XAMV SERIES

Pompe multistadio verticali a controllo elettronico integrato



XAMV B

Materiali

- Corpo pompa, giranti e corpo motore in Aisi 304
- Flange motore in tecnopolimero
- Albero in acciaio Aisi 420
- Diffusore in noryl
- Calotta posteriore in polipropilene tecnico
- Piede d'appoggio in Aisi 304
- Piedi antivibranti in gomma
- Tenuta meccanica in ceramica / grafite
- Camera d'olio sulla tenuta
- Bulloneria acciaio Inox A2
- O-ring in nbr70
- Cavo elettrico H07RN8-F 10mt. con spina Schuko
- Scheda elettronica tropicalizzata a norme Rohs
- Motore classe di isolamento F



XAMV SD

Materiali

- Corpo pompa, giranti e corpo motore in Aisi 304
- Flange motore in tecnopolimero speciale
- Albero in acciaio Aisi 420
- Diffusore in noryl
- Calotta posteriore in Aisi 304
- Piedi antivibranti in gomma
- Tenuta meccanica in ceramica / grafite
- Doppia guarnizione a labbro
- Camera d'olio sulla tenuta
- Bulloneria acciaio Inox A2
- O-ring in NBR 70
- Cavo elettrico H07RN8-F 10mt. con spina Schuko
- Scheda elettronica tropicalizzata a norme Rohs
- Motore classe di isolamento F

Descrizione

Tecnologia UP/Down Water per installazione sommersa, in superficie e interrata.
Sistema computerizzato di erogazione automatica dell'acqua e protezione pompa contro la marcia a secco. Antiblocking system ogni 72 ore di inattività.
Classe di protezione IP 68.

Le versioni monofase e trifase della **serie XMV**, non prevedono la tecnologia a controllo elettronico integrato.

Applicazioni

- Pressurizzazione domestica
- Media irrigazione a scorrimento o a pioggia
- Svuotamento serbatoi o travasi
- Lavaggi industriali e di raffreddamento
- Impianti di trattamento acque

Liquido pompato:
acqua pulita senza parti abrasive in sospensione.
Temperatura acqua pompata +2°C ÷ +40°C
Temperatura aria max +45°C
Profondità di immersione max 5 m
Taratura pressione di accensione 2.2 bar

Versioni CE

Con Kit condensatore esterno per tutti i modelli



- *Cavo elettrico H07RN8-F lungh. 9 mt Pompa/box*
- *Cavo elettrico H07RN8-F lungh. 1mt con spina Schuko*
- *Box portacondensatore classe di protezione IP 55*



Valvola di ritegno in tecnopolimero con otturatore e molla calibrata in AISI 316 (di serie nella versione Automatica)



Girante in acciaio Inox 304 per tutti i modelli

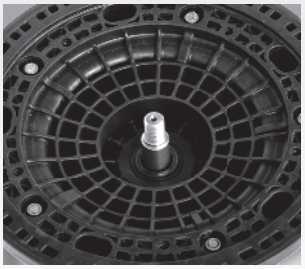

Supporto motore tecnopolimero per modelli XAMV B

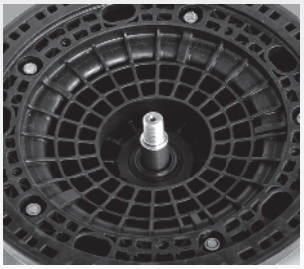

Supporto motore tecnopolimero speciale per modelli SD

XAMV SERIES

	Codice	P_2 Nom.		3 ~ 50Hz Amp.		1 ~ 50Hz Amp.	Cap µF	Stadi	Q (lt/m) Portata								Dimensioni mm							Peso Kg
									0	30	40	50	60	70	80	90								
		kW	Hp	230 V	400 V	230 V			Hm totale in CA								A	N	H	H1	N1	DNM	DNA	
AUTO MONO	XAMV100B	0,75	1	-	-	6	18	4	42	35	30	28	24	18	15	10	570	210	394	90	112	1"¼	1"	13,5
	XAMV120B	0,90	1,2	-	-	7,2	20	5	52	43	40	35	30	25	20	15	570	210	394	90	116	1"¼	1"	15
MAN MONO	XMV80B	0,60	0,8	-	-	4,5	16	3	33	28	23	20	18	13	10	7	570	210	394	90	112	1"¼	1"	13,5
	XMV100B	0,75	1	-	-	6	16	4	42	35	30	28	24	18	15	10	570	210	394	90	112	1"¼	1"	14
	XMV120B	0,90	1,2	-	-	7,2	18	5	52	43	40	35	30	25	20	15	570	210	394	90	116	1"¼	1"	15
MAN TRI	XMV80BT	0,60	0,8	2,2	1,5	-	-	3	33	28	23	20	18	13	10	7	570	210	394	90	112	1"¼	1"	13,5
	XMV100BT	0,75	1	3	2	-	-	4	42	35	30	28	24	18	15	10	570	210	394	90	112	1"¼	1"	14
	XMV120BT	0,90	1,2	3,6	2,5	-	-	5	52	43	40	35	30	25	20	15	570	210	394	90	116	1"¼	1"	15
AUTO MONO	XAMV100BCE	0,75	1	6	6	6	18	4	42	35	30	28	24	18	15	10	570	210	394	90	112	1"¼	1"¼	14
	XAMV120BCE	0,90	1,2	7,2	7,2	7,2	20	5	52	43	40	35	30	25	20	15	570	210	394	90	116	1"¼	1"¼	15

	Codice	P_2 Nom.		3 ~ 50Hz Amp.		1 ~ 50Hz Amp.	Cap µF	Stadi	Q (lt/m) Portata								Dimensioni mm							Peso Kg
									0	30	40	50	60	70	80	90								
		kW	Hp	230 V	400 V	230 V			Hm totale in CA								A	N	H	H1	N1	DNM	DNA	
AUTO MONO	XAMV100SD	0,75	1	-	-	6,0	18	4	42	35	30	28	24	18	15	10	570	210	394	90	112	1"¼	1"¼	17
	XAMV120SD	0,90	1,2	-	-	7,2	20	5	52	43	40	35	30	25	20	15	570	210	394	90	116	1"¼	1"¼	18
	XAMV150SD	1,10	1,5	-	-	8,4	20	6	63	48	45	41	36	31	25	12	570	210	394	90	116	1"¼	1"¼	19
MAN MONO	XMV80SD	0,60	0,8	-	-	5,15	16	3	33	28	23	20	18	13	10	7	570	210	394	90	112	1"¼	1"¼	16,5
	XMV100SD	0,75	1	-	-	6,0	18	4	42	35	30	28	24	18	15	10	570	210	394	90	112	1"¼	1"¼	17
	XMV120SD	0,90	1,2	-	-	7,2	20	5	52	43	40	35	30	25	20	15	570	210	394	90	116	1"¼	1"¼	18
	XMV150SD	1,10	1,5	-	-	8,4	20	6	63	48	45	41	36	31	25	12	570	210	394	90	116	1"¼	1"¼	19
MAN TRI	XMV80TSD	0,60	0,8	2,4	1,6	-	-	3	33	28	23	20	18	13	10	7	570	210	394	90	112	1"¼	1"¼	16,5
	XMV100TSD	0,75	1	3	2	-	-	4	42	35	30	28	24	18	15	10	570	210	394	90	112	1"¼	1"¼	17
	XMV120TSD	0,90	1,2	3,3	2,5	-	-	5	52	43	40	35	30	25	20	15	570	210	394	90	116	1"¼	1"¼	18
	XMV150TSD	1,10	1,5	3,6	2,7	-	-	6	63	48	45	41	36	31	25	12	570	210	394	90	116	1"¼	1"¼	19
MAN MONO	XAMV100CESD	0,75	1	-	-	6	18	4	42	35	30	28	24	18	15	10	570	210	394	90	112	1"¼	1"¼	14
	XAMV120CESD	0,90	1,2	-	-	7,2	20	5	52	43	40	35	30	25	20	15	570	210	394	90	116	1"¼	1"¼	15
	XAMV150CESD	1,10	1,5	-	-	8,4	20	6	63	48	45	41	36	31	25	12	570	210	394	90	112	1"¼	1"¼	19

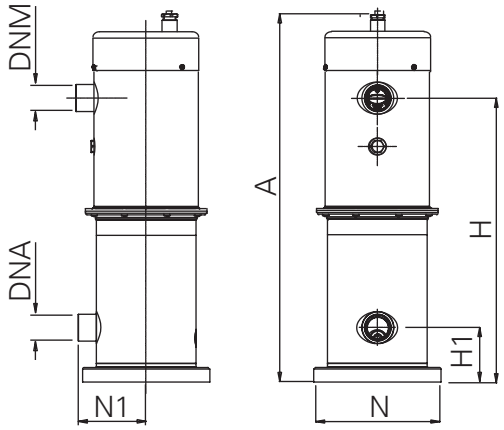

Curve caratteristiche e prestazioni η = 2900 1/min

