SPXFLOW

TLP-serie

VERDRINGERPOMP



Johnson Pump®

SPX FLOW is al meer dan een halve eeuw marktleider op het gebied van ontwerp, fabricage en toepassing van verdringerpompen. SPX FLOW heeft zich tot doel gesteld de productiviteit, productkwaliteit en rendabiliteit van apparatuur en systemen ten behoeve van haar klanten te verbeteren. Deze toewijding heeft tot vooruitgang bij de ontwikkeling van de apparatuur en haar toepassingsgebieden geleid; een vooruitgang die tot gevolg heeft gehad dat ontwerpers problemen op nieuwe wijze oplossen. De SPX FLOW PD pompen worden op talloze applicaties (industrie, sanitair, chemisch) over de hele wereld ingezet.

SPX FLOW (NYSE: FLOW) is een multi-industrieel productiebedrijf gevestigd in Charlotte, North Carolina, met activiteiten in meer dan 35 markten over de hele wereld. SPX FLOW's innovatieve producten en geavanceerde oplossingen van wereldklasse zijn afgestemd op de behoeften van de zich constant ontwikkelende wereld en de steeds groeiende wereldbevolking. Overal, van zuivelfabrieken en energiecentrales tot olie- en gaspijpleidingen en het elektriciteitsnet, kom je onze innovatieve oplossingen tegen. SPX FLOW is echt overal.

Wij helpen onze klanten over de hele wereld bij uitbreiding en verbetering van processen voor de productie van voedingsmiddelen, elektriciteit, energie en andere industriële productieprocessen. Voor meer informatie, kijk op www.spxflow.com.

TLP
Verdringerpomp met optimale werking

OPERATIONELE EIGENSCHAPPEN

- Gelijkmatig debiet
- Zachte productbehandeling
- Met dubbele asafdichting mogelijkheid tot drooglopen
- Geschikt voor zowel laag als hoog viskeuze producten
- Eenvoudig onderhoud
- Hygienisch ontwerp
- Laag geluidsniveau
- Standaard geschikt voor CIP-reiniging (Cleaning in Place)
- Zelf drainerend pomphuis
- Unieke rotorbevestiging
- Robuuste constructie
- Procesflexibiliteit
- Standaard uitgevoerd met enkele mechanical seals. Optioneel zijn dubbele mechanical seals ook leverbaar.
- Vetgesmeerde lagering voor de juiste smering in alle toerental-, temperatuur- en drukbereiken



INSTALLATIE-KENMERKEN

- Draairichting zowel links als rechtsom
- Eenvoudig onderhoud
- Horizontale of verticale montage
- Eenvoudig te demonteren/monteren
- Pomphuis en voordeksel van roestvast staal 316L
- De stand van de tandwielkast kan in 4 verschillende posities worden geleverd.

VOORDELEN VAN HET PRODUCT

- Pompen met een dubbel mechanical seal voorzien van een flushing kunnen zonder schade drooglopen.
- Zeer geringe afschuifkrachten; product wordt tijdens het pompen niet beschadigd
- Geen intern rotorcontact
- Door de grote pompkamers is de pomp in staat zonder problemen vloeistoffen met grote bestanddelen te verpompen.
- Geen kruiscontaminatie van olie in de productzone op grond van het unieke ontwerp van de tandwielkast.
- De pompen zijn energiezuinig en eenvoudig schoon te maken, te onderhouden en te repareren



Applicaties

Persoonlijke verzorging
Shampoo; Vloeibare zeep; Tandpasta; Glycerol



Fijne Chemicaliën
Kleurstoffen; Pigment; Additieven; Lijmen



Polymeren
Polyester; Polupropyleen; Rayon



Papier & Pulp
Zetmeel pasta; Papierpulp; Antischuimmiddel



Coatings
Verf; Inkt; Hars



Voedselverwerking
Chocolade; Siroop; Room; Mayonaise; Jam



Cosmetica
Gezicht crème en lotion; Gel; Essentiële oliën



Farmaceutica
Pillen pasta; Siroop; Extracten; Emulsies; Slurry



Prestaties en hoge levensduur door technische technische innovatie

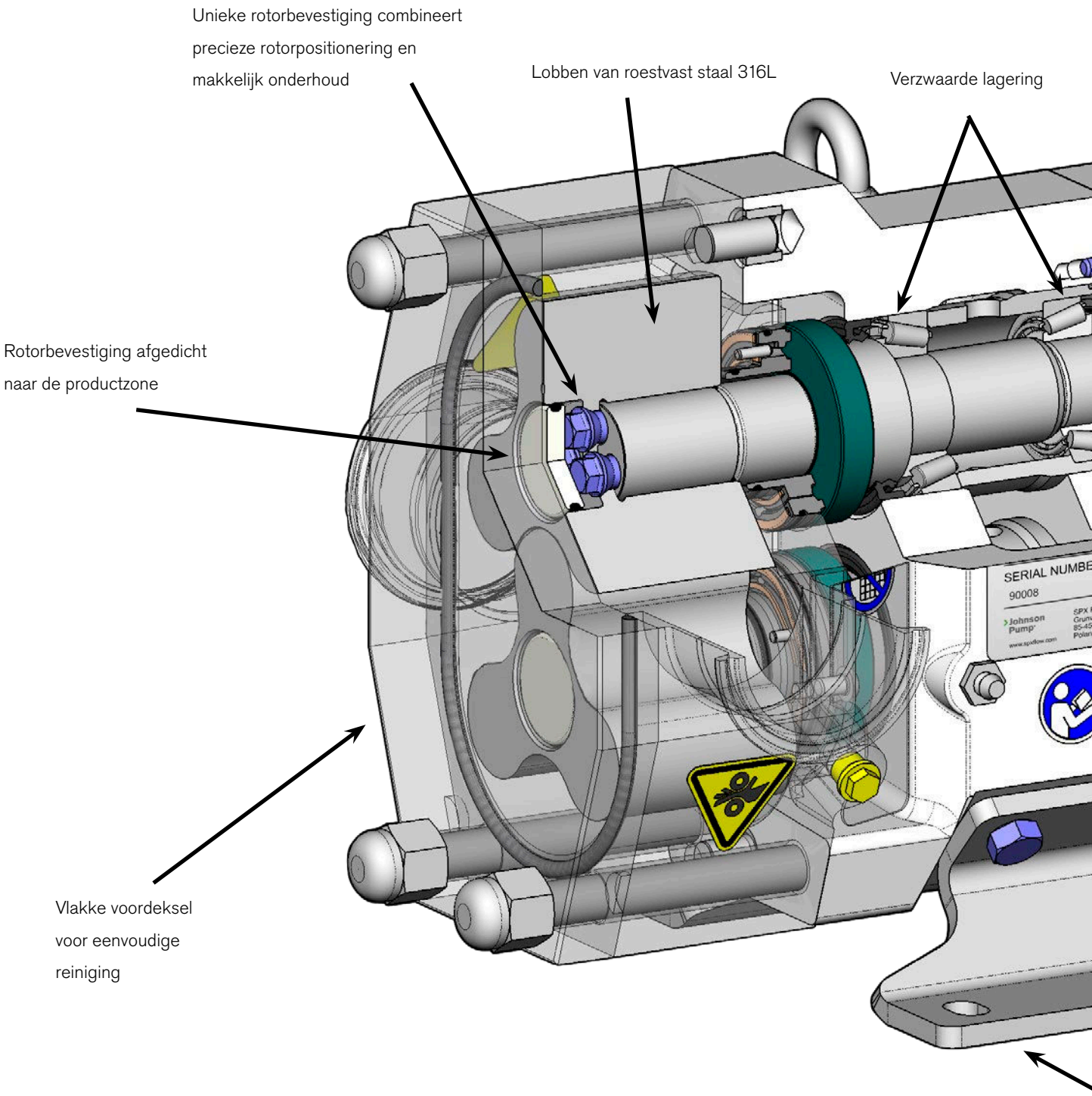

Shims makkelijk toegankelijk voor het afstellen van de juiste rotor speling.

Robuuste lagerverdeling – voorgespannen kegellagers hebben geen compensatie nodig

Eenvoudige instelling en behoud van rotorsynchronisatie

Tandwielen met schuine vertanding zorgen voor een soepele overbrenging.

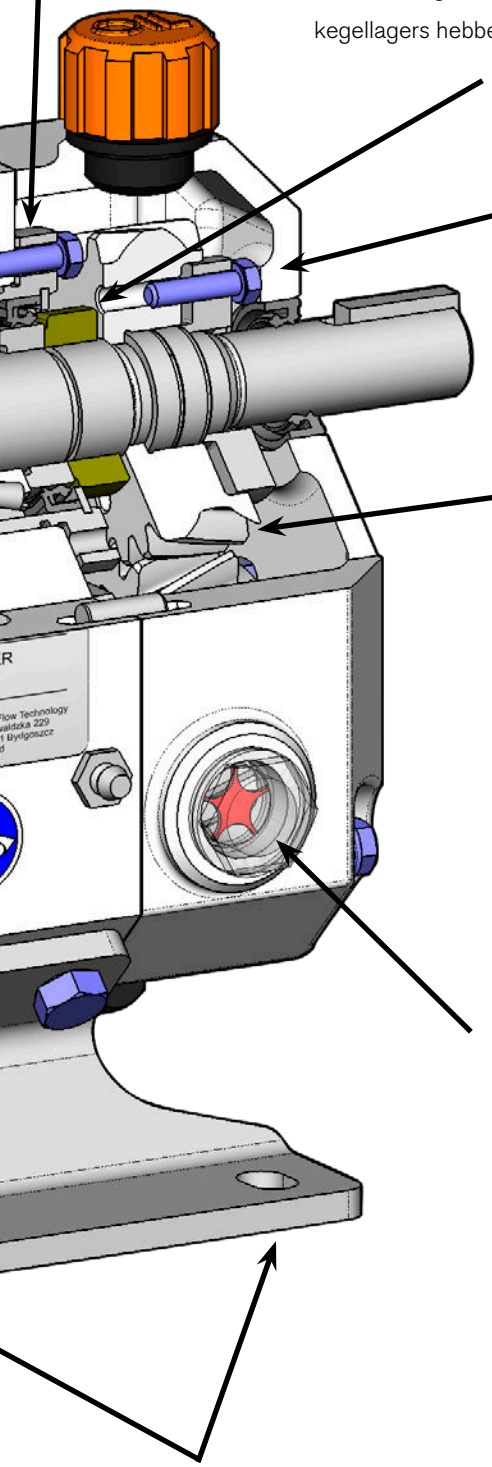

Kijkglas voor eenvoudige controle van het oliepeil

Veelzijdige montagemogelijkheden

Afdichtingsopties

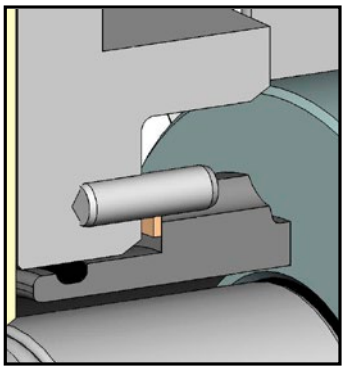

ENKELVOUDIGE GLIJRINGAFDICHTING*

Afdichtingsvlakken van koolstof tegen gehard roestvast staal garanderen bij de meeste toepassingen een hoge levensduur

Het optionele gebruik van siliciumcarbide tegen siliciumcarbide biedt extra bescherming tegen slijtage als gevolg van abrasieve vloeistoffen.

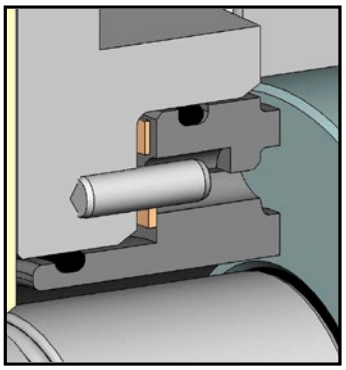

CONCENTRISCHE DUBBELE GLIJRINGAFDICHTING*

In combinatie met flushvloeistof. Deze vloeistof dient als koeling, smering en om het rest medium weg te spoelen. De juiste uitvoering voor zware applicaties.

KEUZE IN ELASTOMEREN O-RINGEN:

- Fluorelastomeer (FKM)
- EPDM

*OPTIES VOOR GLIJRINGAFDICHTING:

- Koolstof tegen gehard roestvast staal
- Siliciumcarbide tegen siliciumcarbide

Capaciteitgegevens

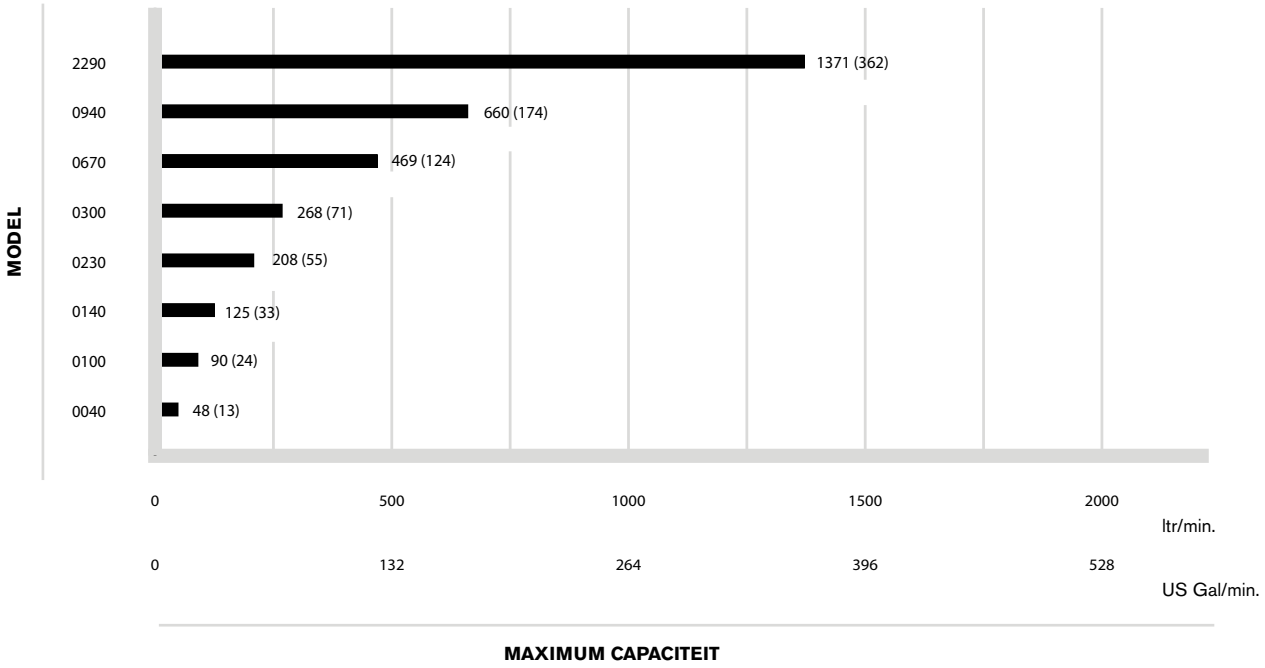

Technische gegevens

MODEL	SLAGVOLUME LTR/OMW	NOMINALE AANSLUITING	VERSCHILDRUK BAR	MAXIMUM TOERENTAL RPM	ASDIAMETER (MM)	MAXIMUM KOPPEL N-M
0040	**0.04**	**25 (1")**	**10**	**1200**	**19**	**108**
0100	**0.10**	**25 (1")**	**10**	**900**	**19**	**108**
0140	**0.14**	**38 (1.5")**	**10**	**900**	**19**	**108**
0230	**0.23**	**38 (1.5")**	**10**	**900**	**19**	**108**
0300	**0.30**	**50 (2")**	**10**	**900**	**19**	**108**
0670	**0.67**	**50 (2")**	**10**	**700**	**38**	**400**
0940	**0.94**	**75 (3")**	**10**	**700**	**38**	**400**
2290	**2.29**	**100 (4")**	**10**	**600**	**55**	**1200**

Afmetingen

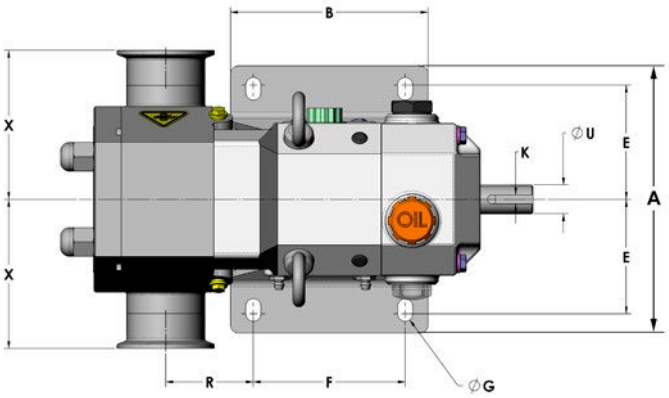

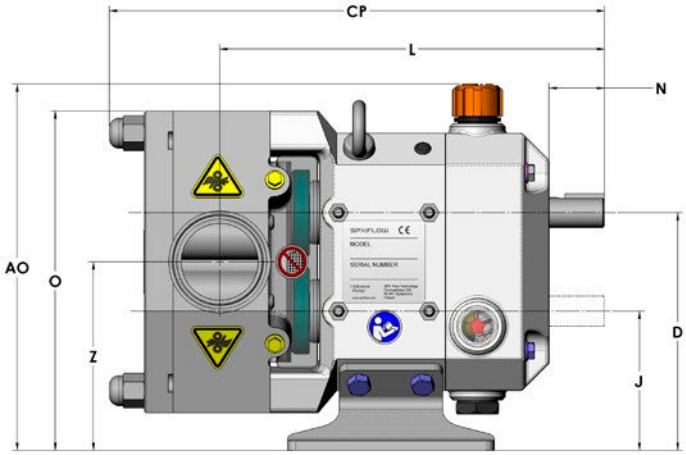

Afmetingen in mm

MODEL	A	AO	B	CP	D	E	F	G
0040	175.5	230.5	130.0	281.4	149.6	72.8	100.0	10
0100	175.5	230.5	130.0	286.8	149.6	72.8	100.0	10
0140	175.5	230.5	130.0	298.7	149.6	72.8	100.0	10
0230	175.5	230.5	130.0	299.1	149.6	72.8	100.0	10
0300	175.5	230.5	130.0	311.1	149.6	72.8	100.0	10
0670	239.1	310.6	160.0	396.4	205.9	99.5	120.0	13
0940	239.1	310.6	160.0	423.9	205.9	99.5	120.0	13
2290	301.1	384.6	250.0	553.6	263.7	130.5	210.0	13

MODEL	J	K	L	N	O	R	U	X	Z
0040	87.6	6X6	227.6	34.7	231.6	43.5	19	98.0	118.6
0100	87.6	6X6	229.0	34.7	231.6	44.9	19	98.0	118.6
0140	87.6	6X6	235.8	34.7	231.6	51.7	19	98.0	118.6
0230	87.6	6X6	235.9	34.7	231.6	51.8	19	98.0	118.6
0300	87.6	6X6	241.8	34.7	231.6	57.7	19	98.0	118.6
0670	112.9	10X8	321.0	57.6	292.9	75.5	38	124.0	159.4
0940	112.9	10X8	332.6	57.6	292.9	87.1	38	134.0	159.4
2290	138.7	16X10	437.0	85.6	368.2	81.5	55	159.0	201.2

TLP-serie

Rotary lobbenpomp

Sets met reserveonderdelen

VOOR DE SNELLE VERVANGING VAN ONDERDELEN DIE REGELMATIG UITGEWISSELD MOETEN WORDEN ZIJN SETS MET RESERVEONDERDELEN VERKRIJGBAAR:

PRODUCT-AFDICHTINGSSET: (STANDAARD EN SILICIUMCARBIDE)

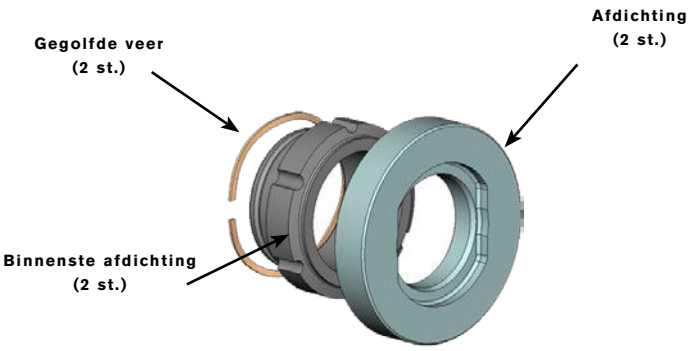

DUBBELE AFDICHTINGSSET:



ROTOR-VERVANGINGSSET:

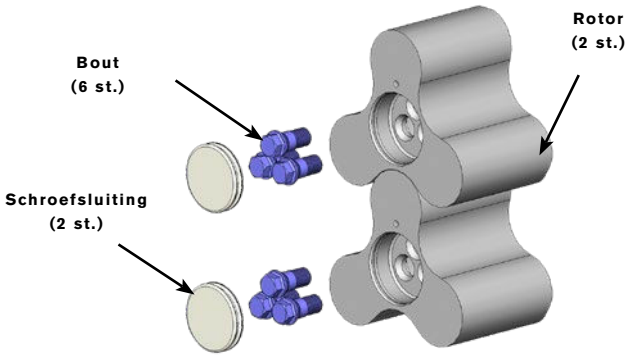

O-RING-SETS: (FKM OF EPDM)

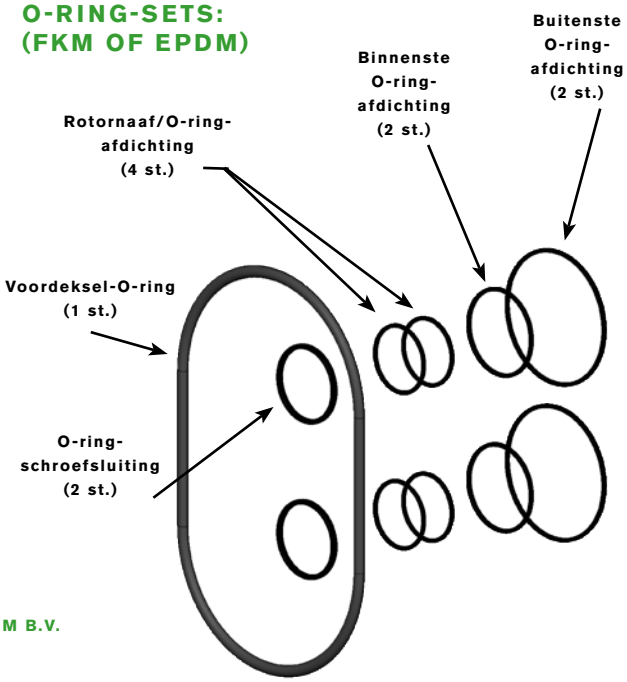

SPX FLOW TECHNOLOGY ASSEM B.V.

Dr. A. F. Philipsweg 51 P.O. Box 9

9400 AA ASSEN The Netherlands

www.spxflow.com ▪ www.johnson-pump.com

P: +31 (0)592 37 67 67

F: +31 (0)592 37 67 60

E: ft.johnson-pump.nl@spxflow.com

SPX FLOW TECHNOLOGY BELGIUM B.V.

Evenbroekveld 2-6

9420 Erpe-Mere, Belgium

www.spxflow.com ▪ www.johnson-pump.com

P: +32 (0)53 60 27 15

F: +32 (0)53 60 27 59

E: johnson-pump.be@spxflow.com

Uw lokale contact:

http://www.spxflow.com/en/johnson-pump/where-to-buy/

Voor meer informatie over onze wereldwijde locaties, goedkeuringen, certificaties en lokale vertegenwoordigers, bezoek onze website www.spxflow.com en www.johnson-pump.com.

SPX FLOW, Inc. behoudt zich het recht voor onze laatste ontwerp- en materiaalwijzigingen zonder aankondiging of obligatie te gebruiken. Ontwerpkarakteristieken, constructiematerialen en maatgegevens, zoals beschreven in dit document, dienen alleen ter informatie en zijn zonder garantie tenzij schriftelijke bevestigd.

De groene ">" is een handelsmerk van SPX FLOW, Inc.

JP_TLP_NL VERSION: 05/2018

COPYRIGHT © 2018 SPX FLOW, Inc.