JOHNSON PUMP
AN SPX BRAND

Instruction Manual

TopAir TA-10

Air operated diaphragm pumps



Read and understand this manual prior to operating or servicing this product.

DUTCH SHORT VERSION

SPX®

EC Declaration of conformity

(Directive 98/37/EC, Annex IIA)

Manufacturer
SPX Process Equipment BE NV
Evenbroekveld 2-6
BE-9420 Erpe-Mere, Belgium

We declare under our sole responsibility that the product:

TopAir
Air Operated Diaphragm Pumps
Type: TA-10

is in conformity with COUNCIL DIRECTIVE on the approximation of the laws of the Member States relating to Machinery 98/37/EG.

Declaration of incorporation

(Directive 98/37/EC, Annex IIB)

TheTopAir, Air Operated Diaphragm Pumps, must not be put into service until the machinery into which it is to be incorporated has been declared in conformity with the provisions of the Directive.

Erpe-Mere, 1 July 2007



Gerwin Schaafsma
Operational Manager Europe

ATEX 95

(Directive 94/9/EC)

Manufacturer
SPX Process Equipment BE NV
Evenbroekveld 2-6
BE-9420 Erpe-Mere, Belgium

We declare under our sole responsibility that the product:

TopAir
Air Operated Diaphragm Pumps
Type: TA-10 BAN, BAC, BAE, BAH,BAS, BAT
TA-10 BSN, BSC, BSE, BSH, BSS, BST

all serial numbers

are compliant with ATEX 95 regualtions and may be used in potentially explosive atmospheres – Directive 94/9/EC

Complicance with the essential health and safety requirements has been assured by conformation with the following standards or directives:
- European Standard EN 13463-1:2001
- European Standard EN 809/ October 1998
- Directive 98/37/EC

The marking of the equiment includes the following:

 || 2 GD ||B/||C 95°C

The producer will keep on file for review the technical file YE ATEXJPV01X. The Assessment is registered at the notified body KEMA, Arnheim, the Netherlands.

Erpe-Mere, 1 July 2007



Gerwin Schaafsma
Operational Manager Europe

Doc No	MM AOD DP1012 NED-1
Revisie	October 2002

ONDERHOUDSINSTRUCTIE

TOPAIR LUCHTGEDREVEN MEMBRAANPOMPEN TA-10

⚠ WAARSCHUWING

- In het belang van uw veiligheid raden wij u ten zeerste aan deze gebruikershandleiding door te lezen voordat u de membraanpomp in gebruik stelt.
- Bewaar deze instructie zorgvuldig voor toekomstige vragen en werkzaamheden.

Deze handleiding omvat alles wat u dient te weten over de onderhoudswerkzaamheden aan TopAir Luchtgedreven Membraanpompen modellen TA-10 serie en TA - 15 serie membraanpompen.
Let erop dat specificaties mogelijk veranderen. Informatie in deze uitgave kan daarom in enkele gevallen niet in overeenstemming zijn met nieuwe specificaties.

• Waarschuwings- en voorzorgsmaatregelen

Voor een veilig gebruik van dit product dient u het volgende in acht te nemen:
De waarschuwing- en voorzorgsmaatregelen in deze handleiding zijn gekenmerkt met symbolen. Deze symbolen zijn bestemd voor het bedieningspersoneel respectievelijk voor personen die dichtbij de pomp werken. Een veilige werkomgeving en het voorkomen van verwondingen en beschadigingen zal hiermee worden bereikt. De waarschuwings- en voorzorgsmaatregelen hebben de onderstaande betekenissen. Neem deze in acht alstublieft!

⚠ WAARSCHUWING: Indien u dit symbool negeert en de pomp verkeerd gebruikt, bestaat er gevaar met kans op ernstige lichamelijke of dodelijke verwondigen.

⚠ LET OP: Indien u dit symbool negeert en de pomp verkeerd gebruikt, bestaat er gevaar voor verwondingen of is er kans op beschadiging van pomp en systeem.

Voor het beschrijven van de soort van gevaar of beschadiging worden de aanwijzingen samen met de volgende symbolen gebruikt:

Dit symbool betekent een verbod en vertelt u wat u niet mag doen.

Dit symbool betekent een gebod en vertelt over de werkzaamheden die in een bepaalde situatie dienen te worden uitgevoerd.

⚠ WAARSCHUWING

- Neem de luchtaansluiting af en reinig de pomp voordat u met onderhoudswerkzaamheden begint. Indien er luchtdruk of reststoffen in de pomp verblijven bestaat er gevaar van explosie of mogelijke vergifting die ernstige lichamelijke zelfs dodelijke schade tot gevolg kan hebben. De chemicaliën zijn gevaarlijk indien deze in contact komen met de huid of ingeslikt worden. (Voor verder informatie voor het reinigen van de pomp zie hoofdstuk 6 van de bedieningsinstructie)

- Indien u onderdelen vervangt, let erop dat u origineel TopAir onderdelen neemt. Het gebruik van andere onderdelen kan defecten van de pomp veroorzaken.

⚠ LET OP

- Gebruik speciaal aanbevolen gereedschap, indien de gebruikershandleiding erop wijst.
  In het geval van niet gebruiken kan de pomp beschadigd raken.

- Zie 10.1 Hoofdspecificaties in de bedieningsinstructie.Denk eraan dat de pompen zwaar kunnen zijn en in sommige gevallen kan het gebruik van een hefapparaat vereist zijn.

Inhoudsopgave

· Waarschuwings- en Voorzorgsmaatregelen 1
· Inhoudsopgave 2

1. Functiebeschrijving 3

2. Gereedschap, enz. 3
   2.1 Standaard gereedschap 3
   2.2 Diversen 3

3. Bestellen van reserveonderdelen 3

4. Kogels en zittingen 4
   4.1 Demontage 4
   Modellen BA_, BS_ 4
   Modellen BP_ 4
   4.2 Controle 5
   4.3 Samenbouw 5

5. Membranen 6
   5.1 Demontage 6
   Modellen BA_, BS_ 6
   Model BP_ 6
   5.2 Controle 7
   5.3 Samenbouw 7
   Modellen B_H, B_S 7
   Modellen B_C, B_E, B_N, B_T 8

6. Middenas, pomphuis en geleidingsbus 8
   6.1 Demontage 8
   6.2 Controle 8
   6.3 Samenbouw 9

7. Spoelhuis en spoel 9
   7.1 Demontage 9
   7.2 Controle 9
   7.3 Samenbouw 9

8. Doorsnedetekening en stuklijst 11
   8.1 TA-10BA_ 11
   8.2 TA-10BS_ 13
   8.3 TA-10BP_ 15
   8.4 TA-10BTT_, BXT_ 17

1. Functiebeschrijving

De luchtgedreven membraanpomp heeft twee membranen op één as.
De perslucht stroomt in kamer B (rechter kant, zie Fig. 1.1) en de membranen bewegen zich naar rechts. Vloeistof wordt uit kamer B geperst en tegelijkertijd in kamer A gezogen. Aan het eind van de slag wordt het luchtstuurventiel omgeschakeld, perslucht stroomt in kamer A (linker kant, zie Fig. 1.2) en de membranen bewegen zich naar links. Vloeistof wordt uit kamer A geperst en tegelijkertijd in kamer B gezogen. Door middel van herhaling van dit proces wordt de vloeistof regelmatig aangezogen en verpompt.

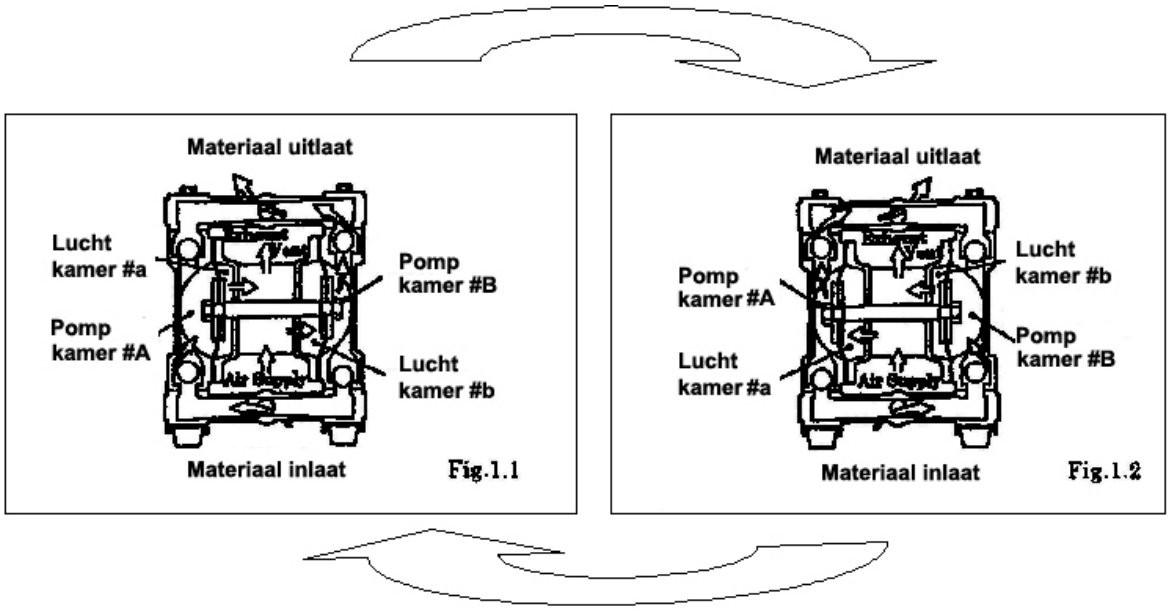

2. Gereedschap, enz.

2.1 Standaard gereedschap

- Dopsleutel 13mm
- Ringsleutel 5mm, 6mm
- Steeksleutel 21mm (BP_)
- Borgveertang

2.2 Diversen

- Montageolie Turbineolie overeenkomend met #32
- Moeren M8x1.25 (BA_, BS_)

3. Bestelling van reserveonderdelen

Voor een juiste en vlotte voorziening van reserveonderdelen verzoeken wij om juiste informatie van onderdelennummer, beschrijving, aantal en een gedetailleerde reden voor het vervangen aan uw distributeur door te geven.

4. Kogels en zittingen
4.1 Demontage
Modellen BA_, BS_
Zie [8. Doorsnedetekening] vanaf pagina 10 (Fig. 4.1, 4.2, 4.3 en 4.4 tonen model BA_.)

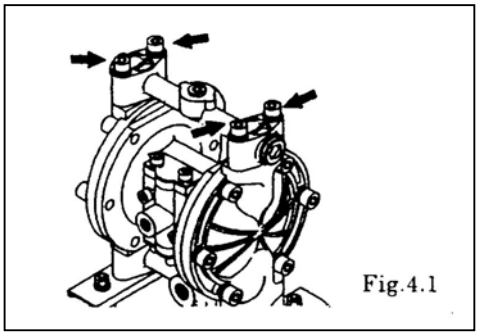
Fig.4.1

- De vier bouten losdraaien en de persmanifold afnemen. [Fig. 4.1.]

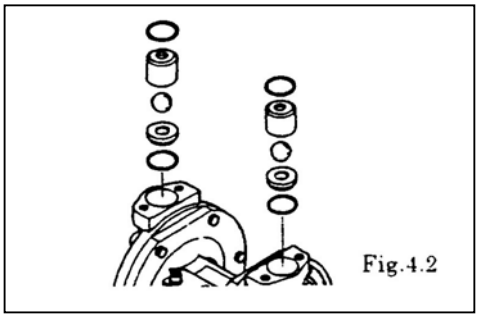
Fig.4.2

- O-ring, kogelgeleider, kogel en zitting uitnemen. [Fig. 4.2]

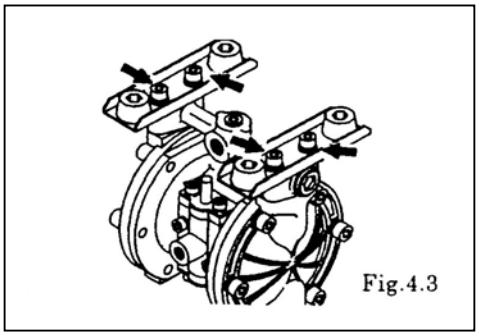
Fig.4.3

- Pomp omdraaien. [Fig. 4.3]
- De vier bouten losdraaien en de zuigmanifold afnemen.

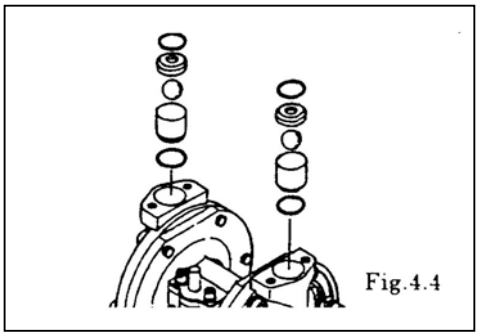
Fig.4.4

- O-ring, kogelzitting, kogel en kogelgeleider uitnemen. [Fig. 4.4]

Model BP_ type
Zie [8. Explosietekening] op p. 14 en p. 20.

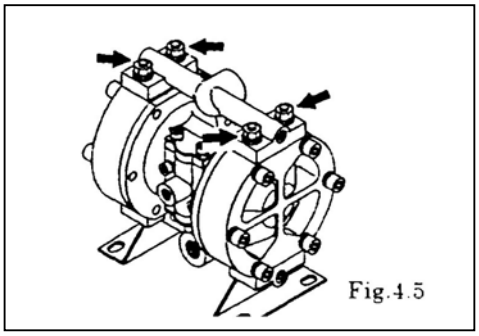
Fig.4.5

- De vier bouten losdraaien en de persmanifold afnemen. [Fig. 4.5]

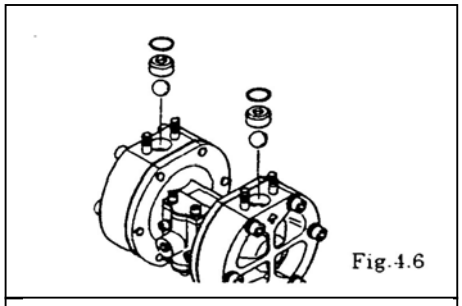
Fig.4.6

- O-ring, kogelgeleiding, kogel en kogelzitting [Fig. 4.6]

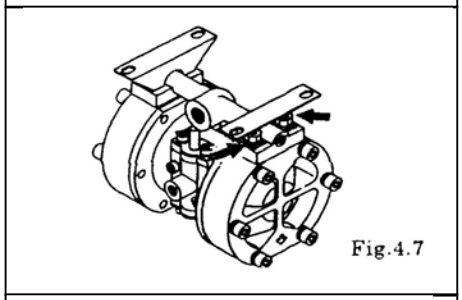
Fig.4.7

- Pomp omdraaien [Fig. 4.7]
- De vier dopmoeren losmaken en de zuigmanifold afnemen [Fig. 4.7]

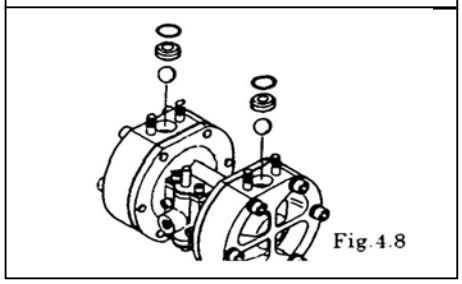
Fig.4.8

- O-ring, kogel en kogelzitting uitnemen. [Fig. 4.8]

4.2 Controle

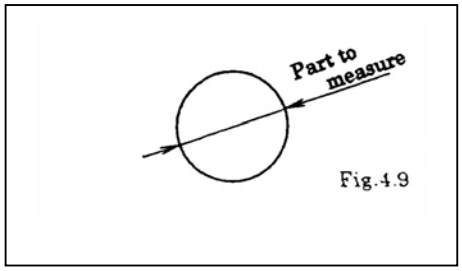

Fig.4.9

- Kogel [Fig. 4.9]
  Buitendiameter controleren en kogel vervangen, als de maten buiten de tolerantie zijn

Tolerantie van kogel

S ø 14.3 ~ S ø 16.3 mm

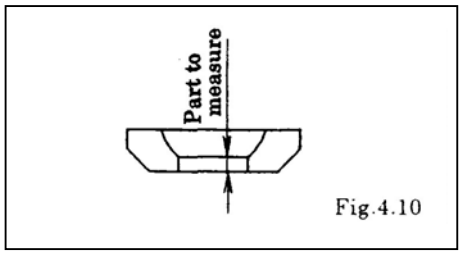

Fig.4.10

- Ventielzitting [Fig. 4.10]
  Afmetingen controleren en kogelzitting vervangen, als de maten buiten de tolerantie zijn.

Tolerantie van kogelzitting

BA_, BS_, BPH, BPT	2.0 ~ 5.1 mm
BPC, BPN, BPE, BPS	2.0 ~ 6.5 mm

- O-ring (niet PTFE)
  O-ring moet worden vervangen, als hij versleten of beschadigd is.

4.3 Samenbouw

Voor het samenbouwen zie [8. Doorsnedetekening] vanaf p. 10. De stappen moeten worden uitgevoerd in omgekeerde volgorde als bij de demontage.

Aandraaimomenten voor manifoldbouten

BA_, BS_	12N·m{120kgf·cm}
BP_	6N·m{60kgf·cm}

<Opmerking>

- De dichtingen moeten schoon en onbeschadigd zijn.
- PTFE O-ring moet ieder keer worden vervangen.

5. Membraan
5.1 Demontage
Modellen BA□, BS□

Zie [8. Doorsnedetekening] vanaf p.10. (Fig. 5.1 en 5.2 tonen model BA□.)

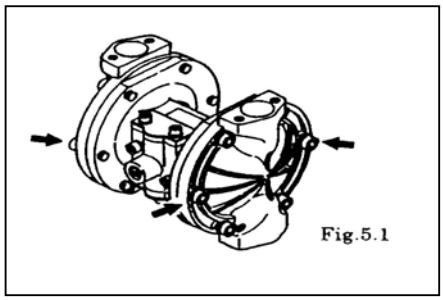
Fig.5.1

- Kogel en kogelzitting enz. uitbouwen (zie [4.1 Demontage model BA□, BS□] op p.4)
- De 6 bevestigingsbouten van de pompkamer losmaken en de kamer af nemen. [Fig. 5.1]

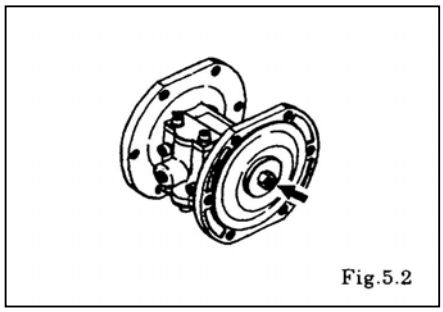
Fig.5.2

- De moeren aan beide einden van de middenas verwijderen. [Fig. 5.2]
- Één van de steunschijven en één van de membranen kunnen worden afgenomen nadat de moer aan één kant is verwijderd.

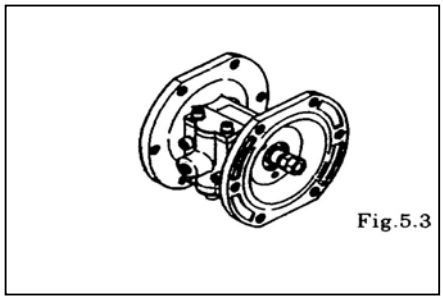
Fig.5.3

- Verwijder de moer aan de andere zijde d.m.v. een dubbele moer [Fig. 5.3].
- Neem de conische veerring, de steunschijf en de membraan af.

Model BP_

Zie [8. Explosietekening] op p.14 en p.20.

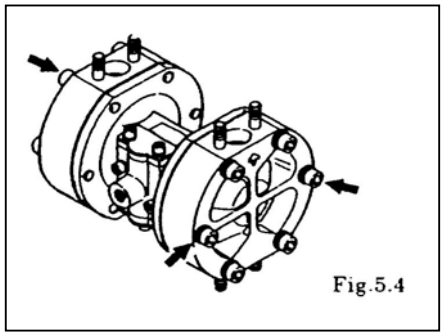
Fig.5.4

- Kogel en kogelzitting enz. uitbouwen (zie [4.1 Demontage Model BP□] op [p.4)
- De 12 bevestigingsbouten van de pompkamer losdraaien en kamer afnemen. [Fig. 5.4]

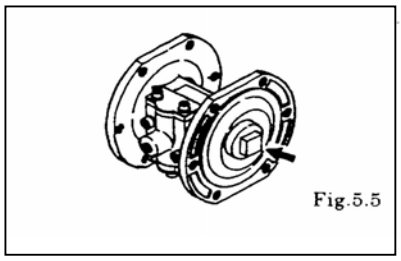

- Bouw de buitenste steunschijf van de ene zijde af. [Fig. 5.5]
- Daarna kunnen membranen en binnenschijven worden verwijderd.

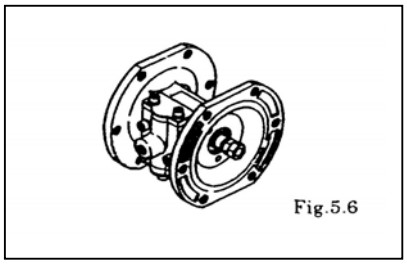

- Steunschijf en membraan kunnen worden verwijderd (met contramoeren aan het vrije middenaseinde) [Fig. 5.6]

5.2 Controle van afmetingen

- Membraan
  Indien de membranen versleten of beschadigd zijn, moeten deze worden vervangen.

  Richtlijn voor levensduur van membranen

CR, NBR, PTFE, EPDM	10,000,000 slagen
TPEE, TPO	15,000,000 slagen

(Vastgesteld met zuiver water bij kamertemperatuur)

5.3 Samenbouw

Modellen B_H, B_S

Voor samenbouw, zie [8. Explosietekening] vanaf p.10. De montage gebeurt in omgekeerde volgorde als de demontage.

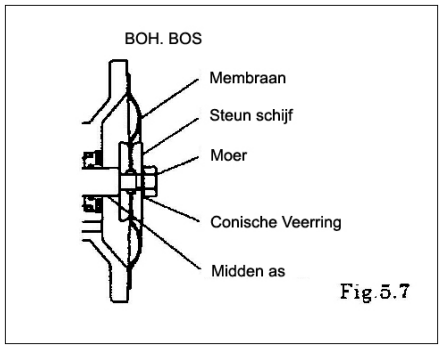

- De middenas wordt geïnstalleerd met een druppeltje olie.
- Monteer de membranen met de gewelfde kant naar buiten. (Fig. 5.7)
- De steunschijf kan bij het model DP-10BP worden gemonteerd met de steeksleutel.
  (Er worden geen conische veerringen gebruikt)
- Draai de moeren voor het eerste licht vast.
- Na de montage van de pompkamers wordt de pomp op vlakke ondergrond gezet ter verdere montage.

Aandraaimomenten voor de middenas en de pompkamer

12 N·m {120 kgf·cm}

<Opmerking>
- Dichtingen moeten schoon en onbeschadigd zijn.
- Bouten gelijkmatig kruislinks aandraaien.

Modellen B_C, B_N, B_T, B_E types

Voor samenbouw, zie [8. Doorsnedetekening] vanaf p. 10. De montage gebeurt in omgekeerde volgorde als de demontage.

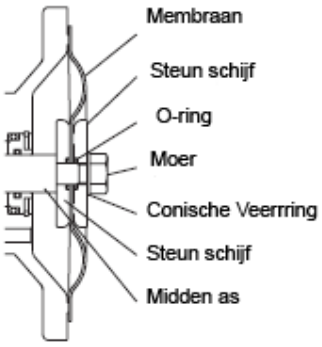

- De middenas wordt geïnstalleerd met een druppeltje olie.
- Monteer de markering “LIQUID” = vloeistof aan de vloeistofaansluiting bij de membranen CR en NBR.
- Monteer de O-ring (Fig. 5.9).
- De steunschijf kan bij het model DP-10BP worden gemonteerd met de steeksleutel.
- Na de montage van de pompkamers wordt de pomp op vlakke ondergrond gezet ter verdere montage.

Aandraaimomenten voor de middenas en de pompkamer
12 N·m {120 kgf·cm}

<Opmerking>

- De dichtingen moeten schoon en onbeschadigd zijn.
- PFTE O-ring moet ieder keer worden vervangen.
- Bouten gelijkmatig kruislinks aandraaien.

6. Middenas, pompenkamer en geleidingbus

6.1 Demontage

Zie [8. Doorsnedetekening] vanaf p. 10.

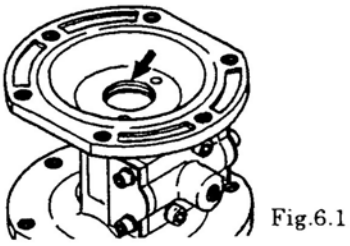
Fig.6.1

- Bouw de membraan enz. uit (zie [5.1 Demontage] op p.6)
- Bouw eerst de veerring uit en maak dan de geleidingbus, en de middenas met de veerringtang los. [Fig. 6.1]

6.2 Controle

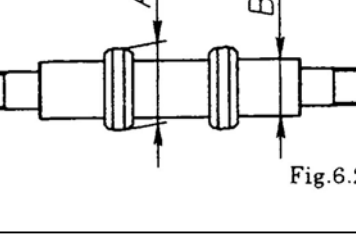

Fig.6.2

- Middenas set. [Fig. 6.2]
- Meet de buitendiameter (A), als de maat buiten de tolerantie is moet de dichting worden vervangen

Tolerantie van de dichting (A)

ø 19.09 ~ ø 20.0mm

Meet de buitendiameter (B). Als de maat buiten de tolerantie is moet de middenas en de dichting worden vervangen.

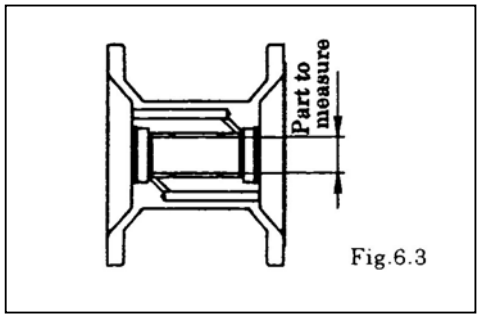

Fig.6.3

Tolerantie van de middenas (B)

ø 13.09 ~ ø 14.0mm

· Pompkamer [Fig. 6.3]
Meet de binnendiameter. Als de maat buiten de tolerantie is moet de pompkamer worden vervangen.

Tolerantie van de pompkamer

ø 20.00 ~ ø 20.08mm

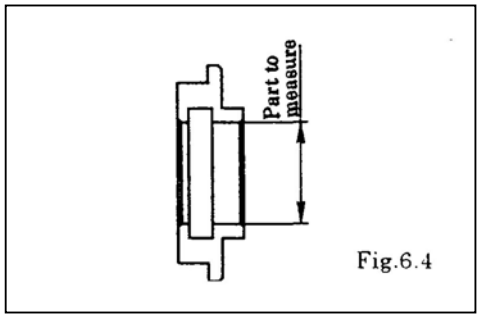

Fig.6.4

· Geleidingbus [Fig. 6.2]
Meet de binnendiameter, Als de maat buiten de tolerantie is moet de geleidingbus worden vervangen.

Tolerantie van de pompkamer

ø 14.02 ~ ø 14.08mm

· O-ring
Indien de O-ring versleten of beschadigd is, moeten deze worden vervangen.

6.3 Samenbouw

Voor samenbouw, zie [8. Doorsnedetekening] vanaf p. 10. De stappen moeten worden uitgevoerd in omgekeerde volgorde als bij de demontage.

<Opmerking>

· De dichtingen moeten schoon en onbeschadigd zijn.

7. Spoelhuis en spoel

7.1 Demontage

Zie [8. Explosietekening] vanaf p. 10. (Fig. 7.1 toont BA□.)

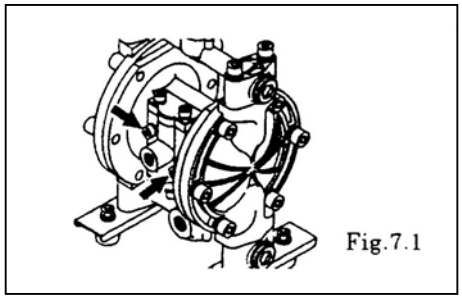
Fig.7.1

· Draai de 4 bouten van het spoelhuisgeheel los en neem deze van de pomp af. [Fig. 7.1]

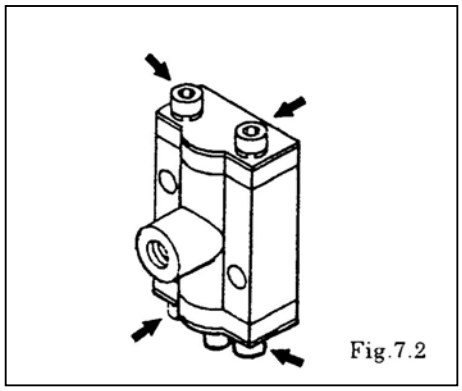
Fig.7.2

· Draai de 2 bouten van de kap af en neem het versterkingsplaat A, de kap en de herstelknop af. [Fig. 7.2]
· Draai de 2 moeren van de kap af en neem het versterkingsplaat B en de kap af
· Neem de spoel uit het spoelhuisgeheel.

7.2 Controle

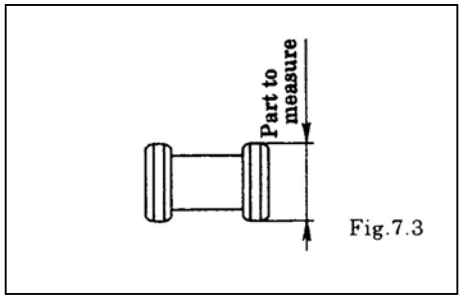

Fig.7.3

- Spoelgeheel [Fig. 7.3]
  Meet de buitendiameter. Als de maat buiten de tolerantie is moet de afdichting worden vervangen.

Tolerantie van de afdichting

ø 19.9 ~ ø 20.0 mm

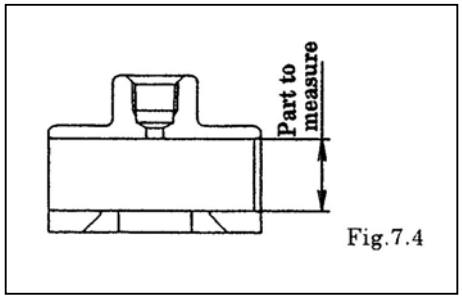

Fig.7.4

- Spoelhuis [Fig. 7.4]
- Meet de binnendiameter. Als de maat buiten de tolerantie is moet de spoelhuis worden vervangen.
-

Tolerantie van de spoelhuis

ø 20.00 ~ ø 20.08 mm

7.3 Samenbouw

Voor de samenbouw zie [8. Doorsnedetekening] vanaf p.10. De montage gebeurt in omgekeerde volgorde als de demontage.

Aandraaimoment voor installatie van kap

6 N·m {60 kgf·cm}

Aandraaimoment voor installatie van haspelventielhuis

6 N·m {60 kgf·cm}

<Opmerking>

- De dichtingen moeten schoon en onbeschadigd zijn.

8.1 Doorsnedetekening ■ TA-10 BA□

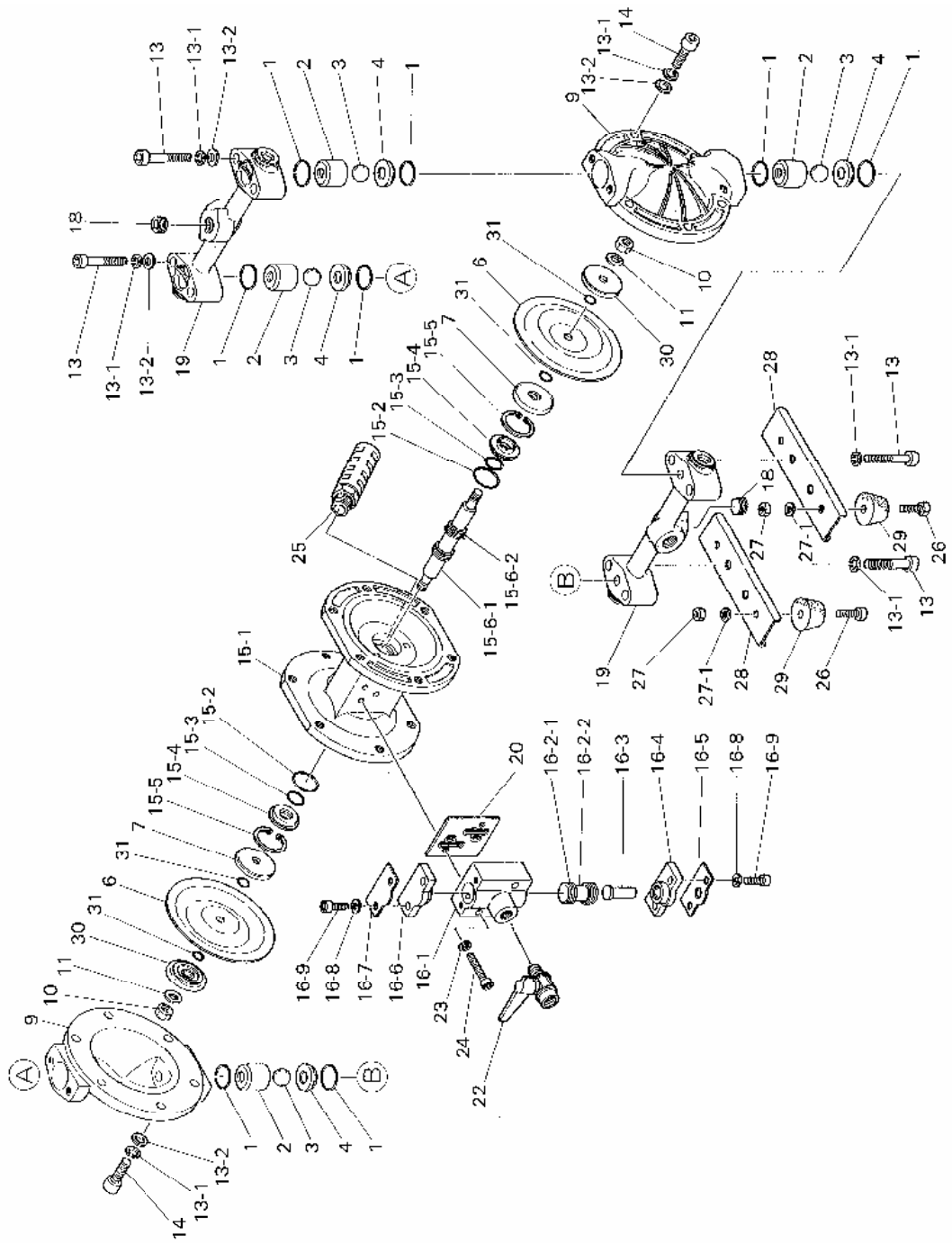

STUKLIJST

TA-10-BA..

Nr.	B A C B A N B A H	Nr.	B A T B A E B A S	BENAMING	AANTAL
1C	640-018	1T	643-018	O-RING	8
N	640-018	E	684-112	O-RING	8
H	643-018	S	684-112	O-RING	8
2	771-368	2	771-368	KOGELGELEIDER	4
3C	770-970	3T	770-931	KOGEL	4
N	770-972	E	771-978	KOGEL	4
H	770-931	S	771-978	KOGEL	4
4	710-638	4	710-638	KOGELZITTING	4
6C	770-971	6T	770-933	MEMBRAAN	2
N	770-973	E	771-848	MEMBRAAN	2
H	771-372	S	771-972	MEMBRAAN	2
7	709-512	7	709-512	STEUNSCHIJF	2
9	710-572	9	710-572	POMPKAMER	2
10	681-849	10	681-849	MOER	2
11	681-880	11	681-880	ONDERLEGRING	2
13	681-295	13	681-295	SCHROEF	8
13-1	681-300	13-1	681-300	VEERRING	20
13-2	631-329	13-2	631-329	ONDERLEGRING	16
14	682-944	14	682-944	SCHROEF	12
15		15		LUCHTMOTOR SAMENSTELLING	1
15-1	710-571	15-1	710-571	LUCHTMOTOR	1
15-2	640-130	15-2	640-130	O-RING	2
15-3	640-013	15-3	640-013	O-RING	2
15-4	708-502	15-4	708-502	GELEIDINGBUS	2
15-5	630-611	15-5	630-611	BORGRING	2
15-6	801-785	15-6	801-785	MIDDENAS SAMENSTELLING	1
15-6-1	708-501	15-6-1	708-501	MIDDENAS	1
15-6-2	681-294	15-6-2	681-294	AFDICHTING	2
16	000-500	16	000-500	LUCHTSPOELHUIS SAMENSTELLING	1
16-1	710-574	16-1	710-574	LUCHTSPOELHUIS	1
16-2	801-404	16-2	801-404	SPOEL SAMENSTELLING	1
16-2-1	770-718	16-2-1	770-718	SPOEL	1
16-2-2	681-294	16-2-2	681-294	AFDICHTING	1
16-3	706-798	16-3	706-798	HERSTELKNOP	1
16-4	771-357	16-4	771-357	SPOELAFDICHTING BENEDEN	1
16-5	710-587	16-5	710-587	SPOELPLAAT BENEDEN	1
16-6	771-356	16-6	771-356	SPOELAFDICHTING BOVEN	1
16-7	710-636	16-7	710-636	SPOELAFDICHTING BOVEN	1
16-8	681-855	16-8	681-855	VEERRING	4
16-9	682-917	16-9	682-917	SCHROEF	4
18	682-279	18	682-279	STOP	2
19	802-559	19	802-559	VERZAMELLEIDING	2
20	771-358	20	771-358	PAKKING	1
22	681-292	22	681-292	KOGELKRAAN	1
23	681-855	23	681-855	VEERRING	2
24	682-918	24	682-918	SCHROEF	2
25	681-293	25	681-293	GELUIDSDEMPER	1
26	000-550	26	000-550	SCHROEF	4
27	000-549	27	000-549	MOER	4
27-1	000-548	27-1	000-548	ONDERLEGRING	4
28	710-586	28	710-586	VOET	2
29	000-551	29	000-551	RUBBERSTEUN	4
30	708-770	30	708-770	STEUNSCHIJF	2
31C	640-005	31T	643-005	O-RING	4
N	640-005	E	643-005	O-RING	4
H		S		O-RING	4

8.2 Doorsnedetekening ■ TA-10 BS□

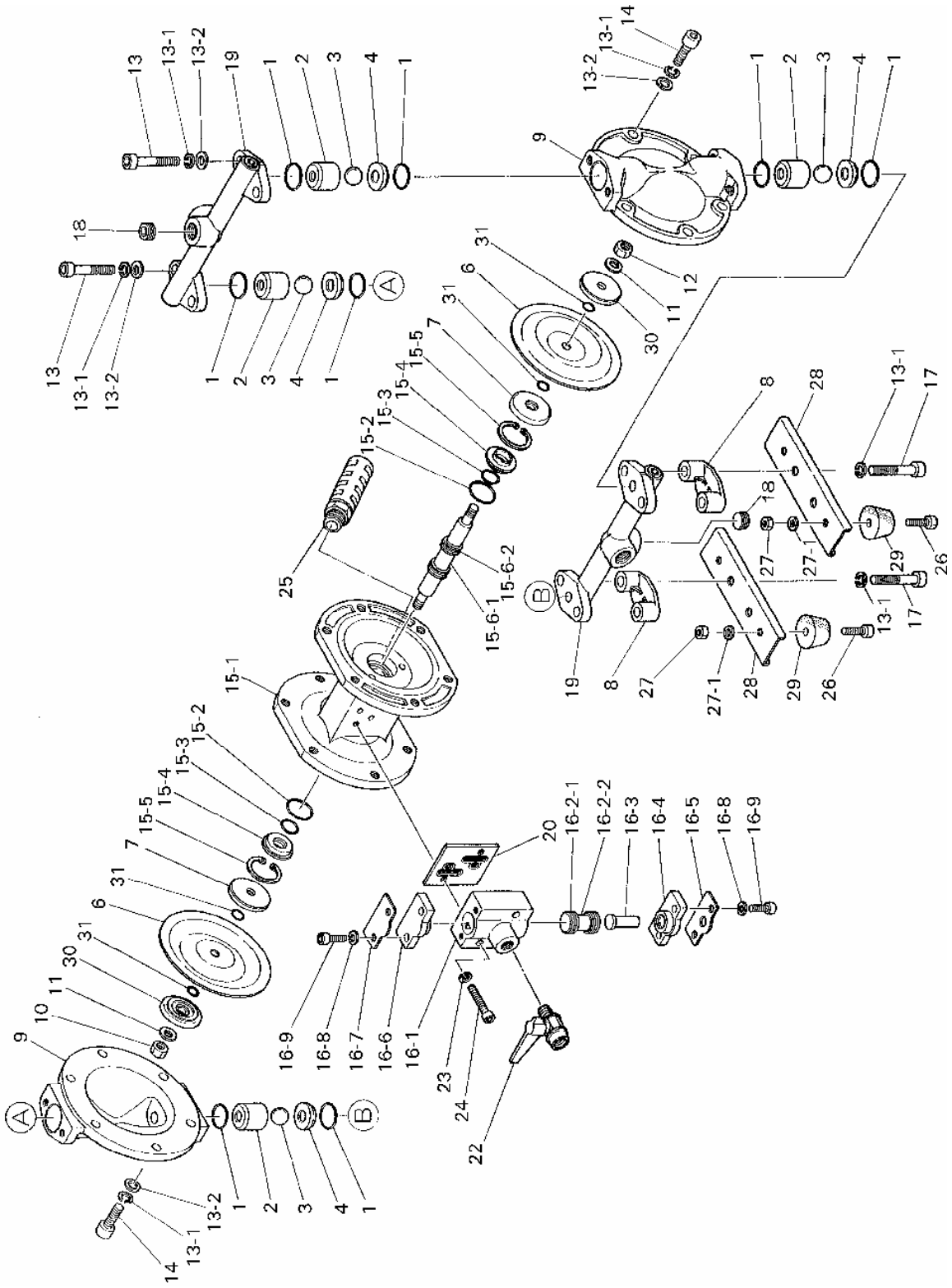

STUKLIJST TA-10-BS..					
Nr.	B S C B S N B S H	Nr.	B S T B S E B S S	BENAMING	AANTAL
1C	640-018	1T	643-018	O-RING	8
N	640-018	E	684-112	O-RING	8
H	643-018	S	684-112	O-RING	8
2	710-637	2	710-637	KOGELGELEIDER	4
3C	770-970	3T	770-931	KOGEL	4
N	770-972	E	771-978	KOGEL	4
H	770-931	S	771-978	KOGEL	4
4	708-913	4	708-913	KOGELZITTING	4
6C	770-971	6T	770-933	MEMBRAAN	2
N	770-973	E	771-848	MEMBRAAN	2
H	771-372	S	771-972	MEMBRAAN	2
7	709-512	7	709-512	STEUNSCHIJF	2
8	771-380	8	771-380	AFSTANDSPLAAT	2
9	710-660	9	710-660	POMPKAMER	2
10	681-849	10	681-849	MOER	2
11	681-880	11	681-880	ONDERLEGRING	2
13	682-944	13	682-944	SCHROEF	4
13-1	681-300	13-1	681-300	VEERRING	20
13-2	631-329	13-2	631-329	ONDERLEGRING	16
14	000-547	14	000-547	SCHROEF	12
15		15		LUCHTMOTOR SAMENSTELLING	1
15-1	710-571	15-1	710-571	LUCHTMOTOR	1
15-2	640-130	15-2	640-130	O-RING	2
15-3	640-013	15-3	640-013	O-RING	2
15-4	708-502	15-4	708-502	GELEIDINGBUS	2
15-5	630-611	15-5	630-611	BORGRING	2
15-6	801-785	15-6	801-785	MIDDENAS SAMENSTELLING	1
15-6-1	708-501	15-6-1	708-501	MIDDENAS	1
15-6-2	681-294	15-6-2	681-294	AFDICHTING	2
16	000-500	16	000-500	LUCHTSPOELHUIS SAMENSTELLING	1
16-1	710-574	16-1	710-574	SPOELHUIS	1
16-2	801-404	16-2	801-404	SPOEL SAMENSTELLING	1
16-2-1	770-718	16-2-1	770-718	SPOEL	1
16-2-2	681-294	16-2-2	681-294	AFDICHTING	1
16-3	706-798	16-3	706-798	HERSTELKNOP	1
16-4	771-357	16-4	771-357	SPOELAFDICHTING BENEDEN	1
16-5	710-587	16-5	710-587	SPOELPLAAT BENEDEN	1
16-6	771-356	16-6	771-356	SPOELAFDICHTING BOVEN	1
16-7	710-636	16-7	710-636	SPOELAFDICHTING BOVEN	1
16-8	681-855	16-8	681-855	VEERRING	4
16-9	682-917	16-9	682-917	SCHROEF	4
17	681-295	17	681-295	SCHROEF	4
18	709-340	18	709-340	STOP	2
19	831-529	19	831-529	VERZAMELLEIDING	2
20	771-358	20	771-358	PAKKING	1
22	681-292	22	681-292	KOGELKRAAN	1
23	681-855	23	681-855	VEERRING	2
24	682-918	24	682-918	SCHROEF	2
25	681-293	25	681-293	GELUIDSDEMPER	1
26	000-550	26	000-550	SCHROEF	4
27	000-549	27	000-549	MOER	4
27-1	000-548	27-1	000-548	ONDERLEGRING	4
28	710-586	28	710-586	VOET	2
29	000-551	29	000-551	RUBBERSTEUN	4
30	708-506	30	708-506	MIDDENAS	2
31C	640-005	31T	643-005	O-RING	4
N	640-005	E	643-005	O-RING	4
H		S		O-RING	4

8.3 Doorsnedetekening TA-10 BP□

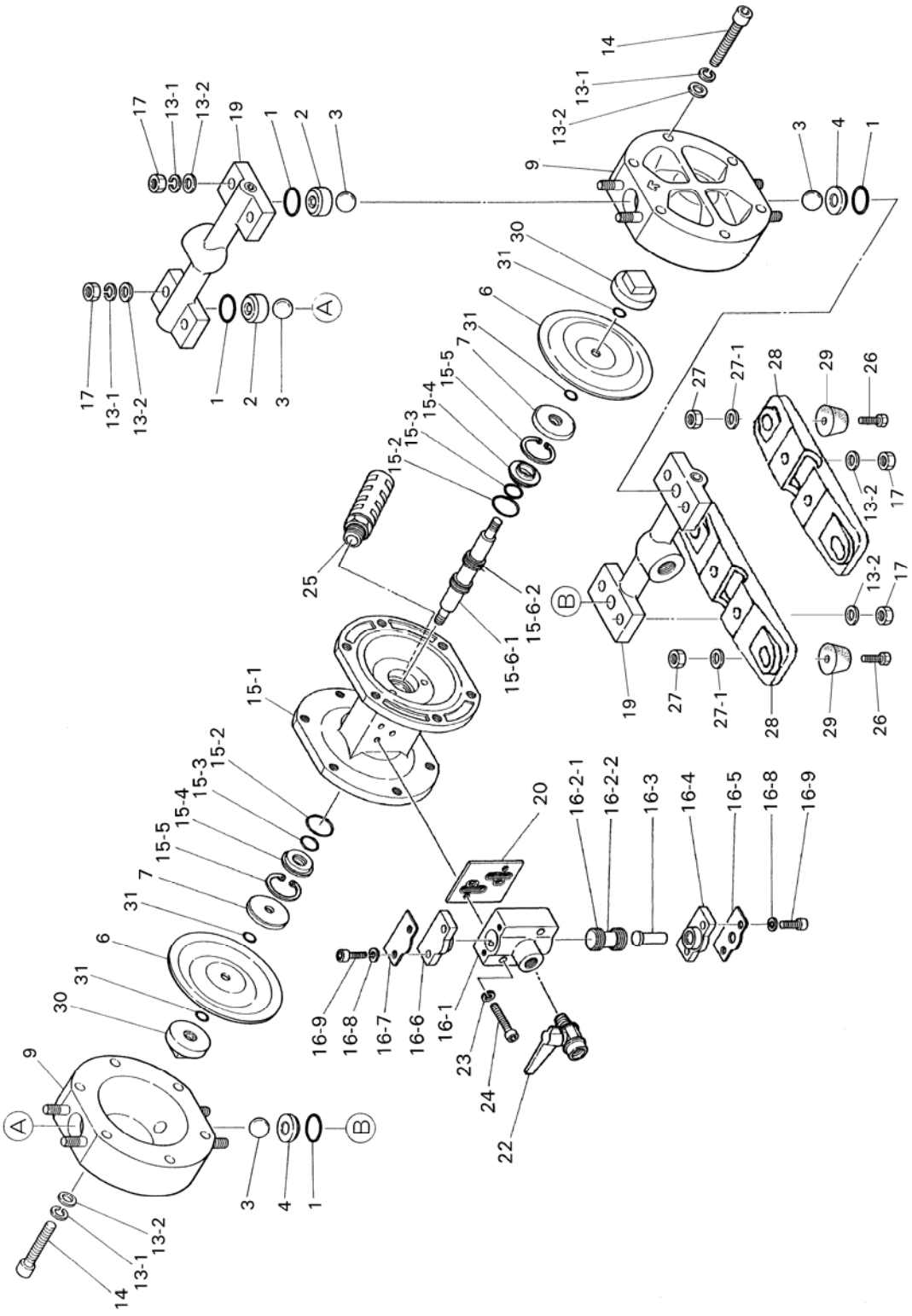

STUKLIJST TA-10-BP..					
Nr.	B P C B P N B P H	Nr.	B P T B P E B P S	BENAMING	AANTAL
1C		1T	643-018	O-RING	4
N		E	684-112	O-RING	4
H	643-018	S	684-112	O-RING	4
1C	640-018	1T		O-RING	2
N	640-018	E		O-RING	2
H		S		O-RING	2
2	771-136	2	771-136	KOGELGELEIDER	2
3C	770-970	3T	770-931	KOGEL	4
N	770-972	E	771-978	KOGEL	4
H	770-931	S	771-978	KOGEL	4
4C	770-975	4T	771-187	KOGELZITTING	2
N	770-976	E	771-187	KOGELZITTING	2
H	771-187	S	771-187	KOGELZITTING	2
6C	770-971	6T	770-933	MEMBRAAN	2
N	770-973	E	771-848	MEMBRAAN	2
H	771-372	S	771-972	MEMBRAAN	2
7	708-770	7	708-770	STEUNSCHIJF	2
9	770-967	9	770-967	POMPKAMER	2
13-1	681-300	13-1	681-300	VEERRING	16
13-2	631-329	13-2	631-329	ONDERLEGRING	20
14	682-945	14	682-945	SCHROEF	12
15		15		LUCHTMOTOR SAMENSTELLING	1
15-1	710-571	15-1	710-571	LUCHTMOTOR	1
15-2	640-130	15-2	640-130	O-RING	2
15-3	640-013	15-3	640-013	O-RING	2
15-4	708-502	15-4	708-502	GELEIDINGBUS	2
15-5	630-611	15-5	630-611	BORGRING	2
15-6	801-785	15-6	801-785	MIDDENAS SAMENSTELLING	1
15-6-1	708-501	15-6-1	708-501	MIDDENAS	1
15-6-2	681-294	15-6-2	681-294	AFDICHTING	2
16	000-500	16	000-500	LUCHTSPOELHUIS SAMENSTELLING	1
16-1	710-574	16-1	710-574	LUCHTSPOELHUIS	1
16-2	801-404	16-2	801-404	SPOEL SAMENSTELLING	1
16-2-1	770-718	16-2-1	770-718	SPOEL	1
16-2-2	681-294	16-2-2	681-294	AFDICHTING	1
16-3	706-798	16-3	706-798	HERSTELKNOP	1
16-4	771-257	16-4	771-257	SPOELAFDICHTING BENEDEN	1
16-5	710-587	16-5	710-587	SPOELPLAAT BENEDEN	1
16-6	771-356	16-6	771-356	SPOELAFDICHTING BOVEN	1
16-7	710-636	16-7	710-636	SPOELAFDICHTING BOVEN	1
16-8	681-855	16-8	681-855	VEERRING	4
16-9	682-917	16-9	682-917	SCHROEF	4
17	628-012	17	628-012	MOER	8
19	832-361	19	832-361	VERZAMELLEIDING	2
20	771-358	20	771-358	PAKKING	1
22	681-292	22	681-292	KOGELKRAAN	1
23	681-855	23	681-855	VEERRING	2
24	682-918	24	682-918	SCHROEF	2
25	681-293	25	681-293	GELUIDDEMPER	1
26	621-153	26	621-153	SCHROEF	4
27	628-012	27	628-012	MOER	4
27-1	631-329	27-1	631-329	ONDERLEGRING	4
28	771-947	28	771-947	VOET	2
29	770-551	29	770-551	RUBBERVOET	4
30	770-968	30	770-968	STEUNSCHIJF	2
31C	640-005	31T	643-005	O-RING	4
N	640-005	E	643-005	O-RING	4
H		S		O-RING	4

8.4 Doorsnedetekening TA-10-BTT, BXT

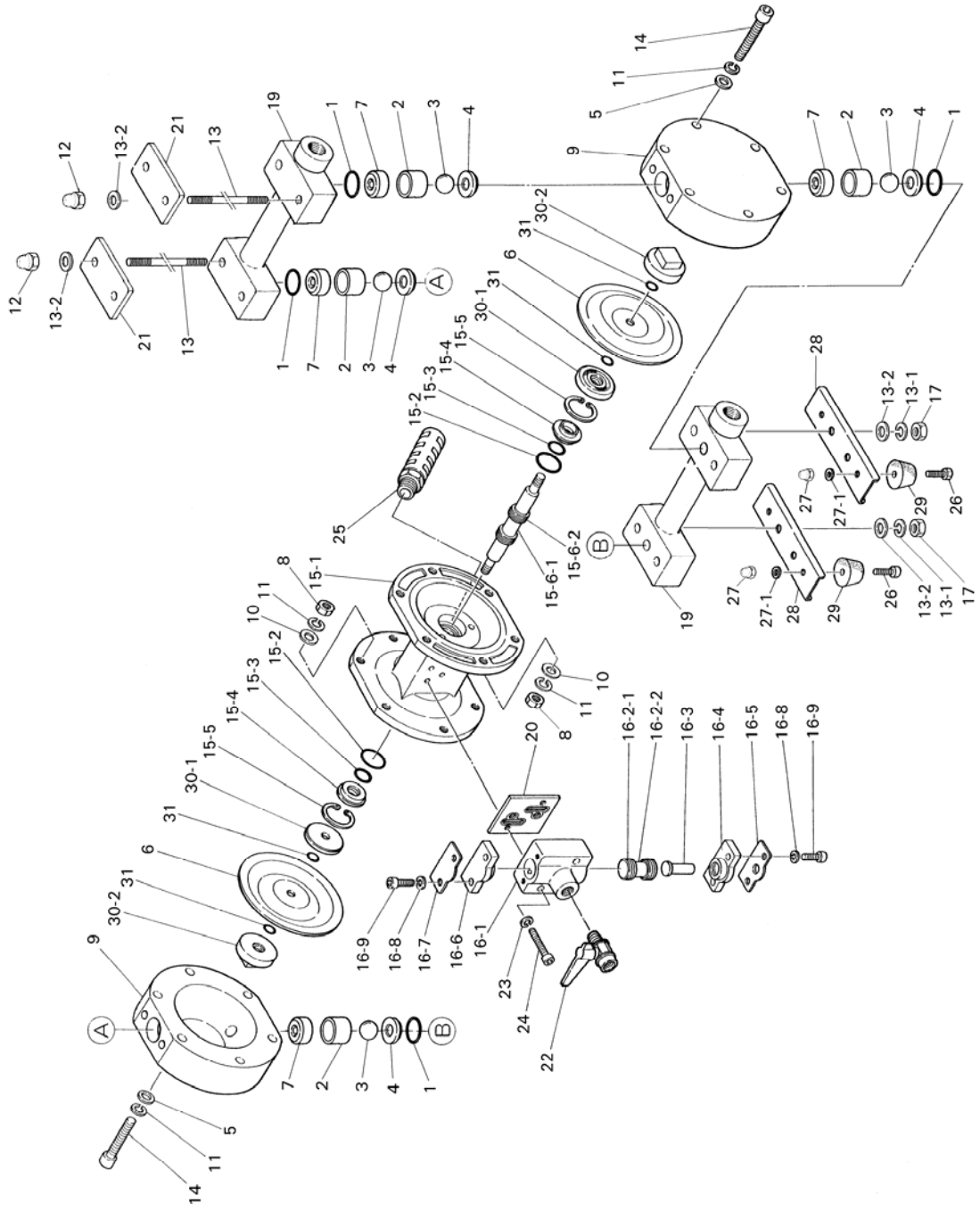

STUKLIJST

TA-10-BTT,BXT

Nr.	B T T	Nr.	B X T	BENAMING	AANTAL
1	643-018	1	643-018	O-RING	4
2	771-585	2	000-094	KLEPGELEIDER	4
3	770-931	3	770-931	KOGEL	4
4	770-983	4	000-092	KOGELZITTING	4
5	000-076	5	000-076	ONDERLEGRING	12
6	770-933	6	770-933	MEMBRAAN	2
7	770-985	7	000-093	STOPPER	4
8	628-012	8		MOER	12
9	770-987	9	000-095	POMPKAMER	2
10	631-329	10		ONDERLEGRING	12
11	681-300	11	681-300	VEERRING	12
12	000-091	12	000-091	MOERDOP	4
13	000-803	13	000-803	DRAADSTANG	2
13-1	681-855	13-1	681-855	VEERRING	4
13-2	631-328	13-2	631-328	ONDERLEGRING	8
14	621-159	14	682-945	SCHROEF	12
15		15		LUCHTMOTOR SAMENSTELLING	1
15-1	710-571 EC	15-1	710-571	LUCHTMOTOR	1
15-2	640-130	15-2	640-130	O-RING	2
15-3	640-013	15-3	640-013	O-RING	2
15-4	708-502	15-4	708-502	GELEIDINGBUS	2
15-5	630-611	15-5	630-611	BORGRING	2
15-6	801-785	15-6	801-785	MIDDENAS SAMENSTELLING	1
15-6-1	708-501	15-6-1	708-501	MIDDENAS	1
15-6-2	681-294	15-6-2	681-294	AFDICHTING	2
16	000-500	16	000-500	SPOELHUIS SAMENSTELLING	1
16-1	710-574	16-1	710-574	SPOELHUIS	1
16-2	801-404	16-2	801-404	SPOEL SAMENSTELLING	1
16-2-1	770-718	16-2-1	770-718	SPOEL	1
16-2-2	681-294	16-2-2	681-294	AFDICHTING	1
16-3	706-798	16-3	706-798	HERSTELKNOP	1
16-4	771-357	16-4	771-357	SPOELAFDICHTING BENEDEN	1
16-5	710-587	16-5	710-587	SPOELPLAAT BENEDEN	1
16-6	771-356	16-6	771-356	SPOELAFDICHTING BOVEN	1
16-7	710-636	16-7	710-636	SPOELPLAAT BOVEN	1
16-8	681-855	16-8	681-855	VEERRING	4
16-9	682-917	16-9	682-917	SCHROEF	4
17	628-010	17	628-010	MOER	4
19	000-813	19	000-096	VERZAMELLEIDING	2
20	771-358	20	771-358	PAKKING	1
21	000-800	21	000-800	AFDEKKAP	2
22	681-292	22	681-292	KOGELKRAAN	1
23	681-855	23	681-855	VEERRING	2
24	682-918	24	682-918	SCHROEF	2
25	681-293	25	681-293	GELUIDDEMPER	1
26	000-550	26	000-550	SCHROEF	4
27	000-091	27	000-091	MOERKAP	4
27-1	000-548	27-1	000-548	ONDERLEGRING	4
28	710-586	28	710-586	VOET	2
29	000-551	29	000-551	RUBBERVOET	4
30-1	708-770	30-1	708-770	STEUNSCHIJF	2
30-2	780-122	30-2	780-122	STEUNSCHIJF	2
31	643-005	31	643-005	O-RING	4



Your local contact:

SPX Process Equipment BE NV
Evenbroekveld 2-6
BE-9420 Erpe-Mere, BELGIUM
Phone: +32 (0)53 60 27 15 Fax: +32 (0)53 60 27 01
E-mail: jp-industry.be@processequipment.spx.com

For more information about our worldwide locations, approvals, certifications, and local representatives, please visit www.johnson-pump.com and www.spxpe.com.

SPX Corporation reserves the right to incorporate our latest design and material changes without notice or obligation.
Design features, materials of construction and dimensional data, as described in this bulletin, are provided for your information only and should not be relied upon unless confirmed in writing.

Copyright © 2005, 2007 SPX Corporation