Flygt Concertor®

INTELLIGENCE INTÉGRÉE DÉSORMAIS DISPONIBLE JUSQU'A 13,5KW

Assurant les mêmes fonctions intelligentes de pompage des eaux usées et les mêmes options de contrôle évolutives que Concertor 6020, la nouvelle Concertor 6030 répond aux demandes des clients pour des performances optimisées dans les stations de pompage à débits plus élevés.

Concertor 6020 a permis de trouver des solutions aux problèmes d'un grand nombre de petites stations de pompage confrontées à des colmatages fréquents ou ayant besoin d'une certaine flexibilité d'exploitation. En intégrant le modèle Concertor 6030 pour débits plus importants jusqu'à 13,5kW (équivalent à la taille 3153), les clients continuent de bénéficier d'un pompage sans aléas et d'une grande adaptabilité, tout en réalisant d'importantes économies grâce à la capacité de Concertor à réduire la consommation d'énergie.

COMPOSANTS COMMUNS

1. Variateur intégré
2. Moteur à aimants permanents équivalent IE4
3. Hydraulique Adaptive N®
4. Garniture Flygt Plug-in et système Active Seal
5. Roulements à longue durée de vie
6. Capteurs de température (variateur)
7. Compatibilité avec les passerelles et Xylem Nexicon®

6020

8. Technologie de conduction thermique sans liquide
9. Détection de fuite dans le corps du stator

6030

8. Système innovant de refroidissement en boucle fermée
9. Détection de fuite dans la chambre d'inspection

	CONCERTOR 6020	CONCERTOR 6030
Fréquence	50, 60 Hz	50, 60 Hz
Tension / Puissance nominale	200-240 V / 2,2, 4, 5,5 kW 380-480 V / 2,2, 4, 5,5, 7,3 kW	400-480 V / 8,2, 10,6, 13,4 kW
DN de refoulement	80, 100, 150 mm	80, 100, 150, 200 mm
Plage de vitesse	200-240 V : 500-3000 tr/min 380-480 V : 500-3600 tr/min	800-3000 tr/min

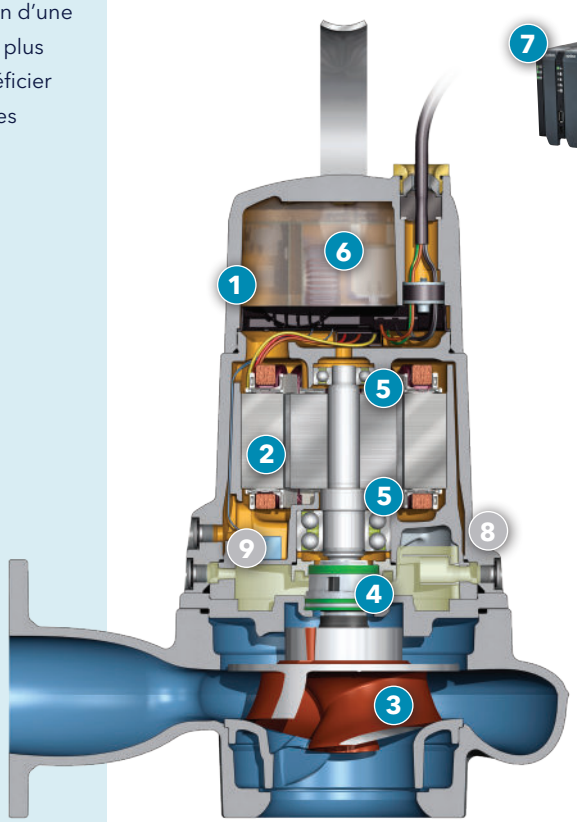

CONCERTOR 6020

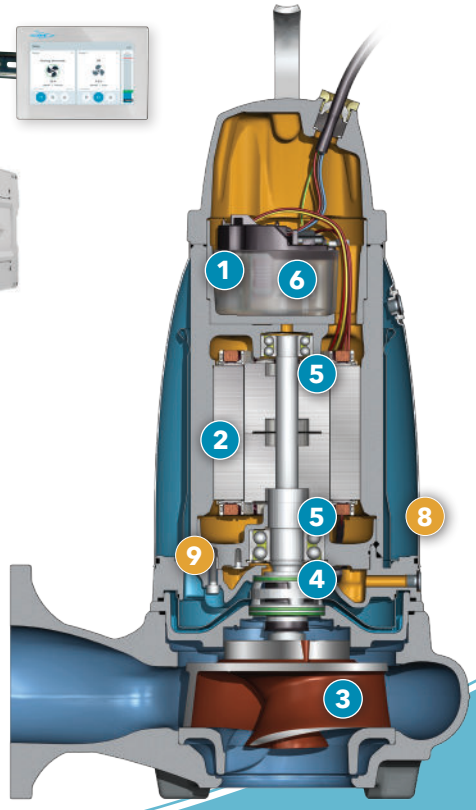

CONCERTOR 6030

FLYGT
a xylem brand

Flygt Concertor® 6020 et 6030

QUELQUES DIFFÉRENCES TECHNIQUES À CONNAÎTRE

Concertor 6020 et 6030 se différencient par leur forme.

Concertor 6020 a un corps carré.

Concertor 6030 a un corps arrondi, afin de préserver la durabilité et de limiter les matériaux utilisés.

Concertor 6020 et 6030 utilisent des systèmes de refroidissement différents.

Concertor 6020 utilise la technologie de conduction thermique, qui contribue à réduire la puissance dans les installations en fosse sèche.

Concertor 6030 utilise un système innovant de refroidissement en boucle fermée pour améliorer la flexibilité et la fiabilité de la pompe pour un débit allant jusqu'à 13,5kw (équivalent à la taille 3153), en particulier dans les installations en fosse sèche.

Les capteurs de détection de fuites de Concertor 6020 et 6030 se trouvent dans différentes parties de la pompe.

Le capteur de **Concertor 6020** se trouve dans le corps du stator. L'orientation de l'installation doit donc être définie au moment de la commande pour garantir un fonctionnement correct.

Le capteur de **Concertor 6030** se trouve dans la chambre d'inspection. Le variateur peut donc être pivoté pendant l'installation pour aligner le capteur en fonction de l'orientation de la pompe.

UN SYSTÈME ÉVOLUTIF

	Système Flygt Concertor N	DP	XPC
Détection de colmatage et nettoyage de pompe	•	•	•
Conception de roue N Adaptive de nouvelle génération	•	•	•
Facteur de puissance toujours > 0,9	•	•	•
Sens de rotation de la roue toujours correct	•	•	•
Démarrage progressif	•	•	•
Arrêt progressif		•	•
Plusieurs alarmes		•	•
Réinitialisation automatique de la mise en sécurité		•	•
Communication Modbus		•	•
Journal d'état et historique		•	•
IHM et serveur web		•	•
Entrée en cas d'urgence (flotteur HL)		•	•
Contrôleur de station de pompage			•
Économiseur d'énergie			•
Nettoyage des postes et des tuyauteries de refoulement			•
Contrôle externe de la vitesse (4-20 mA ou Modbus)		•	

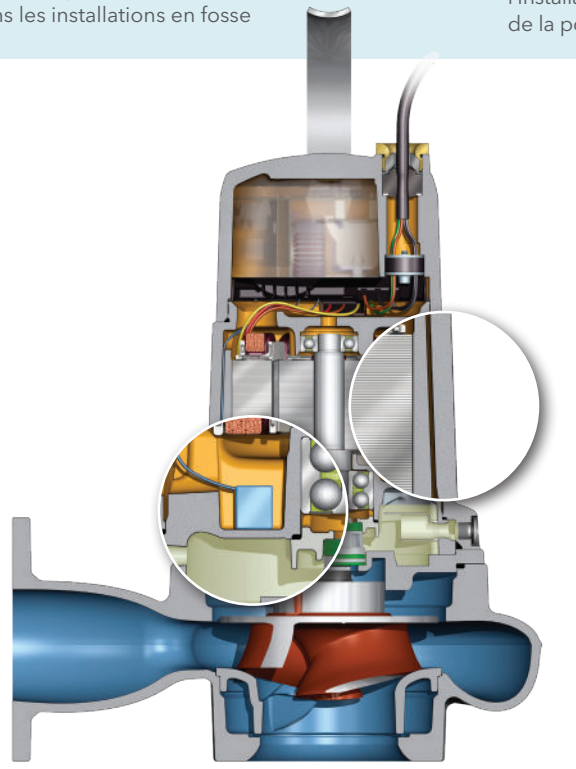

CONCERTOR 6020

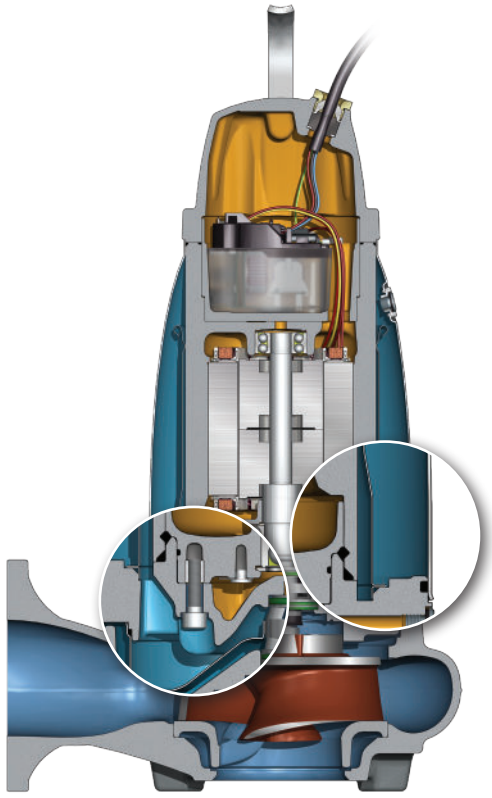

CONCERTOR 6030

© 2024 Xylem. Tous droits réservés.