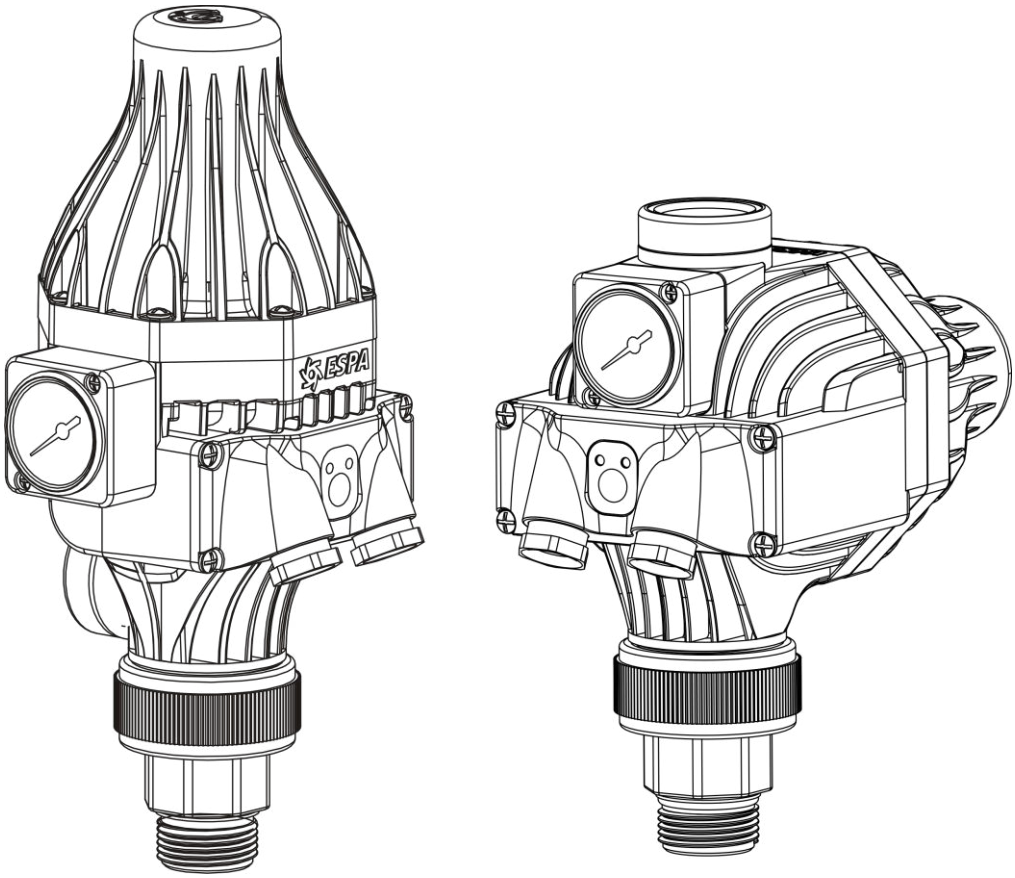

PRESSDRIVE
PRESSDRIVE 05

ES **Manual de instrucciones** *(instrucciones originales)* **5**

EN **Instruction manual** *(translation)*..... **8**

FR **Manuel d'instructions** *(traduction)*..... **1**

DE **Gebrauchsanweisung** *(Übersetzung)* **14**

IT **Manuale d'istruzioni** *(traduzione)* **17**

PT **Manual de instruções** *(tradução)* **20**

NL **Handleiding** *(vertaling)* **23**

RU **Инструкция по монтажу и эксплуатации**
(Перевод с оригинального испанского) **26**

AR تعليمات التشغيل (ترجمة من الإسبانية الأصلي)..... **29**

DECLARACION DE CONFORMIDAD CE

ES: DECLARACIÓN DE CONFORMIDAD

Declaramos, bajo nuestra responsabilidad, que los productos de este manual cumplen con las siguientes directivas comunitarias y normas técnicas:

- Directiva 2011/65/UE (Restricciones a la utilización de sustancias peligrosas): Norma EN 50581.
- Directiva 2014/30/UE (CEM): Normas EN 61000-6-1 y EN 61000-6-3
- Directiva 2014/35/UE (Baja Tensión): Norma IEC 61010-1

EN: EVIDENCE OF CONFORMITY

We declare, under our responsibility, that the products in this manual comply with the following directives and standards:

- Directive 2011/65/UE (Restriction of hazardous substances): Standard EN 50581.
- Directive EMC 2014/30/EU (Electromagnetic compatibility): Standard EN 61000-6-1 y EN 61000-6-3.
- Directive 2014/35/EU (Low voltage): Standard IEC 61010-1.

FR: DECLARATION DE CONFORMITÉ

Nous déclarons, sous notre responsabilité, que les produits figurant dans ce manuel sont conformes aux directives et normes suivantes:

- Directive 2011/65/UE (Limitation de l'utilisation des substances dangereuses) : Norme EN 50581.
- Directive Compatibilité Electromagnétique 2014/30/UE: Norme EN 61000-6-1 et EN 61000-6-3
- Directive Basse Tension 2014/35/UE: Norme IEC 61010-1.

DE: KONFORMITÄTSERKLÄRUNG

Erklären unter unserer Verantwortung, dass das Produkt in diesem Handbuch erfüllen mit den folgenden Richtlinien und Normen:

- Richtlinie 2011/65/UE (RoHS II): Norm EN 50581.
- Richtlinien der Elektromagnetischen Verträglich 2014/30/UE: Vorschrift EN 61000-6-1 und EN 61000-6-3
- Niederspannungs Richtlinien 2014/35/UE: Vorschrift IEC 61010-1.

IT: DICHIARAZIONE DI CONFORMITÀ

Dichiariamo sotto la nostra responsabilità che i prodotti presenti in questo manuale sono conformi alle seguenti direttive e norme:

- Direttiva 2011/65/UE (RoHS II): Norma EN 50581.
- Direttiva 2014/30/UE (Compatibilita elettro-magnetica): Norma EN 61000-6-1 e alla EN 61000-6-3
- Direttiva 2014/35/UE (Bassa Tensione): Norma IEC 61010-1

PT: DECLARAÇÃO DE CONFORMIDADE

Declaramos sob nossa responsabilidade que os produtos deste manual cumprir as seguintes diretrizes e normas:

- Directiva 2011/65/UE (RoHS II): Norme EN 50581.
- Directiva 2014/30/UE (Compatibilidade Electromagnética): Norme EN 61000-6-1 e a EN 61000-6-3
- Directiva 2014/35/UE (Baixa tensão): Norma IEC 61010-1

NL: VERKLARING VAN OVEREENSTEMMING

Wij verklaren onder onze verantwoordelijkheid dat de producten in deze handleiding voldoen aan de volgende EU-richtlijnen en technische normen:

- Richtlijn 2011/65/UE (RoHS II): Norm EN 50581.
- Richtlijn 2014/30/UE (EMC): Normen EN 61000-6-1 en EN 61000-6-3
- Richtlijn 2014/35/UE (laagspanning): Normen IEC 61010-1.

RU: ДЕКЛАРАЦИЯ СООТВЕТСТВИЯ

Под свою ответственность мы заявляем, что продукты, представленные в этом руководстве, соответствуют следующим директивам сообщества и техническим стандартам:

- Директива 2011/65/EU (Ограничения на использование опасных веществ): Стандарт EN 50581.
- Директива 2014/30 / EC (EMC): Стандарты EN 61000-6-1 и EN 61000-6-3
- Директива 2014/35 / EU (Низкоенапряжение): Стандарты IEC 61010-1.

AR: إعلان المطابقة

نعلن، بموجب مسؤوليتنا، أن المنتجات الواردة في هذا الدليل تتوافق مع توجيهات المجتمع والمعايير الفنية التالية:

- التوجيه UE/65/2011 (قيود استخدام المواد الخطرة): معيار EN 50581.
- التوجيه UE/30/2014 (اختبار التوافق المغناطيسي): معايير EN 61000-6-1 وEN 61000-6-3
- التوجيه UE/35/2014 (الجهد المنخفض): معايير IEC 61010-1

Banyoles, 18 de enero de 2022



Josep Unyó (Technical Manager)
ESPA 2025, S.L.
Ctra. de Mieres, s/n 17820 BANYOLES
Girona - SPAIN

EVIDENCE OF CONFORMITY

We declare, under our responsibility, that the products in this manual comply with the following directives and standards:

- Directive 2011/65/UE (Restriction of hazardous substances): Standard EN 50581.
- Directive EMC 2014/30/EU (Electromagnetic compatibility):Standard EN 61000-6-1 y EN 61000-6-3.
  Directive 2014/35/EU (Low voltage):Standard IEC 61010-1.
-

Banyoles, January 18th 2022



Josep Unyó (Technical Manager)
ESPA 2025, SL
Ctra. de Mieres, s/n – 17820 Banyoles
Girona – Spain

Instrucciones de seguridad y prevención de daños para las personas y equipos

(Véase figura 8)

A	Atención a los límites de empleo.	**I**	Este aparato pueden utilizarlo niños con edad de 8 años y superior y personas con capacidades físicas, sensoriales o mentales reducidas o falta de experiencia y conocimiento, si se les ha dado la supervisión o formación apropiadas respecto al uso del aparato de una manera segura y comprenden los peligros que implica. Los niños no deben jugar con el equipo. La limpieza y el mantenimiento a realizar por el usuario no deben realizarlos los niños sin supervisión.
B	La tensión de la placa tiene que ser la misma que la de la red.		
C	Conecte el equipo a la red mediante un interruptor omnipolar con una distancia de apertura de los contactos de, al menos, 3 mm. Los terminales de los equipos no provistos de base Schuko deben conectarse dentro de cajas de conexiones destinadas a tal fin.		
D	Como protección suplementaria de las descargas eléctricas letales, instale un interruptor diferencial de elevada sensibilidad (0,03 A) asociado a un interruptor magnetotérmico omnipolar de 15 A.		
E	Efectúe la toma a tierra de la unidad.		
F	Utilice el equipo en el campo de prestaciones indicado en la placa.	**J**	Atención a las pérdidas accidentales. No exponga la electrobomba a la intemperie.
G	Recuerde cebar la bomba.	**K**	Desconectar de la corriente antes de cualquier intervención de mantenimiento.
H	Atención a los líquidos y ambientes peligrosos	**L**	Atención a la formación de hielo.

Contenido

Advertencia para la seguridad de personas y cosas ..5
1. Generalidades 5
2. Manipulación.....6
3. Instalación 6
3.1. Fijación 6
3.2. Montaje de las tuberías de impulsión.....6
3.3. Conexión eléctrica.....6
3.4. Controles previos a la puesta en marcha inicial 6
4. Puesta en marcha 6
4.1. Puesta en marcha del grupo 6
4.2. Fallo por falta de agua y reintentos.....6
4.3. Caudal mínimo 7
4.4. Regulación de la presión de arranque 7
5. Mantenimiento 7
6. Relación de posibles averías, causas y soluciones 7
7. Datos técnicos 7
8. Esquemas de conexión 32
9. Ilustraciones.....32

Advertencia para la seguridad de personas y cosas

La siguiente simbología ⚠ ⚠ junto a un párrafo indican la posibilidad de peligro como consecuencia de no respetar las prescripciones correspondientes.

⚠ **PELIGRO riesgo de electrocución** La no advertencia de esta prescripción comporta un riesgo de electrocución.

⚠ **PELIGRO** La no advertencia de esta prescripción comporta un riesgo de daño a las personas o cosas.

⚠ ***ATENCIÓN*** *La no advertencia de esta prescripción comporta un riesgo de daños a la bomba o a la instalación.*

De acuerdo con la norma EN-60730-2-6, esta es una unidad de montaje independiente, tipo 1B, para la instalación a prueba de inundaciones en entornos limpios o ligeramente contaminados. Grado de contaminación 2.

Pulso de voltaje de 2500 V.

Categoria de sobretensión: CAT II.

1. GENERALIDADES

Las instrucciones que facilitamos tienen por objeto la correcta instalación y óptimo rendimiento de los grupos automáticos de agua a presión constante.

⚠ Lea estas instrucciones antes de realizar la instalación.

Guárdelas para futuras consultas.

⚠ El adecuado seguimiento de las instrucciones de instalación y uso, así como de los esquemas de conexión eléctricos garantiza el buen funcionamiento del equipo.

⚠ La omisión de las instrucciones de este manual puede derivar consecuencias de todo tipo, acerca de las cuales declinamos cualquier responsabilidad.

El PRESSDRIVE es un equipo totalmente silencioso y está concebido para el suministro automático de agua a una o dos viviendas. Fabricado para trabajar con aguas limpias.

Es un equipo compacto compuesto de interruptor de nivel, válvula de retención y pulsador de rearme.

Ha sido desarrollado para mantener una presión constante. Evita que la bomba pueda funcionar sin agua. Evita el golpe de ariete. No precisa precarga de aire ni regulación. Con reserva de agua para evitar la puesta en marcha en caso de goteo de algún grifo.

Con un consumo de agua superior a 1 l/min la bomba está siempre en marcha.

Para la bomba cuando ésta llega a la máxima presión, teniendo en cuenta que el diferencial debe ser mayor de 0.7 bares.

2. MANIPULACIÓN

Se suministra en un embalaje adecuado para evitar su deterioro durante el transporte. Antes de desembalar el producto revise que el envoltorio no haya sufrido daños ni esté deformado.

Manipule el producto con cuidado y con las herramientas adecuadas.

3. INSTALACIÓN

Estos equipos están concebidos para su uso en interiores.

3.1. Fijación

Montar el kit directamente en la impulsión de la bomba o en serie con la tubería de impulsión, mediante el racor incorporado, como se muestra en las figuras 1 y 2. Asegurar la estanqueidad de los racores (por ejemplo, con cinta teflón).

ATENCION: El kit debe quedar siempre en posición vertical, con la boca de aspiración en la cara inferior y la impulsión en la superior. El manómetro quedara en posición normal de lectura.

Se procurará que esté a salvo de posibles inundaciones, que esté protegido de las inclemencias del tiempo y se le proporcionará una buena ventilación.

Si la bomba en la que está instalado el PRESSDRIVE, está conectada directamente a la red, hay que tener en cuenta que la presión de entrada se suma a la presión de la bomba, y que la presión final no puede superar los 10 bares.

Se puede intercalar en una instalación siempre que exista caudal suficiente para alimentarse.

Ver esquemas de instalación.

3.2. Montaje de las tuberías de impulsión

Se recomienda utilizar tuberías de un diámetro igual al de la boca de impulsión o mayor para reducir las pérdidas de carga en tramos largos y sinuosos de tuberías.

La tubería no debe apoyarse nunca directamente sobre el grupo de presión y debe asegurarse una perfecta estanqueidad.

Se aconseja instalar tubo flexible anti vibración para evitar que la rigidez de las tuberías pueda romper el equipo (Fig. 2)

No es necesario instalar válvula de retención.

3.3. Conexión eléctrica

La instalación eléctrica deberá disponer de un sistema de separación múltiple con abertura de contactos 3 mm.

La protección del sistema se basará en un interruptor diferencial (Δfn = 30 mA).

Los cables de conexión eléctrica deben corresponder, al menos, al tipo H05 RN-F, (según 60245 IEC 57), de secciones comprendidas entre 1 y 1,5 mm^2, una longitud de 1,5 m., conductor de puesta a tierra y disponer de terminales de conexión.

El conexionado y su dimensionamiento deben ser efectuados por un instalador autorizado, según las necesidades de la instalación y siguiendo las normativas vigentes en cada país.

Las conexiones eléctricas se realizarán del siguiente modo:

1º: conexión del equipo Pressdrive a la bomba.

2º: conexión de la bomba a la red.

La intensidad nominal máxima de la bomba no puede superar los 12 A. y la potencia absorbida del motor (P1) no debe superar los 2,5 kW.

Los dispositivos de desconexión se instalarán en las proximidades de la unidad, en un lugar visible y accesible, cuyo acceso no sea dificultado por el propio equipo.

Siga las instrucciones de las figuras 3 y 4 para una correcta instalación eléctrica.

El fabricante declina cualquier responsabilidad por los daños causados por conexiones erróneas.

3.4. Controles previos a la puesta en marcha inicial

Compruebe que la tensión y frecuencia de la red corresponde a la indicada en la placa de características.

Asegúrese que el eje de la bomba gira libremente.

Llene de agua completamente el cuerpo bomba por el tapón de cebado. Si ha instalado válvula de pie, llene la tubería de aspiración.

Asegúrese de que no exista ninguna junta o racor con pérdidas.

LA BOMBA NO DEBE FUNCIONAR NUNCA EN SECO.

4. PUESTA EN MARCHA

4.1 Puesta en marcha del grupo.

Mantenga un grifo de salida de agua abierto para purgar el aire de la instalación.

Conecte el interruptor de suministro. El grupo se pone en marcha durante 10". El indicador LINE de color verde, parpadea rápidamente.

Pasado este tiempo:

- Si el grupo suministra agua normalmente, el motor queda funcionando y el indicador LINE, de color verde, brilla fijo.
- Si la bomba no se ha cebado, a los 10" se produce el error por falta de agua. El indicador FAULT, de color rojo, parpadea y el motor se detiene. Para cebar la bomba pulse la tecla RESET.

Terminada esta operación cierre el grifo y el grupo parará a los 10". El indicador LINE de color verde parpadea lentamente. Es el modo "en espera".

4.2 Fallo por falta de agua y reintentos.

Si el Pressdrive detecta que la bomba funciona sin agua, detiene el motor. El indicador FAULT, de color rojo, parpadea. El Pressdrive intentará arrancar de nuevo al cabo de 1', 5', 15' y 1 hora (Fig. 7). Si los reintentos no tienen éxito el Pressdrive quedará en fallo permanente. El indicador FAULT, de color rojo,

queda iluminado.

Para interrumpir el ciclo de reintentos o para reiniciar del fallo permanente, pulsar la tecla RESET.

4.3 Caudal mínimo.

Cuando el caudal suministrado por el grupo es inferior a 1 l/min, el indicador LINE, de color verde, parpadea muy rápidamente. A los 10" se produce el paro normal del motor. El grupo queda "en espera".

4.4 Regulación de la presión de arranque

La regulación de la presión de arranque se efectúa mediante el tornillo situado en la parte superior del Kit (fig. 5).

Abra un grifo de la instalación y lea la presión que marca el manómetro en el momento del arranque.

Actúe sobre el tornillo de regulación en el sentido deseado. Normalmente se debe ajustar el arranque 0.2 bar (3 psi) superior a la presión estática de la instalación por encima del kit.

5. MANTENIMIENTO

Nuestros grupos automáticos de agua a presión constante están exentos de mantenimiento.

Limpiar el equipo con un paño húmedo y sin utilizar productos agresivos.

En épocas de heladas tenga la precaución de vaciar las tuberías.

Si la inactividad del equipo va a ser prolongada se recomienda desmontarlo y guardarlo en un lugar seco y ventilado.

ATENCIÓN: en caso de avería, la manipulación del equipo sólo puede ser efectuada por un servicio técnico autorizado.

La Relación de Servicios Técnicos Oficiales se encuentra en www.espa.com.

Llegado el momento de desechar el producto, este no contiene ningún material tóxico ni contaminante. Los componentes principales están debidamente identificados para poder proceder a un desguace selectivo.

6. POSIBLES AVERIAS, CAUSAS Y SOLUCIONES

1) El grupo no para.
2) El motor funciona, pero no da caudal.
3) Presión insuficiente.
4) El grupo arranca y para continuamente.
5) El grupo no arranca.

1	2	3	4	5	CAUSAS	SOLUCIONES
	X				Alguna válvula de compuerta cerrada.	Abrir dicha válvula.
X			X		Pérdida de agua por algún grifo o cisterna de WC.	Subsane dicha pérdida.
				X	Falta de agua.	Esperar la recuperación del nivel y pulsar el rearme.
				X	Bomba bloqueada.	Contacte con personal cualificado.
		X			Altura manométrica total superior a la prevista.	Verifique altura geométrica más pérdidas de carga.
X	X	X			Entrada de aire por el conducto de aspiración.	Selle bien racores y juntas.
				X	Falta de tensión.	Controle los fusibles.
X		X			Pérdida de agua por el tubo de impulsión.	Subsane dicha pérdida.
				X	La columna de agua es superior a la presión de puesta en marcha del grupo.	Verificar la regulación del arranque del grupo.

7. CARACTERÍSTICAS TÉCNICAS

Temperatura del líquido:.....4ºC - 60ºC
Temperatura ambiente: .....0ºC - 40ºC
Temperatura de almacenamiento:..... -10ºC - 50ºC
Humedad relativa ambiente máxima:.....95%
Altitud máxima ……..1500 m.
Presión de arranque: ..... 1.5 - 2.5 bar.

Damage prevention and safety instructions (See figure 8)

A	Warning! Observe limitations of use.	**I**	This apparatus may be used by children 8 years or older and persons with reduced physical, sensory or mental capacities, or lacking experience and knowledge, if they are supervised or receive adequate training on the safe use of the apparatus and understand the dangers. Children should not be allowed to play with the equipment. Children should not perform the ordinary cleaning and maintenance tasks without supervision.
B	The name plate voltage must be the same as the mains voltage.		
C	Connect the unit to the mains via an omnipolar switch with at least a 3 mm opening between contacts. The terminals of the equipment not provided with a Schuko base must be connected inside connection boxes designed for this purpose.		
D	Install a high-sensitivity differential switch (0.03A) as extra protection against lethal electric shocks associated with a 15 A omnipolar circuit breaker.		
E	Connect the unit to the ground.		
F	Use unit only within performance limits indicated on the name plate.	**J**	Caution! Look out for accidental leaks. Do not expose pump to bad weather.
G	Remember to prime pump.	**K**	Cut out power supply before servicing pump.
H	Be careful with hazardous liquids and environments	**L**	Caution! Avoid icing.

Contents

Safety precautions 8
1. General information 8
2. Handling 9
3. Installation 9
3.1. Fixing.....9
3.2. Discharge pipe assembly 9
3.3. Electrical connection 9
3.4. Pre-start checks 9
4. Starting 9
4.1. Starting up the group.....9
4.2. Lack of water fault and retries 9
4.3. Minimum flow 9
4.4. Adjusting the start-up pressure 9
5. Maintenance 10
6. Possible faults, causes and solutions.....10
7. Technical data 10
8. Wiring diagrams.....32
9. Illustrations.....32

Safety precautions

This symbol  together with one of the following words “Danger” or “Warning” indicates the risk level deriving from failure to observe the prescribed safety precautions:



DANGER risk of electric shock — Warns that failure to observe the pre cautions involves a risk of electric shock.



DANGER — Warns that failure to observe the pre cautions involves a risk of damage to persons and/or things.



WARNING — Warns that failure to observe the pre cautions involves the risk of damaging the pump and/or the facility

According to IEC 60730-2-6, this is a unit of independent assembly, type 1B, for flood proof installation in clean or slightly contaminated environments. Pollution degree 2.

Pulse rating voltage 2500 V.

Overvoltage category: CAT II.

1. GENERAL INFORMATION

These instructions are designed to ensure the correct installation and best use of our automatic constant water pressure assemblies.



Read these instructions before installing the unit.
Save them for future reference.



Correct pump operation is assured providing the instructions on electrical connection, installation and use are strictly adhered to.



Failure to adhere to the instructions can result in premature failure of the pump and voiding of the warranty.

PRESSDRIVE is completely silent and are designed to provide an automatic supply of clean water to one or two dwellings.

It is a compact kit comprising a check valve, electronic circuit and reset button.

It is designed to maintain constant pressure. It does not permit the pump to operate without water and avoids water hammering. It requires no preloading of air or adjustment. It has a water reserve to prevent the unit from being started by a dripping tap.

If water consumption is more than 1 l/min the pump will operate continuously.

When the pump reaches maximum pressure the unit automatically switches the pump off. Unit selection must take into account the fact that the differential must be over 0.7 bars.

2. HANDLING

The unit is supplied suitably packaged to prevent damage in transit. Before unpacking, check that the packaging has not been damaged or deformed,

Lift and handle the product with care and with the right tools.

3. INSTALLATION

These units are designed for indoor use.

3.1. Fitting the Kit

Fit the kit directly at the discharge of the pump, or in line with the discharge pipes, using the connector supplied, as shown in Figures 1 and 2. Ensure that the connectors are watertight (e.g. by using Teflon tape).

NOTE: The kit must remain in the vertical position at all times, with the suction mouth at the bottom and the discharge mouth at the top. The pressure gauge will be fitted in the normal reading position

The assembly should be protected from the risk of flooding and installed in a sheltered place but well ventilated place.

If the pump to which the Kit is fitted is directly connected to the mains supply, it must be remembered that the incoming pressure must be added to that provided by the pump. Total pressure may never exceed 10 bars.

It can be fitted to any installation that has sufficient feed flow.

See installation diagrams.

3.2. Discharge pipe assembly

The discharge pipework diameter should be equal to or larger than that of the pump discharge. It should not rest against the pressure unit and should be checked for water- tightness.

We recommend the use of a flexible anti-vibration hose on the discharge, as direct connection to rigid pipework could cause damage to the PRESSDRIVE (Fig. 2).

No check valve needs to be installed.

3.3. Electrical connection

The electrical installation must have a multiple isolator with minimum 3 mm contact openings, The protection of the system will be based on a differential switch (Δfn = 30 mA)

The electrical connection cables must correspond, at least, to type H05 RN-F, (according to 60245 IEC 57), with sections between 1 and 1.5 mm2.

The connection and its dimensioning must be performed by a qualified installer according to the needs of the facility and following the regulations in force in each country.

Nominal pump current should be no higher than 12A and the maximum motor power (P1) should never exceed 2.5 Kw.

The disconnection devices will be installed in the vicinity of the unit, in a visible and accessible place, whose access is not hindered by the equipment itself.

Follow instructions given on fig.3 and 4 for correct electrical connection.

The manufacturer declines any responsibility for damage caused by wrong connections.

3.4. Pre-start checks

Ensure the voltage and frequency of the supply corresponds to the values indicated on the electrical data label.

Ensure that the pump shaft is rotating freely.

Fill the pump body with water through the self priming plug opening. If a foot valve has been installed, also fill the suction pipe.

Check all joints and connections for leaks.

THIS PUMP MUST NEVER BE DRY RUN.

4. STARTING

4.1 Starting up the group

Leave a water spout open to purge the air from the installation.

Connect the water supply cut-off. The group starts running for 10". The green LINE indicator flashes quickly.

When the time is up:

- If the group supplies water as normal, the motor continues operating and the green LINE indicator is continuously lit.
- If the pump has not been primed, after 10" an error is caused due to lack of water. The red FAULT indicator flashes and the motor stops. To prime the pump press the RESET key.

At the end of this operation close the spout and the group will stop after 10". The green LINE indicator flashes slowly. It is in "standby" mode.

4.2 Lack of water fault and retries

If the PRESSDRIVE detects the pump is working without water it stops the motor. The red FAULT indicator flashes. The PRESSDRIVE will attempt to start up again after 1', 5', 15' and 1 hour (Fig. 7). If the retries fail the PRESSDRIVE will enter permanent fault mode. The red FAULT indicator remains lit.

To interrupt the retry cycle or to restart from permanent fault mode, press the RESET key.

4.3 Minimum flow

When the flow supplied by the group is less than 1 l/m, the green LINE indicator flashes very quickly. After 10" the normal motor stop occurs. The group changes to "standby".

4.4 Adjusting the start-up pressure

The start-up pressure is adjusted using the screw located on top of the Kit (Fig. 5).

Switch on a tap in the installation and read the pressure shown on the pressure gauge at the moment of starting.

Turn the adjusting screw in the desired direction. The start-up pressure should normally be set 0.2 bar (3 psi) over the static pressure of the installation above the kit.

5. MAINTENANCE

Our PRESSDRIVE require no specific maintenance.

Clean the unit with a damp cloth without using harsh products.



If the unit is not to be operated for a long period it is recommended to remove it from the installation, drain down and store in a dry, well ventilated place.

ATTENTION: In the event of faults or damage occurring to the pump, repairs should only be carried out by an authorised service agent.

The Official Technical Services list is in www.espa.com.

.

When the unit is eventually disposed of, please note that it contains no toxic or polluting material. All main components are material identified to allow selective disposal

6. POSSIBLE FAULTS, CAUSES AND SOLUTIONS

1) The assembly does not shut down.
2) The motor operates but provides no flow.
3) The pressure is not sufficient.
4) The assembly is constantly stopping and starting.
5) The assembly does not start.

1	2	3	4	5	POSSIBLE PROBLEM	SOLUTIONS
	X				Closed gate valve	Open valve
X			X		Tap or cistern leak	Repair leak
				X	No water	Wait till water level recovered and press red button
				X	Pump blocked	Call service engineer
		X			Total head height	Chk. geometric ht. plus loss of head
X	X	X			Air entering suction channel	Carefully seal all joints and connectors
				X	No power	Check fuses
X		X			Leak in discharge pipework	repair leak
				X	The static head is greater than the assembly start pressure	Chk. start-up setting is correct

7. TECNICHAL CARACTERISTICS

Liquid temperature:.....4ºC - 60ºC
Ambient temperature: .....0ºC - 40ºC
Storage temperature:..... -10ºC - 50ºC
Ambient relative humidity, max.:.....95%
Maximum altitude ……..1500 m.
Start up pressure:……..1.5 - 2.5 bar.

Indications de sécurité pour les personnes et prévention des dommages à la pompe et aux choses. (Voir figure 8)

A	Attention aux limitations d'utilisation.	**I**	Cet appareil peut être utilisé par des enfants de 8 ans et plus, ainsi que des personnes aux capacités physiques, sensorielles ou mentales réduites, ou qui manquent d'expérience et de connaissance, dès lors que ces personnes sont supervisées lors de l'usage de l'appareil ou qu'elles ont reçu la formation adéquate pour une utilisation sécurisée et qu'elles comprennent les risques existants. Les enfants ne doivent pas jouer avec l'equipe. Les tâches de nettoyage et d'entretien que l'utilisateur doit effectuer ne doivent pas être réalisées par des enfants sans surveillance
B	La tension indiquée sur la plaque doit être identique à celle du secteur.		
C	Connecter le groupe au secteur par l'intermédiaire d'un interrupteur omnipolaire avec une distance d'ouverture des contacts d'au moins 3 mm. Les bornes de l'équipement non muni d'une embase Schuko doivent être connectées à l'intérieur de boîtiers de connexion prévus à cet effet.		
D	Comme protection supplémentaire contre les décharges électriques mortelles, installer un interrupteur différentiel à haute sensibilité (0,03 A) associé à un interrupteur magnéthotermique omnipolaire 15 A.		
E	Effectuer la mise à la terre du groupe.	**J**	Attention aux fuites accidentelles. Ne pas exposer la pompe aux intempéries.
F	Utiliser le groupe en respectant les limites de performances indiquées sur la plaque.	**K**	Couper l'alimentation électrique de l'électropompe avant toute intervention d'entretien.
G	Ne pas oublier d'amorcer la pompe.	**L**	Attention à la formation de glace.
H	Attention aux liquides et aux milieux dangereux.		

Sommaire

Avertissements pour la sécurité des personnes et des choses
1. Généralités 11
2. Manipulation 12
3. Installation 12
   3.1. Fixation 12
   3.2. Pose des tuyaux de refoulement 12
   3.3. Branchement électrique 12
   3.4. Contrôles préalables à la première mise en marche... 12
4. Mise en marche 12
   4.1. Mise en marche du groupe 12
   4.2. Erreur par manque d'eau et nouvelles tentatives 12
   4.3. Débit minimum 13
   4.4. Régulation de la pression de démarrage 13
5. Entretien 13
6. Pannes éventuelles, causes et solutions 13
7. Données techniques 13
8. Schémas de câblage 32
9. Illustrations 32

Avertissements pour la sécurité des personnes et des choses

Le symbole ⚠ ⚠ associé à l'un des mots: "Danger" et "Avertissement" indique la possibilité de danger dérivant du non-respect de la prescription correspondante, suivant les spécifications suivantes:

DANGER tension dangereuse	Avertit que le non observation de la prescription comporte un risque de choc électrique.
DANGER	Avertit que le non observation de la prescription comporte un risque de lésion ou dommage aux personnes et/ou aux choses
AVERTISSEMENT	Avertit que le non observation de la prescription comporte un risque de dommage à la pompe et/ou à l'installation

Conformément à la norme EN-60730-2-6, cette unité est une unité à montage indépendant de type 1B, pour l'installation résistant aux inondations en milieu propre ou légèrement pollué. Degré de pollution 2.

Impulsion de tension de 2 500 V.

Catégorie de surtension : CAT II.

1. GENERALITES

Les conseils suivants ont pour objet de permettre une installation correcte et un rendement optimal des groupes de pression.

⚠ Lisez ces instructions avant d'installer le groupe.
Conservez-les pour référence future.

⚠ Un respect sans faille des instructions d'installation et d'emploi ainsi que du schéma de connexions électriques garantit le bon fonctionnement de la pompe.

⚠ L'omission des instructions de ce manuel peut produire surcharges au moteur, la diminution des caractéristiques techniques, la réduction de la vie de la pompe et d'autres conséquences, dont nous déclinons toute responsabilité.

Les groupes de pression son tout à fait silencieux et sont conçus pour alimenter automatiquement en eau, 1 ou 2 logements. Ils sont faits pour travailler en eaux claires.

PRESSDRIVE est un équipement compact, constitué d'un clapet de retenue, circuit électronique et bouton de réarmement.

C'est un appareil conçu pour maintenir une pression constante. Il évite à la pompe de fonctionner sans eau, et empêche les coups de bélier.

Il n'a pas besoin d'être préchargé en air ni réglé. Avec une réserve d'eau, il évite la mise en marche en cas de fuite d'un robinet.

Pur un débit supérieur à 1 l/min la pompe est toujours en marche.

Le Kit déconnecte la pompe à la pression maximum correspondante, à condition que la protection différentielle soit supérieure à 0,7 bars.

2. MANIPULATION

L'équipe est livrée convenablement emballé pour éviter tout dommage pendant le transport. Avant de déballer, vérifiez que l'emballage n'a pas été endommagé ou déformé.

Soulever et manipuler le produit avec prudence et avec les bons outils.

3. INSTALLATION

Ces unités sont conçues pour un usage intérieur.

3.1. Fixation

Monter directement le Kit sur le refoulement de la pompe ou sur la tuyauterie de refoulement a l'aide du raccord fourni, comme montrent les figures 1 et 2. Assurer l'étanchéité des raccords (avec, par exemple, du téflon).

ATTENTION : Le Kit doit rester toujours en position verticale, l'orifice d'entrée vers le bas et celui de refoulement vers le haut. Le manomètre restera en position de lecture normale.

Prendre soin que soit sans danger d'éventuelles inondations, qu'est protégé des intempéries et le fournir une bonne ventilation.

Si la pompe sur laquelle est installé le PRESSDRIVE, est branchée directement sur le réseau d'alimentation, il faut tenir compte de la pression d'entrée qui s'ajoute à la pression de la pompe, laquelle ne doit pas dépasser 10 bars.

On peut le brancher sur une installation déjà existante, pourvu que le débit soit suffisant.

Voir schémas d'installation

3.2. Pose des tuyaux de refoulement

L'aspiration doit être de diamètre égal ou supérieur au diamètre de refoulement. La tuyauterie ne doit jamais reposer sur le groupe de pression et on s'assurera de sa parfaite étanchéité.

Il est conseillé de monter le kit avec des tubes flexibles pour éviter que la rigidité de la tuyauterie ne le détériore (Fig. 2).

Il n'est pas nécessaire de monter un clapet de retenue.

3.3. Branchement électrique

L'installation électrique devra être munie d'un système séparateur multiple ave ouverture de contacts d'au moins 1 mm^2.

La protection du système sera fondée sur un interrupteur différentiel (Δfn = 30 mA).

Les câbles de raccordement électrique doivent correspondre au moins au type H05 RN-F, (selon 60245 IEC 57), avec des sections comprises entre 1 et 1,5 mm2, une longueur de 1,5 m, un conducteur de terre et des bornes de raccordement.

Le raccordement et le dimensionnement doivent être réalisés par un installateur agréé, conformément aux besoins de l'installation et dans le respect des réglementations en vigueur dans chaque pays.

L'intensité nominale de la pompe ne doit pas être supérieure à 12A et la puissance du moteur ne doit pas dépasser 2,5 kW.

Les schémas des fig. 3 et 4 illustrent un branchement électrique bien fait.

3.4. Contrôles préalables à la première mise en marche

Vérifiez si la tension et la fréquence au réseau correspondent bien à celles indiquées sur la plaque des caractéristiques.

Assurez-vous que l'arbre de la pompe tourne librement.

Remplissez d'eau le corps de pompe par le bouchon de purge. Si un clapet de pied crépine a été installé, il faut remplir le tuyau d'aspiration.

Vérifiez qu'il n'y ait aucun joint ou raccord qui fuit.

LA POMPE NE DOIT JAMAIS FONCTIONNER À SEC.

4. MISE EN MARCHE

4.1 Mise en marche du groupe

Laisser un robinet d'eau ouvert afin de purger l'air de l'installation

Brancher l'interrupteur d'alimentation Le groupe se met en marche pendant 10". Le voyant LINE vert clignote rapidement.

Une fois ce temps écoulé :

- Si le groupe distribue normalement de l'eau, le moteur reste en marche et le voyant vert LINE s'allume en continu.
- Si la pompe ne s'est pas amorcée, une erreur par manque d'eau se produit au bout de 10 secondes. Le voyant FAULT, rouge, se met à clignoter et le moteur s'arrête. Pour amorcer la pompe, appuyer sur la touche RESET

Une fois cette opération terminée, fermer le robinet, le groupe s'arrêtera au bout de 10". Le voyant LINE vert, clignote lentement. Il s'agit du mode "en attente".

4.2 Erreur par manque d'eau et nouvelles tentatives

Si le PRESSDRIVE détecte que la pompe fonctionne sans eau, il stoppe le moteur. Le voyant FAULT rouge se met à clignoter. Le PRESSDRIVE essaiera de démarrer de nouveau au bout de 1', 5', 15' et 1 heure (Fig. 7). Si les nouvelles tentatives échouent, le PRESSDRIVE restera en état de défaillance de manière permanente. Le voyant FAULT rouge restera allumé.

Pour interrompre le cycle de nouvelles tentatives ou pour réinitialiser après une défaillance permanente, appuyer sur la touche RESET.

4.3 Débit minimum

Lorsque le débit fourni par le groupe est inférieur à 1 l/min, le voyant LINE vert clignote très rapidement. Le moteur s'arrête normalement au bout de 10". Le groupe se trouve "en attente".

4,4 Régulation de la pression de démarrage

Le réglage de la pression de démarrage s'effectue au moyen de la vis située sur le dessus du Kit (fig. 5).

Ouvrir un des robinets de l'installation et lire la pression indiquée sur le manomètre au moment du démarrage de la pompe.

Tournez la vis dans le sens désiré. Normalement, la pression de démarrage doit être de 0,2 bars (3psi) supérieure à la hauteur géométrique de refoulement.

5. ENTRETIEN

En conditions normales, ces groupes n'ont pas besoin d'entretien.

Nettoyer l'équipe avec un chiffon humide sans utiliser de produits agressifs.

En périodes de basses températures il faut vider les tuyaux.

Si l'inactivité de l'unité va être prolongée, il est conseillé de la démonter et la ranger dans un endroit sec et aéré.

ATENTION: dans le cas de panne, la manipulation du groupe ne doit être effectuée que par un Service Technique Officiel.

La relation des services techniques officiels est en www.espa.com.

Si arrive le moment de mettre au rebut l'unité, elle n'a pas aucun matériel toxique ou contaminant. Les principales composantes sont correctement identifiées afin de permettre l'élimination sélective.

6. PANNES EVENTUELLES, CAUSES ET SOLUTIONS

1) Le groupe ne s'arrête pas.
2) Le moteur fonctionne mais ne débite pas.
3) Pression insuffisante.
4) Le groupe d marre et s'arrête continuellement.
5) Le groupe ne démarre pas

1	2	3	4	5	CAUSES	SOLUTIONS
	X				Vanne fermée	Ouvrir la vanne
X			X		Fuite d'eau	Chercher la fuite
				X	Manque d'eau	Attendre le niveau suffisant et actionner le bouton rouge de réarmement
				X	Pompe bloquée	Contacter un professionnel
		X			Hauteur manométrique totale supérieure à celle prévue	Vérifier la HMT et les pertes de charges
X	X	X			Prise d'air à l'aspiration	Etancher les raccords et les joints
				X	Manque de tension	Contrôler les fusibles
X		X			Fuite d'eau au refoulement	Chercher la fuite
				X	La colonne d'eau est supérieure à la pression de démarrage du groupe	Consulter le réglage de mise en marche

7. CARACTÉRISTIQUES TECHNIQUES

Température du liquide:.....4ºC - 35ºC
Température ambiante: .....0ºC - 40ºC
Température d'entreposage: ..... -10ºC - 50ºC
Humidité ambiante relative maximale:.....90%
Altitude maximale .....1500 m.
Pression de démarrage :..... 1.5 - 2.5 bar

Anweisungen für die Sicherheit der Personen und zur Verhütung von Schäden an der Pumpe und an Sachen. (Siehe Abbildung 8)

A	Bitte beachten Sie die Anwendungsbegrenzungen	**H**	Pumpen vor Flüssigkeiten schützen und nicht ingefährlichen Umgebungen aufstellen.
B	Die angegebene Spannung muß mit der Netzspannung übereinstimmen.	**I**	Dieses Gerät kann von Kindern ab 8 Jahren und Personen mit eingeschränkten körperlichen, sensorischen oder mentalen Fähigkeiten oder Mangel an Erfahrung und Wissen benutzt werden, wenn diese angemessen beaufsichtigt bzw. bezüglich des sicheren Gebrauchs des Geräts unterwiesen wurden und sie die damit verbundenen Gefahren verstanden haben. Kinder dürfen nicht mit dem Gerät spielen. Die Reinigung und vom Benutzer durchzuführende Wartung dürfen nicht von Kindern ohne Beaufsichtigung durchgeführt werden.
C	Die Einheit wird mittels eines allpoligen Schalters, mit einem Öffnungsabstand zu den Kontakten von mindestens 3 mm, an das Netz angeschlossen. Die Klemmen der Geräte ohne Schuko-Sockel müssen in dafür vorgesehenen Anschlussdosen angeschlossen werden.		
D	Als zusätzlicher Schutz gegen die tödlichen Stromschläge ist ein hochsensibler Differentialschalter (0.03 A) mit einem 15-A-allpoliger Leistungsschalter verbunden.	**J**	Vor jedem Wartungseingriff an der Motorpumpe ist der Strom auszuschalten.
E	Pumpe ausreichend erden!		
F	Verwenden Sie die Pumpe für die auf dem Leistungsschild angeführten Anwendungen!	**K**	Schützen Sie sich vor zufälligen Verusten! Die Motorpumpe ist vor Wettereinwirkungen zu schützen!
G	Denken Sie daran, die Pumpe anzufüllen!	**J**	Schützen Sie die Pumpe vor Eisbildung!

Inhaltsverzeichnis

Sicherheitshinweise ftir Personen und Sachen 14
1. Allgemeines 14
2. Handhabung 15
3. Aufstellung/einbau 15
3.1. Montage 15
3.2. Verlegung der Druckleitung 15
3.3. Netzanschluss 15
3.4. Prüfungen vor der Inbetriebnahme 15
4. Inbetriebnahme 15
4.1. Inbetriebnahme des Aggregats 15
4.2. Fehler wegen Wassermangel und erneute Versuche 15
4.3. Mindestdurchflussvolumen 15
4.4. Einschaltdruck einstellen 16
5. Wartung 16
6. Mögliche oefekte, ursachen uno abhilfe 16
7. Technische Eigenschaften 16
8. Schaltpläne 32
9. Abbildungen 32

Sicherheitshinweise ftir Personen und Sachen

Die Symbole ⚠ ⚠ und die Begriffe “Achtung” und “Vorsicht” sind Sicherheitshinweise, die bei Nichtbeachten Gefâhrdungen für Personen und für die Funktion der Pumpe/Anlage hervorrufen können.

⚠ **GEFAHR geftaerliche spannung** Macht darauf aufmerksam, daß Nichtbeachtungder Vorschriften das Risiko eines elektrischen Schadens nach sich ziehen kann.

⚠ **GEFAHR** Macht darauf aufmerksam, daß Nichtbeachtung der Vorschriften das Risiko eines Schadens an Personen und/oder Sachen nach sich ziehen kann.

⚠ **VORSICHT** Macht darauf aufmerksam, daß die Nichtbeachtung der Vorschriften das Risikos eines Schadens an Pumpe und/oder Anlage nach sich zieht kann.

Gemäß Norm EN-60730-2-6, handelt es sich hierbei um eine Einheit zur unabhängigen Montage des Typs 1B zur überschwemmungssicheren Installation in sauberer oder leicht verunreinigter Umgebung. Verunreinigungsgrad 2.

Spannungsimpuls 2500 V.

Überspannungskategorie: CAT II.

1. ALLGEMEINES

Die vorliegende Gebrauchsanweisung hat eine korrekte Montage, Arbeit und War tung unserer automatischen Aggregate für Wasserforderung mit konstantem Druck seitens des Benutzers zum Ziel

⚠ Lesen Sie diese Anweisungen vor der Installation der Pumpe. Bewahren Sie sie für zukünftige Referenz.

Es handelt sich um extrem leise Aggregate, die für die automatische Wasserversorgung von einer oder zwei-Wohnungen konzipiert sind.

Sie sind für sauberes Wasser ausgelegt; ein anderweitiger Einsatz sollte vermieden werden.

Das PRESSDRIVE ist ein kompakter Automat, bestehend aus einem Rückschlagventil, einer elektrischen Schalplatte, einem Trockenlaufschutz und einem Resetschalter für die Wiederinbetriebnahme

Das Aggregat wurde für die Wasserforderung mit konstantem Druck entwickelt. Es vermeidet den Trockenlauf der Pumpe sowie Druckshläge. Es braucht weder einen beste- henden Luftdruck noch eine vorherige Einstellung und hat eine Wasserreserve um das Einschalten der Pumpe bei eventuellem tropfen eines Hahnes zu vermeiden.

Mit einem Wasserverbrauch über 1 l/min bleibt die Pumpe in Betrieb.

Bei Erreichen des maximalen Pumpendruckes schaltet das Aggregat die Pumpe aus. Es muss jedoch mindestens ein Druckuterschied zwischen Ein- und Ausschalten von 0,7 bar bestehen.

2. HANDHABUNG

Die Gerät werden in einer geeigneten Verpackung, um Transportschäden zu vermeiden geliefert. Vor dem Auspacken überprüfen, dass die Verpackung nicht beschädigt wurde oder verformt ist.

Heben und handhaben Sie das Gerät sorgfältig und mit den richtigen Werkzeugen.

3. AUFSTELLUNG/EINBAU

Diese Gerät sind für die Verwendung in Innenräumen konzipiert.

3.1. Montage

Das Kit sollte direkt auf den Druckstutzen der Pumpe oder in gerader Linie mit der Rohr des Druckstutzen mittels der mitgelieferter Verschraubung und Abb. 1 und 2. Die Dichtigkeit der Verschraubungen soll mit z.B. Teflon-Band, versichert werden.

Das Kit muss immer vertikal montiert werden, Eingang unten, Ausgang oben, das Manometer muss stets normal abzulesen sein uberflutungssicher aufstellen. Es wird empfohlen, die Pumpe mit Schrauben fest zu verankern.

Stellen Sie sicher, dass die Anlage überschwemmungssicher aufgestellt und ausreichend mit trockener Luft gekühlt wird. Ist die Pumpe direkt im Verteilernetz montiert, so muss beachtet werden dass der Vordruck sich mit dem Pumpendruck addiert und der Gesamtdruck nicht über 10 bar liegen darf.

Dass Aggregat kann in eine bestehende Leitung/Anlage montiert werden, sofern der minimale Wasserbedarf der Pumpe immer gedeckt ist. Beachten Sie die Montageschemas.

3.2. Verlegung der Druckleitung

Der Durchmesser der Druckleitung muss mindestens demjenigen des

Druckstutzens der Pumpe entsprechen.

Die Leitungen dürfen keinessfalls auf dem Aggregat aufliegen und müssen unabhängig davon befestigt werden und 100-prozentig dicht sein.

Wir empfehlen flexible, Anti-Vibrations-Leitungen für die Montage zu verwenden, um die zerstorung des PRESSDRIVE d urch eventuelle Spannungen und/oder Vibrationen zu vermeiden. (Abb. 2).

Die Anlage braucht kein zusätzliches Rückschlagventil.

3.3. Netzanschluss

Die elektrische Installation ist eine allpolige Abschaltung mit 3 mm

Kontaktabstand haben. Das System schutz wird durch einen Differentialschalter gesichert (Δfn = 30 mA).

Die elektrischen Anschlusskabel müssen mindestens dem Typ H05 RN-F, (nach 60245 IEC 57), mit Querschnitten zwischen 1 und 1,5 mm2, einer Länge von 1,5 m, Schutzleiter und Anschlussklemmen entsprechen.

Der Anschluss und die Dimensionierung müssen von einem autorisierten Installateur gemäß den Anforderungen der Installation und gemäß den geltenden Vorschriften des jeweiligen Landes ausgeführt werden.

Die Nominale Stromaufnahme der Pumpe darf nicht über 12 (A) und die maximale Leistung des Motors (P1) nicht über 2,5 Kw liegen.

Die Trennvorrichtungen werden in der Nähe des Geräts an einer sichtbaren und zugänglichen Stelle installiert, deren Zugang nicht durch das Gerät selbst behindert wird.

Folgen Sie den Anweisungen in den Abb. 3 and 4 für die richtige Verkabelung.

Der Hersteller lehnt jede Verantwortung für Schäden ab, die durch falsche Anschlüsse verursacht werden.

3.4. Prüfungen vor der Inbetriebnahme

Prfen, ob die Netzspannung mit der auf dem Typenschild angegebenen Spannung übereinstimmt.

Prüfen, dass die Pumpenwelle frei dreht..

Füllen Sie die Pumpe Körper mit Wasser durch die selbstansaugend Stopfenöffnung. Wenn ein Fußventil vorhanden ist, muß auch die Saugleitung angefüllt werden.

Alle Leitungsverbindungen müssen absolut dicht sein.

DIE PUMPE DARF AUF KEINEN FALL TROCKEN LAUFEN.

4. INBETRIEBNAHME

4.1 Inbetriebnahme des Aggregats

Lassen Sie einen Wasserablaufhahn geöffnet, um die Luft aus der Installation entweichen zu lassen.

Betätigen Sie den Stromschalter. Das Aggregat läuft 10" lang an. Die grüne LINE-Anzeige blinkt schnell. .

Nach Ablauf dieses Zeitraums:

- Wenn das Gerät normal Wasser liefert, läuft der Motor weiter und die grüne LINE-Anzeige leuchtet dauerhaft.
- Wenn die Pumpe nicht voll ist, tritt nach 10 " ein Wassermangelfehler auf. Der rote FAULT-Bildschirm blinkt und der Motor stoppt. Um die Pumpe zu füllen, drücken Sie die RESET-Taste.

Schließen Sie nach Abschluss dieses Vorgangs den Wasserhahn. Das Aggregat kommt nach 10" zum Stillstand. Die grüne LINE- Anzeige blinkt langsam. Dies ist der Standby-Modus.

4.2 Fehler wegen Wassermangel und erneute Versuche

Falls der PRESSDRIVE feststellt, dass die Pumpe ohne Wasser läuft, wird der Motor gestoppt. Die rote FAULT-Anzeige blinkt. Der PRESSDRIVE versucht einen Neustart nach Ablauf von 1', 5', 15' und einer Stunde (Abb. 7). Sollten die Neustarts erfolglos bleiben, verbleibt der PRESSDRIVE im dauerhaften Fehlerstatus. Die rote FAULT-Anzeige leuchtet

Um den Neustartzyklus zu unterbrechen oder die Dauerstörung zurückzusetzen, betätigen Sie die Taste RESET.

4.3 Mindestdurchflussvolumen

Wenn der vom Gerät gelieferte Durchfluss weniger als 1 l / min beträgt. die grüne LINE-Anzeige blinkt sehr schnell. Die normale Motorabschaltung erfolgt nach 10 ". Das Gerät bleibt im Standby-Modus.

4.4 Einschaltdruck einstellen

Der Einschaltdruck wird mit der Einstellschraube an der Oberseite des Kit05 eingestellt (Bild 5)

Eine Zapfstelle langsam öffnen und den Druck am Manometer ablesen, wenn die Pumpe einschaltet.

Die Einstellschraube so verdrehen, bis beim Einschalten der gewünschte Druck anliegt. Der Einschaltdruck sollte ca. 0,2 bar (3 psi) über den Statischen Druck sein

5. WARTUNG

Im normalen Betrieb ist die Gerät wartungsfrei.
Wischen Sie die Gerät mit einem angefeuchteten Tuch ohne aggressives Reinigungsmitteln.

Vor jeder Maβnahme ist das Anschlukabel vom Netz zu trennen.

Im normalen Betrieb ist die Gerät wartungsfrei.

Bei Frostgefahr Pumpe und alle Leitungen entleeren. Bei längerem Stillegen die Pumpe entleeren und an einem trockenen, belüfteten Raum lagern.

Achtung: Bei Störungen unseren Vertrags-Kundendienst zu Rate ziehen. Eigen-mächtige Eingriffe führen zum Erlöschen der Garantie.

Die Technische Dienstleistungen Verzeichnis ist im www.espa.com

Wenn die Pumpe schließlich entsorgt wird, beachten Sie bitte, dass es keine giftigen oder umweltschädlichen Material enthält.

Die wichtigsten Komponenten ordnungsgemäß gekennzeichnet sind, um eine selektive Entsorgung zu ermöglichen.

6. MÖGLICHE OEFEKTE, URSACHEN UNO ABHILFE

1) Die Anlage schaltet nicht ab.
2) Der Motor funktionniert, bringt jedoch keine Leistung.
3) Ungenugender Wasserdruck.
4) Die Anlage schaltet andauernd ein und aus.
5) Die Anlage schaltet nicht ein.

1	2	3	4	5	URSACHEN	ABHILFE
	X				Ein Absperrventil ist geschlossen	Das Ventil öffnen
X			X		Leckage an einem Hahn oder an einem Schwimmerventil	Hahn oder Schwimmerventil abdichten
				X	Wassermangel	Warten bis genugend Wasser vorhanden ist und roten Druckschalter beim Start drucken
				X	Pumpe ist blockiert	Kundendienst verständigen
		X			Gesamtförderdruck	Förderhöhe und Druckverluste uberprufen
X	X	X			Lufteintritt	Rohrverbindungen und Dichtungen uberprufen
				X	Keine Spannung vorhanden	Sicherungen kontrollieren
X		X			Leckage in der Druckleitung	Druckleitung abdichten
				X	Die Wassersäule ist höher als der Aggregat-Anlaufdruck	Grundeinstellung des Aggregates berucksichtige

7. TECHNISCHE EINGENSCHAFTEN

Flüssigkeitstemperatur.:.....4ºC - 60ºC
Umgebungstemperatur:.....0ºC - 40ºC
Lagertemperatur: ..... -10ºC - 50ºC
Max. relative Luftfeuchtigkeit Umgebung:.....95%
Maximale Höhe .....1500 m.
Ausgangsdruck:.....1.5 - 2.5 bar

Indicazioni di sicurezza per le persone e prevenzione danni alla pompa e alle cose.

(Vedere la figura 8)

A	Attenzione alle limitazioni d'impiego.	**I**	Questo apparecchio può essere utilizzato da bambini di età non inferiore agli 8 anni e da persone inesperte, impreparate o con capacità fisiche, sensoriali o mentali ridotte solo a condizione che ne venga prevista la supervisione o che abbiano ricevuto un'adeguata formazione sull'uso in sicurezza dell'apparecchio e sui pericoli che implica. I bambini non devono giocare con l'equipaggiamento. Le operazioni di pulizia e manutenzione a cura dell'utente non devono essere eseguite da bambini in assenza di supervisione.
B	La tensione di targa deve essere uguale a quella di rete.		
C	Collegate il gruppo alla rete tramite un interruttore onnipolare con distanza di apertura dei contatti di almeno 3 mm. I terminali delle apparecchiature sprovviste di base Schuko devono essere collegati all'interno di scatole di connessione predisposte a tale scopo.		
D	Quale protezione supplementare dalla scosse elettriche letali installate un interruttore differenziale ad alta sensibilità (0.03A) e un interruttore magnetotermico onnipolare da 15 A.		
E	Eseguite la messa a terra del gruppo.		
F	Utilizzate la pompa nel suo campo di prestazioni riportato in targa.	**J**	Attenzione alle perdite accidentali. Non esponete l'elettropompa alle intemperie.
G	Ricordatevi di adescare la pompa.	**K**	Togliere la corrente all'elettropompa per qualsiasi intervento di manutenzione.
H	Attenzione ai liquidi ed ambienti pericolosi.	**L**	Attenzione alla formazione di ghiaccio.

Índice

Avvertimenti per la sicurezza delle persone e delle cose 17
1. Generalità 17
2. Manipolazione 18
3. Installazione 18
 3.1. Fissaggio 18
 3.2. Montaggio della tubatura d'impulsione 18
 3.3. Collegamento elettrico 18
 3.4. Controlli previ alla messa in marcia iniziale 18
4. Messa in marcia 18
 4.1. Messa in servizio del gruppo 18
 4.2. Errore per mancanza di acqua e tentativi ripetuti 18
 4.3. Portata minima 18
 4.4. Regolazione della pressione di avviamento .. 19
5. Manutenzione 19
6. Possibili avarie, motivi e soluzioni 19
7. Dati tecnici 19
8. Schemi elettrici 32
9. Illustrazioni 32

Avvertimenti per la sicurezza delle persone e delle cose

Questa simbologia ⚠ ⚠ assieme alle relative diciture: "Pericolo" e "Avvertenza" indicano la potenzialità del rischio derivante dal mancato rispetto della prescrizione alla quale sono stati abbinati, come sotto specificato:

⚠ **PERICOLO rischio di scosse elettriche** — Avverte che la mancata osservanza della prescrizione comporta un rischio di scosse elettriche.

⚠ **PERICOLO** — Avverte che la mancata osser vanza della prescrizione comporta un rischio di danno alle persone e/o alle cose.

⚠ **AVVERTENZA** — Avverte che la mancata osser vanza della prescrizione comporta un rischio di danno alla pompa o al l'impianto.

Conformemente alla norma EN-60730-2-6, questa è un'unità di montaggio indipendente, tipo 1B, per l'installazione a prova di inondazione in ambienti puliti o leggermente inquinati. Grado di inquinamento 2.

Impulso di tensione di 2500 V.

Categoria di sovratensione: CAT II.

1. GENERALITÀ

Le istruzioni che forniamo riguardano la corretta installazione e l'otti- mo rendimento dei gruppi automatici di acqua a pressione constante.

⚠ Leggere queste istruzioni prima di installare la pompa.

Salva per consultazioni future.

⚠ Rispettare scrupolosamente le istruzioni d'installazione e d'uso, nonché gli schemi dei cablaggi elettrici, per garantire il buon funzionamento della pompa.

⚠ Dal mancato rispetto delle istruzioni di questo manuale possono derivare sovraccarichi del motore, alterazioni delle caratteristiche tecniche, riduzione della vita utile della pompa e altri inconvenienti di ogni tipo, per i quali decliniamo qualsiasi responsabilità.

Sono totalmente silenziosi e sono stati concepiti per la fornitura automatica di acqua per una o due case, e prodotti per lavorare con acque pulite.

PRESSDRIVE è un'attrezzatura compatta constituita da valova di ritenzione, circuito elettronico, e pulsante di riarmo.

Si tratta di un apparecchio che è stato sviluppato per mantenere una pressione costante. Evita che la pompa possa funzionare senza acqua ed il colpo di ariete. Non necessita un precarico di aria nè una rego- lazione. Dotato di una riseva d'acqua per evitare la messa in mar- cia in caso di perdita di un rubinetto.

Con un consumo d'acqua superiore a1 l/min la pompa rimane sempre in funzione.

Il gruppo stacca la pompa quando questa arriva alla massima pressione tenendo conto che il differenziale deve essere superiore a 0,7 bar.

2. MANIPOLAZIONE

La unità vengono fornite in confezioni adatte per evitare danni durante il trasporto. Prima di disimballare verifica che l'imballaggio non sia danneggiato o è deformato.

Sollevare e maneggiare il prodotto con cura e con gli strumenti giusti.

3. INSTALLAZIONE

Questi dispositivi sono progettate per uso interno.

3.1. Fissaggio

Montare il kit direttamente sulla mandata dell'acqua oppure in serie con la tubatura di mandata, tramite il raccordo incorporato, come indicato nelle figure 1 e 2. Assicurare la tenuta stagna dei raccordi (per esempio con nastro di teflon).

ATTENZIONE: il kit deve rimanere sempre in posizione verticale, con la bocca d'aspirazione sul lato inferiore e la mandata in quello superiore. Il manometro dovra essere sistemato nella normale posizione di lettura.

Bisognerà far si che si trovi al riparo da possibiliti allagamenti, che sia protetta dalle intemperie atmosferiche e avrà bisogno di una buona ventilazione. Se la pompa su cui viene installata il KIT è collegata direttamente alla rete municipale, bisogna tenere conto che la pressione d'entrata si somma alla pres- sione somministrata dalla pompa, e che non deve superare i 10 bars.

Puô essere inserita in una installazione, sempre che esista una portata sufficiente ad alimentarla.

Vedere schema di installazione.

3.2. Montaggio della tubatura d'impulsione

Le tubature di impulso devono avere un diametro uguale o superiore a quello della bocca di uscita della pompa. Le tuba- ture non dovranno mai essere appoggiate sul sistema di pressione e dovranno essere perfettamente stagne.

Si consiglia di installare un tubo flessibile antivibrazioni per evitare che la rigidezza delle tubature possa rompere il KIT (Fig. 2).

Non vi è bisogno di montare una valvola di chiusura.

3.3. Collegamento elettrico

L'installazione elettrica dovrà disporre di un sistema a separazione multipla, con apertura dei contatti di almeno 3 mm. La protezione del sistema si baserà su un interruttore differenziale (Δfn = 30 mA).

I cavi di collegamento elettrico devono corrispondere almeno al tipo H05 RN-F, (secondo 60245 IEC 57), con sezioni comprese tra 1 e 1,5 mm2, lunghezza 1,5 m, conduttore di terra e terminali di collegamento.

Il collegamento e relativo dimensionamento devono essere eseguiti da un installatore autorizzato, secondo le esigenze dell'installazione e in base alle normative vigenti in ogni paese.

Pompe modelli 15 e 25: motori monofase

L'intensità nominale della pompa non deve superare gli 12 A e la potenza massima del motore (P1) non deve superare 2,5 Kw.

I dispositivi di disconnessione saranno installati in prossimità dell'unità, in un luogo visibile e accessibile, il cui accesso non sia ostacolato dall'apparecchiatura stessa.

Gli schemi delle figure 2 e 3 agevolano un corretto collegamento elettrico.

Il produttore declina ogni responsabilità per danni causati da collegamenti errati.

3.4. Controlli previ alla essa in arcia iniziale

Verificare che la tensione e la frequenza della rete corrispondano con quelle indicate sulla piastrina delle caratteristiche.

Assicurarsi che l'albero del motore giri liberamente.

Riempire completamente d'acqua il corpo della pompa attraverso il tappo d'innesco. Nel caso in cui sia stata installata la valvola di piede, si renderà necessario riempire la tubatura d'aspirazione.

Assicurarsi che non vi sia nessuna guarnizione o raccordo che perda.

LA POMPA NON DEVE MAI FUNZIONARE A SECCO.

4. MESSA IN MARCIA

4.1 Messa in servizio del gruppo

Tenere aperto un rubinetto di uscita dell'acqua per spurgare l'aria dell'impianto.

Azionare l'interruttore. Il gruppo si metterà in funzione dopo 10" e l'indicatore LINE verde lampeggerà velocemente.

Trascorso questo periodo di tempo:

- Se il gruppo eroga acqua in modo normale, il motore continuerà a funzionare e l'indicatore LINE verde rimarrà acceso fisso.
- Se la pompa non è adescata, dopo 10" si genera un errore per mancanza di acqua. L'indicatore FAULT rossa lampeggia e il motore si ferma. Per eseguire l'adescamento della pompa premere il pulsante RESET.

Al termine dell'operazione, chiudere la pompa e il gruppo si bloccherà dopo 10". L'indicatore LINE verde lampeggia lentamente. Si tratta della modalità "stand-by".

4.2 Errore per mancanza di acqua e tentativi ripetuti

Il PRESSDRIVE arresta il motore se rileva che la pompa funziona in assenza di acqua. L'indicatore FAULT rossa inizia a lampeggiare. Il PRESSDRIVE tenta un nuovo avviamento dopo 1', 5', 15' e 1 ora (Fig. 7). Se i tentativi falliscono, il PRESSDRIVE rimarrà in uno stato di errore permanente. L'indicatore FAULT rossa resta acceso.

Per interrompere il ciclo di ripetizione dei tentativi, o per riavviare a seguito di un errore permanente, premere il pulsante RESET.

4.3 Portata minima

Quando la portata d'acqua erogata dal gruppo è inferiore a 1 l/min, l'indicatore LINE lampeggia molto velocemente. Dopo 10", si verifica un normale arresto del motore e il gruppo si mantiene quindi in "stand-by".

4.4 Regolazione della pressione di avviamento

La regolazione della pressione di avviamento si esegue per mezzo della vite situata nella parte superiore del kit (fig. 5).

Aprire un rubinetto dell'impianto e vedere la pressione indicata nel manometro nel momento dell'avviamento.

Agire sulla vite di regolazione nel senso desiderato. Normalmente bisogna regolare l'avviamento di 0,2 bar (3 psi) al disopra della pressione d'installazione del kit.

5. MANUTENZIONE

Per un'adeguata manutenzione del gruppo, rispettare le seguenti istruzioni:

Pulire l' apparecchio con un panno umido, senza usare prodotti aggressivi.

Le nostre pompe non hanno bisogno di nessuno manutenzione specifica o programmata.

Si raccomanda tuttavia di vuotare la tubatura durante os periodos de baixas temperaturas. Em caso de inactividade prolongada, si dovrà pulire la pompa e riporla in un luogo secco e ventilato.

ATTENZIONE: In caso di guasto, gli interventi sulla pompa potranno essere eseguiti soltanto da un servizio di assistenza tecnica ufficiale.

L'elenco dei servizi tecnici autorizzati è in www.espa.com.

Quando sarà il momento di mettere fuori servizio la pompa, si ricordi che non contiene prodotti tossici né inquinanti.

I componenti principali sono debitamente contrassegnati per poter effettuare uno smantellamento differenziato.

6. POSSIBILI AVARIE, MOTIVI E SOLUZIONI

1) Il gruppo non si ferma.
2) Il motore funziona ma non dà portata.
3) Pressione insufficiente.
4) Il gruppo si mette in marcia e si ferma in continuazione.
5) Il gruppo non si mete in marcia.

1	2	3	4	5	MOTIVI	SOLUZIONI
	X				Una valvola della saracinesca e chiusa	Aprire questa valvola
X			X		Perdita d'acqua da un rubinetto o cisterna del WC	Riparare la perdita
				X	Manca l'acqua	Attendere di recuperare il livelo e premere il pulsante rosso di riarmo
				X	Pompa bloccata	Chiamare personale qualificato
		X			Altezza manometrica totale	Verificare l'altezza geometrica piu le perdite di carico
X	X	X			Ingresso dell'aria dal condotto di aspirazione	Sigillare bene i manicotti ed i giunti
				X	Mancanza di elettricità	Verificare i fusibili
X		X			Perdita d'acqua dal tubo di impulso	Sanare questa perdita
				X	La colonna dell'acqua e superiore alla pressione di messa in marcia del gruppo	Verificare la regolazione della messa in marcia del gruppo

7. CARATTERISTICHE TECNICHE

Temperatura del líquido:.....4ºC - 60ºC
Temperatura ambiente: .....0ºC - 40ºC
Temperatura di stoccaggio: ..... -10ºC - 50ºC
Umidità relativa ambiente max: 95%
Altitudine massima ……...1500 m.
Pressione di avviamento:.....1.5 - 2.5 bar

Indicações de segurança para as pessoas e de prevenção de prejuízos à bomba e às coisas.

(Ver figure 8)

A	Atenção às limitações de emprego.	**I**	Este aparelho pode ser utilizado por crianças com idade igual ou superior a 8 anos, bem como por pessoas com capacidades físicas, sensoriais ou mentais reduzidas, ou falta de experiência e de conhecimento, caso estas tenham recebido formação ou supervisão adequadas no que diz respeito à utilização do aparelho de forma segura, tendo ainda sido instruídas relativamente aos perigos implícitos. As crianças não devem brincar com o aparelho. A limpeza e a manutenção a realizar pelo utilizador não devem ser efectuadas por crianças sem supervisão de um adulto.
B	A tensão de placa de classificação deve ser igual à da rede.		
C	Liguem l'aparelho eléctrico à rede através de um interruptor omnipolar com distância de abertura dos contactos de ao menos 3 mm. Os terminais dos equipamentos não fornecidos com base Schuko devem ser conectados dentro de caixas de conexão projetadas para este fim.		
D	Como protecção suplementar dos choques eléctricos letais, instalem um interruptor diferencial de elevada sensibilidade (0.03A) e um interruptor magnetotérmico omnipolar de 15 A..		
E	Efectuem a ligação à terra da bomba.		
F	Utilizem a bomba no seu campo de actividade referido na placa de classificação.	**J**	Atenção às perdas acidentais. Não exponham a bomba eléctrica às intempéries.
G	Lembrem de escovar a bomba.	**K**	Desliguem a corrente da bomba eléctrica antes de qualquer intervenção de manutenção.
H	Attenção aos líquidos e ambientes perigosos.	**L**	Atenção à formação de gelo.

Índice

Advertência para a segurança de pessoas e coisas 20
1. Generalidades 20
2. Manipulação 21
3. Instalaçào 21
3.1. Fixaçâo 21
3.2. Montage dos tubos de co pressâo 21
3.3. Ligaçâo eléctrica 21
3.4. Controles prévios ao arranque inicial 21
4. Arranque 21
4.1. Colocação em funcionamento do grupo 21
4.2. Anomalia por falta de água e novas tentativas 21
4.3. Caudal mínimo 22
4.4. Regulação da pressão de arranque 22
5. Manutençào 22
6. Possíveis avarias, causas e soluções 22
7. Dados técnicos 22
8. Esquemas eléctricos 32
9. Ilustrações 32

Advertência para a segurança de pessoas e coisas

Esta simbologia ⚠ ⚠ junto das palavras "Perigo" e "Atençâo", indicam a possibilidade de perigo em consequência do desrespeito pelas prescrições correspondentes.

⚠ PERIGO de electrocussâo	A inadvertência desta prescrição comporta perigo de electrocussâo.
⚠ PERIGO	A inadvertência desta prescriçâo comporta riscos humanos e materiais.
⚠ ATENÇÀO	A inadvertência desta prescriçâo comporta o perigo de danos à bomba ou na instalaçâo.

Em conformidade com a norma EN-60730-2-6, esta é uma unidade de montagem independente, tipo 1B, para a instalação à prova de inundações em locais limpos ou pouco contaminados. Grau de contaminação 2.

Impulso de tensão de 2500 V.

Categoria de sobretensão: CAT II.

1. GENERALIDADES

As instruções que facultamos têm por objectivo a correcta insta- lação e optimização do rendimento dos grupos automáticos de água a pressão constante.

⚠ Leia estas instruções antes de instalar a bomba.
Guarde-as para referência futura.

⚠ O adequado seguimiento das instruções de instalaçâo e uso, assim como dos esquemas de ligações eléctricas garantem um bom funcionamento da bomba.

⚠ O nâo cumprimento das instruções deste manual podem derivar em sobrecargas no motor, alteraçâo das caracteristicas técnicas, reduçâo do tempo de vida útil da bomba e consequências de todo o tipo, sobre as quais o fabricante declina toda e qualquer responsabilidade.

São totalmente silenciosos e estão concebidos para o fornecimen- to automático de água a uma ou duas vivendas e foram fabricados para trabalhar com águas limpas.

PRESSDRIVE é um equipamento compacto constituido por válvula de retenção, circuito electrónico e botão de rearme. É um aparelho que fou desenvolvido para manter uma pressão constante.

Evita que a bomba possa funcionar sem água e o golpe de ariete. Não necessita de précarga de ar nem regulação. Com reserva de água para evitar o arranque em caso de gotejo de alguma torneira. Com um

consumo de água superior a 1 l/min a bomba está sempre em funcionamento

.O Kit desliga a bomba à pressão máxima da mesma, tendose em conta que o diferencial tem que ser superior a 0,7 bars.

2. MANIPULAÇÃO

São fornecidos em embalagens apropriadas para evitar danos durante o transporte. Antes Verifique se a embalagem não está danificado ou está deformado descompactação.

Elevar e manipular o produto com cuidado e com as ferramentas certas.

3. INSTALAÇÀO

Estes dispositivos são projetados para uso em interiores.

3.1. Fixaçâo

Montar o Kit directamente na saida da bomba ou em serie na tubagem de saida com racord incorporado como se mostra nas figs.1 e 2. Assegurar a estanquecidade dos racords (por exemplo com fita teflon).

ATENCAO: O kit deve ficar sempre em posicao vertical com a boca de aspiracao na parte inferior e a de compressao na parte superior. O manometro ficara em posicao normal de leitura.

Deve estar a salvo de possiveis inundações, das intempéries e deve ter uma boa ventilação. Se a bomba em que está instalado o PRESSDRIVE está ligada directamente à rede de distribuição ha que ter em conta que a pressão de entrada se soma à pressão dada pela bomba e que a pressão final não pode passar dos 10 bars. Pode intercalar-se numa instalação sempre que exista caudal suficiente para se alimentar. Ver esquemas de instalação.

3.2. Montage dos tubos de co pressâo

A tubagem de compressão dever ser de diâmetro igual ou superior ao do orificio de saída da bomba. A tubagem não deve ficar em esforço sobre o conjunto de pressão e deeve-ráassegurar-se que a tubagem é totalmente estanque.

É aconselhável a instalação de um tubo flexível anti-vibratório para evitar que a rigidez da tubagem possa partir o KIT (Fig. 2)

Não é necessario instalar válvula de retenção.

3.3. Ligaçâo eléctrica

A instalaçâo eléctrica deverâ dispor de um sistema de separaçâo múltipla com abertura de contactos de pelo menos 3 mm.

A protecçâo do sistema basear-se-à num interruptor diferencial (Δfn = 30 mA).

Os cabos de ligação elétrica devem corresponder, no mínimo, ao tipo H05 RN-F, (conforme 60245 IEC 57), com seções entre 1 e 1,5 mm2, comprimento de 1,5 m, condutor de aterramento e ter terminais de conexão.

A ligação e o seu dimensionamento devem ser efectuados por um instalador autorizado, de acordo com as necessidades da instalação e as normas vigentes em cada país.

A intensidade nominal da bomba não deve ultrapassar os 12 A e a potência máxima do motor (P1) não deve ser superior a 2,5 Kw.

Os dispositivos de desconexão serão instalados nas proximidades da unidade, em local visível e acessível, cujo acesso não seja impedido pelo próprio equipamento.

Os esquemas da Fig. 2 e 3 facilitam a correcta ligaçâo eléctrica.

O fabricante declina qualquer responsabilidade por danos causados por ligações erradas.

3.4. Controles prévios ao arranque inicial

Comprove que a tensâo e frequência de rede correspondem às indicadas na placa de caracteristicas.

Assegure-se de que o veio do motor roda livre-mente.

Encha completamente de âgua o corpo da bomba através do bujão de ferragem. Se instalou uma vâlvula de pé, encher a tubagem de aspiraçâo.

Assegurando-se de qua nâo existe nenhuma junta ou uniâo com fugas.

A BOMBA NUNCA DEVE FUNCIONAR EM SECO.

4. ARRANQUE

4.1 Colocação em funcionamento do grupo

Mantenha uma torneira de saída de água aberta, para purgar o ar da instalação.

Ligue o interruptor de fornecimento. O grupo entra em funcionamento durante 10". O indicador LINE verde fica a piscar rapidamente.

Decorrido este período de tempo:

- Se o grupo fornecer água normalmente, o motor fica a funcionar e o indicador LINE verde acende-se fixamente.
- Se a bomba não tiver executado a ferragem, aos 10" ocorre um erro por falta de água. O indicador FAULT vermelho fica a piscar e o motor pára. Para ferrar a bomba, prima a tecla RESET.

Concluída esta operação, feche a torneira; o grupo pára aos 10". O indicador LINE verde fica a piscar lentamente. Trata-se do modo "em espera".

4.2 Anomalia por falta de água e novas tentativas

Se o PRESSDRIVE detectar que a bomba está a funcionar sem água, pára o motor. O indicador FAULT vermelho fica a piscar. O PRESSDRIVE tenta arrancar novamente após 1', 5', 15' e 1 hora (Fig. 7). Se as novas tentativas não tiverem êxito, o PRESSDRIVE apresenta uma anomalia permanente. O indicador FAULT verde fica aceso.

Para interromper o ciclo de novas tentativas ou para reinicializar após a anomalia permanente, premir a tecla RESET.

4.3 Caudal mínimo

Quando o caudal fornecido pelo grupo é inferior a 1 l/min, o indicador LINE verde fica a piscar muito rapidamente. Aos 10" ocorre a paragem normal do motor. O grupo fica "em espera".

4.4 Regulação da pressão de arranque

A regulação da pressão de arranque é regulada pelo parafuso situado na parte superior do Kit (fig.5).

Abra uma torneira da instalação e leia a pressão que marca o manómetro no momento do arranque.

Gire o parafuso de regulação no sentido desejado. Normalmente deve ser ajustado para o arranque 0,2 bar (3 psi) por cima da pressão de instalação do kit.

5. MANUTENÇÀO

Para uma correcta manutençâo do grupo siga sempre as siguintes instruções

Limpe o equipamento com um pano úmido, sem o uso de produtos agressivos.

⚠ Em condições normais, estas bombas estâo isentas de manutençâo.

Em época de temperaturas baixas, aconselha-se esvaziar a tubagem. Se a inactividade da bomba fôr prolongada é conveniente limpar-la e guardâ-la em lugar seco e ventilado.

ATENÇÃO: em caso de avaria, a mani-pulaçâo da bomba sô deverâ ser realizada por um serviço técnico autorizado.

A lista de serviços técnicos autorizados está na www.espa.com.

No final do tempo de vida útil da bomba, esta nâo contém nenhum material tôxico nem contaminante. Os principais componentes estâo devidamente identificados para se poder fazer uma deposiçâo selectiva.

6. POSSÍVEIS AVARIAS, CAUSAS E SOLUÇÕES

1) O grupo nao pára.
2) O motor funciona mas nao dá caudal.
3) Pressao o insuficiente.
4) O grupo arranca e pára continuamente.
5) O grupo nao arranca.

1	2	3	4	5	CAUSAS	SOLUÇÕES
	X				Alguma válvula de seccionamento fachada	Abrir a referida válvula
X			X		Perda de água em alguma torneria ou autoclismo	Soluciona a referida perda
				X	Falta de água	Esperar pela recuperação do nhvel e carregar no botão vermelho de rearme
				X	Bompa bloqueada	Contacte con pessoal qualificado
		X			Altura manometrica total	Verifique a altura geometrica mais as perdas de carga
X	X	X			Entrada de ar na tubagem de aspiração	Vede bem todas as uniões e juntas
				X	Falta de tensao	Controle os fushveis
X		X			Perda de água na tubagem de compressao	Solucione a referida perd
				X	A coluna de água e superior à pressão de arranque do grupo	Consultar a regulação de arranque do mesmo

7. CARACTERÍSTICAS TECNICAS

Temperatura do líquido:.....4ºC - 60ºC
Temperatura ambiente: .....0ºC - 40ºC
Temperatura de armazenamento:..... -10ºC - 50ºC
Humidade relativa ambiente máx.:.....95%
Altitude máxima ……...1500 m.
Pressão de arranque:.....1.5 -2.5 bar

Veiligheidsvoorschriften en aanwijzingen om persoonlijke en materiële schade te voorkomen (Zie afbeelding 8)

A	Houd rekening met de gebruiksbeperkingen.	**I**	Dit apparaat mag worden gebruikt door kinderen van acht jaar en ouder en door personen met lichamelijke, zintuiglijke of geestelijke beperkingen of zonder de nodige ervaring of kennis, mits zij onder correct toezicht staan en geschoold zijn met betrekking tot de veilige bediening van dit apparaat en de desbetreffende gevaren begrijpen. Kinderen mogen niet met het apparaat spelen. Kinderen mogen niet zonder toezicht de schoonmaak- en onderhoudswerkzaamheden uitvoeren die voor rekening van de gebruiker komen.
B	De op het plaatje aangeduide spanning moet overeenkomen met de spanning van het lichtnet.		
C	Sluit het apparaat aan met behulp van een alpolige schakelaar met een openingsafstand tot de contacten van ten minste 3mm. De klemmen van de apparatuur die niet is voorzien van een Schuko-sokkel, moeten worden aangesloten in daarvoor bestemde aansluitdozen.		
D	Installeer een hooggevoelige lekstroomschakelaar (0,03A) als extra bescherming tegen dodelijke stroomschokken gekoppeld aan een magneto-thermische omnipolaireschakelaar van 15 A.		
E	Zorg voor een goede aarding van het apparaat.		
F	Gebruik de pomp voor de op het kenplaatje aangegeven toepassingen.	**J**	Pas op voor onbedoeld weglekken. Bescherm de elektrische pomp tegen weersinvloeden.
G	Vergeet niet de pomp te vullen.	**K**	Sluit voor alle onderhoudswerkzaamheden de stroom af.
H	. Bescherm de pomp tegen vloeistoffen en stel deze niet in gevaarlijke omgevingen op.	**L**	Bescherm de pomp tegen ijsvorming.

Inhoud

Veiligheidsvoorschriften voor personen en materieel 23
1. Algemeen 23
2. Hantering 24
3. Installatie 24
3.1. Montage 24
3.2. Persleiding monteren 24
3.3. Elektrische installatie 24
3.4. Controles voor de eerste inbedrijfstelling ..24
4. Inbedrijfstelling 24
4.1. Inbedrijfstelling groep 24
4.2. Storing door gebrek aan water en herstarts .25
4.3. Minimumdebiet 25
4.4. Afstelling van de inschakeldruk 25
5. Onderhoud 25
6. Mogelijke storingen, oorzaken en oplossingen .25
7. Technische gegevens 25
8. Schakelschema's 32
9. Afbeeldingen 32

Veiligheidsvoorschriften voor personen en materieel

De volgende symbolen ⚠ ⚠ naast een alinea geven aan dat er gevaar kan optreden indien de desbetreffende voorschriften niet worden opgevolgd.

⚠ **GEVAAR Gevaar voor elektrocutie** Niet-naleving van dit voorschrift brengt risico van elektrocutie met zich mee.

⚠ **GEVAAR** Niet-naleving van dit voorschrift brengt risico van persoonlijk letsel en materiële schade met zich mee.

⚠ **WAAR-SCHUWING** Niet-naleving van dit voorschrift brengt risico van schade aan de pomp of de installatie met zich mee.

Dit is een onafhankelijke pomp-eenheid, type 1B, een overstromingsvrije installatie in schone of licht vervuilde omgevingen, in overeenstemming met de norm EN-60730-2-6. Verontreinigingsgraad 2.

Spanningspuls van 2500 V.

Overspanningscategorie: CAT II.

1. ALGEMEEN

De instructies die wij u verstrekken hebben tot doel de correcte installatie en een optimaal rendement van de automatische pompinstallaties op constante druk.

⚠ Lees eerst deze aanwijzingen voordat u de pomp gaat installeren.

Bewaar deze om in de toekomst te kunnen naslaan.

⚠ Volg de installatie- en gebruiksvoorschriften evenals de schema's van de elektrische verbindingen correct op om een goede werking van de pomp te waarborgen.

⚠ Niet-naleving van de aanwijzingen in deze handleiding kan veel gevolgen van uiteenlopende aard met zich meebrengen. Hiervoor wijzen wij alle aansprakelijkheid van de hand.

De PRESSDRIVE is een volledig geruisloze apparaat en is ontworpen voor de automatische watervoorziening aan een of twee woningen. Vervaardigd om te werken met proper water.

Het is een compact apparaat die bestaat uit een regelbare inschakeldruk, terugslagklep en resetknop.

Hij is ontworpen om een de druk aan te houden. Voorkomt dat de pomp zonder water kan werken. Vermijdt waterslag. Vooraf vullen met water en afstelling is niet nodig. Met een luchtreservoir om, in

het geval van druppelen van een kraan, onnodige starts te voorkomen.

Met een waterverbruik van meer dan 1 l/min, is de pomp altijd in werking.

Voor de pomp, indien deze de maximumdruk bereikt, er rekening mee houdend dat de marge groter moet zijn dan 0,7 bar.

2. HANTERING

De pompen worden in een passende verpakking geleverd om transportschade te voorkomen. Controleer voor het uitpakken of de verpakking beschadigd of vervormd werd.

Hanteer het product behoedzaam. Gebruik hiervoor passend gereedschap.

3. INSTALLATIE

Deze apparatuur is ontworpen voor binnengebruik.

3.1. Montage

Monteer de set rechtstreeks in de drukzijde van de pomp of in serie met de persleiding door middel van het ingebouwde passtuk, zoals getoond wordt op de afbeeldingen 1 en 2. Zorg ervoor dat de passtukken waterdicht zijn (bijvoorbeeld met teflon tape).

LET OP: De set moet altijd verticaal geplaatst worden, zuigmond aan de onderkant en de drukzijde aan de boven- of zijkant naargelang model. De manometer staat in de normale afleesstand.

Zorg ervoor dat het apparaat niet bloot komt te staan aan mogelijk overstromingen, dat het beschermd is tegen slechte weersomstandigheden en dat er goede ventilatie is.

Indien de pomp waarop de PRESSDRIVE geïnstalleerd is, rechtstreeks op de waterleiding is aangesloten, moet men er rekening mee houden dat de inlaatdruk wordt opgeteld bij de druk van de pomp en dat de einddruk niet hoger mag zijn dan 10 bar.

Er kan een pompinstallatie worden tussengebouwd, mits er voldoende debiet is om deze te voeden.

Zie de installatieschema's.

3.2. Persleidingen monteren

De diameter van de persleiding moet even groot of groter zijn dan de diameter van de uitlaat van de pomp om drukverliezen op langere en kronkelige stukken te reduceren.

De leidingen mogen nooit rechtstreeks steunen op de drukgroep en er moet gegarandeerd worden dat deze perfect waterdicht zijn.

Het is raadzaam om een flexibele trillingsisolerende buis te installeren om breuk van de installatie door starre buizen te vermijden (Afb.2)

Het is niet nodig om een terugslagklep te installeren.

3.3. Elektrische installatie

De elektrische installatie moet beschikken over een alpolige afschakeling met minimaal 3mm contactopeningsafstand.

De beveiliging van het systeem wordt gebaseerd op een lekstroomschakelaar (Δfn = 30mA).

De elektrische aansluitkabels moeten minimaal overeenkomen met het type H05 RN-F, (volgens 60245 IEC 57), met doorsneden tussen 1 en 1,5 mm2, een lengte van 1,5 m, aardgeleider en aansluitklemmen hebben.

De aansluiting en de dimensionering moeten door een bevoegde installateur worden uitgevoerd, volgens de vereisten van de installatie en overeenkomstig de geldige regelgeving van ieder land.

De nominale intensiteit van de pomp mag niet hoger zijn dan 12 A. en het opgenomen vermogen van de motor (P1) mag niet hoger zijn dan 2,5 kW.

De ontkoppelingsinrichtingen worden in de buurt van de unit geïnstalleerd, op een zichtbare en toegankelijke plaats, waarvan de toegang niet wordt gehinderd door de apparatuur zelf.

Volg de aanwijzingen uit afbeeldingen 3 en 4 om de elektrische installatie correct uit te voeren.

De fabrikant wijst elke verantwoordelijkheid af voor schade veroorzaakt door verkeerde aansluitingen.

3.4. Controles vóór de eerste inbedrijfstelling

Controleer of de spanning en frequentie van **het** lichtnet overeenkomen met die op het kenplaatje.

Controleer of de pompas vrij draait.

Vul via de vuldop de pompbehuizing helemaal met water. Hebt u een voetventiel geïnstalleerd, vul dan de aanzuigleiding.

Controleer alle verbindingen en koppelingen op lekkages.

DE POMP MAG NOOIT DROOG DRAAIEN.

4. INBEDRIJFSTELLING

4.1 Inbedrijfstelling van de groep.

Houd een waterkraan open om de installatie te ontluchten.

Zet de spanningsvoorziening aan. De groep treedt in werking gedurende 10". De groene LINE-indicator knippert snel.

Na het verstrijken van deze tijdsduur:

- Indien de groep normaal water levert blijft de motor in werking en brandt groene LINE voortdurend.
- Indien de pomp niet met water gevuld is, treedt er na 10" een fout op wegens gebrek aan water. De rode FAULT-indicator knippert en de motor stopt. Druk, na de pomp met water gevuld te hebben, op de RESET-knop.

Draai na deze handeling de kraan dicht en de groep stopt na 10". De groene LINE-indicator knippert langzaam. Hij staat nu in de "standby-modus".

4.2 Storing door gebrek aan water en herstarts.

Als de Pressdrive merkt dat de pomp droog loopt, wordt de motor stopgezet. De rode FAULT-indicator knippert. De Pressdrive probeert na 1, 5, 15 en 60 minuten opnieuw te starten (Afb. 7). Als de herstarts zonder succes blijven, dan blijft Pressdrive permanent in de storingsmodus. De rode FAULT-indicator blijft branden.

U kunt de herstartcyclus afbreken of de permanente storingsmodus resetten door op de RESET-knop te drukken.

4.3 Minimumdebiet.

Als het door de groep geleverde debiet lager is dan 1 l/min knippert de LINE-indicator heel snel. Na 10" stopt de motor normaal. De groep blijft in de "stand-by modus".

4.4 Afstelling van de inschakeldruk

De inschakeldruk kan worden afgesteld door middel van een schroef die zich aan de bovenzijde van de set bevindt (afb.5).

Open een kraan van de installatie en lees de druk die op de manometer wordt aangegeven op het startmoment.

Draai de regelschroef in de gewenste richting. Normaal gesproken moet de start 0,2 bar (3 psi) hoger worden ingesteld dan de statische druk van de installatie boven de set.

5. ONDERHOUD

Onze automatische pompinstallaties zijn onderhoudsvrij.

Maak het apparaat met een vochtige doek schoon. Gebruik hiervoor geen agressieve schoonmaakmiddelen.

⚠ In geval van bevriezingsgevaar, dient u uit voorzorg alle leidingen leeg te laten lopen.

Als u het apparaat langere tijd niet gaat gebruiken, dient u het te demonteren en op een droge, goed geventileerde plek op te bergen.

LET OP: in geval van storing mag alleen een erkende technische dienst werkzaamheden aan het apparaat uitvoeren.

De lijst Erkende Technische Diensten vindt u op www.espa.com.

Dit apparaat bevat geen giftige of verontreinigende materialen waar u rekening mee moet houden wanneer u deze ten slotte wilt afdanken. De belangrijkste onderdelen zijn naar behoren gekenmerkt om een gescheiden afvalverwijdering te waarborgen.

6. MOGELIJKE STORINGEN, OORZAKEN EN OPLOSSINGEN

1) De groep stopt niet.
2) Motor werkt wel, maar de pomp geeft geen druk.
3) Onvoldoende druk.
4) De groep start en stopt voortdurend.
5) De groep start niet.

1	2	3	4	5	OORZAKEN	OPLOSSINGEN
	X				Een klep is gesloten.	Open de klep.
X			X		Er lekt water uit een kraan of koppelstuk.	Repareer het lek.
				X	Geen water.	Wacht tot het water weer op peil is en druk op de resetknop.
				X	Pomp is geblokkeerd	Neem contact op met bevoegd personeel.
		X			Totale opvoerhoogte groter dan voorzien.	Controleer de opvoerhoogte en het weerstandsverlies . (leidingsverliezen / buisdoor-meters)
X	X	X			Er komt lucht binnen door aanzuigleiding.	Dicht de hulpstukken en koppelingen goed.
				X	Gebrek aan spanning	Voeding/Zekeringen nakijken
X		X			Verlies van water in leidingen.	Repareer het lek.
				X	De waterkolom is groter dan de druk bij inbedrijfstelling van de groep.	Controleer de inschakeldruk van de groep.

7. TECHNISCHE GEGEVENS

Vloeistoftemperatuur: 4ºC - 60ºC
Omgevingstemperatuur: 0ºC - 40ºC
Opslagtemperatuur: -10ºC - 50ºC
Max. relatieve luchtvochtigheid omgeving:.....95%
Maximale hoogte ……..1500 m.
Openingsdruk:.....1,5 - 2,5 .bar

Инструкции по безопасному обращению с оборудованием (Рис. 5)

A	Внимательно изучите настоящую инструкцию по монтажу и эксплуатации.	**G**	Не забудьте заполнить насос водой
		H	внимание к жидкостям и опасным средам
B	Напряжение в сети должно соответствовать напряжению, указанному на шильдике (информационной табличке) блока контроля потока.	**I**	Оборудование может быть использовано детьми в возрасте от 8 лет, а также лицами с ограниченными физическими или умственными способностями, либо с недостатком опыта или знаний, если они находятся под присмотром взрослых, или имеют соответствующую подготовку в отношении использования оборудования и способны понять связанные с ним опасности. Дети не должны играть с оборудованием.
C	Подключение блока контроля потока к сети должно быть выполнено с помощью многополюсного выключателя (размыкающего все провода питания за исключением провода заземления) с расстоянием между контактами не менее 3 мм Клеммы оборудования, не снабженного цоколем Schuko, должны быть подключены внутри соединительных коробок, предназначенных для этой цели.		
D	В качестве дополнительной защиты от поражения электрическим током установите высокочувствительный дифференциальный выключатель (УЗО с током утечки не более 0,03А) связан с магнитотермическим переключателем всеполярный на 15 А..	**J**	Не допускайте протечек воды на блок контроля потока. Защитите блок контроля потока от воздействия атмосферных осадков
		K	Берегите оборудование от воздействия отрицательных температур и повышенной влажности. Перед любыми работами по техническому обслуживанию необходимо отключить блок контроля потока от электросети.
E	Подключение заземления является обязательным.		
F	Использование блока контроля потока допускается в пределах его технических характеристик, обозначенных на шильдике.	**I**	Внимание на образование льда.

СОДЕРЖАНИЕ

Инструкции по безопасному обращению с оборудованием 26
1. Основные сведения 26
2. Упаковка 27
3. Монтаж 27
   3.1. Соединение с насосом 27
   3.2. Монтаж трубопровода 27
   3.3. Электрические подключения 27
   3.4. Проверки перед первым запуском 27
4. Запуск 27
   4.1. Ввод в эксплуатацию 27
   4.2. Остановка из-за отсутствия воды и повторные попытки запуска 27
   4.3. Минимальная производительность 27
   4.4. Регулировка давления запуска 28
5. Техническое обслуживание 28
6. Возможные неисправности и способы их устранения. 28
7. Технические характеристики 28
8. схемы подключения 32
9. Иллюстрации 32

Предупреждающие знаки

Символы ⚠ ⚠ вместе со словами «Опасно» или «Осторожно» указывают на степень риска при несоблюдении мер предосторожности:

ОПАСНО	Возможность поражения электротоком при несоблюдении мер предосторожности
ОПАСНО	Возможность травмирования людей и/или повреждения предметов.
ОСТОРОЖНО	Возможность повреждения насоса и/или оборудования

Согласно стандарту EN-60730-2-6 (IEC 60730-2-6) данное оборудование является автономно устанавливаемым устройством типа 1B, предназначенным для установки в защищенном от влаги, чистом (незначительно загрязненном) месте (степень загрязнения 2).

Импульс напряжения 2500 В.

Категория перенапряжения: CAT II.

1. ОСНОВНЫЕ СВЕДЕНИЯ

⚠ Пожалуйста, изучите инструкцию в целях правильного использования оборудования и его безопасной эксплуатации.

⚠ Несоблюдение инструкций настоящей инструкции может привести к различным последствиям, за которые производитель не несет никакой ответственности.

В настоящей инструкции изложены требования и рекомендации, обеспечивающие правильную установку и надлежащее использование блока контроля потока PRESSDRIVE.

Если у вас возникнут какие-либо сомнения, пожалуйста, проконсультируйтесь со специалистами торговой организации или с Вашим поставщиком оборудования ESPA.

PRESSDRIVE оснащен манометром, обратным клапаном и кнопкой перезапуска. Он разработан для поддержания постоянного давления при неизменном расходе воды, предотвращает перегрев насоса при работе без воды («сухой ход») и предохраняет его от гидроударов.

Минимальный расход воды для непрерывной работы насоса – от 1 л/мин.

Блоки изготовлены из высококачественных материалов и подвергаются строгому выходному контролю. Строго соблюдайте также требования инструкции по эксплуатации насоса, правильно подбирайте оборудование и схему монтажа. За последствия несоблюдения вышеуказанных требований производитель ответственности не несет.

2. УПАКОВКА

Оборудование поставляется в надежной упаковке, обеспечивающей его сохранность во время транспортировки. Прежде чем распаковывать изделие, проверьте, что упаковка не повреждена и не деформирована.

Перемещайте изделие осторожно.

3. МОНТАЖ

Данное оборудование предназначено для использования внутри помещений либо под навесом, при положительных температурах воды и окружающего воздуха.

3.1. Соединение с насосом

Подсоедините PRESSDRIVE к напорному патрубку насоса, непосредственно или с использованием фитингов (см. рисунки 1 и 2). Проверьте герметичность соединений.

Примечание: Блок контроля потока должен устанавливаться строго в вертикальном положении (входной патрубок снизу и выходной патрубок сверху для PRESSDRIVE 05 либо сбоку для PRESSDRIVE). Ориентируйте блок таким образом, чтобы были визуально доступны показания манометра.

Место установки блока должно быть защищено от риска затопления водой и должно находиться в хорошо вентилируемом помещении.

Если насос, на который устанавливается PRESSDRIVE, подключен непосредственно к источнику водоснабжения с избыточным давлением, необходимо учитывать, что входное давление суммируется с давлением насоса. При этом сумма давления, создаваемого насосом, и давления на входе в насос не должна превышать 10 бар.

3.2. Монтаж трубопровода

Трубопровод должен быть эквивалентным или большим, чем диаметр выходного патрубка.

Трубопровод должен быть герметичным, и не должен передавать на PRESSDRIVE механическую нагрузку. Рекомендуется использовать гибкий антивибрационный трубопровод. Прямое подключение к жесткому трубопроводу может повредить PRESSDRIVE.

3.3. Электрические подключения

Ввод питания должен быть оборудован многополюсным выключателем с зазором между контактами не менее 3 мм.

В системе защиты следует использовать дифференциальный выключатель (УЗО с током утечки Δfn=30 мА).

Электрические соединительные кабели должны соответствовать, по крайней мере, типу H05 RN-F (согласно 60245 IEC 57), сечением от 1 до 1,5 мм2, длиной 1,5 м, заземляющим проводником и иметь соединительные клеммы.

Подключение должно осуществляться квалифицированным персоналом в соответствии с нормами, действующими в стране эксплуатации.

Ток, потребляемый насосом, не должен превышать
12 А, а максимальная потребляемая мощность двигателя (P1) не должна превышать 2,5 кВт.

Разъединяющие устройства будут установлены вблизи агрегата, в видимом и доступном месте, доступ к которому не затруднен самим оборудованием.

Подключения должны выполняться в соответствии с рис.1.

Производитель снимает с себя любую ответственность за ущерб, вызванный неправильным подключением.

3.4. Проверки перед первым запуском

Напряжение и частота сети должны соответствовать характеристикам, указанным на фирменной табличке (наклейке).

Проверьте, чтобы вал насоса свободно вращался.

Заполните корпус насоса водой через заливную пробку (в зависимости от типа насоса и высоты всасывания может понадобиться заполнение всасывающего трубопровода).

Проверьте герметичность соединений и фитингов.

ЗАПРЕЩАЕТСЯ РАБОТА НАСОСА БЕЗ ВОДЫ!

4. ЗАПУСК

4.1 Ввод в эксплуатацию

Откройте водоразборный кран.

Включите электропитание. Насос запустится. Далее:

- При нормальном водоразборе насос продолжит работу, а индикатор LINE Зеленый цвет горит постоянным светом.
- Если воды недостаточно, индикатор LINE Зеленый цвет быстро мигает, а через 10 секунд насос остановится. Мигает индикатор FAULT красный цвет. Если необходим перезапуск насоса, нажмите кнопку RESET.

При нормальном водоразборе после закрытия крана (прекращения водоразбора) насос остановится через 10 секунд. Индикатор LINE Зеленый цвет будет медленно мигать.

4.2 Остановка из-за отсутствия воды и повторные попытки запуска

Если PRESSDRIVE обнаруживает, что насос работает без воды, он останавливает его. Мигает индикатор FAULT красный цвет. PRESSDRIVE снова попытается выполнить запуск через 1 минуту, 5 минут, 15 минут и 1 час после первого срабатывания защиты от «сухого хода». Если в ходе 4-й попытки восстановить нормальный водоразбор не удалось, PRESSDRIVE переходит в режим ожидания с выдачей сигнала о срабатывании защиты от «сухого хода». Индикатор FAULT красный цвет при этом горит постоянно.

Чтобы прервать цикл повторных попыток запуска насоса или повторно перезапустить насос вручную нажмите на кнопку RESET.

4.3 Минимальная производительность

Когда производительность (скорость потока), обеспечиваемая насосом, менее 1 л/мин, индикатор LINE Зеленый цвет быстро мигает. Через 10 секунд происходит остановка насоса.

4.4 Регулировка давления запуска

Регулировка давления запуска насоса осуществляется при помощи винта, находящегося в верхней части блока контроля потока (рис. 5).

Откройте водоразборный кран установки и зафиксируйте давление, отображаемое на манометре в момент запуска.

Поверните регулировочный винт в нужном направлении. Пусковое давление необходимо выставить не менее чем на 0,2 бар выше высоты столба воды над PRESSDRIVE.

5. ТЕХНИЧЕСКОЕ ОБСЛУЖИВАНИЕ

Наши автоматические устройства постоянного давления не требуют технического обслуживания.

Периодически протирайте оборудование при помощи влажной ткани без применения агрессивных средств.

Перед заморозками необходимо сливать воду из насоса и трубопроводов.

Если оборудование не будет использоваться в течение длительного периода времени, рекомендуется демонтировать его и хранить в сухом вентилируемом месте.

ВНИМАНИЕ! При выявлении неисправностей блока диагностика и ремонт оборудования должны только авторизованными сервисными центрами ESPA.

Контакты авторизованных сервисных центров можно найти на сайте espa.ru.

При необходимости утилизации изделия обратите внимание, что оно не содержит токсичных или загрязняющих окружающую среду материалов.

6. ВОЗМОЖНЫЕ НЕИСПРАВНОСТИ И СПОСОБЫ ИХ УСТРАНЕНИЯ

1) Насос не отключается
2) Насос работает, но поток воды отсутствует
3) Давление насоса слишком мало
4) Насос произвольно останавливается и запускается
5) Насос не запускается

1	2	3	4	5	**Неисправность**	**Способ устранение**
	X				Закрыт водоразборный кран	Откройте водоразборный кран
X			**X**		Утечка воды	Устраните утечку воды
				X	Нет воды	Подождите, пока поступление воды восстановится, и нажмите кнопку перезапуска
				X	Вал насоса заблокирован	Обратитесь в сервисный центр
		X			Требуемое давление превышает давление насоса	Проверьте правильность подбора насоса и потери напора
X	**X**	**X**			Попадание воздуха во всасывающий трубопровод (патрубок насоса)	Уплотните все соединения
				X	Электропитание отсутствует	Проверьте состояние сети электропитания
X		**X**			Утечка в напорном трубопроводе	Устраните утечку
				X	Высота столба воды над блоком превышает давление запуска	Проверьте правильность настройки величины пускового давления

7. ТЕХНИЧЕСКИЕ ХАРАКТЕРИСТИКИ

Температура жидкости: ..... +4ºC – +60ºC
Температура окружающей среды: ..... 0ºC – +40ºC
Температура хранения: ..... -10ºC – +50ºC
Максимальная относительная влажность воздуха: 95%
Максимальная высота ……...1500 m.
Пусковое давление: ..... 1,5 – 2,5 бар.

ارشادات السلامة والوقاية من الأضرار التي قد تلحق بالأشخاص والمعدات
(انظر شكل 5)

I	الأطفال من سن 8 سنوات فأكثر يمكنهم استخدام الجهاز؛ كما يمكن أيضا لمن لديه قدرات جسدية أو عقلية أو حسية قليلة أو نقص في الخبرة أو المعرفة استخدام الجهاز؛ شرط أن يتوفر لديه الإشراف أو التدريب المناسب الذي يمكنه من استخدام الجهاز بصورة آمنة ويكون على دراية تامة بالمخاطر التي يمكن أن تحدث. يجب تجنب الأطفال العبث في الجهاز. التنظيف والصيانة التي يتعين القيام بها من قبل المستخدم لا يجب أن يقوم بها الأطفال دون إشراف.	A	تحذير عند الاستخدام.
		B	يجب ضبط جهد اللوحة على نفس جهد الشبكة.
		C	قم بتوصيل الجهاز بالشبكة مستخدما مقلاد أحادي القطب مع فتحة اتصال على الأقل 3 يجب توصيل أطراف المعدات غير المزودة بقاعدة Schuko داخل صناديق توصيل مصممة لهذا الغرض.
		D	لتجنب أي صدمة كهربائية قاتلة، قم بتثبيت قاطع الدائرة ذوحساسية عالية (0.03 أمبير). مع قاطع دارةمتعدد الأقطاب 15 أمبير.
		E	قم بتوصيل المؤرض (الأرضي) الخاص بالوحدة.
J	احذر من الخسائر العرضية. لا تعرض المضخة الكهربائية للهواء المطلق.	F	استخدم المضخة في الحقل المشار إليه باللوحة.
K	احرص على فصل التيار قبل أي عملية صيانة.	G	تذكر تزويد المضخة بالوقود.
L	احذر من تكوين الثلج.	H	احذر من السوائل والبيئات الخطرة.

وفقا للقاعدة رقم EN-60730-2-6، فإن هذه تعتبر وحدة تركيب مستقلة، نوع 1B، يتم تثبتها كدليل للفيضانات في بيئات نظيفة أو ملوثة بقدر قليل. درجة التلوث 2.

ضغط الجهد 2500 فولت.

فئة الجهد الزائدII CAT :

1. تعليمات عامة

تهدف التعليمات التي نقدمها إلي تسهيل التركيب الصحيح والأداء الأمثل لمضخات المياه التلقائية على الضغط المستمر.

قم بقراءة هذه التعليمات قبل التثبيت.

احفظها للرجوع إليها مستقبلا.

الاتباع الجيد لتعليمات التركيب والاستخدام، وكذلك الرسوم البيانية للأسلاك يضمن التشغل الجيد للجهاز.

الإغفال عن تعليمات هذا الدليل قد يسبب العديد من العواقب التي نخلي مسؤليتنا عنها.

PRESSDRIVE هو جهاز صامت (لا يحدث ضوضاء) ويهدف إلي توفير المياه تلقائيا إلى منزل أو اثنين. مصمم للعمل مع المياه النظيفة.

هو عبارة عن جهاز صغير يتكون من مقلاد ذو مستويات مختلفة وصمام ومفتاح إعادة الضبط.

وقد تم تطويره للحفاظ على الضغط المستمر. تجنب تشغيل المضخة بدون مياة. تجنب الطرق المائي. لاتتطلب تحضير المسبق للمياه أو تنظيمه. وجود احتياطي من الماء لمنع التشغيل في حالة نزول قطرات من أي صنبور.

المضخة تعمل دائما مع استهلاك يتجاوز 1 لتر / دقيقة.

للمضخة عندما تصل إلى أقصى درجة من الضغط، على اعتبار أن الفرق يجب أن يكون أكبر من 0.7 بار.

المحتوى

تعليمات لحماية الأشخاص والأشياء. 29
1. تعليمات عامة.....29
2. المعالجة... 30
3. التركيب 30
3.1. التثبيت 30
3.2. تركيب أنابيب التفريغ.....30
3.3. التوصيل الكهربائي 30
3.4. الضوابط قبل بدء التشغيل الأولي.....30
4. التشغيل 30
4.1. تشغيل المجموعة.....30
4.2. خطأ بسبب قلة الماء وتكرار المحاولة.....30
4.3. الحد الأدنى للتدفق.....30
4.4. تنظيم ضغط التشغيل.....30
5. الصيانة 31
6. قائمة الأخطاء المحتملة والأسباب والحلول.....31
7. بيانات تقنية.....31
8. الرسوم البيانية للأسلاك.....32
9. الرسوم التوضيحية.....32

تعليمات لحماية الأشخاص والأشياء

الجدول التالي يوضح الخطر الذي يمكن أن يحدث بسبب عدم اتباع الأرشادات اللازمة.

عدم مراعاة هذا التحذير يؤدي إلى خطر الصعق بالكهرباء. **خطر الصعق بالكهرباء**

عدم مراعاة هذا التحذير يؤدي إلى الإضرار بالأشخاص والأشياء. **خطر**

عدم مراعاة هذا التحذير يؤدي إلى الإضرار بالمضخة وعملية التثبيت. **تحذير**

3.4. الضوابط قبل بدء التشغيل الأولي

تأكد من أن جهد وتردد التيار يتوافق مع ما هو موضح على لوحة المواصفات.

تأكد من أن محور المضخة يتحرك بحرية.

قم بملئ المضخة بالكامل من الفتحة المخصصة.إذا كنت قد قمت بتثبيت صمام المؤخرة، قم بملئ أنبوبة الشفط.

تأكد من عدم وجود تسريب في أي مكان.

تجنبعملالمضختوهيجافةمطلقا.

4. التشغيل

4.1 تشغيل المجموعة

اترك صنبور خروج الماء مفتوح للتخلص من الهواء اثناء عملية التثبيت.

قم بتوصيل التيار. المجموعة ستقف عند عشر". مؤشر "LINE" سيضيء بسرعة.

بعد هذا الوقت:

- إذا كانت التغذية بالماء تسير بصورة طبيعية، سيظل الماتور يعمل، ويثبت ومض "LINE" لون أخضر

.

– إذا لم تتوقف المضخة عند 10 سيحدث خطأ نقص الماء.سيضئ مؤشر FAULT أحمر

ويتوقف الماتور. لإعادة ملئ المضخة اضغط زر RESET.

بعد هذه العملية اغلاق الصنبور وسوف تتوقف المجموعة عند 10.". سيضئ مؤشر LINE لون أخضر

ببطءهو في "وضع الاستعداد".

4.2 خطأ بسبب قلة الماء وتكرار المحاولة

سيتوقف الماتور إذا اكتشف PRESSDRIVE أن المضخة تعمل بدون ماء. سيضئ مؤشر FAULT أحمر

. سيحاول PRESSDRIVE استأنف العمل من جديد في خلال 15،5،1، 1 ساعة. إذا لم تفلح محاولات PRESSDRIVE للعمل من جديد سيظل في عطل دائم. وسيظل مؤشر FAULT أحمر

مضيء.

لقطع دائرة المحاولات أو لإعادة التشغيل وحل العطل الدائم، اضغط RESET.

4.3 الحد الأدنى للتدفق

عندما يكون معدل التدفق التي تقدمه المجموعة هي أقل من 1 لتر / دقيقة، ومؤشر LINE لون أخضر

يعطي وميض بسرعة. سيتوقف الماتور بصورة طبيعية عند 10. تظل المجموعة في وضع "الاستعداد".

4.4 تنظيم ضغط التشغيل

يتم تنظيم ضغط التشغيل من المسمار في الجزء العلوي من الجهاز (الشكل 5)

قم بفتح صنبور التركيب، ثم اقرأ الضغط على المانومتر وقت التشغيل.

قم بضبط مسمار التنظيم عند المقدار المطلوب. عادة يجب ضبط التشغيل 0.2 بار (3 رطل) أعلى من ضغط النظام التثبيت المدرج فوق الجهاز.

2. المعالجة

يتم تعبئة وتغليف الجهاز بطريقة مناسبة لتفادي أي ضرر أثناء النقل. قبل تفريغ الجهاز، تأكد من أن التغليف سليم والعبوة غير تالفة.

قم بالتعامل مع الجهاز بحرص مستخدما الأدوات المناسبة.

3. التركيب

هذه الأجهزة مصممة للاستخدام في الأماكن المغلقة.

3.1. التثبيت

قم بتوصيل الجهاز مباشرة بالمضخة أو أنابيب الدفع، بواسطة الأدوات المرفقة مع الجهاز، كما يظهر في شكلي (1) و (2).تأكد من أحكام ربط الأجزاء وعدم وجود فراغات (ويمكن استخدام شريط التفلون).

تنبية: ينبغي أن يكون الجهاز دائما في وضع أفقي، ووضع فتحة الشفط اتجاه الجزء السفلي، والدفع اتجاه الجزء الأعلى. ومقياس الضغط (المانومتر) يظل في وضعه المناسب للقراءة.

وبهذا ستكون في مأمن من الفيضانات المحتملة، وتقلبات الطقس وسيوفر التهوية الجيدة.

إذا كانت المضخة متصلة مباشرة بالتيار عند تركيب جهاز "PRESSDRIVE"؛ فلابد أن نضع في الاعتبار أن الضغط الداخل يضاف إلي ضغط المضخة، والضغط النهائي لا يمكن أن يتجاوز 10 بار.

يمكن التدخل في عملية التثبيت كلما كان هناك تدفق كافي للتغذية.

انظر الرسوم البيانية لعملية التثبيت.

3.2. تركيب أنبوبة التفريغ

يوصى باستخدام الأنابيب التي يكون قطرها يساوي أو أكبر من فتحة التفريغ للحد من الفاقد على فترات طويلة وتعريج الأنابيب.

لا ينبغي أبدا أن توضع الأنابيب مباشرة على مجموعة الضغط، وينبغي التأكد من أحكام الغلق.

يوصى باستخدام انابيب مرنه يمكنها الاهتزاز، لأن صلابة الأنابيب يمكن أن تتسبب في كسر الجهاز.

لاداعي لتركيب صمام.

3.3. التوصيل الكهربائي

لابد أن يكون هناك نظام فصل متعدد له فتحة اتصال 3 ملم.

نظام الحماية يعتمد على مفتاح فصل (30 = Δfn مللي أمبير).

يجب أن تتوافق كبلات التوصيل الكهربائي ، على الأقل ، مع النوع H05 RN-F،)وفقًا (60245 IEC 57، بأقسام تتراوح بين 1و 1.5مم 2 ، بطول 1.5متر ، موصل تأريض ولها أطراف توصيل.

التركيب والتوصيل بالكهرباء لابد أن يتم من قبل مؤهلين وفقا لإحتياجات التثبيت والأنظمة المتبعة في كل بلد.

أعلى جهد مثالي للمضخة لا يزيد عن 12 أمبير.والطاقة المستهلكة من المحرك (P1) يجب ألا تتجاوز 2.5 كيلوواط.

سيتم تثبيت أجهزة الفصل في محيط الوحدة ، في مكان مرئي ويمكن الوصول إليه ، ولا يتم إعاقة وصوله بواسطة الجهاز نفسه.

اتبع الأرشادات في الشكل (1) حتى تتمكن من التوصيل الكهربائي بطريقة صحيحة.

لا تتحمل الشركة المصنعة أي مسؤولية عن التلف الناتج عن التوصيلات الخاطئة.

5. الصيانة

مجموعات المياه التلقائية ذات الضغط المستمر لدينا غير خاضعة للصيانة.

تنظيف الجهاز بقطعة قماش مبللة دون استخدام مواد قاسية.

في أوقات تكوين الثلوج يرجى تنظيف الأنابيب.

إذا لم يتم استخدام الجهاز لمدة طويلة، يوصى بتفكيكه وتخزينه في مكان جاف وجيد التهوية.

تنبيه:في حالة العطل، التعامل مع الجهاز لابد أن يتم من خلال مركز صيانة معتمد.

قائمة مراكز الصيانة المعتمدة تجدها في: www.espa.com

عند التخلص من الجهاز، يجدر الإشارة إلي أنه لا يحتوي على مواد سامة أو ملوثة. تم تحديد المكونات الرئيسية بشكل صحيح للسماح بالتخلص الانتقائي.

6. الأعطال المحتملة و الأسباب والحلول

1) المجموعة لا تتوقف.
2) الماتور يعمل ولكن لا يوجد تدفق للماء.
3) ضغط غير كافي
4) المجموعة تبدأ ثم تتوقف بطريقة مستمرة
5) المجموعة لا تبدأ.

الحلول	الأسباب	5	4	3	2	1
فتح تلك الصمام.	يوجد صمام مغلق.				X	
معالجة تلك التسريب.	تسريب للماء من الصنبور أو خزان المرحاض.		X			X
انتظار حتى الوصول للمستوى المطلوب واعادة التشغيل.	نقص الماء.	X				
التواصل مع الفني المعتمد.	المضخة المغلقة.	X				
محاولة الوصول إلي الارتفاع المطلوب.	ارتفاع بطريقة غير متوقعة.			X		
إحكام غلق الصمام.	دخول هواء من أنابيب الشفط.			X	X	X
فحص الصمامات.	نقص الجهد	X				
معالجة هذا الفقدان.	فقدان ماء من أنابيب التفريغ.			X		X
مراجعة تنظيم تشغيل المجموعة.	ارتفاع الماء أعلى من ضغط تشغيل المجموعة.	X				

7. بيانات تقنية

درجة حرارة السائل:.....4ºC - 60ºC
درجة حرارة البيئة المحيطة:.....0ºC - 40ºC
درجة حرارة التخزين:.....-10ºC - 50ºC
الحد الأقصى للرطوبة.....95%
أقصى ارتفاع.....1500m
ضغط التشغيل:.....1.5 - 2.5بار.

Fig.1 / Abb.1 / Рис.1 / 1 الشكل

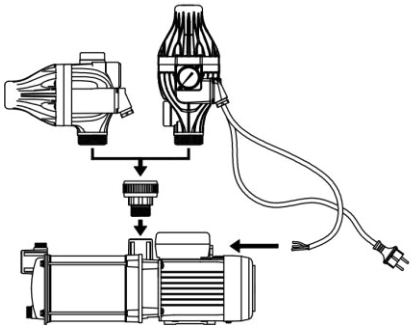

Fig.2 / Abb.2 / Рис.2 / 2 الشكل

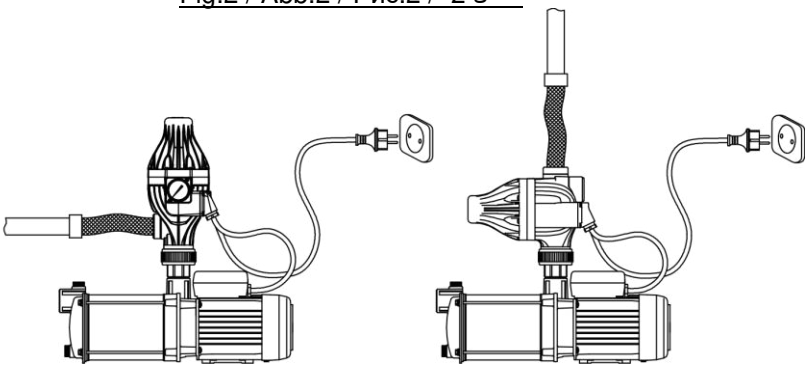

Fig.3 / Abb.3 / Рис.3 / 3 الشكل

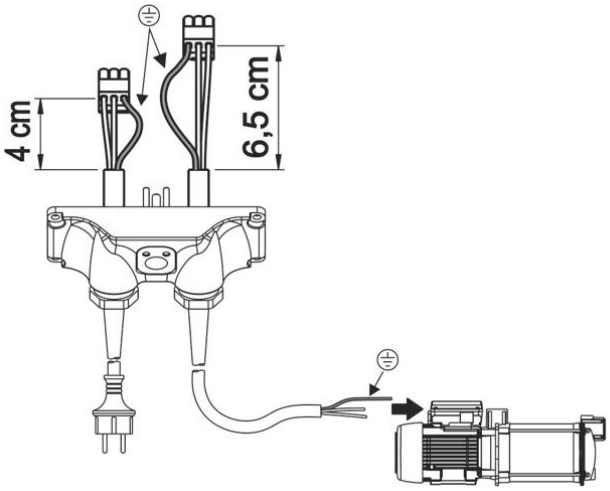

Fig.4 / Abb.4 / Рис.4 / 4 الشكل

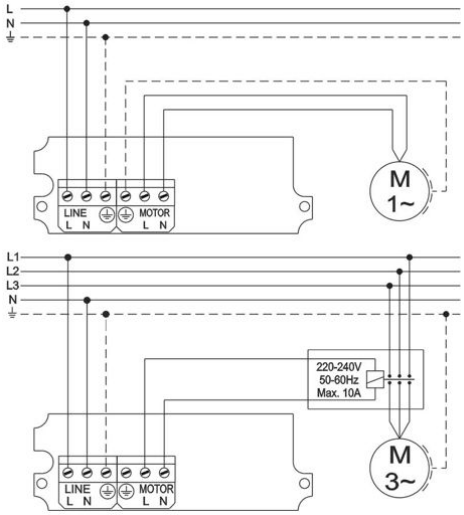

Fig.5 / Abb.5 / Рис.5 / 5 الشكل

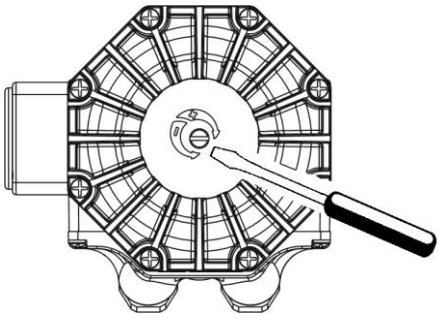

$$P_{0N}[bar] \geq \frac{H_{max}[m]}{10} + 0.5$$

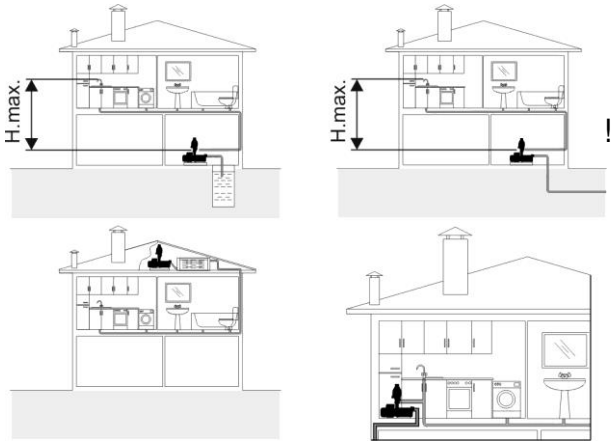

! P_{max}=10 bar

Pérdidas de carga:
Head losses:
Pertes de charge:
Druckverluste:
Perdite di carico:
Perdas de carga:
Verlies van last:
Потери напора:
فقدان الرأس

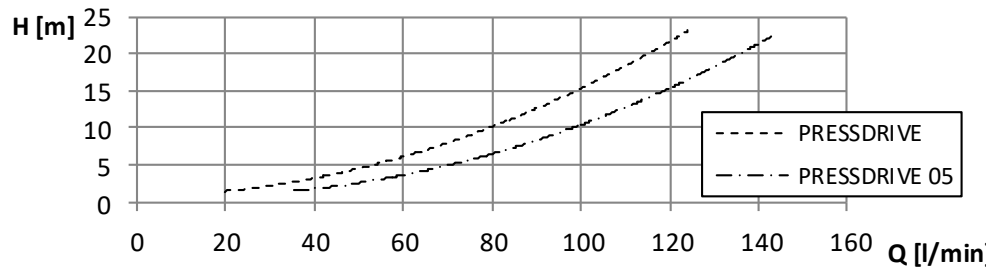

Fig.6 / Abb.6 / Рис.6 / 6 الشكل



	LINE		FAULT	
ES	Intermitente lento =	Modo en espera. Equipo en tensión, motor parado.	Intermitente =	Error por falta de agua. Se reintenta el arranque.
	Intermitente rápido =	Caudal por debajo del mínimo. Paro del motor a los 10".	Fijo =	Error falta de agua. Paro definitivo.
	Fijo =	Motor en marcha.		
EN	Blinking slowly =	Standby mode. The equipment has power, motor stopped.	Blinking =	Lack of water error. Start up retry attempted.
	Blinking quickly =	Flow below minimum. Motor stop after 10".	Constant =	Lack of water error. Full shut down.
	Constant =	Motor running.		
FR	Intermittent lent =	Mode en attente. Équipement sous tension, moteur à l'arrêt.	Intermittent =	Erreur par manque d'eau. Nouvelle tentative de démarrage
	Intermittent rapide =	Débit inférieur à la valeur minimum. Arrêt du moteur au bout de 10".	Fixe =	Erreur par manque d'eau. Arrêt définitif
	Fixe =	Moteur en marche.		
DE	Langsames Blinken =	Standby-Modus. Gerät unter Spannung. Motor steht still.	Blinken =	Störung wegen Wassermangel. Es wird ein Neustart versucht.
	Schnelles Blinken =	Durchflussvolumen unter Minimum. Anhalten des Motors nach 10".	Dauerhaftes Aufleuchten =	Störung wegen Wassermangel. Endgültiger Stopp.
	Aufleuchten =	Motor in Betrieb.		
IT	Lampeggio lento =	Modalità stand-by. Gruppo sotto tensione. Motore fermo.	Lampeggio =	Errore per mancanza di acqua. Si tenterà un nuovo avviamento.
	Lampeggio rapido =	Portata inferiore al livello minimo. Arresto del motore dopo 10".	Luce fissa =	Errore per mancanza di acqua. Arresto definitivo.
	Luce fissa =	Motore in moto.		
PO	Intermitente lento =	Modo em espera. Equipamento sob tensão, motor parado	Intermitente =	Erro por falta de água. Volta a tentar-se o arranque.
	Intermitente rápido =	Caudal inferior ao mínimo. Paragem do motor aos 10".	Fixo =	Erro por falta de água. Paragem definitiva.
	Fixo =	Motor em funcionamento.		
NL	Langzaam knipperend =	Standby-modus. Apparaat onder spanning, motor draait niet.	Knipperend =	Storing door watergebrek. Probeer een herstart.
	Snel knipperend =	Debiet onder het minimum. Stoppen van de motor na 10".	Doorlopend =	Storing watergebrek. Definitieve stilstand.
	Doorlopend =	Motor in bedrijf.		
RU	Медленно мигает =	Режим ожидания начала водоразбора. Насос не работает.	Мигает =	Сработала защита от «сухого хода». Активирован цикл 4 попыток перезапуска.
	Быстро мигает =	Величина потока ниже минимальной. Насос остановится через 10 секунд.	Горит постоянно =	Сработала защита от «сухого хода». Переход в режим ожидания ручного перезапуска.
	Горит =	Насос работает.		

Fig.7 / Abb.7 / Рис.7 / 7 الشكل

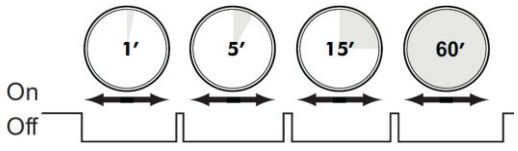

Fig.8 / Abb.8 / Рис.8 / 8 الشكل

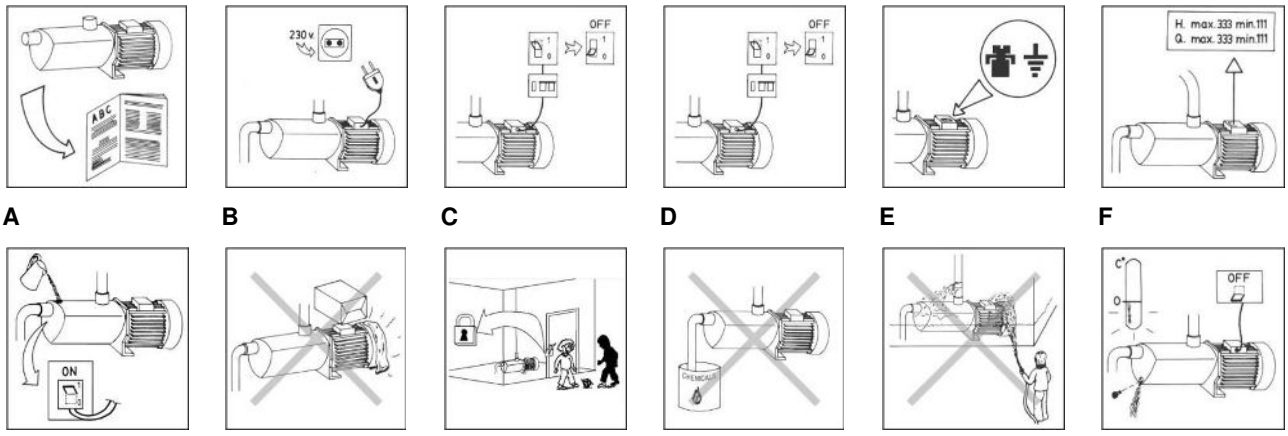

PRESSDRIVE

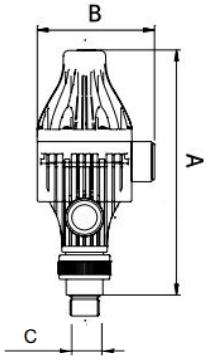

PRESSDRIVE 50/60 Hz	P max. [Mpa]	A 1~ 230V (± 10%)	IP	A [mm]	B [mm]	C	⚖ [kg]
AM NP	1	12	55	281	134	1"	1,5
AM 2E	1	12	55	281	134	1"	1,5
AM	1	12	55	281	134	1"	1,5
AM NP ME	1	12	55	281	134	1"	1,5
R	1	12	55	281	134	1"	1,5
AMS ME	1	12	55	281	134	1"	1,5

PRESSDRIVE05

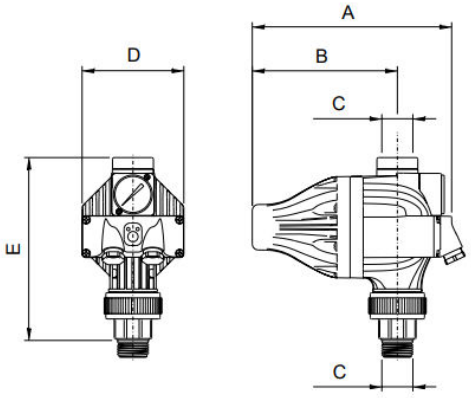

PRESSDRIVE05 50/60 Hz	P max. [Mpa]	A 1~ 230V (± 10%)	IP	A [mm]	B [mm]	C	D [mm]	E [mm]	⚖ [kg]
AM 2E	1	12	55	213	155	1"	108	195	1,5
AM NP	1	12	55	213	155	1"	108	195	1,5
AM	1	12	55	213	155	1"	108	195	1,5
AM NP ME	1	12	55	213	155	1"	108	195	1,5
AMS ME	1	12	55	213	155	1"	108	195	1,5

PRESSDRIVE05 60 Hz	P max. [Mpa]	A 1~ 115V (± 10%)	IP	A [mm]	B [mm]	C	D [mm]	E [mm]	⚖ [kg]
AM NP	1	12	55	213	155	1"	108	195	1,5

ESPA 2025, S.L.

C/ Mieres, s/n – 17820 BANYOLES
GIRONA – SPAIN

www.espa.com

197338 03-2022/V7

