CKE 1

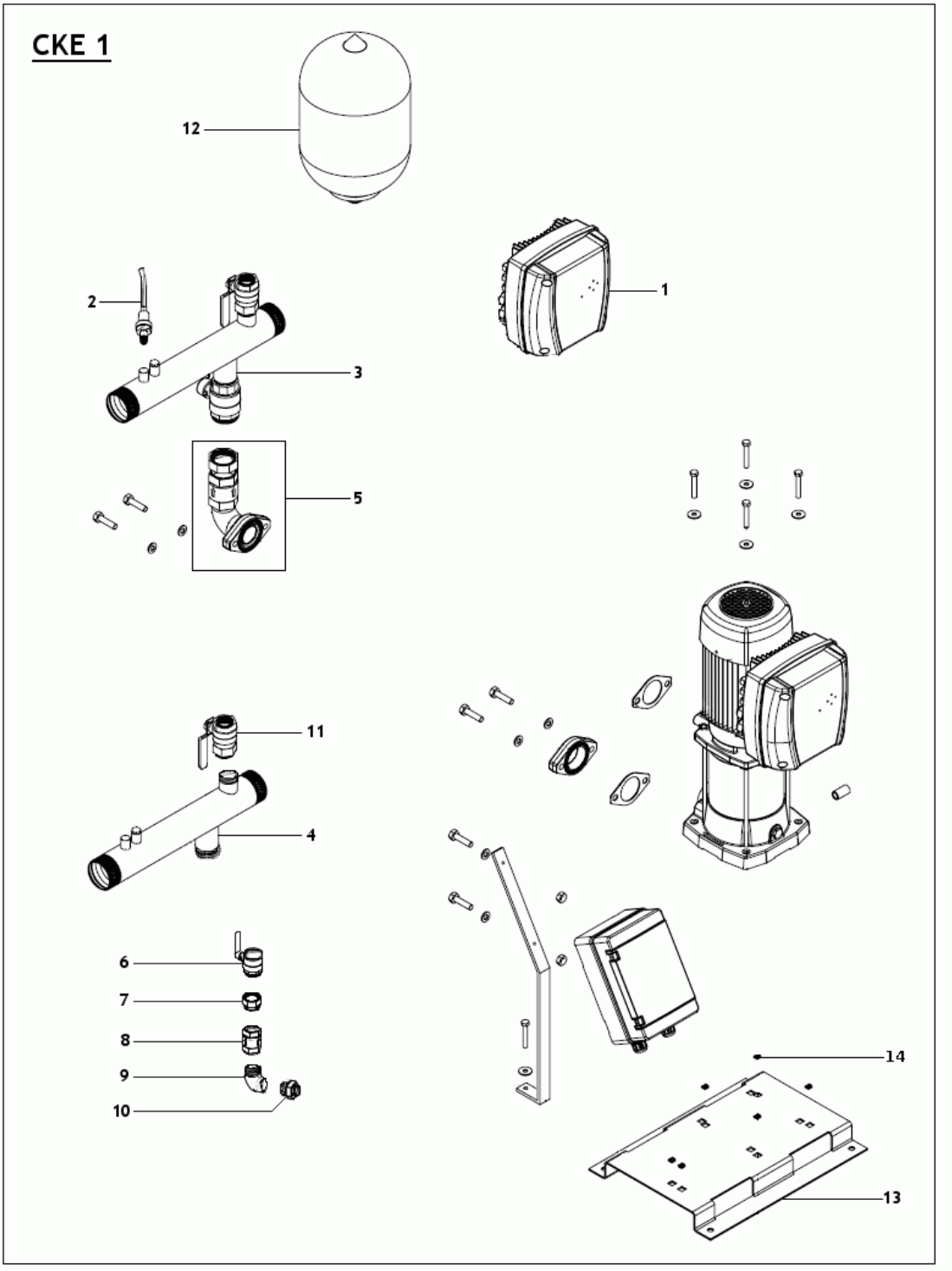

CKE 2/3/4

