DIR 3

RANGE 0,37÷44 KW

Quadro elettromeccanico per avviamento diretto di 3 motori monofase o trifase

Electromechanical control panel for direct start-up of 3 single or three phase motors

PLC module

BMS (on demand)



- [x] Quadro elettromeccanico per applicazioni con acque pulite e reflue
- [x] Modulo PLC di serie per impostazione funzioni:
  - Controllo mancanza/sequenza fasi
  - Min/max tensione con ritardo e reset automatico
  - Min livello con sonde o galleggianti
  - Max livello con galleggianti
  - Galleggianti per acque sporche
  - Alternanza motori
  - Autoritenuta
- [x] Funziona con galleggianti, pressostati o sonde
- [x] Protezione Klixon motore
- [x] Kit BMS - connessione con l'impianto domotico (su richiesta)

- [x] Electromechanical panel for clean and waste water applications
- [x] Standard PLC module for function setting:
  - Lack/sequence phases control
  - Min/max voltage with delay and automatic reset
  - Min level with probe and float switch
  - Max level with float switch
  - Float switches for waste water
  - Motors alternation
  - Self-holding
- [x] Works with floats, pressure switches or probes
- [x] Motor Klixon protection
- [x] BMS kit - Building Management System connection (on demand)

CARATTERISTICHE GENERALI

- Alimentazione 3 motori 1~230V ±10% - 50/60Hz
- Alimentazione 3 motori 3~400V ±10% - 50/60Hz
- N.3 AUTO-0-MAN selettori avvio e arresto manuale/automatico
- N.3 led verdi di segnalazione motori in funzione
- N.3 led rossi di segnalazione anomalie motori
- Led blu di segnalazione presenza rete (ON)
- N.3 contatori
- N.3 relè termici ripristinabili internamente
- Trasformatore per circuito ausiliario
- Morsettiera
- Fusibili di protezioni circuiti ausiliari
- Fusibili di protezione motori
- Sezionatore generale con bloccoporta
- Box metallico con cerniere laterali
- Kit pressacavi antistrappo
- Protezione IP55 (IP65 disponibile su richiesta)
- Temperatura ambiente -5/+50 °C
- Umidità relativa 50% a 40 °C (non condensata)

GENERAL FEATURES

- Power supply for 3 motors 1~230V ±10% - 50/60Hz
- Power supply for 3 motors 3~400V ±10% - 50/60Hz
- N.3 AUTO-0-MAN automatic/manual start and stop selectors
- N.3 green led for motor running indications
- N.3 red led for motor fault indications
- Blue led for mains supply indication (ON)
- N.3 contactors
- N.3 thermal protection relays
- Transformer for auxiliary circuit
- Connection terminals
- Auxiliary circuit protection fuses
- Motors protection fuses
- Main disconnect switch with door lock
- Metallic box with side hinges
- Cable glands kit
- IP55 protection (IP65 available on demand)
- Ambient temperature -5/+50 °C
- Relative humidity 50% at 40 °C (condensate free)

INGRESSI & ALLARMI

- N.1 ingresso sonde controllo di livello
- N.5 ingressi galleggianti o pressostati
- N.3 ingressi Klixon protezione motore
- N.1 uscita 24V
- N.1 uscita contatto pulito NO

INPUTS & ALARMS

- N.1 probes level control input
- N.5 float switch or pressure switch inputs
- N.3 Klixon motor protection inputs
- N.1 24V output
- N.1 NO free contact output

CE | UK CA

Applicazioni tipiche | Typical applications

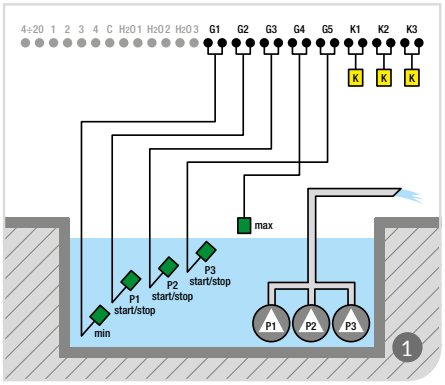

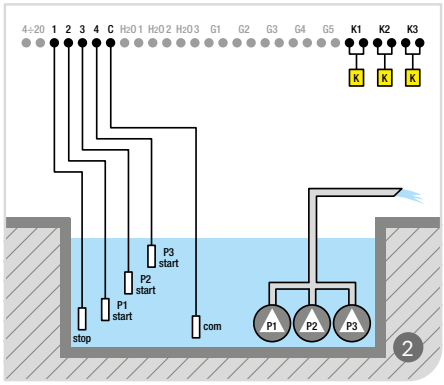

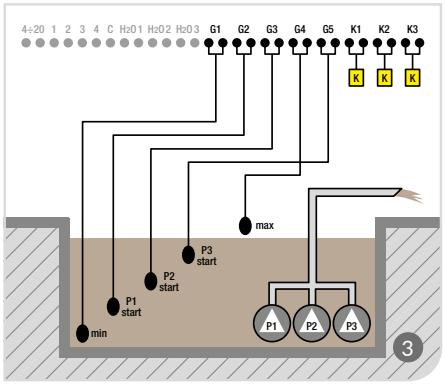

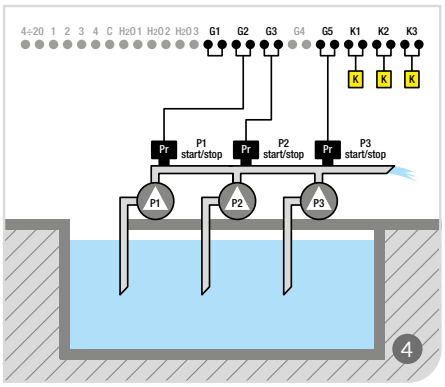

Dati tecnici | Technical data

MODELLO MODEL		TENSIONE VOLTAGE	POTENZA POWER		CORRENTE CURRENT	DIMENSIONI BOX BOX DIMENSIONS				PESO WEIGHT
COD	MOD	V	KW	HP	A	H	L	W	MAT	KG
310.60	**DIR 3 M/0,5**	1~230	0,37	0,5	3x (2,5÷4)	600	400	200	Metal	12
310.61	**DIR 3 M/0,75**	1~230	0,55	0,75	3x (4÷6)	600	400	200	Metal	12
310.62	**DIR 3 M/1**	1~230	0,75	1	3x (7÷10)	600	400	200	Metal	12
310.63	**DIR 3 M/1,5**	1~230	1,1	1,5	3x (9÷13)	600	400	200	Metal	12
310.64	**DIR 3 M/2**	1~230	1,5	2	3x (13÷16)	600	400	200	Metal	12
310.65	**DIR 3 M/3**	1~230	2,2	3	3x (16÷20)	600	400	200	Metal	12
310.71	**DIR 3 T/0,5**	3~400	0,37	0,5	3x (1,1÷1,6)	600	400	200	Metal	15
310.72	**DIR 3 T/0,75**	3~400	0,55	0,75	3x (1,6÷2,5)	600	400	200	Metal	15
310.73	**DIR 3 T/1,5**	3~400	0,75÷1,1	1,5	3x (2,5÷4)	600	400	200	Metal	15
310.74	**DIR 3 T/2**	3~400	1,5	2	3x (4÷6)	600	400	200	Metal	15
310.75	**DIR 3 T/3**	3~400	2,2	3	3x (5,5÷8)	600	400	200	Metal	15
310.76	**DIR 3 T/5**	3~400	3,7	5	3x (7÷10)	600	400	200	Metal	15
310.77	**DIR 3 T/7,5**	3~400	5,5	7,5	3x (9÷13)	600	400	200	Metal	15
310.78	**DIR 3 T/10**	3~400	7,5	10	3x (16÷24)	700	400	200	Metal	15
310.79	**DIR 3 T/12,5**	3~400	9,2	12,5	3x (20÷24)	700	400	200	Metal	15
310.80	**DIR 3 T/15**	3~400	11	15	3x (23÷32)	700	400	200	Metal	15
310.81	**DIR 3 T/20**	3~400	15	20	3x (30÷38)	800	500	250	Metal	20
310.82	**DIR 3 T/25**	3~400	18,5	25	3x (37÷50)	800	500	250	Metal	20
310.83	**DIR 3 T/35**	3~400	22	35	3x (48÷65)	800	600	350	Metal	20