FAGGIOLATI PUMPS® S.p.A.

40+ YEARS OF EXPERIENCE 1985 - 2026



CATALOGO GENERALE
GENERAL CATALOGUE
CATALOGUE GÉNERAL
HAUPTKATALOG
CATÁLOGO GENERAL
ГЕНЕРАЛЬНЫЙ КАТАЛОГ

Made in Italy

2026

Professional Submersible Pumps

SCAN ME

www.faggiolatipumps.com

FAGGIOLATI PUMPS® S.p.A.



La nostra società è specializzata nella **progettazione e costruzione di elettropompe sommergibili** (da kW 0,5 a kW 350) in Ghisa grigia, in Bronzo marino ed Acciaio inossidabile.

Siamo in grado di eseguire **prodotti speciali su specifica di materiali del cliente.** Operiamo secondo la **normativa ISO 9001 / ISO 14001** riservando la massima attenzione e cura al prodotto **(i motori elettrici sono tutti in classe d'efficienza IE3** e, fino a 50 kW sono certificati secondo le attuali **norme antideflagranti ATEX**. Forniamo inoltre **miscelatori sommersi e sistemi di aerazione**, strumenti elettronici di controllo ed accessori per impianti di pompaggio.



"L'ingegno è vedere possibilità dove gli altri non ne vedono."
Enrico Mattei

"Intelligence is the ability to see possibilities that others do not see"
Enrico Mattei

Our Company is specialized in **designing and producing Submersible Pumps** (from kW 0,5 to kW 350), in grey Cast Iron, Marine Bronze and Stainless Steel.

We can provide **special products according to the customer's specific demand**. We work according to **ISO 9001 / ISO 14001 norms**, paying utmost attention and care to the product (**electric motors are all in Premium Efficiency IE3** class and, up to 50 kW, they are certified according to **anti explosion legislation ATEX**). Our production line includes also **submersible mixers, water aerators**, electronic instruments and several accessories for pumping plants.

Notre société maîtrise le dessin et la **construction de pompes submersibles** (de 0,5 à 350 kW) en fonte grise, bronze marin et acier inox.

Nous sommes en mesure de **produire des pompes sur spécification technique du client.** Nous travaillons suivant la **norme ISO 9001** / **ISO 14001**, avec une attention et un soin excellent de nos produits (**les moteurs sont Premium Efficiency IE3** et, jusqu'à 50 kW sont certifiés suivant les **normes actuelles anti explosion ATEX**). Nous produisons de plus des mélangeurs submersibles, des systèmes d'aération et d'oxygénation, des systèmes électroniques de mesure et des accessoires pour les stations de relèvement.

Unser Unternehmen ist auf die Entwicklung und **Konstruktion von Elektrotauchpumpen** (0,5 bis 350kW) aus Graugusseisen, Meerbronze und Edelstahl spezialisiert.

Wir können auch **Spezialpumpen je nach Materialangabe unserer Kunden fertigen**. Wir arbeiten gemäß **Norm ISO 9001 / ISO 14001** und stellen unsere Produkte mit besonderer Aufmerksamkeit und Sorgfalt her (**Motoren sind Premium Efficiency IE3** und, bis zu 50 kW sind gemäß der **derzeitigen ATEX Explosionsschutz Normen zertifiziert**). Des Weiteren können wir auch **Tauchmischer, Belüftungs und Sauerstoffzufuhrsysteme,** elektronische Messgeräte und Zubehörteile für Pumpanlagen liefern.

La nuestra Sociedad es especializada en la **proyectaciòn y construcciòn de bombas sumergibles** (da kW 0.5 a kW 350) Hierro Fundido EN-GJL-250, en Bronce Marino y Acero Inoxidable.

Hacemos bombas con **distinto material segun el pedido del cliente** Trabajamos segùn la **norma ISO 9001 / ISO 14001**, reservando la màxima atenciòn y cura del producto (los **motores son de alta eficiencia IE3** y, hasta 50 kW son certificados segun **las actuales normas ATEX**). Construimos tambien, mescladores sumergibles, **sistemas para aereadores y oxigenadores,** instrumentos electronicos de medida y accesorios para plantas de bombeo.

Наша компания специализируется в разработке **и производстве погружных электронасосов** (от 0,5 до 350 кВт), изготовленных из чугуна, морской бронзы и нержавеющей стали.
Кроме этого, мы **можем выполнить специальные** разработки по спецификации заказчика. Мы работаем согласно нормам Международной организации по **стандартизации ISO 9001 / ISO 14001**, уделяя особое внимание продукции (**электродвигатели высокого класса эффективности IE3** и - до мощности 50 кВт - сертифицированы согласно норм по взрывозащищенному оборудованию **ATEX**).
Более того, мы можем поставлять погружные смесители, водные аэраторы, измерительные приборы, разные принадлежности для насосных станций.





1985 - 1990

Nasce nel 1985 il primo catalogo/listino Faggiolati con pompe da HP 0.50 fino ad HP 7.5. Nel 1988 si completa la prima gamma di elettropompe sommergibili fino a 30 kW, con carcassa motore provvista di “alette” di raffreddamento

The first Faggiolati catalogue/price list came out in 1985, with pumps from 0.50 HP to 7.5 HP. 1988 saw the completion of the first range of submersible pumps up to 30kW, with motor body equipped with cooling "wings"

Le premier catalogue/liste Faggiolati contenant des pompes de HP 0.50 à HP 7.5 voit le jour en 1985. La première gamme d'électropompes submersibles allant jusqu'à 30 kW équipées d'une carcasse de moteur dotée d'« ailettes » de refroidissement, est complétée en 1988.

1985 entsteht der erste Katalog/die erste Preisliste von Faggiolati, der Pumpen von 0.50 PS bis 7.5 PS umfasst. 1988 ist die erste Palette an Tauchmotorpumpen bis 30 kW, die über Motorgehäuse mit “Kühlungsflügeln” verfügen, fertiggestellt.

En 1985 nace el primer catálogo/lista de precios Faggiolati, con bombas desde HP 0.50 hasta HP 7.5. En 1988 se completa la primera gama de bombas sumergibles de hasta 30 kW, con la carcasa del motor dotada de "aletas" de enfriamiento.

В 1985 году был разработан первый каталог компании Faggiolati, где были представлены насосы мощностью от 0,5 до 7,5 л.с. В 1988 году завершается формирование первой серии погружных электронасосов мощностью до 30 кВт, имеющих на корпусе двигателя так называемые охлаждающие «крылышки».

1999 - 2002

Dal 1999 si sviluppa la “**seconda generazione” di elettropompe** con un'architettura costruttiva innovativa in grado di garantire la massima intercambiabilità di componenti ottimizzati dal punto di vista funzionale e tecnologico. Le nuove carcasse sono state dotate delle esclusive “piramidi” che ormai caratterizzano il design delle macchine Faggiolati.

Since 1999, we have been developing the "second generation" of pumps with innovative construction, able to guarantee maximum interchangeability of optimised components, functionally and technologically speaking. The new bodies are equipped with exclusive "pyramids" which, by now, represent the design of Faggiolati machines.

À partir de 1999, la « deuxième génération » d'électropompes se développe avec une structure de fabrication innovante en mesure de garantir une grande interchangeabilité de composants optimisés au niveau fonctionnel et technologique. Les nouvelles carcasses sont équipées des « pyramides » exclusives qui caractérisent désormais le design des machines Faggiolati.

Seit 1999 werden Tauchmotorpumpen “zweiter Generation” entwickelt; eine innovative Bauarchitektur garantiert höchste Austauschbarkeit der funktionell und technologisch optimierten Komponenten. Die neuen Gehäuse sind mit den exklusiven “Pyramiden” ausgestattet, die das Design der Faggiolati Maschinen auszeichnen.

A partir de 1999 se desarrolla la "segunda generación" de bombas, con una arquitectura constructiva innovadora, capaz de garantizar la máxima intercambiabilidad de los componentes, optimizados desde un punto de vista funcional y tecnológico. Las nuevas carcasas están dotadas de las "pirámides" exclusivas, que hoy en día caracterizan el diseño de las máquina Faggiolati.

С 1999 г. начинает развиваться «второе поколение» электронасосов, спроектированных и собранных таким образом, чтобы функциональные компоненты было максимально просто заменить. На новых корпусах присутствовали эксклюзивные «пирамиды», которые впоследствии стали отличительной чертой продукции Faggiolati.





2013 - 2015

Verso la fine del decennio 2000 la Faggiolati ha iniziato a progettare una “terza generazione” di elettropompe sommergibili dotate di idrauliche in grado di coniugare alto rendimento e basso rischio di intasamento. **La nuova generazione di macchine Faggiolati** è basata sulla filosofia “solve & save” un duplice vantaggio per ogni applicazione.

Towards the end of the first 2000s decade, Faggiolati began designing a "third generation" of submersible pumps equipped with hydraulics able to combine high performance and low risk of clogging. The new generation of Faggiolati machines is based on the "solve & save" philosophy, a double advantage for every application.

Vers la fin des années 2000, la société Faggiolati à commencé à concevoir une « troisième génération » d'électropompes submersibles équipées d'hydrauliques en mesure d'associer un haut rendement et un faible risque d'obstruction. La nouvelle génération de machines Faggiolati est basée sur la philosophie « solve & save », un double avantage pour toute application.

Gegen Ende des Jahrzehnts im Jahr 2000 hat Faggiolati mit der Planung der Tauchmotorpumpen “dritter Generation” begonnen, deren Hydraulik höchste Effizienz und niedrige Verstopfungsgefahr kombiniert. Die neue Generation der Faggiolati Maschinen basiert auf der Philosophie “Solve & Save”: ein doppelter Vorteil für alle Anwendungen.

A finales de la década 2000, Faggiolati ha empezado a proyectar la "tercera generación" de bombas sumergibles, dotadas de bombas hidráulicas capaces de combinar un alto rendimiento con un bajo riesgo de atascamiento. La nueva generación de máquinas Faggiolati está basada en la filosofía "Solve & save", una doble ventaja para todas las aplicaciones.

К концу 2000-х годов компания Faggiolati начала разработку «третьего поколения» погружных электронасосов, оснащенных гидравлической системой, позволившей соединить высокую производительность и низкий риск засорения насосов. Новое поколение изделий Faggiolati основано на философии «solve & save», дающей двойное преимущество насосным системам.



ELETTROPOMPE IN GHISA

La gamma dei prodotti prevede diversi modelli, in una molteplicità di versioni, da 0,5 kW a 350 kW, 2-4-6-8-10-12 poli.
Per un corretto funzionamento impiantistico e una riduzione dei consumi energetici, è opportuno scegliere il tipo di idraulica che maggiormente si adatta allo specifico impiego.

CAST IRON ELECTRIC PUMPS

The product range has different models available in a variety of versions, from 0.5 kW to 350 kW, 2-4-6-8-10-12 poles.
For proper system operation and reduced energy consumption, it is recommended to choose the type of hydraulics that best suit the specific application.

ÉLECTROPOMPES EN FONTE

La gamme des produits prévoit différents modèles, dans une multitude de versions, allant de 0,5 kW à 350 kW, 2-4-6-8-10-12 pôles.
Pour assurer un bon fonctionnement des installations et une réduction des consommations d'énergie, il faut choisir le type d'hydraulique qui s'adapte au mieux à l'emploi spécifique.



TAUCHMOTORPUMPEN AUS GUSSEISEN

Das Produktangebot sieht verschiedene Modelle und mehrere Versionen vor, von 0,5 kW bis 350 kW, 2-4-6-8-10-12 Pole.
Für eine korrekte Funktionsweise der Anlage und eine Reduzierung des Energieverbrauchs ist es ratsam, die Art Hydraulik zu wählen, die dem spezifischen Zweck am besten dient.

BOMBAS DE FUNDICIÓN

La gama de los productos incluye varios modelos, en múltiples versiones, desde 0,5 kW a 350 kW, de 2-4-6-8-10-12 polos.
Para un correcto funcionamiento de la instalación y una reducción del consumo energético, es necesario escoger el tipo de bomba hidráulica que se adapta mejor al uso específico.

ЧУГУННЫЕ ЭЛЕКТРОНАСОСЫ

Продукции предусматривает различные конструкции в различных вариантах от 0,5 кВт до 350 кВт, 2-4-6-8-10-12 полюсов.
Для правильной работы системы и снижения энергопотребления, нужно целесообразно выбрать тип гидравлики, наиболее подходящий для конкретного применения.применение.

L'affidabilità e la durata delle elettropompe sommergibili dipendono fortemente dalla qualità dei materiali impiegati. Pertanto la progettazione delle nostre macchine, dettata da anni di esperienza su problematiche reali, prevede l'utilizzo dei materiali migliori reperibili sul mercato, oltre all'equilibratura dell'albero e della girante e alla prova delle vibrazioni.

The reliability and the long life of submersible pumps strongly depend on the quality of the construction materials. For this reason, thanks to many years of experience in dealing with realistic and special applications, in the design of our submersible pumps, we use the best quality materials available on the market, we test the motors and impeller as well as we use the vibration test.

La fiabilité et la durée des électropompes submersibles dépendent fortement de la qualité des matériaux employés. C'est pourquoi la conception de nos machines, établie grâce à des années d'expériences sur des problématiques réelles, prévoit l'utilisation des meilleurs matériaux disponibles sur le marché et comprend également l'équilibrage de l'arbre et de la roue à ailettes et l'essai des vibrations.

Die Zuverlässigkeit und die Lebensdauer der Tauchmotorpumpen hängen sehr von der Qualität der eingesetzten Materialien ab. Daher sieht die Planung unserer Maschinen, die aus Jahren der Erfahrung mit reellen Problematiken hervorgeht, den Einsatz der besten auf dem Markt erhältlichen Materialien, die Ausbalancierung der Welle und des Läufers und die Vibrationsprüfung vor.

La fiabilidad y la duración de las bombas sumergibles dependen mucho de la calidad de los materiales utilizados. Por lo tanto, el diseño de nuestras máquinas, resultado de muchos años de experiencia en problemáticas reales, utiliza los mejores materiales que se encuentran en el mercado, e incluye además un equilibrado del eje y del rodete y la prueba de vibraciones.

Надежность и срок службы погружных электронасосов существенно зависит от качества конструкционных материалов. Поэтому при проектировании наших насосов мы используем весь наш многолетний опыт и применяем самые качественные материалы, предлагаемые на рынке и также выполняем балансировку вала и рабочего колеса и тест на вибрацию.





ELETTROPOMPE SOMMERGIBILI IN ACCIAIO INOSSIDABILE E BRONZO

La gamma standard in AISI 316 varia da kW 0,8 a kW 75. Possiamo fornire inoltre pompe in leghe speciali (Duplex, Super Duplex, Hastelloy). La gamma standard in bronzo varia da 0,5 kW a kW 65 con possibilità di realizzare macchine su specifica del cliente.

SUBMERSIBLE PUMPS IN STAINLESS STEEL AND BRONZE

The standard range in AISI 316 varies from 0.8 kW to 75 kW. We can also supply pumps in special alloys (Duplex, Super Duplex, Hastelloy). The standard range in bronze varies from 0.5 kW to 65 kW with the option of building machines according to clients' demands.

ÉLECTROPOMPES SUBMERSIBLES EN ACIER INOXYDABLE ET BRONZE

La gamme standard en AISI 316 varie de 0,8 kW à 75 kW. Nous pouvons fournir également des pompes en alliages spéciaux (Duplex, Super Duplex, Hastelloy). La gamme standard en bronze varie de 0,5 kW à 65 kW avec la possibilité de réaliser des machines selon les spécifications fournies par le client.





TAUCHMOTORPUMPEN AUS EDELSTAHL UND BRONZE

Das Standardangebot in AISI 316 variiert von 0,8 kW bis 75 kW. Außerdem liefern wir auch Pumpen aus Speziallegierungen (Duplex, Super Duplex, Hastelloy). Das Standardangebot aus Bronze variiert von 0,5 kW bis 65 kW; es ist möglich, Maschinen auf spezifische Anfrage des Kunden zu fertigen.

BOMBAS SUMERGIBLES DE ACERO INOXIDABLE Y BRONCE

La gama estándar de AISI 316 va desde 0,8 kW hasta 75 kW. Podemos entregar además bombas con aleaciones especiales (Duplex, Super Duplex, Hastelloy). La gama estándar de bronce va desde 0,5 kW hasta 65 kW, y existe la posibilidad de realizar máquinas según las necesidades específicas del cliente.

ПОГРУЖНЫЕ ЭЛЕКТРОНАСОСЫ ИЗ НЕРЖАВЕЮЩЕЙ СТАЛИ И БРОНЗЫ

Стандартный ассортимент насосов из стали AISI 316 от 0,8 до 75 кВт. Кроме этого, мы можем изготовить насосы из специальных сплавов (Duplex, Super Duplex, Hastelloy). Стандартный ассортимент насосов из бронзы от 0,5 до 65 кВт с возможностью изготовления вариантов по спецификации заказчика.



MISCELATORI SOMMERGIBILI

La gamma dei prodotti comprende anche macchine per la miscelazione: mixer con motore elettrico multipolare, 4-6-8-10-12 poli, accoppiato direttamente ad un elica a 2 o 3 pale (con profilo idraulico autopulente, ottimizzato ad altissimo rendimento), interamente fusa in acciaio inossidabile AISI 316, senza saldatura, per miscelazione e sospensione di fanghiglie di ogni tipo di liquido in impianti di depurazione, impianti di verniciatura e allevamenti.

SUBMERSIBLE MIXERS

The range of our production includes also mixing products: Mixers with multipolar electric motors (4-6-8-10 -12 poles) assembled directly to the two or three blades propellers, designed with a self-cleaning profile, optimised at high efficiency. The propeller is completely casted in st. steel AISI 316 without welding, it is suitable for the mixing and suspension of slurries, for different types of liquids. These products are especially used in sewage treatment plants, painting and breeding plants.

MÉLANGEURS SUBMERSIBLES

La gamme des produits comprend également des machines pour le mélange : des mixeurs équipés d'un moteur électrique multipolaire, 4-6-8-10-12 pôles couplé directement à une hélice à 2 ou 3 pales (avec profilé hydraulique autonettoyant, optimisé à très haut rendement), entièrement moulé en acier inoxydable AISI 316, sans soudure, pour le mélange et la suspension de bourbe, de tout type de liquide dans des installations de dépuration, des installations de peinture et dans des élevages.

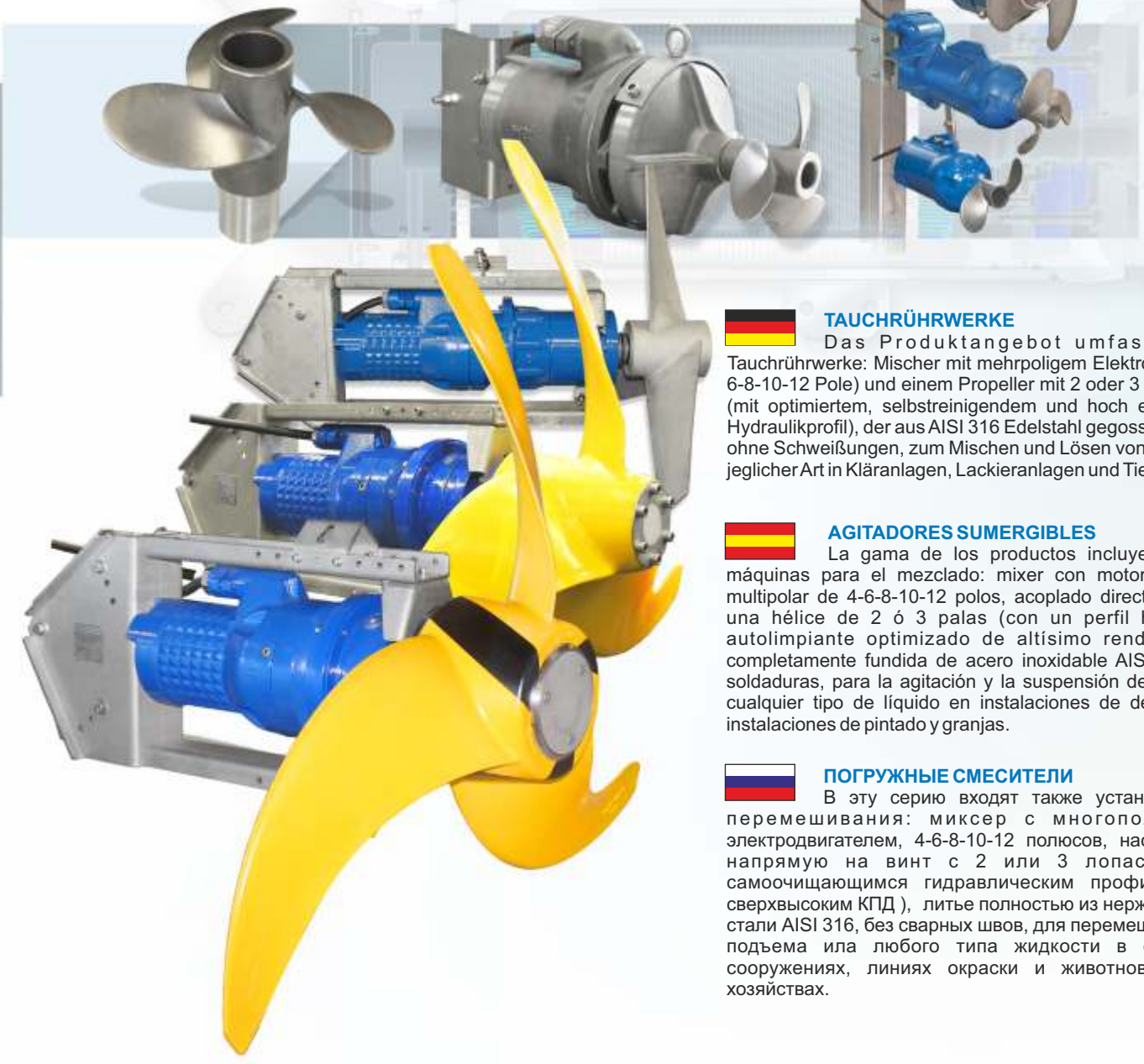

TAUCHRÜHRWERKE

Das Produktangebot umfasst auch Tauchrührwerke: Mischer mit mehrpoligem Elektromotor (4-6-8-10-12 Pole) und einem Propeller mit 2 oder 3 Schaufeln (mit optimiertem, selbstreinigendem und hoch effizientem Hydraulikprofil), der aus AISI 316 Edelstahl gegossen wurde, ohne Schweißungen, zum Mischen und Lösen von Schlamm jeglicher Art in Kläranlagen, Lackieranlagen und Tierzuchten.

AGITADORES SUMERGIBLES

La gama de los productos incluye también máquinas para el mezclado: mixer con motor eléctrico multipolar de 4-6-8-10-12 polos, acoplado directamente a una hélice de 2 ó 3 palas (con un perfil hidráulico autolimpiante optimizado de altísimo rendimiento), completamente fundida de acero inoxidable AISI 316, sin soldaduras, para la agitación y la suspensión de lodos de cualquier tipo de líquido en instalaciones de depuración, instalaciones de pintado y granjas.

ПОГРУЖНЫЕ СМЕСИТЕЛИ

В эту серию входят также установки для перемешивания: миксер с многополюсным электродвигателем, 4-6-8-10-12 полюсов, насаженный напрямую на винт с 2 или 3 лопастями (с самоочищающимся гидравлическим профилем, со сверхвысоким КПД), литье полностью из нержавеющей стали AISI 316, без сварных швов, для перемешивания и подъема ила любого типа жидкости в очистных сооружениях, линиях окраски и животноводческих хозяйствах.



SISTEMI DI AERAZIONE (AJ/OJ)

Gli aeratori radiali autoaspiranti sono utilizzati frequentemente negli impianti di trattamento delle acque e in particolare nella omogeneizzazione ed equalizzazione, stadi di ossidazione biologica, e nitrificazione contemporanea, stabilizzazione dei fanghi.
Gli ossigenatori (tipo Venturi) autoaspiranti vengono utilizzati prevalentemente per l'ossigenazione, la neutralizzazione con CO2, il ricircolo fanghi, l'ozonizzazione e l'abbattimento schiume di vasche.

AERATION SYSTEM

Arial jet is frequently used in wastewater treatment plants, especially during homogenization and equalization, biological oxidation stages, oxidation-nitrification stages, sludge stabilisation and post-airing stages.
Ossi jet (Venturi type) is mainly used for oxidation, CO2 neutralization, sludge recirculating, ozonation/mixing and foam reduction.

SYSTÈMES D'AÉRATION (AJ/OJ)

Les aérateurs radiaux auto-aspirants sont fréquemment utilisés dans les installations de traitement des eaux et notamment dans l'homogénéisation et l'égalisation, les stades d'oxydation biologique et nitrification simultanée, la stabilisation des boues.
Les oxygénateurs (type Venturi) auto-aspirants sont utilisés principalement pour l'oxygénation, la neutralisation avec du CO2, la recirculation des boues, l'ozonisation et l'abattement des mousses présentes dans des cuves.

BELÜFTUNGSSYSTEME (AJ/OJ)

Die radialen, selbstsaugenden Lüfter werden oft in Wasseraufbereitungsanlagen eingesetzt, insbesondere bei Homogenisierungs- und Ausgleichsprozessen, biologischen Oxydationsstufen und gleichzeitiger Nitrifikation, Schlammstabilisierung.
Die selbstsaugenden Strahloxidatoren (Typ Venturi) werden hauptsächlich für die Oxidation, die Neutralisierung mit CO2, das Aufmischen von Schlamm, die Ozonisierung und die Reduzierung der Schaumbildung eingesetzt.

SISTEMAS DE AIREACIÓN (AJ/OJ)

Los aireadores radiales auto-aspirantes se utilizan con frecuencia en instalaciones de tratamiento de aguas, y, en particular, en la homogeneización y decantación, en procesos de oxidación biológica y nitrificación simultánea, y en la estabilización de los fangos.
Los oxigenadores auto-aspirantes (tipo Venturi), se utilizan sobretodo para la oxigenación, la neutralización con CO2, la recirculación de fangos, la ozonización y la eliminación de espumas en los tanques.

СИСТЕМЫ АЭРАЦИИ (AJ/OJ)

Самовсасывающие радиальные аэраторы часто используются в водоочистных системах и, в частности, для гомогенизации и нейтрализации, ступенях биооксигенации и одновременной нитрификации, стабилизации осадка.

Самовсасывающие оксигенаторы (типа Вентури) используются, в основном, для оксигенации, углекислотной нейтрализации, рециркуляции осадка, озонирования и пеноулавливания в резервуарах.



SISTEMA OSSI-MIX (OM)

E' una novità nel settore delle macchine per l'aerazione dei fanghi. Il funzionamento del sistema è basato sulla utilizzazione di una speciale idraulica dotata di una girante centrifuga a tre canali, che lavora in uno speciale diffusore a 12 uscite. La macchina eroga dodici getti di miscela aerata e permette di ottenere sia elevate rese di ossigeno disciolto sia una vigorosa miscelazione. Il sistema fornisce prestazioni irraggiungibili dagli altri sistemi di aerazione in quanto ne realizza una sintesi ottimale.

OSSI-MIX (OM) SYSTEM

It is a new development in the sludge aeration machines field. The system is based on the use of a special hydraulic system with a 3-channel centrifugal impeller, working in a special 12-outlet diffuser. The OM system delivers twelve jets of aerated mixture, and this allows the production of high levels of dissolved oxygen and a vigorous mixing of the sludge. The OM system achieves better performances than other aeration systems, because of its integrated operations.

SYSTÈMES OSSI-MIX (OM)

C'est une nouveauté dans le secteur des machines pour l'aération des boues. Le fonctionnement du système est basé sur l'utilisation d'une hydraulique spéciale équipée d'une roue à ailettes centrifuge à trois canaux, qui opère dans un diffuseur spécifique à 12 sorties. La machine distribue douze jets de mélange aéré et permet d'obtenir de hauts rendements d'oxygène dissous ainsi qu'un mélange vigoureux. Le système fournit des prestations impossibles à atteindre par les autres systèmes d'aération puisqu'il en réalise une synthèse optimale.

OSSI-MIX SYSTEM (OM)

Ossi-Mix ist eine Neuheit im Bereich der Schlammbelüftung. Der Betrieb des Systems beruht auf der Benutzung einer speziellen Hydraulik, die mit einer 3-Kanal-Drehzentrifuge ausgestattet ist, die in einem speziellen Diffuser mit 12 Ausgängen arbeitet. Die Maschine, die zwölf Strahlen belüftete Mischung bei Hochgeschwindigkeit abgibt, ermöglicht es, einen erhöhten Ertrag des aufgelösten Sauerstoffs wie auch einen kraftvollen Mischungseffekt zu erzielen. Das System erbringt Leistungen, die für die anderen Belüftungssysteme unerreichbar sind, da es eine optimale Synthese realisiert.

SISTEMA OSSI-MIX (OM)

Es una novedad en el sector de las máquinas para la aireación de fangos. El funcionamiento del sistema está basado en el uso de una bomba hidráulica especial, dotada de un rodete centrífugo de tres canales, que trabaja en un difusor especial con 12 salidas. La máquina entrega doce chorros de mezcla aireada y permite obtener tanto un alto rendimiento de oxígeno diluido como un fuerte mezclado. El sistema ofrece prestaciones que no se pueden obtener con otros sistemas de aireación, ya que realiza una síntesis óptima.

СИСТЕМА OSSI-MIX (OM)

Это новая разработка в области систем для оксигенации осадка. Работа системы основана на использовании специальной гидравлики с трехканальным центробежным рабочим колесом, которое работает в специальном диффузоре с 12 выходами. Установка выдает двенадцать струй оксигенированной смеси и позволяет получать высокий КПД по растворению кислорода и интенсивное перемешивание. Система имеет уникальные рабочие показатели, недостижимые с помощью других систем оксигенации, так как в ней получен их оптимальное сочетание.

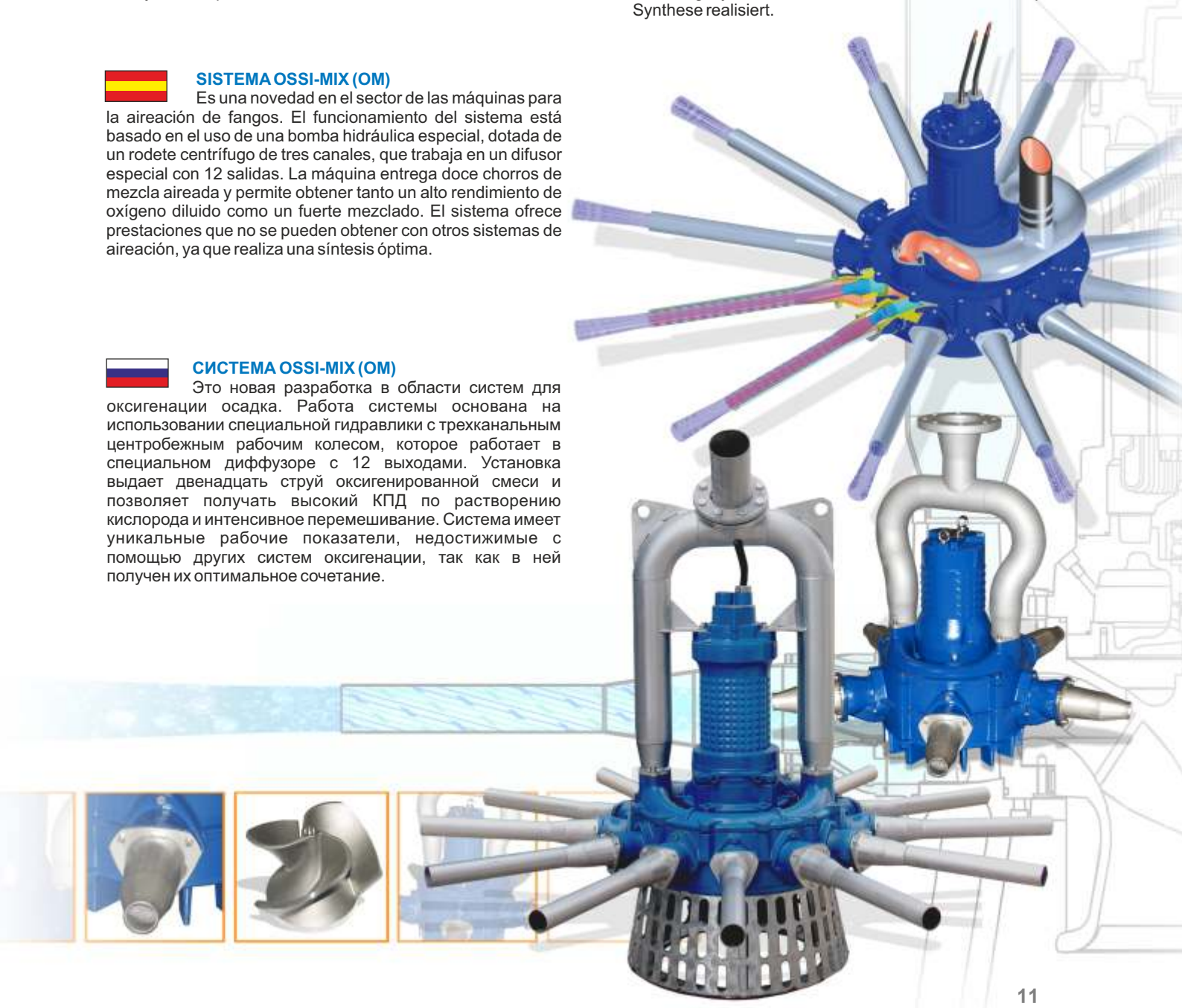

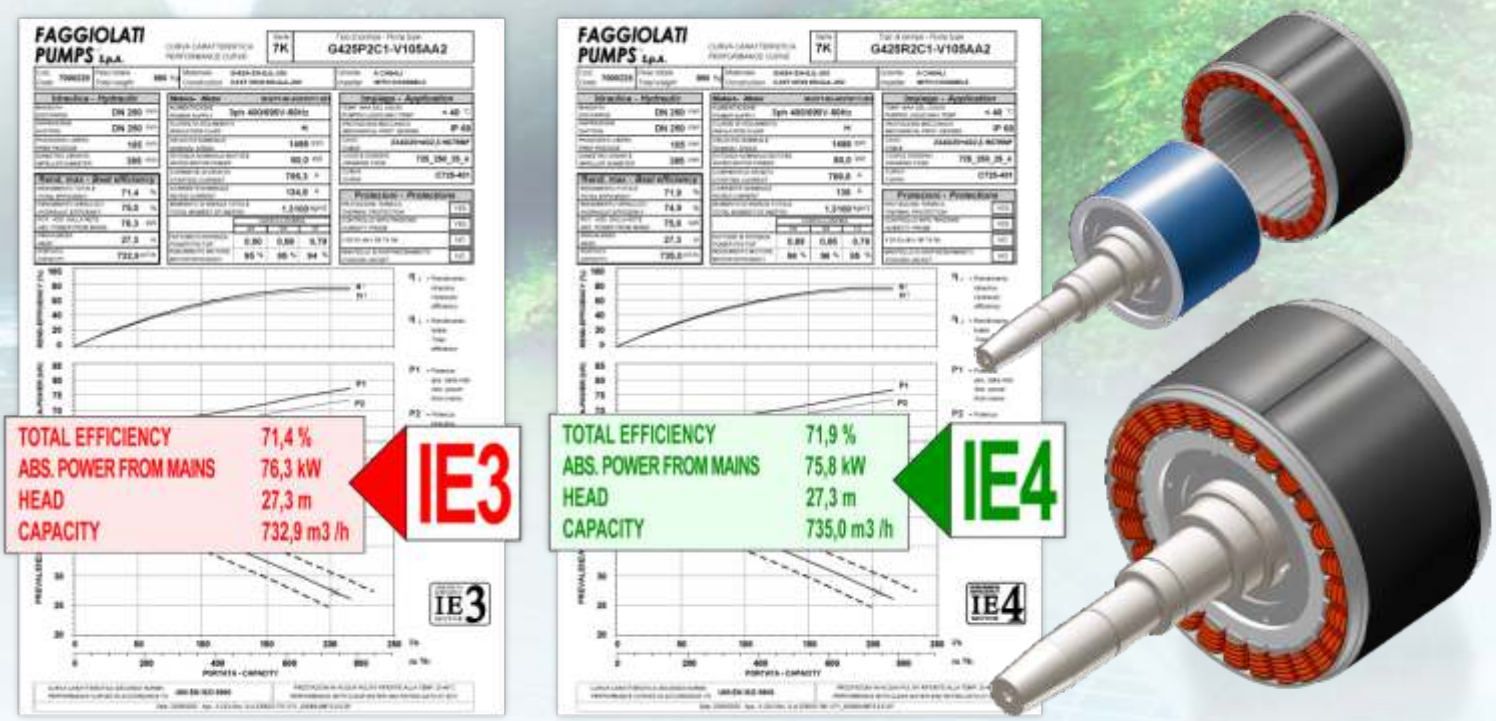

IL NOSTRO IMPEGNO PER IL RISPARMIO ENERGETICO

Dal 2010 stiamo riprogettando la parte idraulica delle nostre macchine per aumentare il loro rendimento. Tra il 2011-2012 abbiamo iniziato a lavorare per portare tutti i nostri motori in classe d'efficienza superiore, implementando dove possibile la tecnologia del motore sincrono a magneti permanenti. Da sempre sensibili alle problematiche energetiche, con le elettropompe di “terza generazione”, si realizzano gli obbiettivi di efficienza prefissati. Inoltre, tutti i motori sono stati predisposti per il funzionamento a velocità variabile tramite inverter, questo permette di gestire al meglio le prestazioni dell'intera macchina minimizzando i costi di esercizio.

NOTRE ENGAGEMENT POUR L'ÉCONOMIE D'ÉNERGIE

Depuis 2010, nous revoyons la conception de la partie hydraulique de nos machines afin d'augmenter leur rendement. Entre 2011 et 2012, nous avons commencé à travailler pour faire en sorte que tous nos moteurs puissent atteindre une classe d'efficience supérieure, en implémentant si possible la technologie du moteur synchrone à aimants permanents. Sensibles depuis toujours aux problématiques énergétiques, grâce aux électropompes de « troisième génération », il est possible d'atteindre les objectifs d'efficience préfixés. Par ailleurs, tous les moteurs ont été prédisposés pour le fonctionnement à vitesse variable par inverseur, cela permet de gérer au mieux les prestations de l'ensemble de la machine en réduisant les coûts de fonctionnement.

NUESTRO ESFUERZO PARA EL AHORRO ENERGÉTICO

Desde 2010 estamos proyectando de nuevo la parte hidráulica de nuestras máquinas para aumentar su rendimiento. Durante los años 2011 y 2012 hemos empezado a trabajar para que todos nuestros motores tengan una clase de eficiencia superior, incorporando, donde es posible, la tecnología del motor síncrono de imanes permanentes. Concienciados desde siempre con los problemas energéticos, con las bombas de "tercera generación" se alcanzan los objetivos de eficiencia que nos habíamos fijado. Además, todos los motores están preparados para funcionar a velocidad variable con inversor. Ésto permite gestionar de la mejor forma posible las prestaciones de toda la máquina, minimizando los costes de funcionamiento.

OUR COMMITMENT TO ENERGY SAVINGS

Since 2010, we have been redesigning the hydraulics of our machines to increase their performance. Between 2011 and 2012, we began working to get all of our machines into higher efficiency classes, implementing permanent magnet synchronous motor technology, when possible. We have always been sensitive to energy issues: our "third generation" pumps reaches the previously set efficiency goals. In addition, all the motors are suitable for variable speed operation via inverter, which allows the performance of the entire machine to be better managed, minimising operating costs.

UNSER ENGAGEMENT FÜR DIE ENERGIEEINSPARUNG

Seit 2010 planen wir die Hydraulik unserer Maschinen neu, um bessere Leistungen zu erzielen. Seit 2011-2012 arbeiten wir daran, alle unsere Motoren in eine höhere Effizienzklasse zu bringen, indem wir, wo möglich, die Technologie des Synchronmotors mit Dauermagnet einbauen. Schon immer auf Energiefragen achtsam, erreicht Faggiolati mit den Tauchmotorpumpen “dritter Generation” die gesetzten Ziele bezüglich Effizienz. Außerdem sind alle Motoren für den Betrieb mit variabler Geschwindigkeit mittels Inverter vorbereitet: dies gestattet, die gesamten Maschinenleistungen in bestmöglicher Weise zu verwalten und die Betriebskosten zu minimieren.

НАШ ВКЛАД В ЭНЕРГОСБЕРЕЖЕНИЕ

С 2010 года мы меняем геометрию гидравлической части наших насосов для увеличения их КПД. В 2011-2012 г.г. мы начали работу по переводу всех наших двигателей в более высокий класс энергоэффективности, применяя, где возможно, технологию синхронного двигателя с постоянными магнитами. Мы всегда были внимательны к вопросам энергопотребления и электронасосы “третьего поколения” позволяют достичь поставленных целей по энергоэффективности. Кроме этого, все двигатели готовы к работе с переменной скорости (с инвертором). Это позволяет лучше управлять показателями всего насоса и уменьшить эксплуатационные расходы.

MOTORI IN CLASSE DI EFFICIENZA IE3 - IE4

Anche se i motori completamente integrati in una macchina (es. pompe, ventilatori e compressori) sono esclusi dalla Direttiva EuP 2009/125 EC, la Faggiolati Pumps S.p.A. ha aggiornato la gamma prodotti a catalogo con una "terza generazione" di elettropompe interamente realizzata con motori elettrici ad alta efficienza IE3 ed IE4 (da kW 75 fino a kW 200), classe di isolamento H/B e idonei per inverter.

Qualità dei materiali utilizzati

- Lamierini a bassa perdita magnetica
- Alta percentuale di purezza del rame
- Cavi in silicone (180°C) e connessioni con termograffatura/saldobrasatura

Vantaggi:

- Elevato rendimento
- Minore riscaldamento del motore (Delta T min 45°C max 80°C) e temperatura albero ottimale per un buon funzionamento continuo a lungo termine.
- Maggiore durata dei cuscinetti
- Predisposizione nelle applicazioni con inverter
- Maggiore capacità a sopportare variazioni di tensione

MOTORS IN EFFICIENCY CLASS IE3 - IE4

Even though motors fully integrated into a machine (e.g., pumps, fans, and compressors) are excluded from the EuP Directive 2009/125/EC, Faggiolati Pumps S.p.A. has updated its product catalog range with a 'third generation' of electric pumps. This range is entirely equipped with IE3 and IE4 high-efficiency electric motors (from 75 kW to 200 kW), featuring H/B insulation class and suitability for inverter use.

Quality of the materials used

- Low magnetic loss metal plate
- High percentage of copper purity
- Cables in silicone (180°C) and connections with thermal crimping/braze welding

Advantages:

- High efficiency
- Less motor heating (Delta T min 45°C max 80°C) and optimal shaft temperature for good long-term continuous operation.
- Bearing Longer life
- Suitability for applications with inverters
- Better ability to withstand voltage variations

MOTEURS EN CLASSE D'EFFICIENCE IE3 - IE4

Bien que les moteurs entièrement intégrés dans une machine (ex. pompes, ventilateurs et compresseurs) soient exclus de la Directive EuP 2009/125/CE, Faggiolati Pumps S.p.A. a mis à jour sa gamme de produits au catalogue avec une « troisième génération » d'électropompes entièrement équipées de moteurs électriques à haute efficacité IE3 et IE4 (de 75 kW à 200 kW), avec classe d'isolation H/B et adaptés pour une utilisation avec variateur de vitesse.

Qualité des matériaux utilisés

- Tôles à faible perte magnétique
- Pourcentage élevé de pureté du cuivre
- Câbles en silicone (180°C) et branchements réalisés par agrafage thermique/soudobrasage

Avantages :

- Haut rendement
- Réchauffement du moteur réduit (Delta T min 45°C max 80°C) et température de l'arbre optimale pour assurer un bon fonctionnement continu à long terme.
- Plus longue durée des roulements
- Prédisposition dans les applications avec inverseurs
- Plus grande capacité à supporter des variations de tension

MOTOREN IN EFFIZIENZKLASSE IE3 - IE4

Obwohl vollständig in eine Maschine integrierte Motoren (z. B. Pumpen, Ventilatoren und Kompressoren) von der Ökodesign-Richtlinie 2009/125/EG (EuP) ausgenommen sind, hat Faggiolati Pumps S.p.A. sein Katalogsortiment um eine „dritte Generation“ von Elektropumpen erweitert. Diese ist vollständig mit hocheffizienten Elektromotoren der Klassen IE3 und IE4 (von 75 kW bis 200 kW) ausgestattet, verfügt über die Isolationsklasse H/B und ist für den Inverterbetrieb geeignet.

Qualität der eingesetzten Materialien

- Bleche mit niedrigem Magnetverlust
- Hohes Reinheitsprozent des Kupfers
- Kabel aus Silikon (180°C) und Verbindungen mit Thermoheften/Schweißlötung

Vorteile:

- Hohe Leistung
- Geringere Erwärmung des Motors (Delta T Min. 45°C Max. 80°C) und optimale Wellentemperatur für eine einwandfreie, kontinuierliche und langfristige Funktionsweise.
- Höhere Lebensdauer der Lager
- Vorbereitung für Anwendungen mit Inverter Gesteigerte Fähigkeit, Spannungsänderungen auszuhalten

MOTORES DE CLASE DE EFICIENCIA IE3 - IE4

Aunque los motores totalmente integrados en una máquina (p. ej., bombas, ventiladores e compresores) están excluidos de la Directiva EuP 2009/125/CE, Faggiolati Pumps S.p.A. ha actualizado su gama de productos en catálogo con una 'tercera generación' de electrobombas fabricada íntegramente con motores eléctricos de alta eficiencia IE3 e IE4 (desde 75 kW hasta 200 kW), clase de aislamiento H/B e aptos para su uso con inverter.

Calidad de los materiales utilizados

- Chapas de baja pérdida magnética
- Alto porcentaje de pureza del cobre
- Cables de silicona (180ºC) y conexiones con Clipaje térmico / soldadura capilar

Ventajas:

- Elevado rendimiento
- Menor calentamiento del motor (Delta T mín. 45°C, máx. 80°C) y temperatura del eje óptima para un buen funcionamiento continuo a largo plazo.
- Mayor duración de los cojinetes
- Predisposición en las aplicaciones con inversor
- Mayor capacidad para soportar variaciones de tensión

ДВИГАТЕЛИ КЛАССА ЭНЕРГОЭФФЕКТИВНОСТИ IE3 - IE4

Несмотря на то, что двигатели, полностью встроенные в оборудование (например, насосы, вентиляторы и компрессоры), исключены из директивы EuP 2009/125/EC, компания Faggiolati Pumps S.p.A. обновила свой каталог продукции, представив «третье поколение» электронасосов. Данная серия полностью оснащена высокоэффективными электродвигателями классов IE3 и IE4 (мощностью от 75 до 200 кВт), имеет класс изоляции H/B и подходит для работы с инвертором.

Качество используемых материалов

- Электротехническая сталь с низкими магнитными потерями
- Медь высокой степени чистоты
- Кабеля из силикона (180°C) и соединения с термофальцеванием/пайкой

Преимущества:

- Высокий КПД
- Меньший нагрев двигателя (дельта Т мин. 45°C макс. 80°C) и температура вала оптимальная для хорошей и непрерывной работы с долгим сроком службы.
- Больший срок службы подшипников
- Подготовка к работе с инвертором
- Более высокая устойчивость к перепадам напряжения

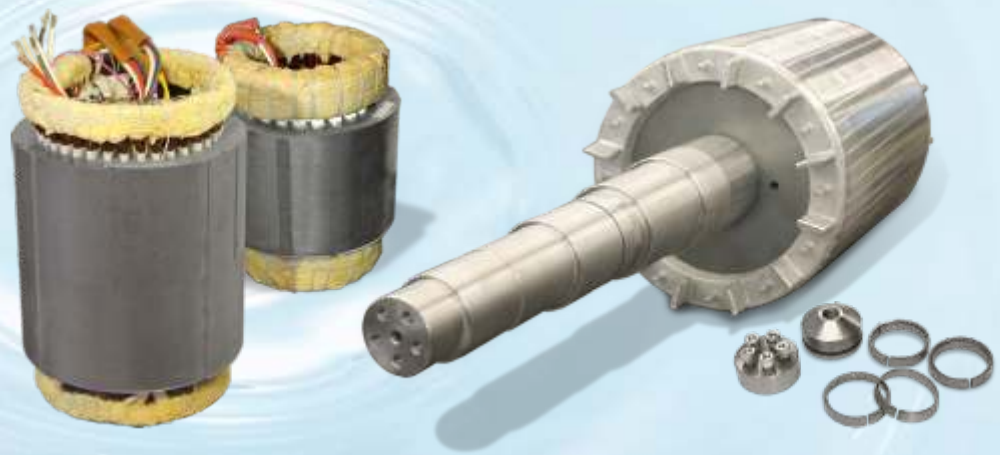

PREMIUM EFFICIENCY IE3 MOTOR

SUPER PREMIUM EFFICIENCY IE4 MOTOR

PERCHÈ SCEGLIERE LA NUOVA GENERAZIONE "SOLVE & SAVE"

Con le idrauliche di ultima evoluzione e l'ampia scelta di materiali a disposizione, le elettropompe Faggiolati vanno incontro alle esigenze di "risoluzione" dei più differenti problemi applicativi. Grazie ai motori IE3, idonei alla gestione tramite inverter, oltre all'efficacia e all'affidabilità delle macchine, Faggiolati consente il "risparmio" sui costi di gestione.

POURQUOI CHOISIR LA NOUVELLE GÉNÉRATION « SOLVE & SAVE »

Grâce aux hydrauliques de dernière génération et au large choix de matériaux à disposition, les électropompes Faggiolati répondent aux besoins de « résolution » des problèmes d'application les plus variés. Avec les moteurs IE3, adaptés à la gestion par inverseur, l'efficacité et la fiabilité des machines, Faggiolati permet de réaliser des « économies » sur les coûts de gestion.

¿POR QUÉ ESCOGER LA NUEVA GENERACIÓN "SOLVE & SAVE"?

Con las bombas hidráulicas de última generación y la amplia gama de materiales disponibles, las bombas Faggiolati satisfacen las exigencias de "resolución" de los más variados problemas de aplicación. Gracias a los motores IE3, aptos para la gestión con inversor, además de la eficacia y la fiabilidad de las máquinas, Faggiolati permite el "ahorro" en los costes de gestión.

WHY CHOOSING THE NEW "SOLVE & SAVE" GENERATION

With the latest in hydraulics and the vast choice of available materials, Faggiolati pumps reach "the solution" of the most diverse application problems. Thanks to IE3 motors, suitable for inverter management, in addition to machine efficiency and reliability, Faggiolati allows you to "save" on management costs.

WARUM DIE NEUE GENERATION "SOLVE & SAVE" WÄHLEN

Dank den neuesten Entwicklungen der Hydraulik und der breiten Materialauswahl, kommen die Faggiolati Tauchmotorpumpen den verschiedensten Anwendungsanforderungen entgegen. Dank der IE3 Motoren, die sich für die Steuerung mittels Inverter eignen, dank der Effizienz und der Zuverlässigkeit der Maschinen, gestattet Faggiolati eine bedeutende "Einsparung" der Verwaltungskosten.

ЧЕМ ВЫГОДНО НОВОЕ ПОКОЛЕНИЕ "SOLVE & SAVE"

Благодаря гидравлике последнего поколения и широкому выбору материалов, электронасосы Faggiolati позволяют решать самые различные проблемы при эксплуатации. Благодаря двигателям IE3, подходящим для работы с инвертором, а также эффективности и надежности, продукция компании Faggiolati обеспечивает "экономию" на эксплуатационных расходах.

Fattori di incidenza sui costi di gestione

- Gestione della velocità di rotazione
- Struttura della macchina e scelta dei materiali più adeguati
- Resistenza all'intasamento e abrasione
- Rendimento totale (motore+idraulica)

Factors affecting management costs

- Rotation speed management
- Machine structure and selection of the most suitable materials
- Clog and abrasion resistance
- Total efficiency (motor+hydraulics)

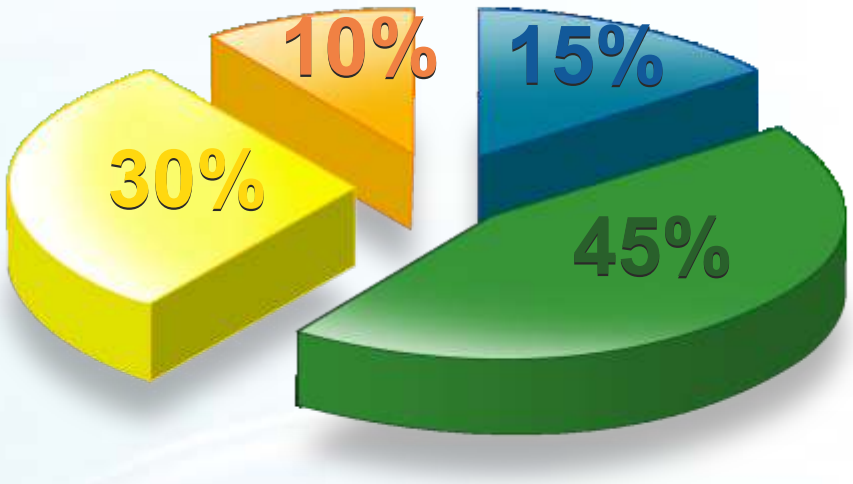

Facteurs d'incidence sur les coûts de gestion

- Gestion de la vitesse de rotation
- Structure de la machine et choix des matériaux les plus adaptés
- Résistance à l'obstruction et abrasion
- Rendement total (moteur+hydraulique)

Factores de incidencia en los costes de gestión

- Gestión de la velocidad de rotación
- Estructura de la máquina y elección de los materiales más adecuados
- Resistencia al atascamiento y abrasión
- Rendimiento total (motor + bomba hidráulica)

Auswirkungen auf die Verwaltungskosten

- Steuerung der Drehgeschwindigkeit
- Maschinenbau und Wahl der geeignetsten Materialien Beständigkeit gegen
- Verstopfungs- und Abriebfestigkeit
- Wirkungsgrad insgesamt (Motor+Hydraulik)

Факторы, влияющие на эксплуатационные расходы

- Управление скоростью вращения
- Конструкция оборудования и выбор наиболее подходящих материалов
- Устойчивость к засорению и истирание
- Общий КПД (двигатель+гидравлика)

Elettropompe sommergibili Drenaggio - Submersible electric pumps Drainage - Electropompes submersibles Drainage
Tauchmotorpumpen Entwässerung - Bombas sumergibles Para drenaje - Погружные электронасосы Дренажные
24 D

Elettropompe sommergibili Vortice - Submersible electric pumps Vortex - Electropompes submersibles Vortex
Tauchmotorpumpen Freistrompumpen - Bombas sumergibles Vortex - Погружные электронасосы Вихревые
40 V

Elettropompe sommergibili Monocanale - Submersible electric pumps Single channel - Electropompes submersibles Monocanal
Tauchmotorpumpen Einkanalradpumpen - Bombas sumergibles Monocanal - Погружные электронасосы Одноканальные
80 M

Elettropompe sommergibili multicanale “alto rendimento” - Submersible multichannel pumps of "high eficiency"
Pompes submersibles multivoies "à haut rendement" - Tauchmotorpumpen mit Mehrkanallaufrad “Hochleistung”
Electro-Bombas sumergibles multicanales de "alta eficiencia" - Многоканальные погружные насосы с высоким КПД
102 H

Elettropompe sommergibili KUT-ALL - Submersible electric pumps KUT-ALL - Electropompes submersibles KUT-ALL
Tauchmotorpumpen KUT-ALL - Bombas sumergibles KUT-ALL - Погружные электронасосы KUT-ALL
124 J

Elettropompe sommergibili A canali - Submersible electric pumps With channels - Electropompes submersibles A canaux
Tauchmotorpumpen Mehrkanalradpumpen - Bombas sumergibles Con canales - Погружные электронасосыКанальные
134 C

Elettropompe sommergibili Con sistema triturante - Submersible electric pumps With grinder system - Electropompes submersibles Dilacérateu
Tauchmotorpumpen Schneidwerkpumpen - Bombas sumergibles Con sistema para triturar - Погружные электронасосы с измельчителем
206 T

Settore zootecnico / Elettropompe sommergibili monovite - Zootechnical field / Progressing Cavity Pump
Secteur zootecnique / Pompe à vis excentrique - Viehzuchtfeld / Exzenterschneckenpumpe
Sector zootecnico / Bombas sumergibles mono-tornillo - Для зоотехники / электронасосы с одним винтом
224 P-F

Elettropompe sommergibili Serie light - Submersible electric pumps Light series - Electropompes submersibles Série light
Tauchmotorpumpen Light Reihe - Bombas sumergibles Serie light - Погружные электронасосы Серия Light
234 L

Elettropompe sommergibili Acciaio inossidabile AISI 316 - Submersible electric pumps Stainless Steel AISI 316
Electropompes submersibles Acier inoxydable AISI 316 - Tauchmotorpumpen aus Edelstahl AISI 316
Bombas sumergibles Acero inoxidable AISI 316 - Погружные электронасосы Из стали Нержавеющая сталь AISI 316
248 X

Elettropompe sommergibili Bronzo Marino - Submersible electric pumps Marine Bronze - Electropompes submersibles Bronze Marin
Tauchmotorpumpen Pumpen aus Marinebronze - Bombas sumergibles Bronce Marino - Погружные электронасосы Из морской бронзы
320 B

Componenti di macchina motori asse nudo - Bare-axis motor machine components Motors
Composants de machine moteurs à arbre nu - Maschinenkomponenten Motoren mit freiem Wellenende
Componentes de máquina motores de eje libre - Машинные компоненты двигатели с соосным валом
358 A

Miscelatori sommergibili - Submersible mixers - Agitateur submersible
Tauchrührwerke - Mezclador sumergible - Погружные смесители
364 E

Elettropompe sommergibili di ricircolo - Submersible electric pumps for recirculating - Pompe submersible de recirculation
Tauchmotorpumpen für Rezirkulation - Bomba sumergible re-circulante - Погружные электронасосы для рециркуляции
431 N

Aerazione OSSI-MIX - Aeration OSSI-MIX - Aération OSSI-MIX
Lüftungsanlagen OSSI-MIX - Aireación OSSI-MIX - Оксигенация OSSI-MIX
436 OM

Aerazione Areatori - Aeration Arial jet - Aération Aérateur
Lüftungsanlagen Strahlbelüfter - Aireación Aireadores - Оксигенация Arial-Je
452 AJ

Aerazione Ossigenatori - Aeration Ossi jet - Aération Oxygénateur
Lüftungsanlagen Strahloxidator - Aireación Oxigenadores - Оксигенация Ossi-Jet
490 OJ

Quadri elettrici e accessori - Control panels and accessories - Tableaux électriques et accessoires
Schaltgeräte und Zubehör - Cuadros eléctricos y accesorios - Электрощитки и аксессуары
508 QA

Appendice Tecnica - Technical appendix - Annexe technique
Technischer Anhang - Anexo técnico - Техническое приложение
516 AT

Metodo di identificazione e denominazione - *Identification and denomination method*
Méthode d'identification et de dénomination - *Identifikations- und Bezeichnungsmethode*
Método de identificación y denominación - *Метод идентификации и обозначения*

Serie - *Series*
Série - *Serie*
Serie - *Серия*

Sigla base elettropompa - *Electric pump initial base*
Sigle de base pompe - *Basisdaten*
Sigla base bomba - *Базовое обозначение электронасоса*

G **4** **10** **R** **6** **V** **1**

Nr. poli - *Poles nr.* - Pôles *Polzahl* - Polos - *Кол-во полюсов*

Tipo di materiale - *Material type*
Type de matériaux - *Material*
Tipos de material - *Тип материала*

Alluminio - *Aluminium* - Aluminium *Aluminum* - Aluminio - *Алюминий*	A
Bronzo - *Bronze* - Bronze *B10* *Bronze* - Bronce - *Бронза*	B
Bronzo Alluminio - *Bronze Aluminium* Bronze Aluminium - *Bronze Aluminium* Bronce Aluminio - *Бронза - алюминий*	C
Duplex Super Duplex	D E
Ghisa - *Cast iron G250* Fonte - *Grauguss G250* Hierro fundido - *Чугун*	G
Hastelloy Alloy	H J
Ghisa Sferoidale - *Spheroidal cast iron* Fonte sphéroïdale - *Sphäroguss* Hierro fun. esfer. - *Сфероидальный Чугун*	S
AISI 316Ti AISI 316 AISI 316L	T X Y

Grandezza motore - *Motor size*
Taille moteur - *Motorbaugröße*
Dimensiones motor - *Размер двигателя*

IEC 63	06
IEC 71M	72
IEC 71L-80	71
IEC 90	09
IEC 100	10
IEC 112	11
IEC 132	13
IEC 160	16
IEC 180	18
IEC 200	20
IEC 250	25
IEC 280	28
IEC 315	31
IEC 350	35

Nr. pale girante
Nr. of blades
Numero d'aubes
Schaufelzahl
Nr. palas girantes
Кол-во лопастей рабочего колеса

Alimentazione - *Power supply*
Tension nominale - *Netzspannung*
Tensión nominal - *Питание*

500V 60Hz 3ph 500/865V 60Hz 3ph	A
48V 50Hz 1ph 500V 50Hz 3ph	B C
400V 60Hz 3ph 380V 60Hz 3ph	D
460/796V 60Hz 3ph 460V 60Hz 3ph	E
3ph 575V-60Hz 1ph 110V-60Hz 440/762V 60Hz 3ph 440V 60Hz 3ph	F G H
1ph 110V-50Hz 3ph 230V-50Hz 110V 60Hz 3ph 230V 60Hz 3ph 230V 50Hz 1ph 230V 60Hz 1ph 3ph 480V-60Hz 415/718V 50Hz 3ph 500/865V 50Hz 3ph 400/690V 50Hz 3ph 230/400V 50Hz 3ph 400V 50Hz 3ph 230/400V 60Hz 3ph 3ph 600V-60Hz 400/690V 60Hz 3ph 3ph 360V-50Hz 3ph 200V-60Hz 3ph 360V-50Hz	I J K L M N O P Q R S T U V W X Y Z

Versione girante - *Impeller version*
Version de la roue - *Laufradform*
Versión turbina - *Вариант рабочего колеса*

Canali - *Channels* Canaux - *Mehrkanal* Canales - *Канальные*	C
Drenaggio - *Drainage* Drainage - *Entwässerung* Drenaje - *Дренажные*	D
Elica - *Propeller* - Hélice *Propeller* - Hélice - *Винт*	E
Multicanale "alto rendimento" *Multichannel "high efficiency"* Multivoies "à haut rendement" *Mehrkanallaufrad "Hochleistung"* Multicanales "alta eficiencia" *Многоканальные "высокий КПД"*	H
KUT-ALL	J
Monocanale - *Single channel* Monocanal - *Einkanal* Monocanal - *Одноканальные*	M
Bicanale aperta *Open double channel* Double canal ouvert *Offene zweikanalig* Doble canal abierto *Двухканальный открытый*	P
Trituratore - *Grinder* Dilacerateur - *Schneidwerk* Triturador - *С измельчителем*	T
Vortice - *Vortex* - *Вихревые*	V

Taglio girante - *Impeller size*
Taille roue - *Laufradgröße*
Diámetro rodete - Размер рабочего колеса

Costruzione - *Construction*
Construction - *Ausführung*
Construcción - *Конструкция*

- **M** **64** **A** **A** **2**

Diametro bocca - *Outlet diameter (mm)*
Diam. refoulement - *Freier Kugeldurchg. (mm)*
Diámetro impulsión - *Диаметр отверстия*

1”1/4	D
1”1/2	F
2”	G
32	H
40	J
50	K
65	L
80	M
100	P
125	R
150	S
200	T
250	V
300	W
350	X
400	Y
500	Z

Passaggio libero - *Free passage (mm)*
Passage libre - *Freier Kugeldurchg. (mm)*
Paso libre - *свободный проход (mm)*

Varianti protezione del motore - *Variants of motor protections*
Variantes protection du moteur - Motorschutzarten
Variantes protección del motor - *Варианты защиты двигателя*

Standard	0
Protezione termica statore - *Stator's thermal sensors* Protection thermique stator - *Thermoschutz Wicklung* Protección térmicos del estator - *Теплозащита статора*	1
Protettori, sonda controllo infiltrazioni - *Thermal sensors, water probe* Protecteur, sonde de contrôle infiltrations - *Thermoschutz Sonde* Protectores, sonda - *Защитные устройства, датчик контроля просачивания*	2
Avvolgimento classe H trop. - *Motor winding H trop. class* Bobine classe H trop. - *Motorisolationsklasse H trop.* Bobina clase H trop. - *Обмотка класса H trop.*	4
Classe H trop., Protettori, Sonda - *H trop. class, Thermal sensors, Water probe* - Classe H trop., Protecteur, Sonde - *H trop. class, Thermoschutz, Sonde* Clase H trop., Protectores, Sonda - *Класс H trop., Защитные устройства, Датчик*	5
Protezione Ex - *Ex protection* - Protection Ex *Ex-Schutz* - Protección Ex - *Защита Ex*	6
Protezione termica statore, classe H trop. - *Thermal sensors, H trop. class* - Protection thermique stator, classe H trop. - *Thermoschutz, Isokl. H trop.* Protectores, clase H trop. - *Теплозащита статора, класс H trop.*	7
Protettori, classe H trop., Ex - *Thermal sensors, H trop. class, Ex* Protecteur, classe H trop., Ex - *Thermoschutz, Isokl. H trop., Ex* Protectores, clase H trop., Ex - *Защитные устройства, класс H trop., Ex*	8

Varianti legate al tipo di liquido - *Variants of liquid type* - Variantes liées au type du liquide - *Sondervarianten* - Variantes legadas al tipo de líquido - *Варианты по типу жидкости*

Standard	A
Girante bronzo, albero inox - *Bronze impeller, Inox shaft* - Roue en bronze, arbre inox - *Bronzelaufrad, Edelstahlwelle* - Rodete bronce, eje inoxidable - *Рабочее колесо из бронзы, вал из нержав. стали*	H
Tenuta e O-Ring Viton - *Seal and O-Ring Viton* *Garniture et O-ring Viton - Dichtungen Viton* Sello mecánico y junta tórica Viton - *Прокладка и Уплотнит. кольцо из витона*	J
Girante e albero Inox - *Inox impeller and shaft* Roue et arbre inox - *Edelstahllaufrad und Welle* Rodete y eje inoxidable - *Рабочее колесо и вал из нержав. стали*	K
J+K	L
Trattamento anti corrosione - *Treatment against corrosion* - Traitement anti-corrosion - *Korrosionsschutz* - Tratamiento anticorrosion *Антикоррозийная обработка*	M
Motore sovradimensionato - *Increased motor* Moteur surdimensionné - *Größere Motorleistung* Motor sobredimens. - *Двигатель с запасом*	S

Varianti all’installazione - *Installation variants* - Variantes à l’installation - *Anwendungsspez. Varianten - Variantes a la instalación - Варианты установки*

Standard	A
Galleggiante - *Float switch* - Flotteurs *Schwimmerschalter* - Interruptor de nivel - *Поплавок*	B
Disgiuntore - *Capacitor circuit breaker* - Disjoncteurs *Anlaufkondensatorsicherung* - Capacitor - *Разъединитель*	C
B+C	D
A+Motore per inverter - *Motor for inverter* - Moteur pour variateur *A+Motor für Wechselrichter* - Motor para inversor - *A+Двигатель под инвертор*	E
J+Motore per inverter - *Motor for inverter* - Moteur pour variateur *J+Motor für Wechselrichter* - Motor para inversor - *J+Двигатель под инвертор*	H
Cavo - *cable* - câble - *kabel* - cable - *Кабель NSSH*	J
Cavo speciale - *Special cable* - Câble spécial *Spezialkabel* - Cable especial - *Специальный кабель*	L
Mantello raffreddamento - *Cooling jacket* - Chemise de refroidissement *Kühlmantel* - Camisa de refrigeración - *Рубашка для охлаждения*	M
L+Motore per inverter - *Motor for inverter* - Moteur pour variateur *L+Motor für Wechselrichter* - Motor para inversor - *L+Двигатель под инвертор*	P
M+Motore per inverter - *Motor for inverter* - Moteur pour variateur *M+Motor für Wechselrichter* - Motor para inversor - *M+Двигатель под инвертор*	S

TIPI DI IDRAULICA - *HYDRAULIC TYPES*
TYPE D'HYDRAULIQUE - *LAUFRADFORMEN*
TIPOS DE BOMBAS HIDRÁULICAS - *ТИПЫ ГИДРАВЛИКИ*

D



DRENAGGIO. Girante multipale per acque chiare, acque piovane, irrigazione a scorrimento.

DRAINAGE. Roue à canaux pour eaux claires, eaux de pluies, irrigations.

DRENAJE. Turbina múltiple para aguas claras, agua de lluvia y riego.

DRAINAGE. Multi-blade impeller for light water, rain water, surface irrigation.

DRAINAGE. Mehrschaufelrad für sauberes und leicht verschmutztes Wasser Regen- und Grundwasserentsorgung.

ДРЕНАЖНОЕ. Многолопастное рабочее колесо для чистой воды дождевая вода, самотечное орошение.

V

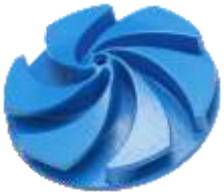

VORTICE. Girante a vortice, per pompaggio di acque abrasive o contenenti solidi voluminosi e/o fibrosi.

VORTEX. Roue vortex pour pompage d'eaux abrasives ou contenant des solides volumineux ou fibreux

VORTEX. Turbina a vértice, para bombear aguas abrasivas o que contengan materia sólida voluminosa y/o fibrosa.

VORTEX. Vortex impeller suitable for pumping liquids containing large solids and/or fibrous materials.

VORTEX. Freistromlaufrad für Flüssigkeiten mit festen und faserigen Bestandteilen.

ВИХРЕВОЕ. Вихревое рабочее колесо, для перекачки жидкостей с содержанием объемных твердых или волокнистых или абразивных частиц.

M



MONOCANALE. Girante monocanale, per liquidi con presenza di materiali fibrosi e/o solidi in sospensione.

MONOCANAL. Roue monocanal, pour liquide contenant des matières fibreuses et/ou matières en suspension.

MONOCANAL. Turbina monocanal, para líquidos que contengan materiales fibrosos y/o sólidos en suspensión.

SINGLE CHANNEL. Single channel impeller, for liquids containing fibrous materials and/or suspended solids.

EINKANALRAD. Für Flüssigkeiten mit faserigen Bestandteilen und Schwebestoffen.

ОДНОКАНАЛЬНОЕ. Одноканальное рабочее колесо, для перекачки жидкостей с содержанием волокнистых и/или твердых взвешенных частиц.

H



ALTO RENDIMENTO. Girante multicanale aperta ad alto rendimento idraulico, con profilo palare autopulente che, tramite una speciale flangia di aspirazione regolabile con scanalature, permette l'espulsione dei corpi solidi e anche fibrosi.

HAUTE PERFORMANCE. Rotor ouvert multivoies avec un rendement hydraulique élevé, avec profil de pale autonettoyant qui, par l'intermédiaire d'une bride d'aspiration réglable particulière avec des rainures, permet l'expulsion de matières solides et également fibreuses.

HIGH PERFORMANCE. impulsor multi-canal, abierta a alto rendimiento hidráulico, con perfil de auto-limpieza, que, a través de una brida especial de succión regulable canalada, permite la expulsión de cuerpos sólidos y también de fibrosis.

HIGH PERFORMANCE. Multi-channel open rotor with high hydraulic efficiency, with self-cleaning blade profile which, through a special adjustable suction flange with grooves, allows the expulsion of solids and also fibrous.

HOCHLEISTUNG. Offenes Hochleistungs-Mehrkanallaufrad mit selbstreinigendem Schaufelprofil, das durch einen speziellen einstellbaren genuteten Einlassflansch den Auswurf vom Fest- und Faserstoffgehalt ermöglicht.

ВЫСОКАЯ ПРОИЗВОДИТЕЛЬНОСТЬ. Открытое многоканальное рабочее колесо высокой гидравлической производительности с самоочищающимся профилем, которое с помощью специального регулируемого фланца с прорезями обеспечивает выброс твердых и волокнистых тел.

J



KUT-ALL. Girante con speciale sistema "KUT-ALL", disegnato in modo tale da realizzare un gruppo di taglio per i corpi solidi e fibrosi presenti nel liquido pompato.

KUT-ALL. Turbine avec un système spécial "KUT-ALL", conçu pour créer une unité de coupe pour les corps solides et fibreux dans le liquide pompé.

KUT-ALL. Impulsor con sistema especial “KUT-ALL”, diseñado para realizar el corte en partículas sólidas y filamentosas presentes en el liquido bombeado.

KUT-ALL. Impeller with a special "KUT-ALL" system, designed to create a cutting unit for solid and fibrous bodies in the pumped liquid.

KUT-ALL. Laufrad mit einem speziellen "KUT-ALL" - System, entwickelt um eine Schneideinheit für feste und faserförmige Körper in der gepumpten Flüssigkeit zu schaffen.

KUT-ALL. Рабочее колесо со специальной системой «KUT-ALL», разработанное таким образом, чтобы создать режущий блок для твердых и волокнистых тел в перекачиваемой жидкости.

C



A CANALI. Girante chiusa multicanale, per pompaggio di acque pulite o cariche senza la presenza di corpi filamentosi.

A CANAUX. Roue fermée multi canal, pour pompage d'eaux propres ou eaux usées exemptes de corps filamenteux.

A CANALES. Turbina cerrada multicanal, para bombear aguas limpias o cargadas, sin presencia de cuerpos filamentosos.

WITH CHANNELS. Closed multi-channel impeller, for clean liquids pumping or slightly laden liquids in handling absence of filamentous materials.

MEHRKANALRAD, GESCHLOSSEN. Für klare oder leichtverschmutzte Flüssigkeiten ohne Faserstoffe.

МНОГОКАНАЛЬНОЕ. Многоканальное закрытое рабочее колесо. Для перекачки чистой или грязной воды без волокнистых частиц.

T



TRITURATORE. Girante multipale, con gruppo trituratore all'aspirazione in acciaio inox AISI 420, per smaltimento delle acque di scarico provenienti da stazioni di servizio, alloggi comunitari e quartieri.

DILACÉRATEUR. Roue multi aubes, avec groupe dilacérateur à l'aspiration en acier inox AISI 420, écoulement des eaux usées provenant de stations services, immeubles, campings restaurants.

TRITURADORA. Turbina múltiple, con grupo triturador aspirante en acero inoxidable tipo AISI 420, eliminación de aguas residuales provenientes de estaciones de servicio, de edificios comunitarios etc.

GRINDER. Multi-blade suction impeller with grinding group in stainless steel AISI 420, particularly suitable as a grinder for paper or textile materials, clearance of waste waters originating from service stations, residential communities, camping sites, etc.

SCHNEIDWERK. Mehrschaufelrad mit Schneideinrichtung aus Edelstahl AISI 420, beschränkt einsetzbar auch für Papier und Textilien, Förderung von Abwasser von Raststätten, Wohngebieten, Campingplätzen, etc.

С ИЗМЕЛЬЧИТЕЛЕМ. Многолопастное рабочее колесо с измельчителем на входе, из нержавеющей стали AISI 440, переработка сточных вод от сервисных станций, ЖКХ.

P



BICANALE APERTA. Le giranti sono dotate di uno speciale sistema triturante e sono progettate per acque e fanghi provenienti da scarichi agricoli.

DOUBLE CANAL OUVERT. Les roues sont dotées d'un système spécial triturant et sont prévues pour de l'eau et des boues provenant des drainages agricoles.

DOBLE CANAL ABIERTO. El impulsor esta dotado de un sistema de trituración que está protegido contra el agua y los fangos procedentes de los efluentes agricolas.

OPEN DOUBLE CHANNEL. Impellers are equipped of a special grinder system and are projected for waters and mud coming from agricultural drainages.

OFFENE ZWEIKANALIG. Die Räder sind mit einem speziellen Zermalmungssystem ausgestattet und sind für Gewässer und Schlammbereiche, die aus landwirtschaftlichen Dränagen stammen vorgesehen.

ОТКРЫТОЕ ДВУХКАНАЛЬНОЕ. Рабочие колеса оснащены специальной системой для резки объемных твердых или волокнистых частиц и предназначены для работы с водой и грязевыми осадками от сельскохозяйственных стоков.

F

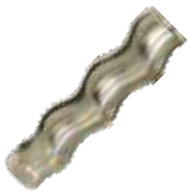

MONOVITE. La girante (Rotore) è a forma di vite a sezione circolare (Monovite), realizzata in acciaio inossidabile AISI 304L, ruota all'interno di uno statore flottante in gomma NBR.

VIS EXCENTRÉE. La roue à ailettes (Rotor) est en forme de vis à section circulaire (Monovis), réalisée en acier inoxydable AISI 304L, elle tourne à l'intérieur d'un stator flottant en caoutchouc NBR.

TORNILLO PROGRESIVA. El rodete (rotor) tiene forma de tornillo de sección circular (monotornillo). Está fabricado en acero inoxidable AISI 304L y rota en el interior de un estátor flotante de goma NBR.

PROGRESSIVE CAVITY Ihe impeller (rotor) is screw-shaped with a circular cross-section (single screw) built in AISI 304L stainless steel. It rotates inside an NBR rubber floating stator.

EXZENTERSCHNECKEN. Das Laufrad (Rotor) hat die Form einer kreisförmigen Schraube (Einfachschnecke), ist aus AISI 304L Edelstahl gefertigt und dreht sich in einem schwimmenden Stator aus Nitrilkautschuk.

ПРОГРЕССИВНО-ВИНТОВОЙ. Рабочее колесо (ротор) в форме винта кругового сечения (моновинт), из нержавеющей стали AISI 304L, вращается внутри плавающего статора из резины НБР.

N



RICIRCOLO. Elica autopulente a due/tre pale con profilo idraulico ottimizzato ad alto rendimento, tipicamente impiegate per ricircolo dei fanghi con portate altissime e bassa prevalenza.

RECIRCULATION. Hélice autonettoyante à deux / trois pales avec profil hydraulique optimisé à haut rendement, généralement utilisé pour la recirculation des boues avec des débits élevés et une faible hauteur.

RECIRCULACION. Hélice autolimpiante con dos o tres palas de alto rendimiento, normalmente usada para recirculación de fangos con caudales importantes y baja altura de elevación.

RECIRCULATION. Self-cleaning two / three-blade propeller with high efficiency optimized hydraulic profile, typically used for recirculation of sludge with high flow rates and low head.

RÜCKFÜHRUNG. Selbstreinigender Zwei- / Drei-Blatt-Propeller mit hohem Wirkungsgrad optimiertes Hydraulikprofil, typischerweise für die Rückführung von Schlamm mit hohen Durchflussraten und niedrigem Druck.

РЕЦИРКУЛЯЦИЯ. Самоочищающийся двух- / трехлопастный пропеллер с оптимизированным гидравлическим профилем с высокой эффективностью, обычно используемым для рециркуляции осадка с высокими расходами и низким напором.

TIPI DI INSTALLAZIONE - *INSTALLATION TYPES*
TYPS D'INSTALLATION - *INSTALLATIONSARTEN*
TIPOS DE INSTALACIÓN - *ТИПЫ УСТАНОВКИ*

P

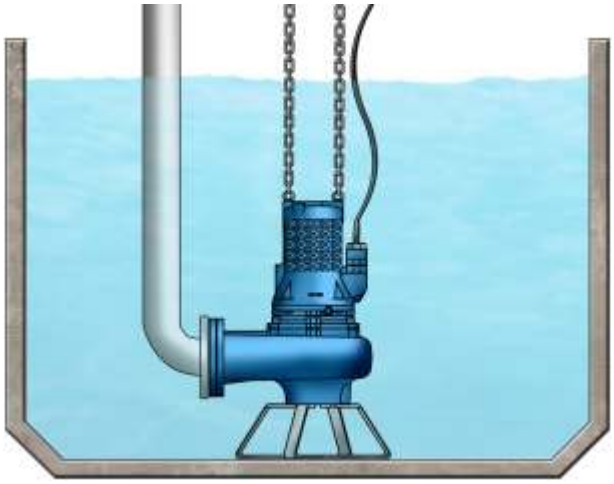

Installazione trasportabile, in immersione con tripiede di appoggio e attacco per tubo di mandata flessibile o rigido.

Mobile installation with a x-foot support and connection for a rigid or flexible delivery pipe.

Installation transportable, en immersion, avec socle et connection pour tuyau de refoulement flexible ou rigide.

Mobiler Einsatz mit Bodenstützring und Anschluss für starre und flexible Leitungen.

Instalación móvil, inmersa con trípode de apoyo y conexión con tubo flexible o rígido.

Передвижная установка; погружение на опорной подставке-треноге, гибкая или жесткая подающая труба.

S

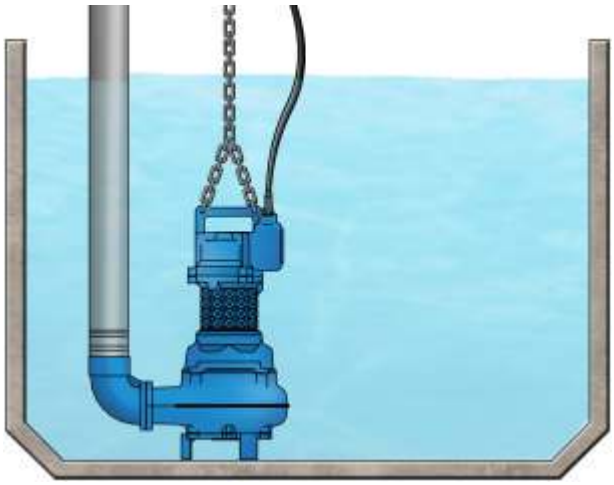

Installazione libera in immersione con piedini di appoggio e curva filettata.

Free installation with support and threated elbow.

Installation libre, en immersion avec pied d'assise et coude fileté.

Freie Aufstellung mit Stütze und Gewindebogen.

Instalación libre con soportes y curva.

Свободная погружная установка с опорными ножками и резьбовым коленом.

E

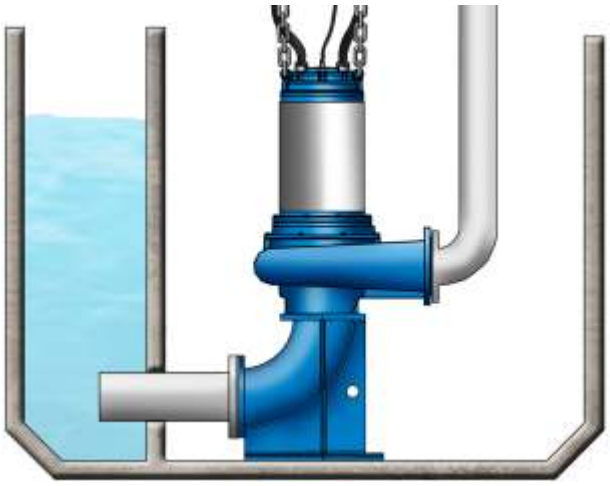

Installazione fissa in camera asciutta su basamento e collegamento diretto con le tubazioni di aspirazione e mandata. Installazione per elettropompe dotate di camicia di raffreddamento.

Dry pit installation, with x-foot rest and suction bend. Pump equipped with cooling jacket.

Installation fixe en chambre sèche sur socle et assemblage direct avec tuyaux d'aspiration et de refoulement.

Trockenaufstellung mit Stützfuss und Saugkrümmer. Pumpe mit Kühlmantel ausgerüstet.

Instalación fija en cámara aislada y conexión directa con los tubos de aspiración.

Стационарная установка в сухой камере на основании и с прямым соединением с подающим и всасывающим коленом. Установка для электронасосов с охлаждающей рубашкой.

R

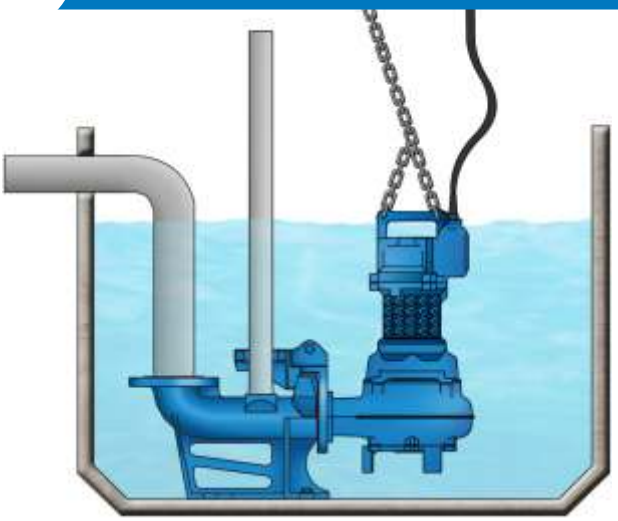

- Installazione fissa in immersione, con piede di accoppiamento automatico e tubi guida.
- Fixed submersible installation, with automatic coupling feet and guide rails.
- Installation fixe en immersion, avec pied d'assise automatique et tuyaux guide.
- Stationäre Nassaufstellung mit Kupplungs- und Führungssystem.
- Instalación fija inmersa, con kit de acoplamiento automático y tubos guía.
- Неподвижная стационарная установка, с автоматической соединительной муфтой и направляющими трубами.

T

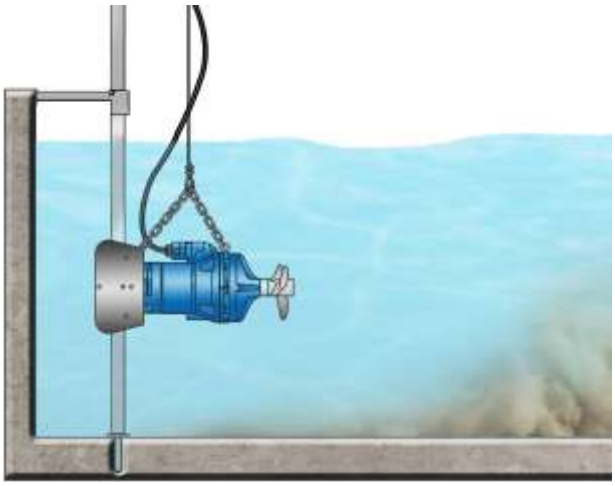

- Installazione fissa per miscelatori in immersione, con tubo guida orientabile.
- Fixed installation for submersible mixers with adjustable lifting device.
- Installation fixe pour agitateur en immersion, avec guide orientable.
- Stationäre Nassaufstellung von Rührwerken mit Hebevorrichtung.
- Instalación fija para mezcladores en inmersión, con tubo guía orientable.
- Стационарная установка для погружных смесителей, с регулируемой направляющей.

N

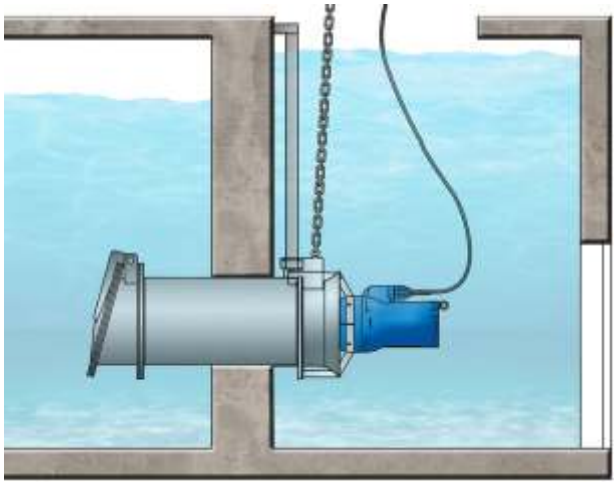

- Installazione fissa per elettropompe ad elica con sistema di accoppiamento automatico e tubi guida.
- Fixed installation for electric propeller pumps with lifting device and automatic coupling.
- Installation fixe pour pompe à hélice avec système d'accouplement automatique et tuyaux guides.
- Stationäre Nassaufstellung von Rührwerken mit Hebevorrichtung und Kupplungssystem.
- Instalación fija para bomba de hélice con sistema de acoplamiento automático y tubos guía.
- Стационарная установка для винтовых электронасосов с автоматическим соединительным устройством и направляющими трубами.

Ghisa - Cast iron - Fonte G250
Grauguss - Hierro fundido - Чугун G250













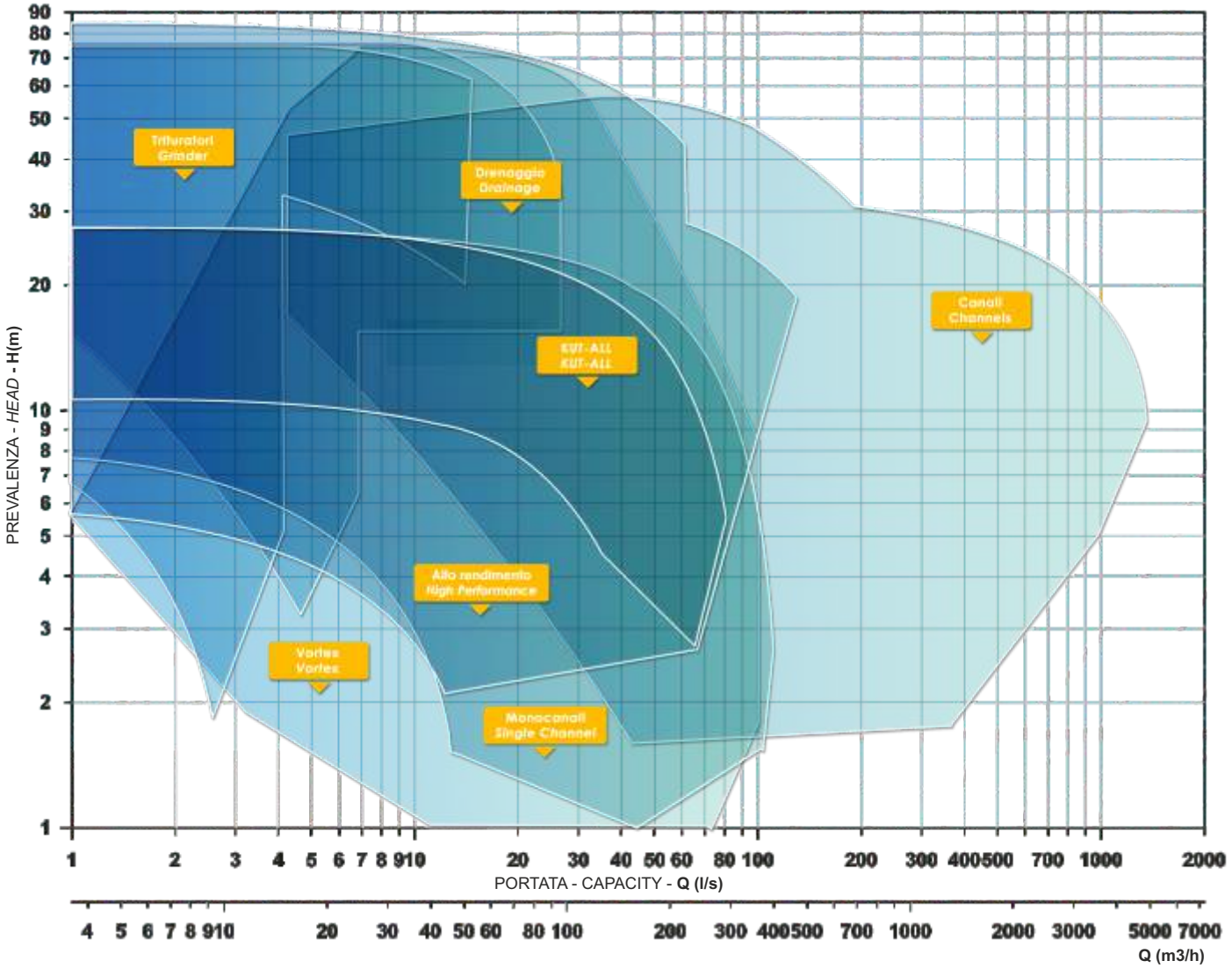

La gamma dei prodotti prevede diversi modelli, in una mopltеplicità di versioni, da 0,5 kW a 350 kW, 2-4-6-8-10-12 poli (50Hz e 60 Hz).

The product range includes different models in several versions, from 0,5 kW to 350 kW, 2-4-6-8-10-12 poles (50Hz and 60 Hz).

La gamme des produits prévoit différents modèles, dans une multitude de versions, allant de 0,5 kW à 350 kW, 2-4-6-8-10-12 pôles (50Hz et 60 Hz).

Das Produktangebot sieht verschiedene Modelle und mehrere Versionen vor, von 0,5 kW bis 350 kW, 2-4-6-8-10-12 Pole (50 Hz und 60 Hz).

La gama de los productos incluye varios modelos, en múltiples versiones, desde 0,5 kW a 350 kW, de 2-4-6-8-10-12 polos (50Hz y 60 Hz).

Эта серия включает много моделей и их вариантов, в диапазоне мощностей от 0,5 до 350 кВт, 2-4-6-8-10-12 полюсов (50 и 60 Гц).



1 Alberi rettificati nelle sedi dei cuscinetti e della tenuta, sovradimensionati rispetto ai parametri standard di utilizzo, equilibrati dinamicamente.
2 Motore Asincrono trifase a gabbia di scoiattolo, classe d'isolamento H(180°C). A secco, raffreddato dal liquido circostante. Grado di protezione IP68. Il motore, è progettato per lavoro continuo o intermittente, con un massimo squilibrio di tensione tra le fasi del 5%..
3 Cuscinetti sovradimensionati, radiali a sfere lubrificati a vita esenti da manutenzione.
4 Camera olio L'olio lubrifica e raffredda le tenute, ed emulsiona eventuali infiltrazioni di acqua.
La pompa è dotata di due sistemi di tenuta per il perfetto isolamento tra il motore elettrico e il liquido pompato.
Tenuta superiore: anello di tenuta NBR.
5 Tenuta inferiore: meccanica, carburo di silicio.
6 Le giranti sono progettate per garantire un elevato rendimento idraulico e bassi consumi energetici.
7 **Il retino di protezione** è ciò che contraddistingue questo tipo di elettropompa. Installato nella parte aspirante, il retino consente di evitare l'intasamento delle componenti idrauliche durante il funzionamento della pompa.

1 Les arbres rectifiés dans les sièges des roulements et de la garniture mécanique, surdimensionés par rapport aux paramètres standard d'utilisation, équilibrés dynamiquement.
2 Moteur asynchrone triphasé à cage d'écureuil, classe d'isolation H(180°C). À sec, refroidi par le liquide environnant. Degré de protection IP68. Le moteur est dessiné pour le service continu ou intermittent, régulièrement espacés et avec max. 5% de déséquilibre de tension entre les phases.
3 Roulements surdimensionnés, radiaux, à sphères lubrifiées à vie, exemptes d'entretien.
4 Chambre huile L'huile lubrifie et refroidit les garnitures mécaniques et émulsionne les infiltrations d'eau éventuelles. Deux garnitures mécaniques assurent la parfaite isolation entre le moteur électrique et le liquide pompé.
Garniture supérieure: Joints de la garniture NBR.
5 Garniture inférieure: mécanique, carbure de silicium.
6 Les roues sont dessinées pour garantir un rendement hydraulique élevé et des basses consommations énergétiques.
7 La grille de protection est caractéristique de ce type de pompe. Elle est installée à l'aspiration, permettant ainsi d'éviter l'obstruction de l'hydraulique pendant le fonctionnement de la pompe.

1 Ejes rectificado en la base de los cojinetes y base de la mecánica, sobredimensionado respecto a los parámetros estándar de uso y equilibrados dinámicamente.
2 Motor asincrónico trifásico con jaula, aislamiento H(180°C). En seco, enfriado por el liquido. Grado de protección IP68. El motor, esta preparado para trabajar continuamente o intermitentemente, con un máximo desequilibrio de tensión entre las fases del 5%.
3 Cojinetes sobredimensionados, radiales y esferas lubrificados indefinidamente, sin necesidad de mantenimiento.
4 Cámara de aceite que lubrifica y enfría los precintos y emulsiona las eventuales infiltraciones de agua.
La bomba está dotada de dos sistemas de sellado para el perfecto aislamiento entre el motor eléctrico y el líquido bombeado.
Sellado/precintado superior: anillo de sellado NBR.
5 Sellado/precintado inferior: mecánica, carburo y silicio.
6 Los impulsores han sido proyectados para garantizar un elevado rendimiento hidráulico y un bajo consumo energético.
7 La capa de protección es lo que distingue este tipo de bomba. Instalado en la parte aspirante, esta capa consiente de evitar el bloqueo de las partes hidráulicas durante el funcionamiento de la bomba.

1 Shafts grided down in ball bearings and mechanical seals seats, over-dimensioned respect to standard parameters of use.
2 Motor asynchronous threephase squirrel cage type, insulation class H(180°C). Dry motor, cooled by surrounding liquid. Protection degree IP 68. The motor is projected for continuous or intermittent operation, with 5% maximum voltage unbalance between phases
3 Ball bearings overdimensioned, life lubricated, maintenance free.
4 Oil chamber oil lubricates and cools the seals and emulsifies eventual water infiltrations. This electric pump has two types of seals for a perfect insulation between the electric motor and the pumped liquid.
Upper seal: lip seal NBR.
5 Lower seal : mechanical, silicon carbide.
6 Impellers are projected in order to guarantee and assure an high hydraulic efficiency and low power consumption.
7 The screen protection is typical of this type of pump. It is put in the suction side in order to prevent clogging of hydraulic parts during functioning.

1 Welle1 Lagerung und Abdichtung durch überdimensionierte Wälzlager bzw. Dichtungsträger.
2 Motor Asynchroner Drehstrom-Käfigläufermotor, Isolationsklasse H (180°C). Trockener Motor, gekühlt durch Umgebungsflüssigkeit. Schutzart IP 68. Der Motor ist für kontinuierlichen oder intermittierenden Betrieb mit einer maximalen Spannungsunsymmetrie von 5 % zwischen den Phasen ausgelegt.
3 Wälzlager überdimensioniert, dauergeschmiert und wartungsfrei.
4 Ölkammer Öl schmiert und kühlt die Dichtungen und emulgiert bei evtl. Leckage.
Doppeltwirkendes Dichtsystem garantiert optimale Abdichtung zwischen Motor und Fördermedium
Obere Dichtung: Wellendichtring NBR.
5 Untere Dichtung: Gleitringdichtung Siliziumkarbid.
6 Laufrad konstruiert für max. hydraulischen Wirkungsgrad und geringer Leistungsaufnahme.
7 Das saugseitige Bodensieb verhindert das Ansaugen von größeren Feststoffen, die das Laufrad blockieren könnten.

1 Валы, отшлифованные в местах посадки подшипников и уплотнения, рассчитанные с запасом относительно стандартных рабочих параметров, динамически отбалансированы.
2 Трехфазный Двигатель асинхронный трехфазный с короткозамкнутым ротором, класс изоляции H(180°C). Сухой двигатель, охлаждаемый окружающей жидкостью. Степень защиты IP 68. Двигатель рассчитан на непрерывную или повторно-кратковременную работу с асимметрией напряжения между фазами не более 5%.
3 Подшипники рассчитаны с запасом, радиального типа с шариками со смазкой на весь срок службы, не требующие тех. обслуживания.
4 Масляная камера служит для смазки и охлаждения прокладок, а также для эмульгирования просочившейся воды.
Насос снабжен двумя системами герметизации для обеспечения идеальной изоляции между электродвигателем и перекачиваемой жидкостью.
Верхнее уплотнение: уплотнительное кольцо из NBR.
5 Нижнее уплотнение: механическое, карбид кремния.
6 Рабочие колеса спроектированы для обеспечения высокого гидравлического КПД и низкого энергопотребления.
7 Защитная сеточка является отличительной особенностью этого типа электронасоса. Установленная во всасывающей части аппарата, сеточка позволяет избегать засорения гидравлических компонентов во время работы насоса.

Elettropompe sommergibili drenaggio 2 poli
Submersible electric pumps for drainage 2 poles
Electropompe submersible de drainage 2 pôles
Tauchmotorpumpen für Schmutzwasser 2-polig
Bombas sumergibles para drenaje 2 polos
Дренажные погружные электронасосы 2 полюса



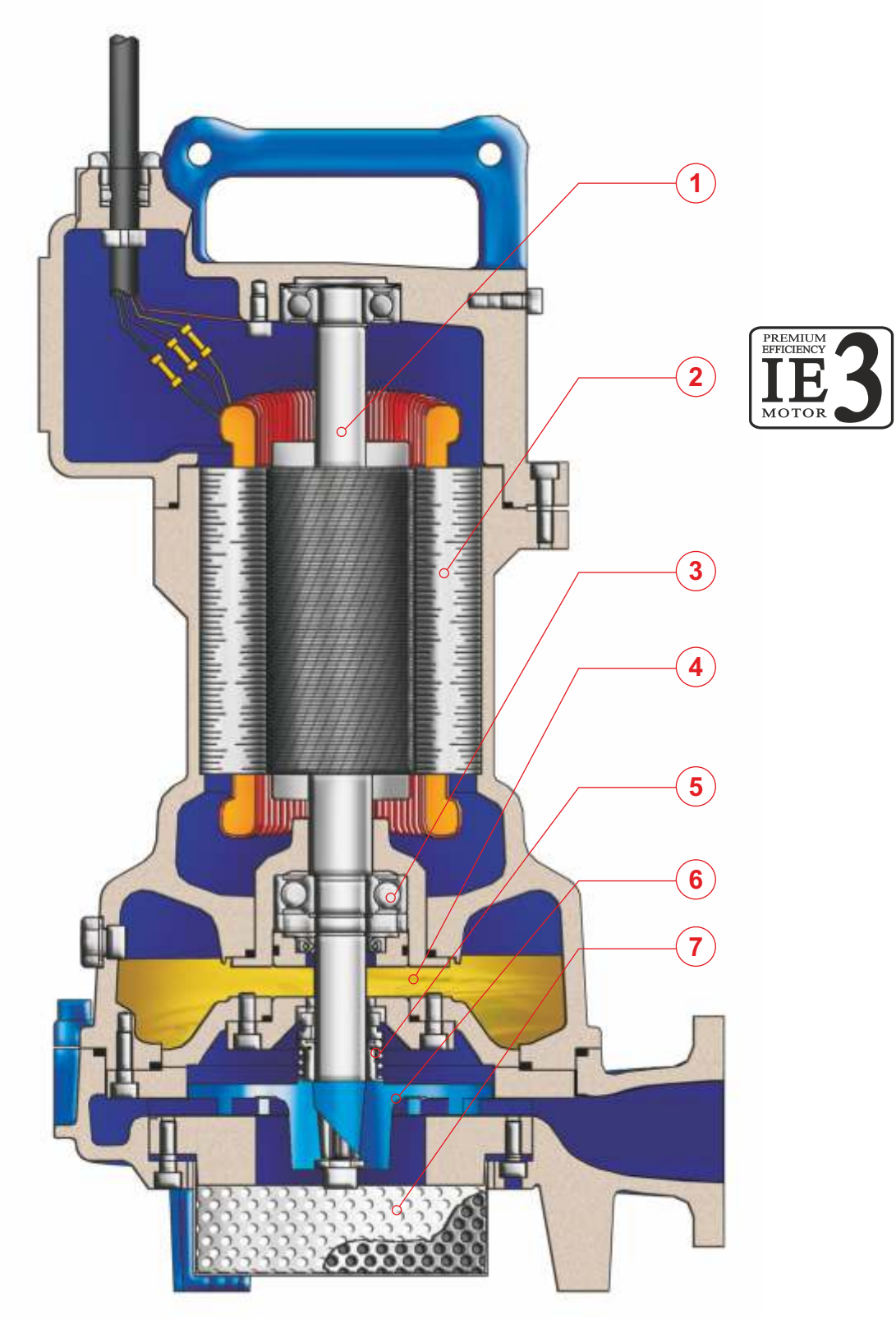

IMPIEGHI

Le elettropompe sommergibili drenaggio sono utilizzate prevalentemente per il pompaggio di acque chiare o leggermente sporche. In particolare per lo svuotamento di acque piovane e di falda contenenti fango (cantieri, vasche di raccolta, stagni...).

PARTICOLARITÀ COSTRUTTIVE

Elettropompe sommergibili di robusta e compatta costruzione, motori elettrici alloggiati in vano a tenuta stagna, collegati mediante alberi di lunghezze ridotte alle giranti situate in voluta tramite interposizione di camera olio tra parte idraulica e motore elettrico.

MATERIALI

Fusioni principali	Ghisa EN-GJL-250
Girante	Ghisa Sferoidale GS400
Cavo elettrico	Neoprene H07RN/F
Albero	Acciaio inossidabile AISI 431 / Duplex
O-rings e paraolio	Nitrile
Bullonerie	Classe A4 - AISI316
Tenuta meccanica	Carburo di silicio / Carburo di silicio

APPLICATION

Submersible electric pumps for drainage are used prevalently for to pump light water or lightly dirty water. In particular for the emptying of rain water and stratum water contents, mud (building site, tanks, ponds...).

CONSTRUCTION DATA

Submersible electric pumps, robust in construction, watertight electric motors accommodated in compartment, connected, by shafts of reduced lengths, to the impellers situated at the pump casing by the interposition of oil chamber between the hydraulic side and the electric motor.

MATERIALS

Motor housing	Cast iron EN-GJL-250
Impeller Spheroidal	Cast-iron GS400
Electric cable	Neoprene H07RN/F
Shaft	Stainless Steel AISI 431 / Duplex
O-rings and lip seal	Nitrile
Bolts	A4 - AISI316 class
Mechanical seal	Silicon Carbide / Silicon Carbide

APPLICATIONS

Les pompes submersibles de drainage sont utilisées principalement pour le pompage d'eaux claires ou légèrement sales. En particulier pour la vidange d'eaux de pluie et de poches contenant boues (chantier, bassin de collecte d'eau de pluie, étang).

PARTICULARITÉ DE CONSTRUCTION

Pompes submersibles robustes et compactes, moteurs électriques logés en enceinte étanche, reliés par des arbres de longueurs réduites aux roues, avec interposition d'une chambre à huile entre la partie hydraulique et le moteur électrique.

MATÉRIAUX

Moulures principales	Fonte EN-GJL-250
Roue	Fonte Sferoidale GS400
Câble électrique	Néoprène H07RN/F
Arbre	Acier inoxydable AISI 431 / Duplex
O-ring et joints	Nitrile
vis	Classe A4 - AISI316
Garniture mécanique	Carb. de silicium / carbure de silicium

EINSATZBEREICHE

Schmutzwassertauchpumpen für sauberes und leicht verschmutztes Wasser. Speziell geeignet zur Förderung von Regen- und Grundwasser mit Schlamm (Baugruben, Sammelbehälter, Teiche...).

AUSFÜHRUNG

Robuste Tauchmotorpumpe mit wasserdichtem Motor, kompakte Bauart, Laufrad im Pumpengehäuse durch Ölkammer zum Motor getrennt.

WERKSTOFFE

Motorgehäuse	Grauguss EN-GJL-250
Laufrad	Sphäroguss GS400
Anschlusskabel	Neoprene H07RN/F
Welle	Edelstahl AISI 431 / Duplex
Wellendichtring und O-Ringe	Nitril
Schrauben	Edelstahl A4 - AISI316
Gleitringdichtung	Siliziumkarbid / Siliziumkarbid

UTILIZACION

Las bombas sumergibles para drenaje se utilizan principalmente para bombear aguas claras o poco sucias. Especialmente para vaciar aguas de lluvia o que contengan poco barro (obras, depósitos de recogida, estanques…).

DIFERENCIAS PRINCIPALES

Son bombas sumergibles de robusta y compacta construcción, motores eléctricos situados en compartimento separado, conectadas mediante ejes cortos con los impulsores interpuestos con una cámara de aceite entre la parte hidráulica i el motor eléctrico.

MATERIALES

Aleaciones principales	Hierro Fundido EN-GJL-250
Impulsor (turbina)	Hierro Fundido GS400
Cable eléctrico	Neopreno H07RN/F
Eje	Acero inoxidable AISI 431 / Duplex
Anillo de sellados y O-Rings	Nitrilo
Tornillos	Clase A4 - AISI316
Sello mecánico	Carburo de silicio / Carburo de silicio

ОБЛАСТЬ ПРИМЕНЕНИЯ

Дренажные погружные электронасосы используются, в основном, для перекачки чистой или слегка загрязненной воды. В частности, для откачки дождевой воды и грунтовых вод, содержащих грязь и песок с абразивными частицами (стройки, сборные емкости, пруды ...).

КОНСТРУКЦИОННЫЕ ОСОБЕННОСТИ

Погружные электронасосы с прочной и компактной конструкцией. Электродвигатели размещены в секции с герметичным уплотнением и соединены через валы небольшой длины с рабочими колесами, расположенными в гидравлической камере. Валы проходят через масляную камеру между гидравликой и электродвигателем.

МАТЕРИАЛЫ

Основные литые компоненты	Чугун EN-GJL-250,
Рабочее колесо	Чугун Gs400
Электрокабель	Неопрен H07RN/F
Вал	Нержавеющая сталь AISI 431 / Дуплекс
Уплот. кольца и манжета	Нитрил
Винты	Класс A4 - AISI316
Мех. уплотнение	Карбид кремния/Карбид кремния.

D DRAINAGE

Elettropompe sommergibili drenaggio 2 poli
Submersible electric pumps for drainage 2 poles
Electropompe submersible de drainage 2 pôles
Tauchmotorpumpen für Schmutzwasser 2-polig
Bombas sumergibles para drenaje 2 polos
Дренажные погружные электронасосы 2 полюса



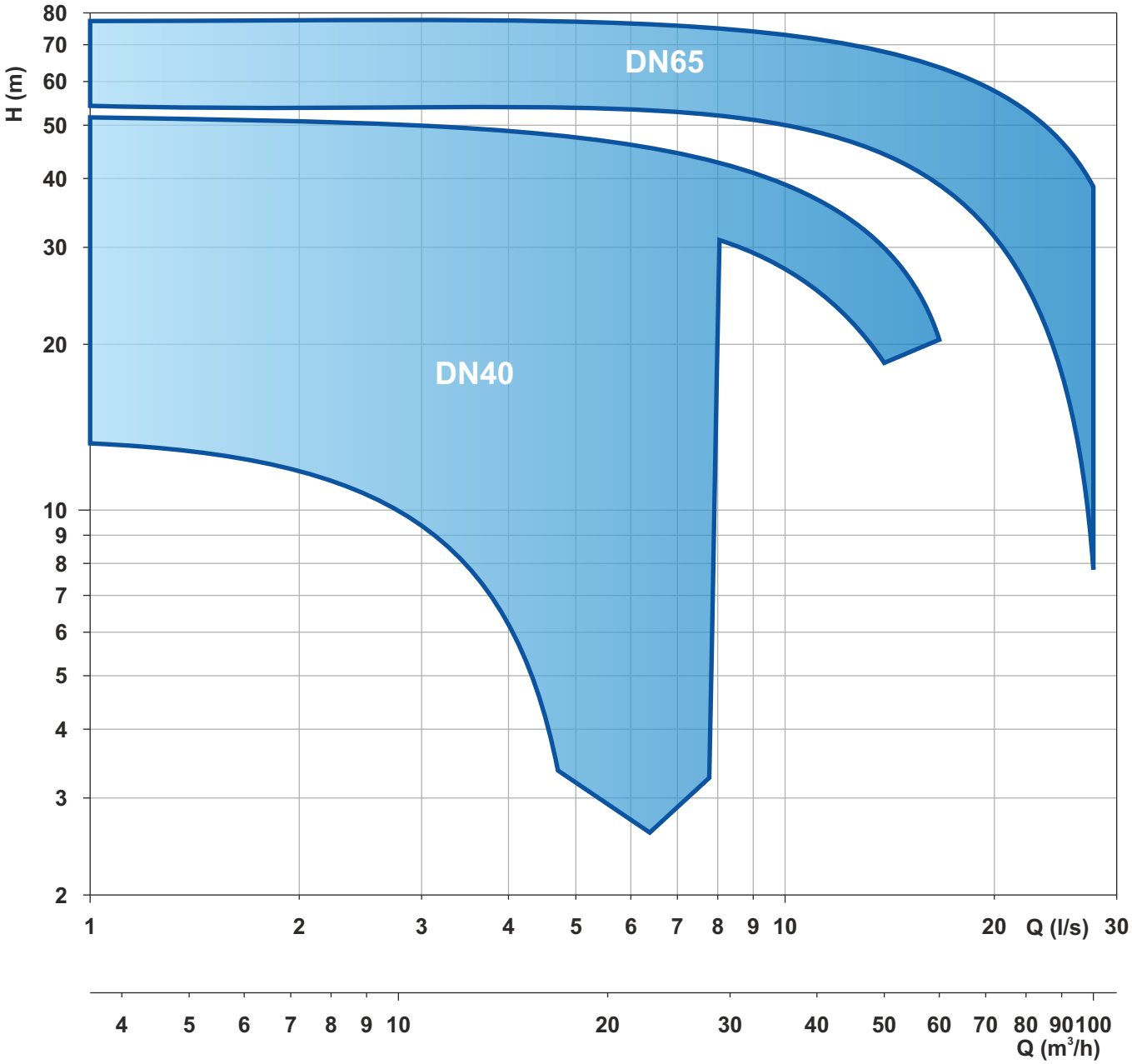

Le schede tecniche sono disponibili al sito www.faggiolatipumps.com
Technical data sheets are available on our web site www.faggiolatipumps.com
Les fiches techniques sont disponibles sur notre site web www.faggiolatipumps.com
Technische Datenblätter finden Sie auf unserer Internetseite www.faggiolatipumps.com
Las hojas de datos técnicas están disponibles en nuestro web site www.faggiolatipumps.com
Технические спецификации доступны на веб-сайте www.faggiolatipumps.com



Ghisa EN-GJL-250 | Cast Iron EN-GJL-250
Fonte EN-GJL-250 | Grauguss EN-GJL-250
Hierro fundido EN-GJL-250 | Чугун EN-GJL-250

Curva caratteristica - *Performance curve* - Courbe caractéristique
Kennlinie* - Curva característica - *Характеристическая кривая

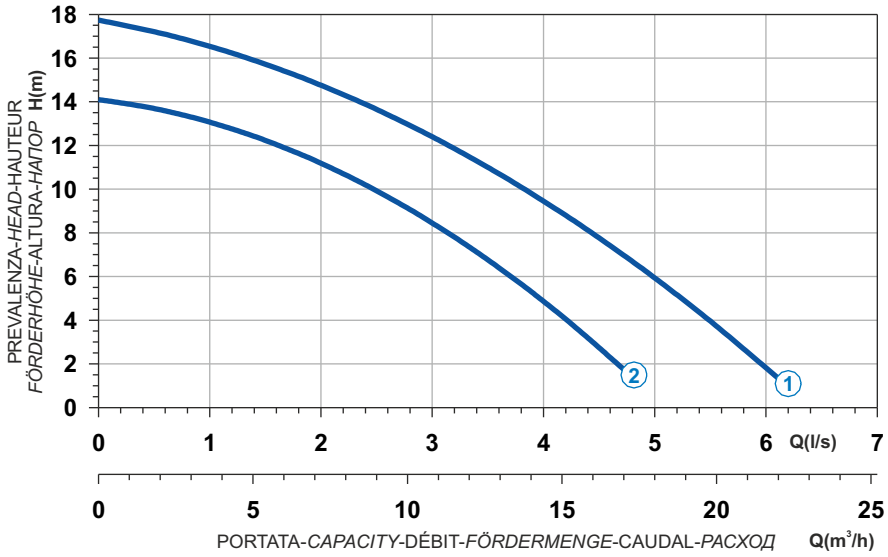

Power supply	1ph 230V 50Hz
R.P.M.	2850
Free passage (mm)	6
Discharge (mm)	DN 40
Max Weight (Kg)	31

Curve N°	Code	Type	MOTOR Rated power P2 (kW)	MOTOR Rated current I (A)	MOTOR Starting current Is (A)	ATEX code
1	7000904	**G272M3D1-J6AB1**	1,1	6,6	24,4	-
2	7009018	**G272M3D2-J6AB1**	1,1	6,6	24,4	-

Dimensioni - *Dimensions* - Dimensions - *Abmessungen* - Dimensiones - *Габариты* (mm)

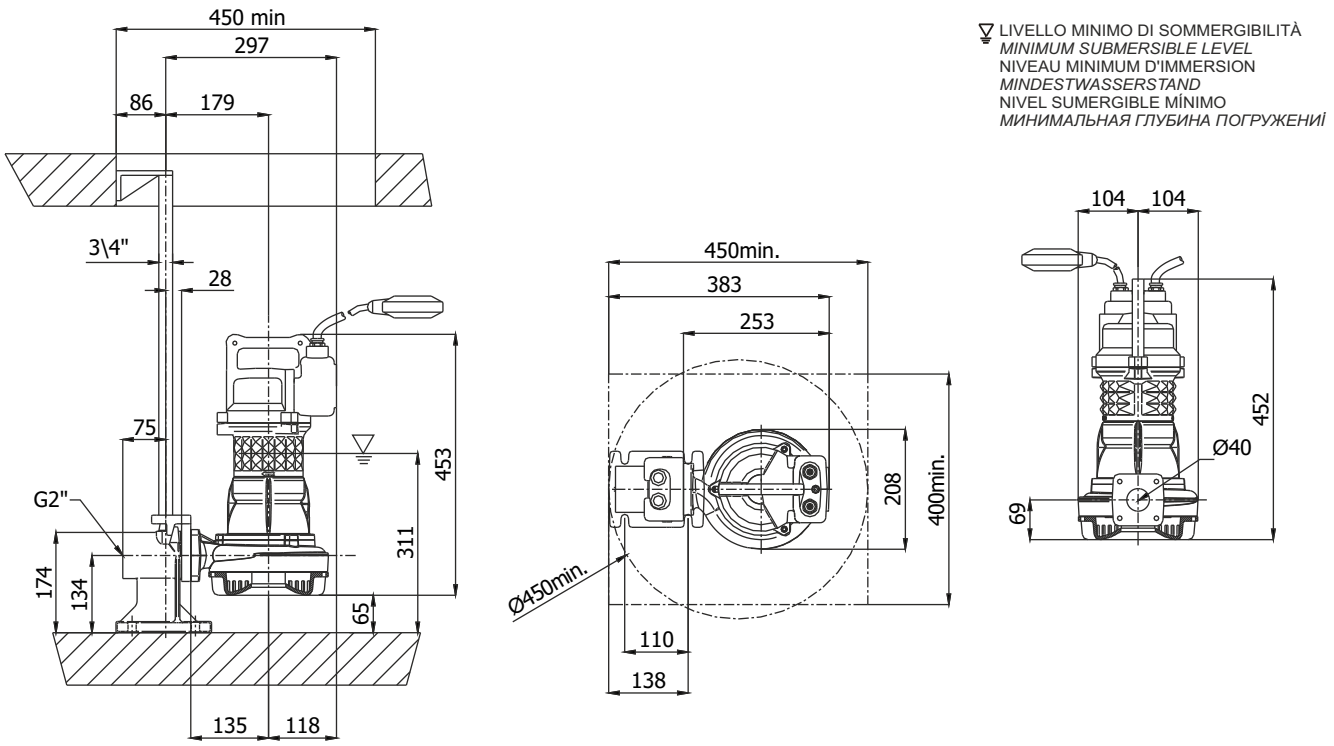

D

Ghisa EN-GJL-250
Fonte EN-GJL-250
Hierro fundido EN-GJL-250
Cast Iron EN-GJL-250
Grauguss EN-GJL-250
Чугун EN-GJL-250





Curva caratteristica - *Performance curve* - Courbe caractéristique
Kennlinie* - Curva característica - *Характеристическая кривая

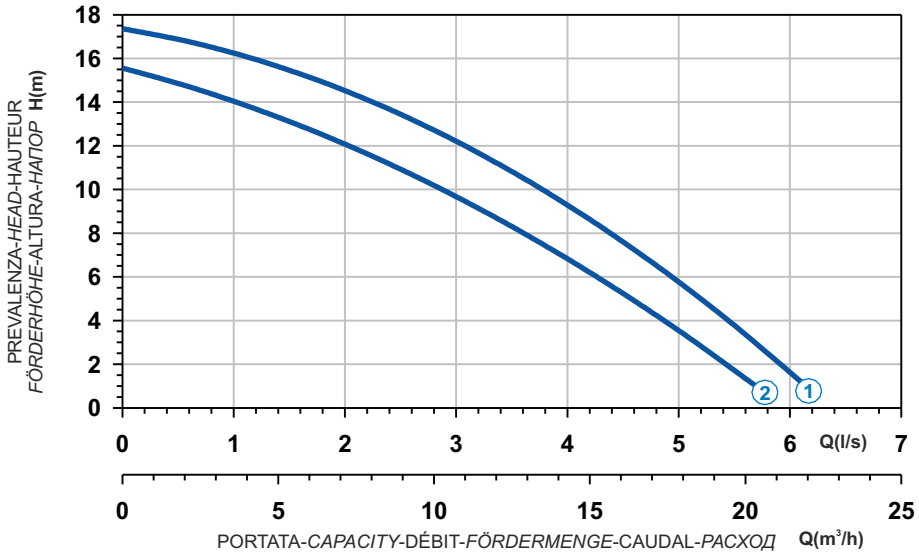

Curve N°	Code	Type	MOTOR Rated power P2 (kW)	MOTOR Rated current I (A)	MOTOR Starting current Is (A)	ATEX code
1	7000951	**G272T3D1-J6AA0**	1,4	2,7	13,2	-
2	7009017	**G272T3D2-J6AA0**	1,1	2,4	11,8	-

Power supply	3ph 400V-50Hz
R.P.M.	2850
Free passage (mm)	6
Discharge (mm)	DN 40
Max Weight (Kg)	31

Dimensioni - *Dimensions* - Dimensions - *Abmessungen* - Dimensiones - *Габариты* (mm)

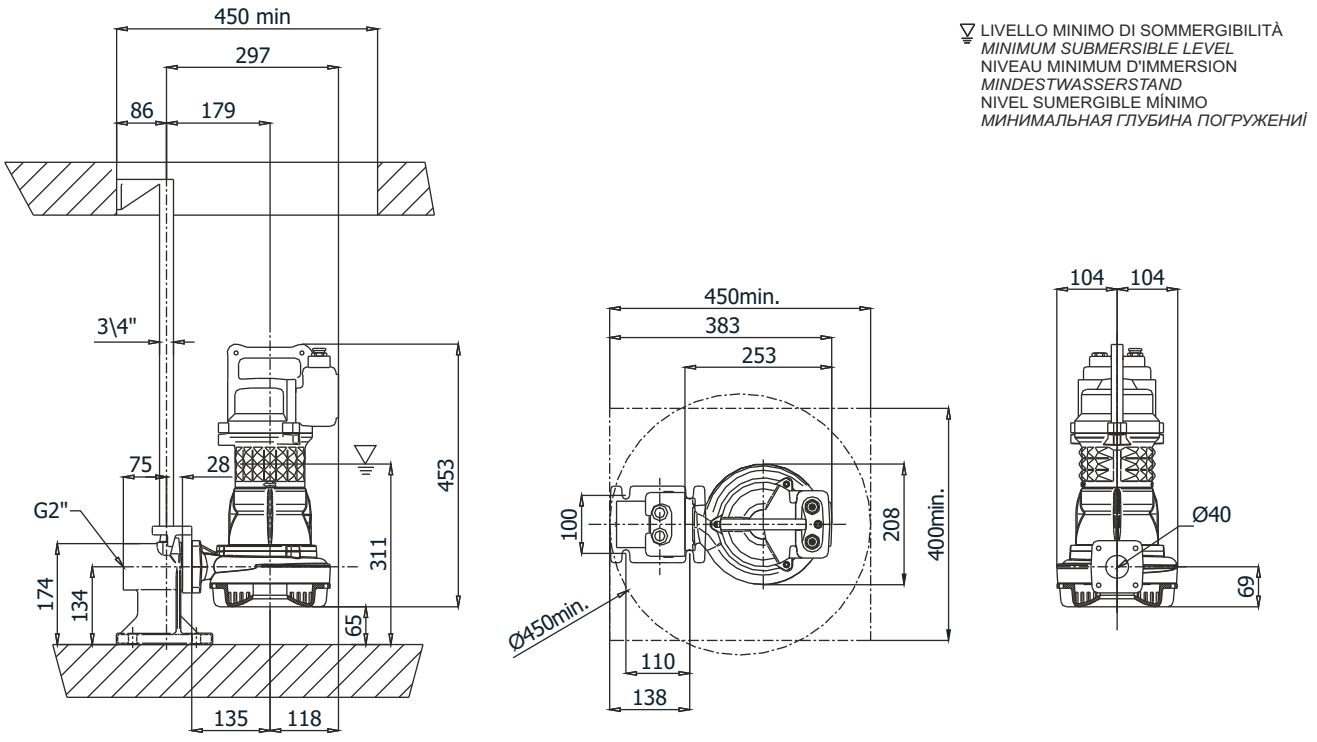

LIVELLO MINIMO DI SOMMERGIBILITÀ
MINIMUM SUBMERSIBLE LEVEL
NIVEAU MINIMUM D'IMMERSION
MINDESTWASSERSTAND
NIVEL SUMERGIBLE MÍNIMO
МИНИМАЛЬНАЯ ГЛУБИНА ПОГРУЖЕНИЯ

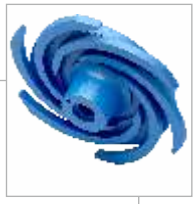



Ghisa EN-GJL-250 | Cast Iron EN-GJL-250
Fonte EN-GJL-250 | Grauguss EN-GJL-250
Hierro fundido EN-GJL-250 | Чугун EN-GJL-250

Curva caratteristica - *Performance curve* - Courbe caractéristique
Kennlinie* - Curva característica - *Характеристическая кривая

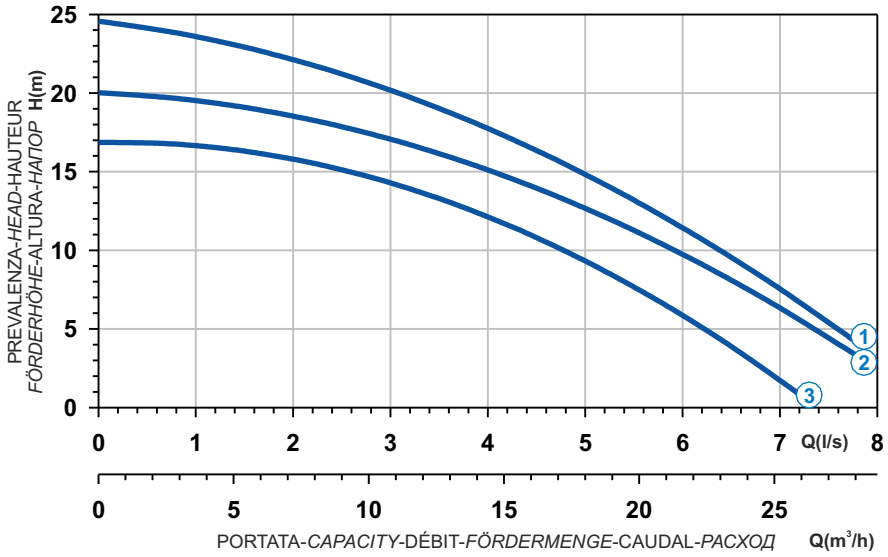

Power supply	1ph 230V-50Hz
R.P.M.	2850
Free passage (mm)	6
Discharge (mm)	DN 40
Max Weight (Kg)	38

Curve N°	Code	Type	MOTOR Rated power P2 (kW)	MOTOR Rated current I (A)	MOTOR Starting current Is (A)	ATEX code
1	7003536	**G271M6D1-J6AB1**	1,9	11,4	62,7	7002810
2	7003535	**G271M6D2-J6AB1**	1,5	9	33,3	7003547
3	7003534	**G271M6D3-J6AB1**	1,1	6,6	24,4	7003548

Dimensioni - *Dimensions* - Dimensions - *Abmessungen* - Dimensiones - *Габариты* (mm)

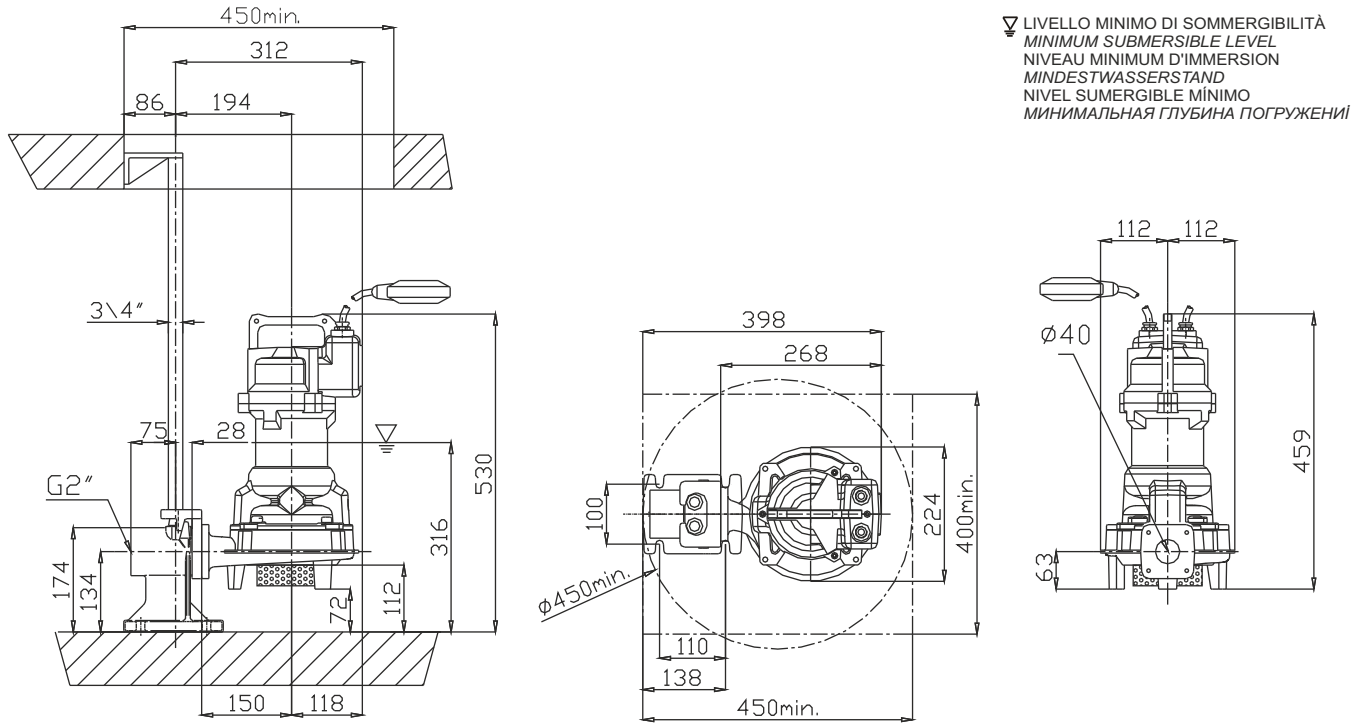

D

Ghisa EN-GJL-250
Fonte EN-GJL-250
Hierro fundido EN-GJL-250
Cast Iron EN-GJL-250
Grauguss EN-GJL-250
Чугун EN-GJL-250

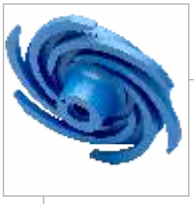



Curva caratteristica - *Performance curve* - Courbe caractéristique
Kennlinie* - Curva característica - *Характеристическая кривая

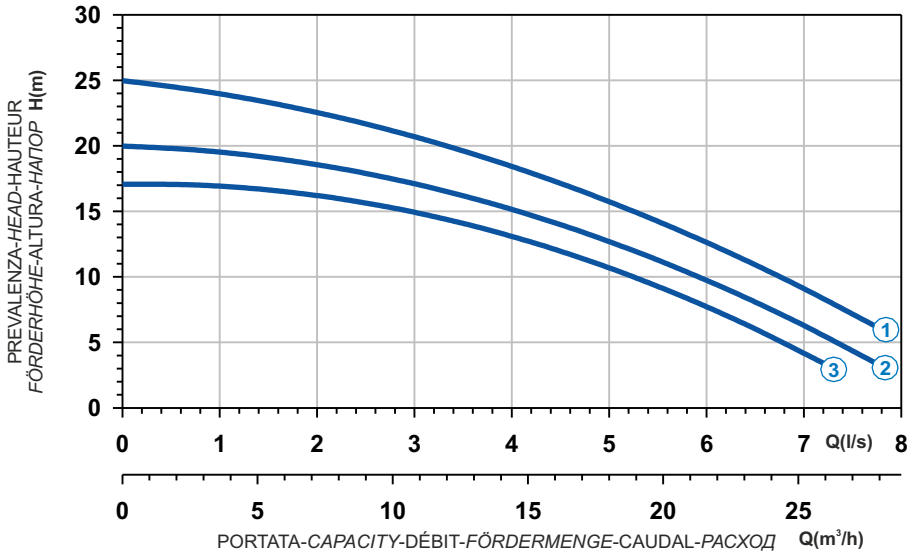

Curve N°	Code	Type	MOTOR Rated power P2 (kW)	MOTOR Rated current I (A)	MOTOR Starting current Is (A)	ATEX code
1	7003398	**G271T6D1-J6AA0**	2,4	4,5	26,6	7003443
2	7003432	**G271T6D2-J6AA0**	1,8	3,5	17,2	7003442
3	7003433	**G271T6D3-J6AA0**	1,6	3,1	15,2	7003441

Power supply	3ph 400V 50Hz
R.P.M.	2850
Free passage (mm)	6
Discharge (mm)	DN 40
Max Weight (Kg)	38

Dimensioni - *Dimensions* - Dimensions - *Abmessungen* - Dimensiones - *Габариты* (mm)

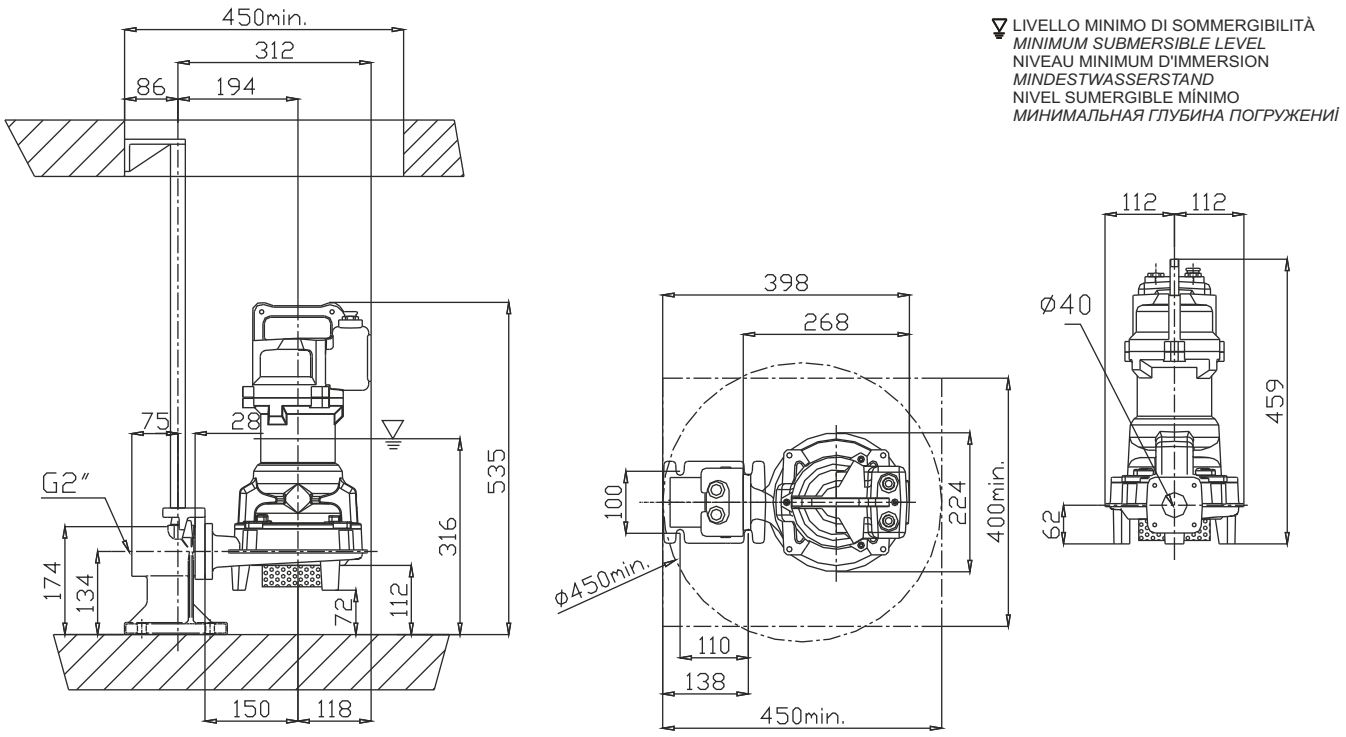

LIVELLO MINIMO DI SOMMERGIBILITÀ
MINIMUM SUBMERSIBLE LEVEL
NIVEAU MINIMUM D'IMMERSION
MINDESTWASSERSTAND
NIVEL SUMERGIBLE MÍNIMO
МИНИМАЛЬНАЯ ГЛУБИНА ПОГРУЖЕНИЯ



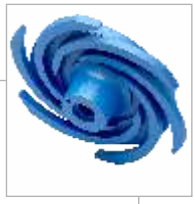

Ghisa EN-GJL-250 | Cast Iron EN-GJL-250
Fonte EN-GJL-250 | Grauguss EN-GJL-250
Hierro fundido EN-GJL-250 | Чугун EN-GJL-250

Curva caratteristica - *Performance curve* - Courbe caractéristique
Kennlinie* - Curva característica - *Характеристическая кривая

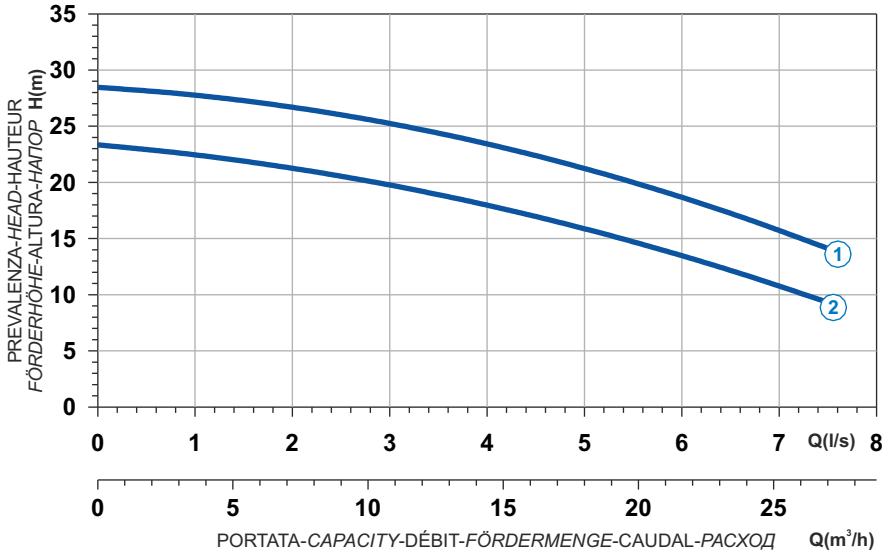

Power supply	3ph 400V 50Hz
R.P.M.	2850
Free passage (mm)	7
Discharge (mm)	DN 40
Max Weight (Kg)	52

Curve N°	Code	Type	MOTOR Rated power P2 (kW)	MOTOR Rated current I (A)	MOTOR Starting current Is (A)	ATEX code
1	7003488	**G209T6D1-J7AA0**	3,1	5,8	34,2	7003489
2	7003540	**G209T6D2-J7AA0**	3,1	5,8	34,2	7002631

Dimensioni - *Dimensions* - Dimensions - *Abmessungen* - Dimensiones - *Габариты* (mm)

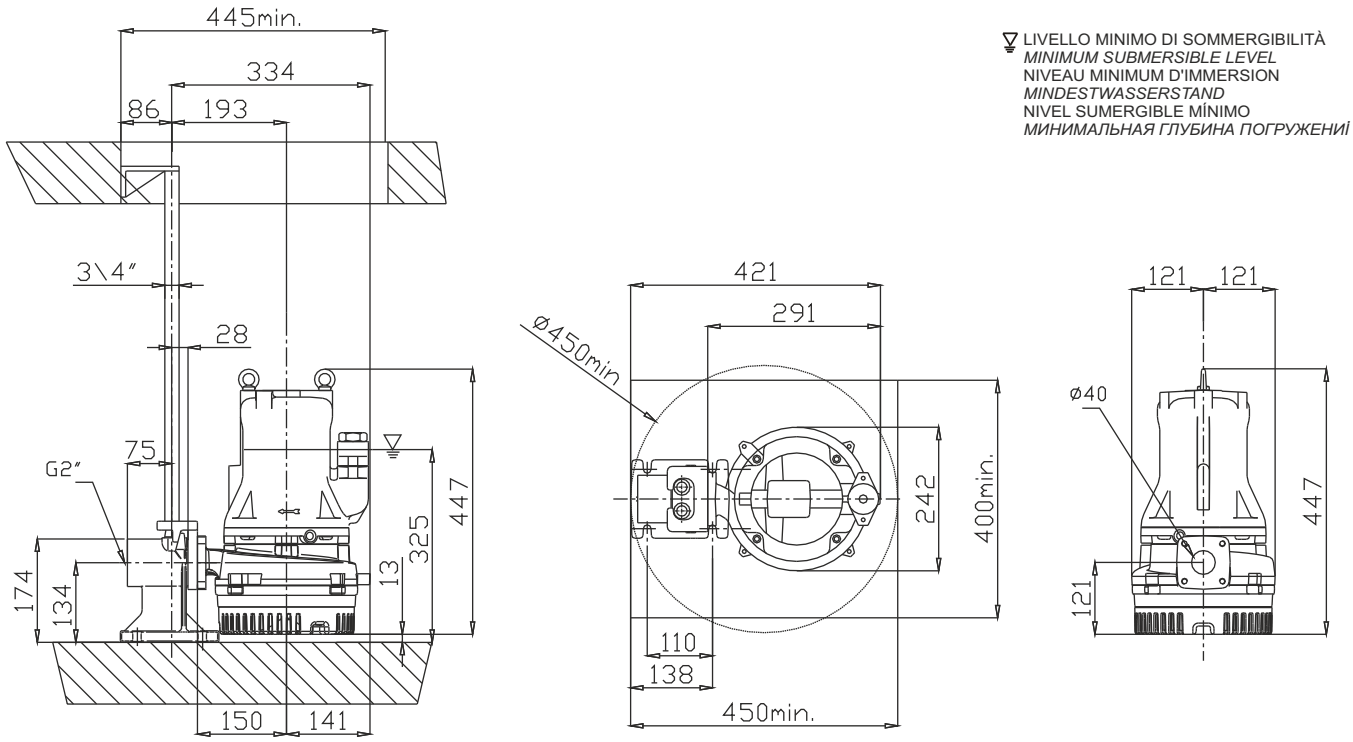

LIVELLO MINIMO DI SOMMERGIBILITÀ
MINIMUM SUBMERSIBLE LEVEL
NIVEAU MINIMUM D'IMMERSION
MINDESTWASSERSTAND
NIVEL SUMERGIBLE MÍNIMO
МИНИМАЛЬНАЯ ГЛУБИНА ПОГРУЖЕНИЯ

D

Ghisa EN-GJL-250
Fonte EN-GJL-250
Hierro fundido EN-GJL-250
Cast Iron EN-GJL-250
Grauguss EN-GJL-250
Чугун EN-GJL-250

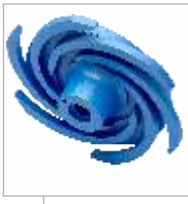



Curva caratteristica - *Performance curve* - Courbe caractéristique
Kennlinie* - Curva característica - *Характеристическая кривая

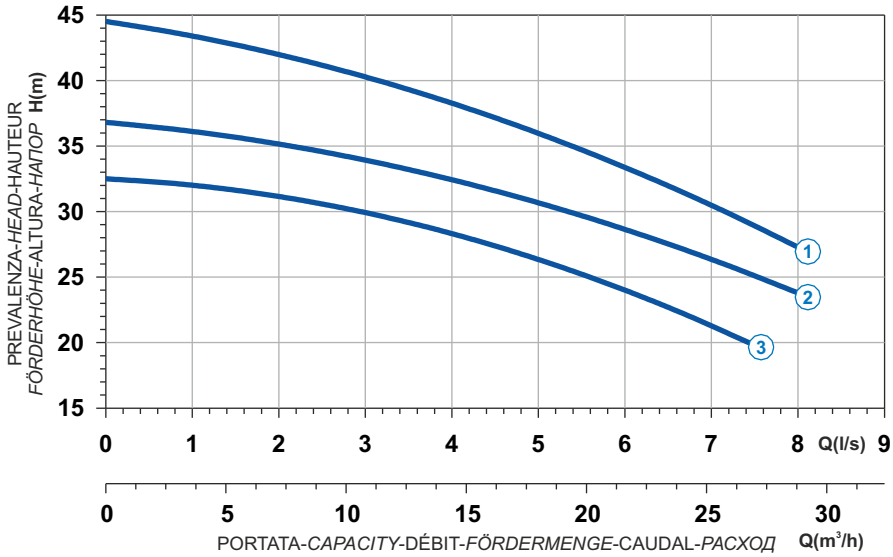

Curve N°	Code	Type	MOTOR Rated power P2 (kW)	MOTOR Rated current I (A)	MOTOR Starting current Is (A)	ATEX code
1	7003480	**G210R6D1-J7AA2**	6	10,9	64,3	7003481
2	7003484	**G210R6D3-J7AA2**	5	9,1	53,7	7003485
3	7003486	**G210R6D4-J7AA2**	4,2	7,7	45,4	7003487

Power supply	3ph 400/690V 50Hz
R.P.M.	2850
Free passage (mm)	7
Discharge (mm)	DN 40
Max Weight (Kg)	68

Dimensioni - *Dimensions* - Dimensions - *Abmessungen* - Dimensiones - *Габариты* (mm)

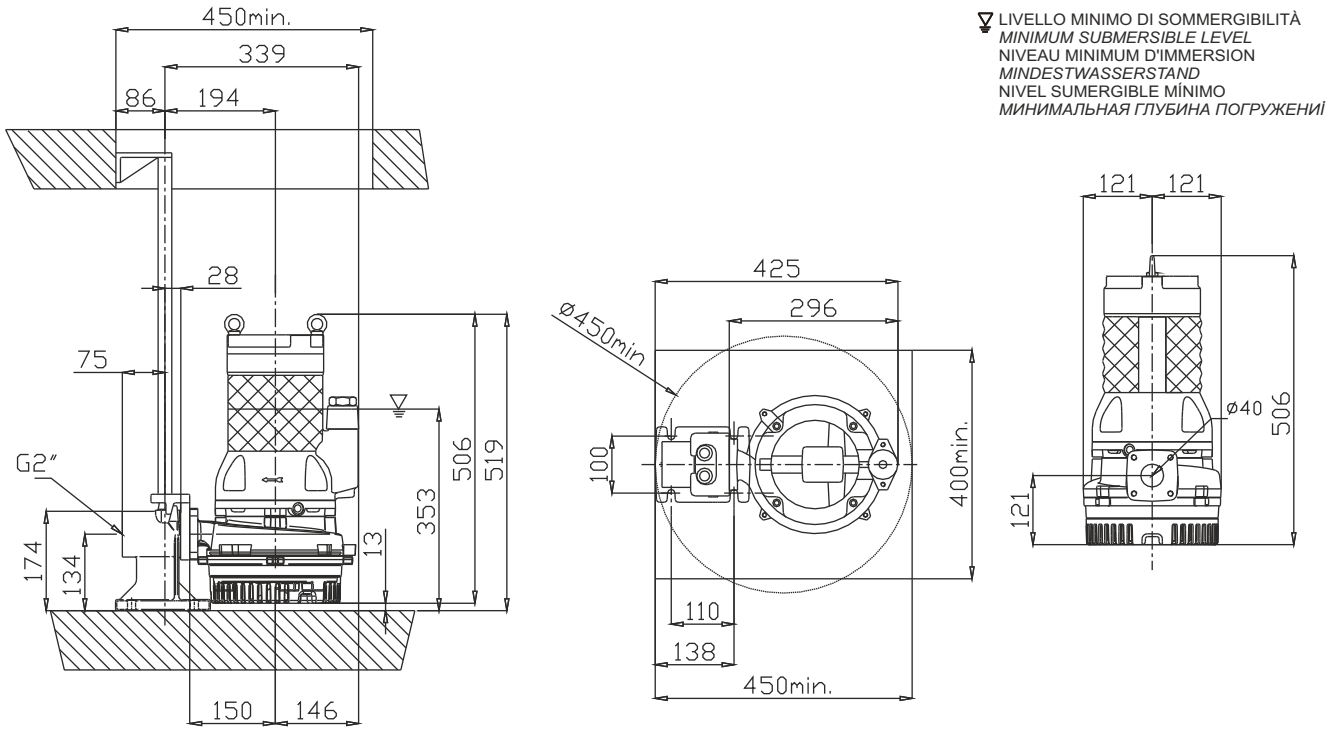

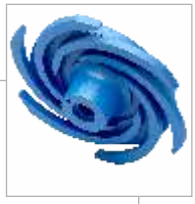



Ghisa EN-GJL-250 | Cast Iron EN-GJL-250
Fonte EN-GJL-250 | Grauguss EN-GJL-250
Hierro fundido EN-GJL-250 | Чугун EN-GJL-250

Curva caratteristica - *Performance curve* - Courbe caractéristique
Kennlinie* - Curva característica - *Характеристическая кривая

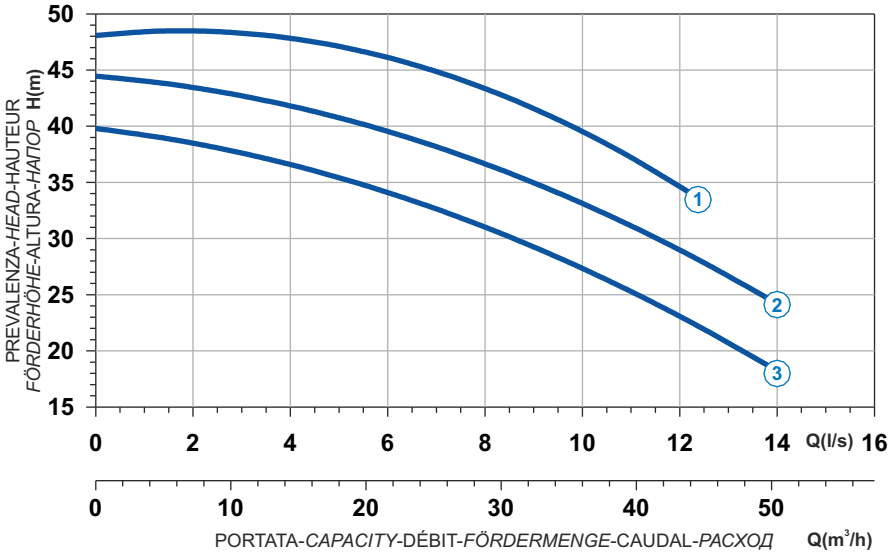

Power supply	3ph 400/690V 50Hz
R.P.M.	2850
Free passage (mm)	8
Discharge (mm)	DN 65
Max Weight (Kg)	176

Curve N°	Code	Type	MOTOR Rated power P2 (kW)	MOTOR Rated current I (A)	MOTOR Starting current Is (A)	ATEX code
1	7008687	**G211R6D4-L8AA2**	10	18	106,2	7000810
2	7002748	**G211R6D1-L8AA2**	9	16,2	95,6	7009205
3	7002760	**G211R6D2-L8AA2**	7,5	13,5	79,6	7002069

Dimensioni - *Dimensions* - Dimensions - *Abmessungen* - Dimensiones - *Габариты* (mm)

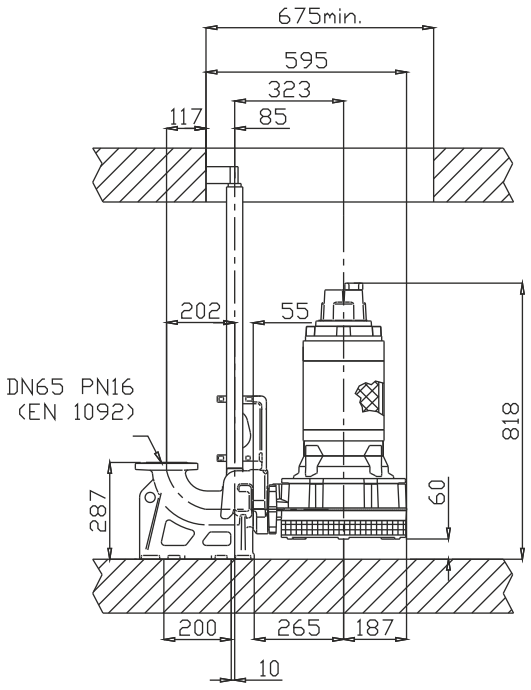

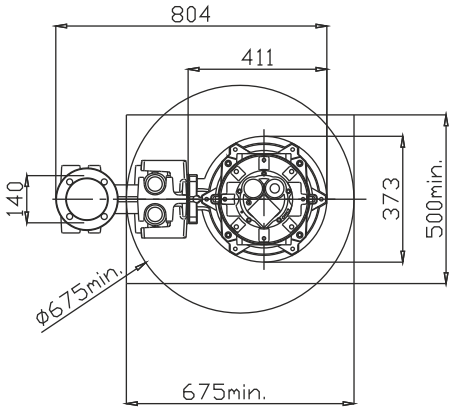

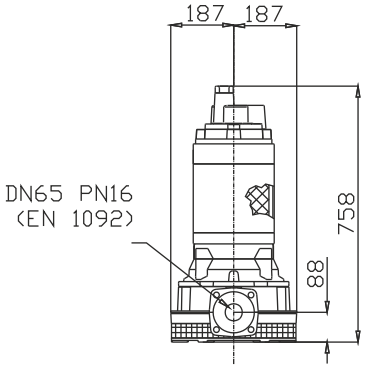

LIVELLO MINIMO DI SOMMERGIBILITÀ
MINIMUM SUBMERSIBLE LEVEL
NIVEAU MINIMUM D'IMMERSION
MINDESTWASSERSTAND
NIVEL SUMERGIBLE MÍNIMO
МИНИМАЛЬНАЯ ГЛУБИНА ПОГРУЖЕНИЯ

Versione disponibile con mantello di raffreddamento - *Type available also with cooling jacket*
Version disponible avec chemise de refroidissement - *Ausführung auch mit Kühlmantel lieferbar*
Disponible también con camisa de refrigeración - *Вариант доступен с рубашкой охлаждения*

D

Ghisa EN-GJL-250 | Cast Iron EN-GJL-250
Fonte EN-GJL-250 | Grauguss EN-GJL-250
Hierro fundido EN-GJL-250 | Чугун EN-GJL-250

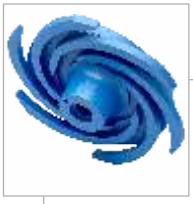



Curva caratteristica - *Performance curve* - Courbe caractéristique
Kennlinie* - Curva característica - *Характеристическая кривая

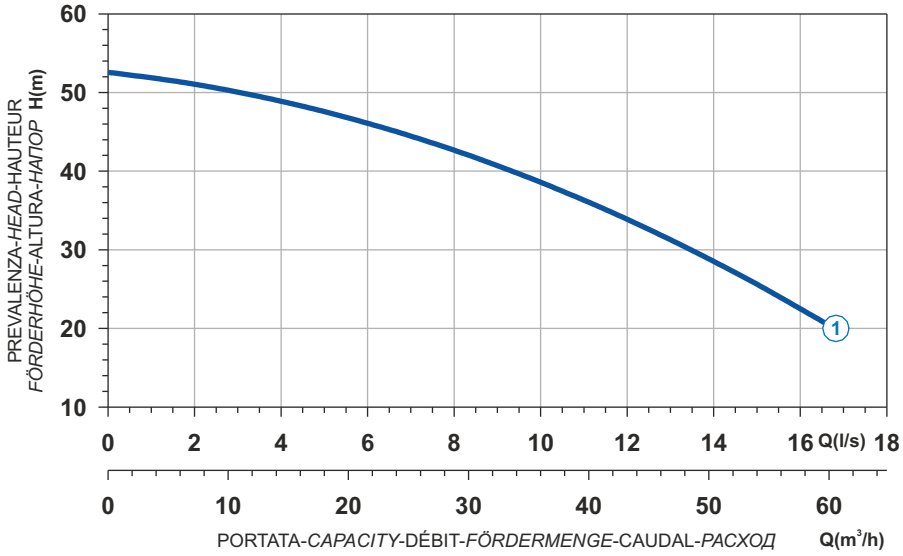

Curve N°	Code	Type	MOTOR Rated power P2 (kW)	MOTOR Rated current I (A)	MOTOR Starting current Is (A)	ATEX code
1	7001365	**G213R6D7-L8AA2**	11	19,9	117,4	7005855

Power supply	3ph 400/690V 50Hz
R.P.M.	2850
Free passage (mm)	8
Discharge (mm)	DN 65
Max Weight (Kg)	195

Dimensioni - *Dimensions* - Dimensions - *Abmessungen* - Dimensiones - *Габариты* (mm)

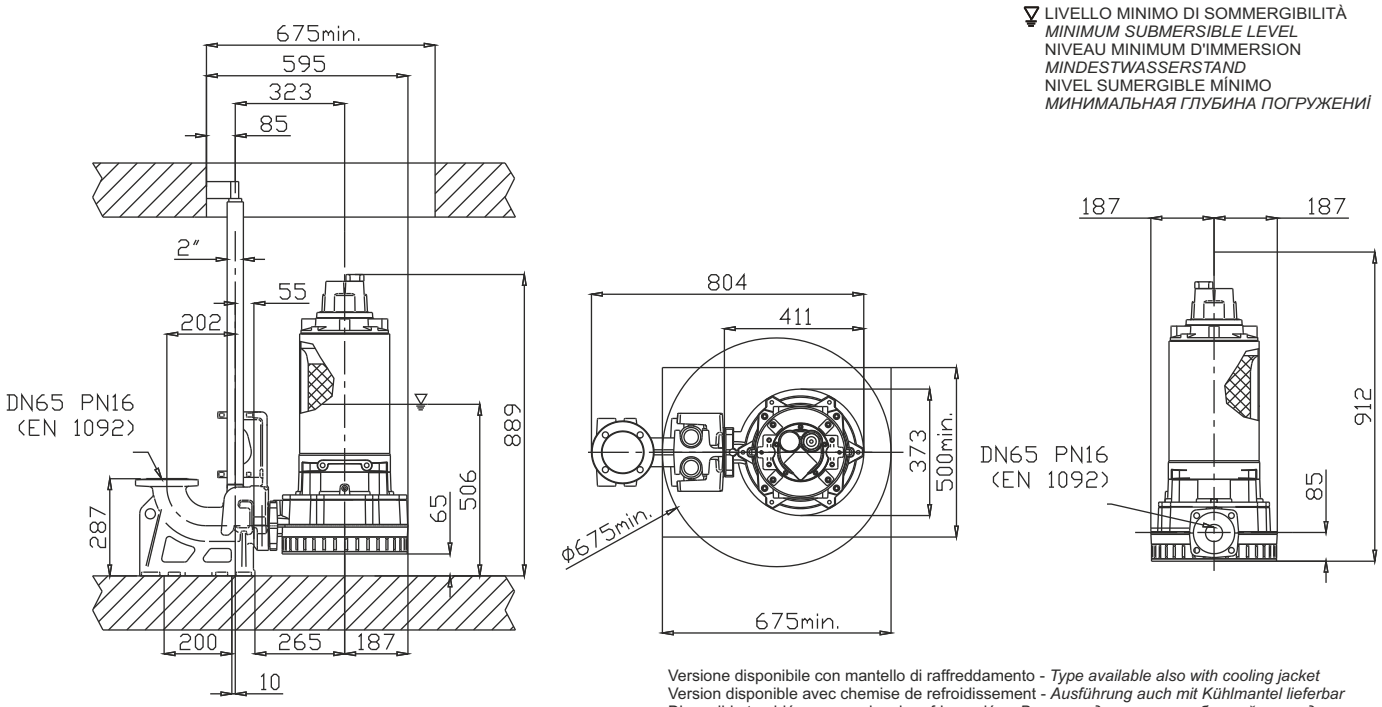

LIVELLO MINIMO DI SOMMERGIBILITÀ
MINIMUM SUBMERSIBLE LEVEL
NIVEAU MINIMUM D'IMMERSION
MINDESTWASSERSTAND
NIVEL SUMERGIBLE MÍNIMO
МИНИМАЛЬНАЯ ГЛУБИНА ПОГРУЖЕНИЙ

Versione disponibile con mantello di raffreddamento - *Type available also with cooling jacket*
Version disponible avec chemise de refroidissement - *Ausführung auch mit Kühlmantel lieferbar*
Disponible también con camisa de refrigeración - *Вариант доступен с рубашкой охлаждения*





Ghisa EN-GJL-250 | Cast Iron EN-GJL-250
Fonte EN-GJL-250 | Grauguss EN-GJL-250
Hierro fundido EN-GJL-250 | Чугун EN-GJL-250

Curva caratteristica - *Performance curve* - Courbe caractéristique
Kennlinie* - Curva característica - *Характеристическая кривая

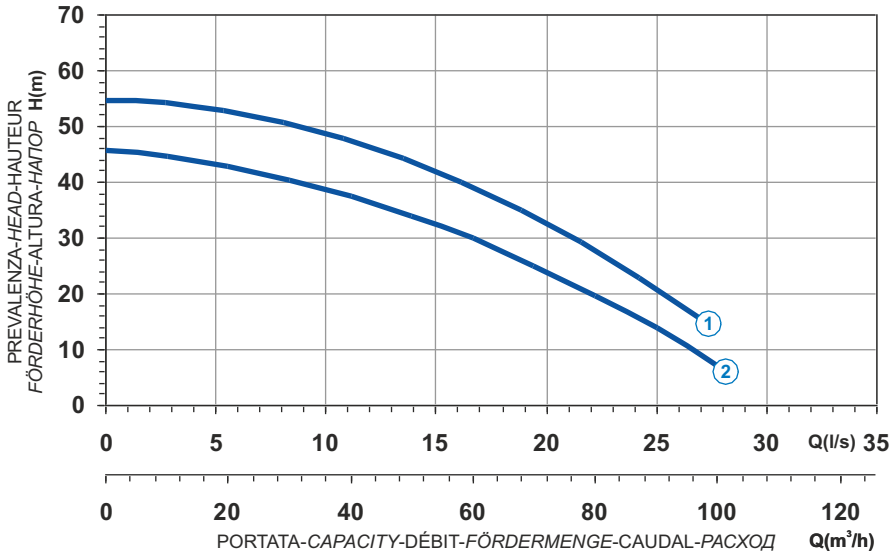

Power supply	3ph 400/690V 50Hz
R.P.M.	2850
Free passage (mm)	10
Discharge (mm)	DN 65
Max Weight (Kg)	205

Curve N°	Code	Type	MOTOR Rated power P2 (kW)	MOTOR Rated current I (A)	MOTOR Starting current Is (A)	ATEX code
1	7000213	**G213R4D2-L10AA2**	16,6	29,8	175,8	7007100
2	7006259	**G213R4D4-L10AA2**	14,9	26,8	158,1	7007102

Dimensioni - *Dimensions* - Dimensions - *Abmessungen* - Dimensiones - *Габариты* (mm)

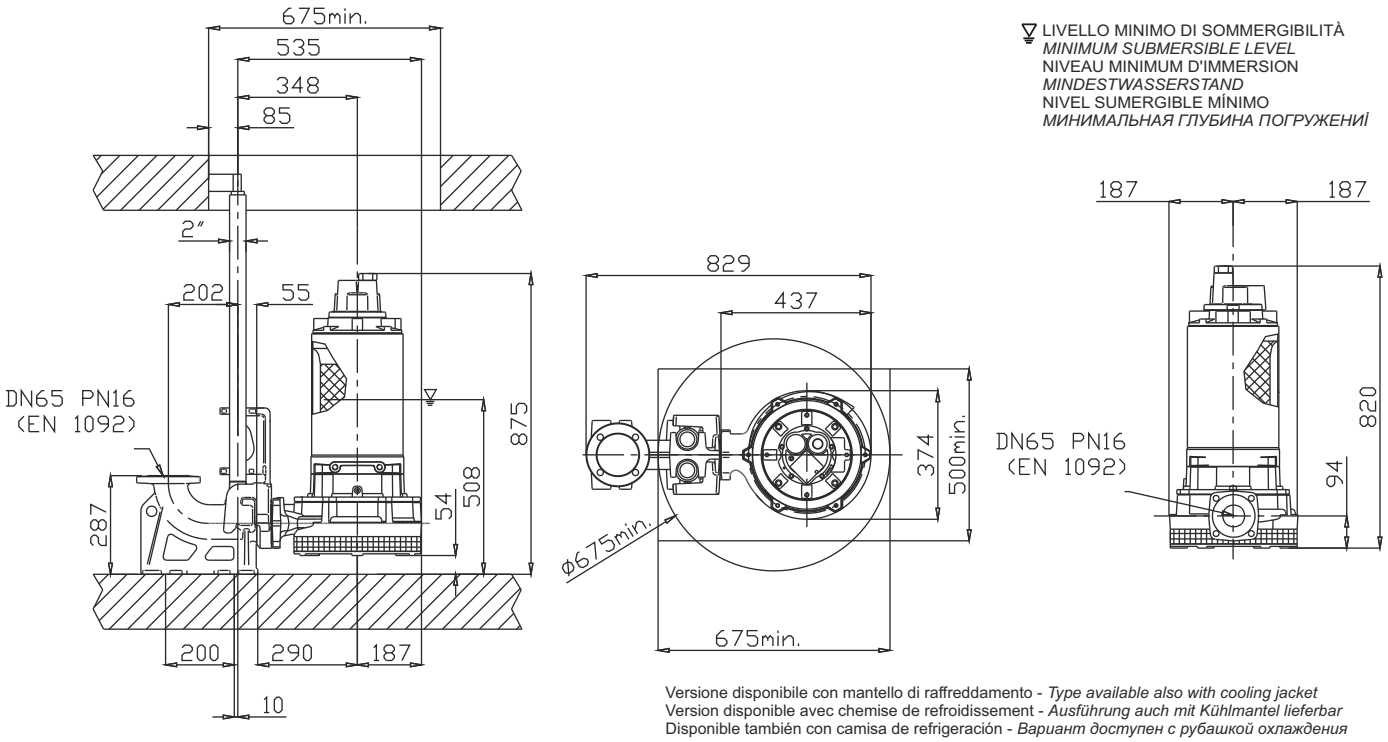

Versione disponibile con mantello di raffreddamento - *Type available also with cooling jacket*
Version disponible avec chemise de refroidissement - *Ausführung auch mit Kühlmantel lieferbar*
Disponible también con camisa de refrigeración - *Вариант доступен с рубашкой охлаждения*

D

Ghisa EN-GJL-250
Fonte EN-GJL-250
Hierro fundido EN-GJL-250
Cast Iron EN-GJL-250
Grauguss EN-GJL-250
Чугун EN-GJL-250





Curva caratteristica - *Performance curve* - Courbe caractéristique
Kennlinie* - Curva característica - *Характеристическая кривая

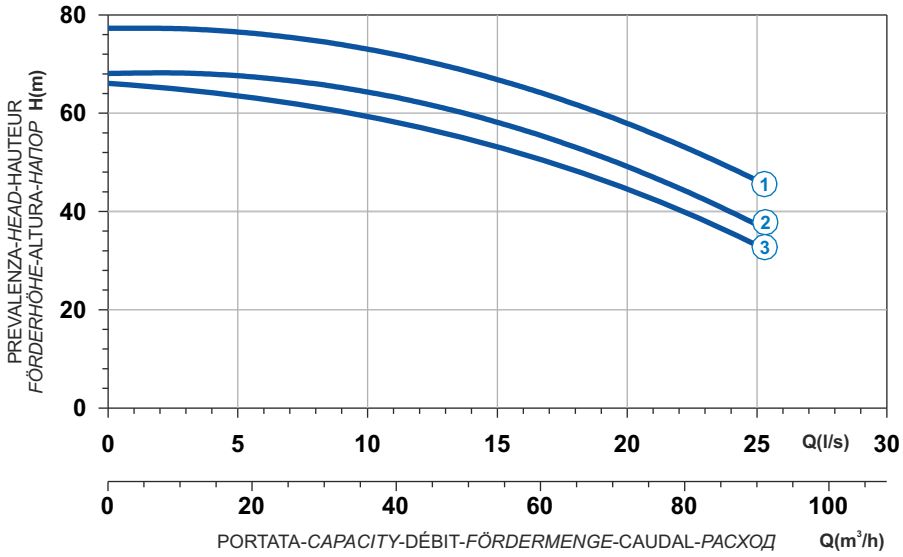

Power supply	3ph 400/690V 50Hz
R.P.M.	2850
Free passage (mm)	10
Discharge (mm)	DN 65
Max Weight (Kg)	350

Curve N°	Code	Type	MOTOR Rated power P2 (kW)	MOTOR Rated current I (A)	MOTOR Starting current Is (A)	ATEX code
1	7002213	**G216R4D1-L10AA2**	27	46,9	276,7	7007622
2	7002691	**G216R4D2-L10AA2**	25,1	43,6	257,2	7007557
3	7002706	**G216R4D3-L10AA2**	22,4	38,9	229,5	7007258

Dimensioni - *Dimensions* - Dimensions - *Abmessungen* - Dimensiones - *Габариты* (mm)

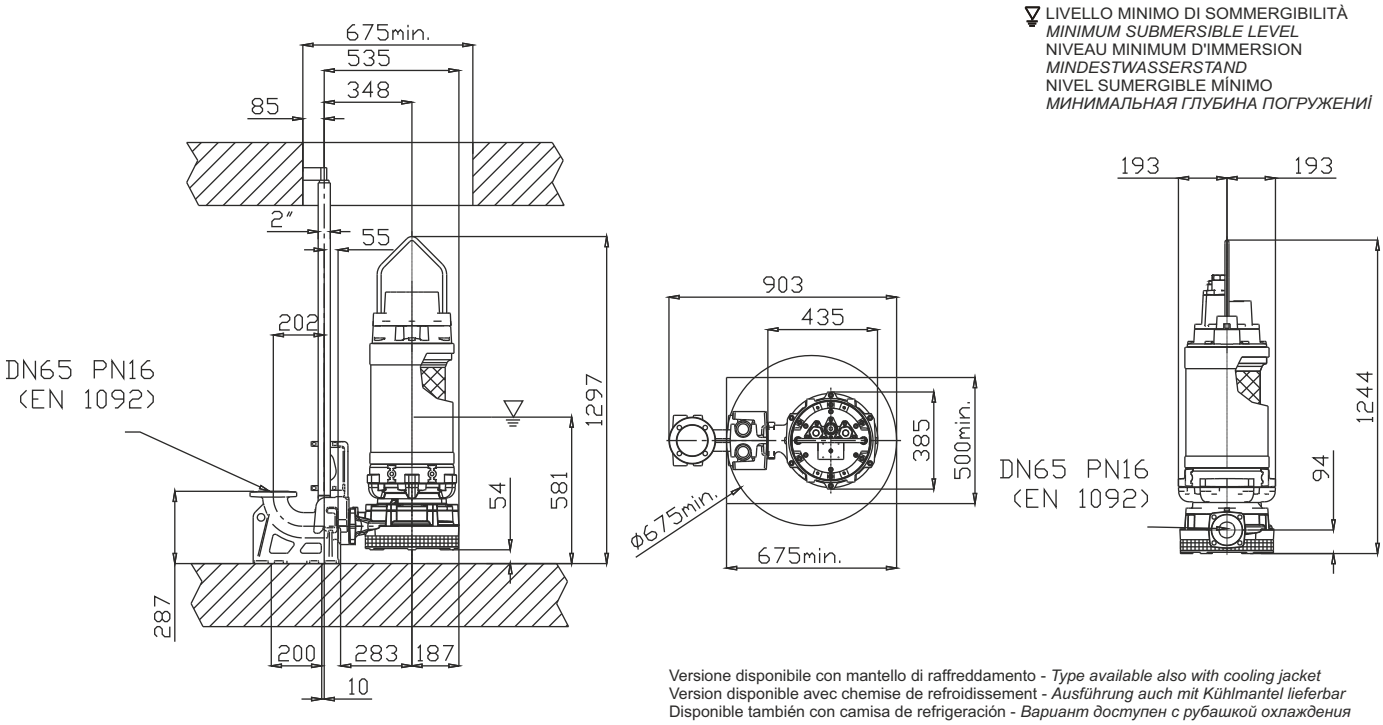

Versione disponibile con mantello di raffreddamento - *Type available also with cooling jacket*
Version disponible avec chemise de refroidissement - *Ausführung auch mit Kühlmantel lieferbar*
Disponible también con camisa de refrigeración - *Вариант доступен с рубашкой охлаждения*

Elettropompe sommergibili da cantiere 2 poli
Worksite submersible electric pumps 2 poles
Electropompe submersible de chantier 2 pôles
Tauchmotorpumpen für Baustellen 2-polig
Bombas sumergibles para obras 2 polos
Погружные электронасосы для рабочей площадки, 2 полюса

IMPIEGHI

Le elettropompe sommergibili per fanghi sono utilizzate prevalentemente per il pompaggio dell'acqua inquinata dal contenuto del fango, dell'argilla, della sabbia, del pietrame e delle sostanze simili con azione abrasiva. Possono essere applicate adeguatamente soprattutto nel settore edile, nei lavori di scavi e di bonifica del terreno, durante l'eliminazione delle conseguenze alluvionali, p.es. eduzione e drenaggio nelle cantine inondate, nei sotterranei e simili. Le pompe non sono adatte a pompare le acque con contenuti di oli ed idrocarburi.

PARTICOLARITÀ COSTRUTTIVE

Elettropompe sommergibili di robusta e compatta costruzione. Motori elettrici asincroni trifase, con rotori a gabbia di scoiattolo, protezione IP68, isolamenti in classe F. Sono previsti per funzionamento continuo S1, con sovraccarico massimo del 10%, raffreddamento in ambiente a temperatura <40ºC. Sono consentiti fino a 15 avviamenti ora. Il raffreddamento dei motori avviene tramite scambio termico con il fluido circostante.

MATERIALI

Elementi principali in lega leggera di alluminio e pezzi stampati in acciaio ingommato, Girante acciaio inossidabile, Cavo elettrico Neoprene H07RN/F, Albero acciaio inossidabile, Bullonerie acciaio inossidabile.

APPLICATIONS

Les électropompes submersibles pour boue sont utilisées principalement pour le pompage de l'eau polluée par de la boue, de l'argile, du sable, de la pierraille et des substances similaires à action abrasive. Leur application est adéquate surtout dans le secteur de la construction, des travaux d'excavation et d'amélioration du terrain, pendant l'élimination des conséquences alluvionnaires, par ex. exhaure et drainage dans les caves inondées, les souterrains etc. L'emploi des pompes n'est pas adéquat pour des eaux contenant des huiles et hydrocarbures.

PARTICULARITÉ DE CONSTRUCTION

Pompes submersibles robustes et compactes. Moteurs électriques asynchrones triphasés, à cage d'écureuil, protection IP 68, classe d'isolation F. Ils sont prévus pour le fonctionnement continu S1, avec surcharge maximale de 10 %, à une température <40°C. Dessinés pour le service continu ou intermittent, avec un nombre de démarrages inférieur à 15/h, régulièrement espacés et avec max. 5% de déséquilibre de tension entre les phases. Le refroidissement des moteurs se fait par le liquide environnant.

MATÉRIAUX

Eléments principaux en alliage léger d'aluminium et pièces forgées en acier engommé, Rotor acier inoxydable, Câble électrique Néoprène H07RN/F, Arbre acier inoxydable, Boulonnerie acier inoxydable.

UTILIZACION

Las electrobombas sumergibles para fangos se utilizan fundamentalmente para el bombeo del agua contaminada por el contenido del mismo fango, la arcilla, la arena, el pedrusco y las sustancias similares con acción abrasiva. Es posible hacerlas funcionar adecuadamente sobre todo en el sector de la industria de la construcción, en los trabajos de excavaciones y saneamiento del terreno, durante la eliminación de las consecuencias aluviales, por ejemplo: educción y drenaje en los sótanos inundados, en los locales subterráneos y similares. Las bombas no son aptas para bombear las aguas con contenidos de aceites e hidrocarburos.

DIFERENCIAS PRINCIPALES

Son bombas sumergibles de robusta y compacta construcción. Motores eléctricos asíncronos trifásicos, con rotor y jaula “ardilla”, protección IP68, aislamiento clase F. Están previstos para funcionamiento continuo S1, con sobrecargo máximo del 10%, enfriamiento en ambiente a temperatura <40°C. Consienten hasta 15 encendidos/ora. El enfriamiento del motor se produce por el cambio térmico de los fluidos circulantes.

MATERIALES

Los elementos principales están construidos de aleación ligera de aluminio y algunas piezas están moldeadas de acero engomado, el impulsor es de acero inoxidable, el cable eléctrico es de neopreno H07RN/F, el eje es de acero inoxidable, y las tortillerías son de acero inoxidable.

APPLICATION

Submersible electric pumps for sludges are used prevalently for to pump any polluted water containing sludge, clay, sand, crushed stones and similar abrasive materials. They can be utilised in a suitable way, mainly in the building area, in digging works and land reclamation, for removing any flood damages, for example, pumping and drainage of any flooded cellars, subway, etc. The pumps are not suitable to pump waters conteining oils and hydrocarbons.

CONSTRUCTION DATA

Submersible electric pumps, robust in construction. Asynchronous, threephase electric motors, squirrel cage type, IP 68 protection, class F insulation. They are designed for S1 (continuous) service, with a max overloading up to 10 % environmental cooling at <40ºC temperature. Starts par hour up to 15. Motors cooling comes through thermic exchange with surrounding fluid.

MATERIALS

Main elements in aluminium light alloy and rubber coated pressed steel, Impeller in stainless steel, Electric cable Neoprene H07RN/F, Shaft stainless steel, Bolts in stainless steel.

EINSATZBEREICHE

Die elektrischen Tauchmotorpumpen für Schlämme werden vorwiegend zum Auspumpen von verunreinigtem Wasser aus dem Schlamm, aus Lehm, Sand, Schotter und ähnlichen Stoffen mit abschleifender Wirkung verwendet. Sie können vor allem entsprechend auf dem Bausektor, bei Grabungsarbeiten und bei Bodensanierungen, bei der Beseitigung von Überschwemmungsfolgen, z.B. Auspumpen und Trockenlegen von überfluteten Kellern, unterirdischen Gewölben und ähnlichem eingesetzt werden. Die Pumpen sind nicht zum Pumpen von Öl oder Kohlenwasserstoffe enthaltendem Wasser geeignet.

AUSFÜHRUNG

Robuste Tauchmotorpumpe. Asynchron Käfigläufer, dreiphasig, Schutzart IP 68, Isolationsklasse F. Ausgelegt für Dauerbetrieb S1, Leistungsreserve max. 10% bei einer Umgebungstemperatur von max. 40°C. Max. 15 Schaltspiele / Stunde, Motorkühlung durch umgebende Flüssigkeit.

WERKSTOFFE

Die Hauptelemente sind aus einer leichten Aluminiumlegierung und Pressstücken von gummibeschichtetem Stahl, das Flügelrad aus Edelstahl, das Stromkabel aus Neopren H07RN/F, die Welle aus Edelstahl und die Schrauben ebenfalls aus Edelstahl.

ПРИЛОЖЕНИЕ

Погружные электронасосы для шлама применяются преимущественно для перекачивания любых загрязненных вод, содержащих ил, глину, песок, щебень и подобные абразивные материалы. Их можно использовать подходящим образом, в основном на стройке, при земляных работах и мелиорации земель, для устранения повреждений, нанесенных наводнениями, например, откачивания и осушения затопленных подвалов, метро и т. д. Насосы не предназначены для перекачивания вод, содержащих масла и углеводороды.

СТРОИТЕЛЬНЫЕ ДАННЫЕ

Погружные электронасосы, прочная конструкция. Электродвигатели асинхронные, трехфазные, с короткозамкнутым ротором, степень защиты IP 68, класс изоляции F. Они рассчитаны на эксплуатацию S1 (непрерывную) с максимальной перегрузкой до 10 %, охлаждение окружающей среды при температуре <40°C. Запускается номинально час до 15. Охлаждение двигателей происходит за счет термического обмена с окружающей жидкостью.

МАТЕРИАЛЫ

Основные элементы из легкого алюминиевого сплава и штампованной стали с резиновым покрытием, Рабочее колесо из нержавеющей стали, Электрический кабель из неопрена H07RN/F, Вал из нержавеющей стали, Болты из нержавеющей стали.

D

Ghisa EN-GJL-250 | Cast Iron EN-GJL-250
Fonte EN-GJL-250 | Grauguss EN-GJL-250
Hierro fundido EN-GJL-250 | Чугун EN-GJL-250

Curva caratteristica - *Performance curve* - Courbe caractéristique
Kennlinie* - Curva característica - *Характеристическая кривая

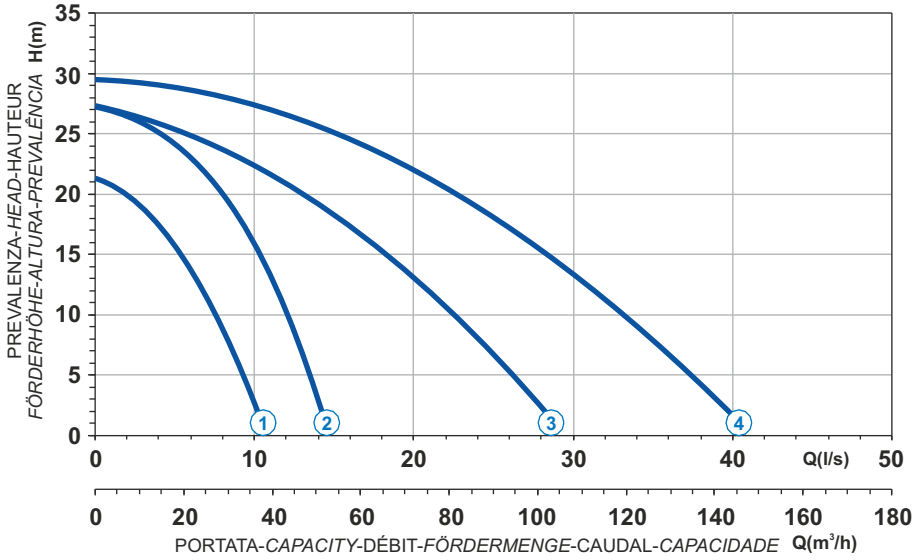



Power supply	3ph 400V 50Hz
R.P.M.	2850
Free passage (mm)	5

Curve N°	Code	Type	MOTOR Nominal power P2 (kW)	MOTOR Nominal current I (A)	MOTOR Starting current Is (A)	ATEX code
1	8000870	**A209T6D1-K5KM1**	2,3	4	24	-
2	8000478	**A210T6D1-L5KM1**	3,5	8	48	-
3	8002191	**A211T6D1-P5KM1**	5,0	10	60	-
4	8000233	**A213T6D1-P5KM1**	10,2	19	114	-

Dimensioni - *Dimensions* - Dimensions - *Abmessungen* - Dimensiones - *Dimensões* (mm)

A209 - A210

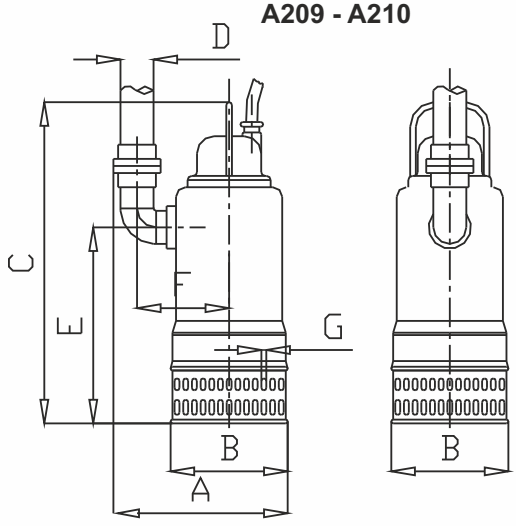

A211 - A213

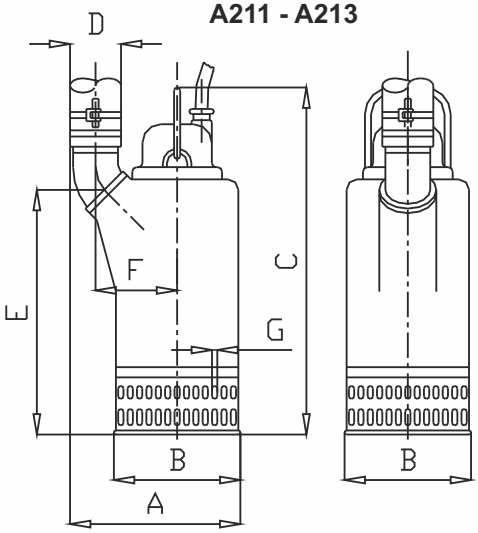

Serie	A	B	C	D	E	F	G	Weight (Kg)
A209T6D1-K5KM1	330	235	600	DN 52	330	160	4	32
A210T6D1-L5KM1	390	265	650	DN 75	370	163	4	43
A211T6D1-P5KM1	380	265	720	DN 110	410	190	4	48
A213T6D1-P5KM1	412	320	800	DN 110	545	193	8	90

1 Alberi rettificati nelle sedi dei cuscinetti e della tenuta, sovradimensionati rispetto ai parametri standard di utilizzo, equilibrati dinamicamente.
2 Motore Asincrono trifase a gabbia di scoiattolo, classe d'isolamento H(180°C). A secco, raffreddato dal liquido circostante. Grado di protezione IP68. Il motore, è progettato per lavoro continuo o intermittente, con un massimo squilibrio di tensione tra le fasi del 5%.
3 Cuscinetti sovradimensionati, radiali a sfere lubrificati a vita esenti da manutenzione.
4 Camera olio L'olio lubrifica e raffredda le tenute, ed emulsiona eventuali infiltrazioni di acqua.
La pompa è dotata di due sistemi di tenuta per il perfetto isolamento tra il motore elettrico e il liquido pompato.
Tenuta superiore: Ceramica/Grafite.
5 Tenuta inferiore: meccanica, carburo di silicio.
6 Le giranti sono progettate per garantire un elevato rendimento idraulico e bassi consumi energetici, hanno grandi passaggi dei vani interpalari e dei diffusori, minimo numero di pale, speciale profilazione dei bordi palari e della lingua taglia-acqua del diffusore, per evitare la cattura dei materiali filamentosi.

1 Shafts grided down in ball bearings and mechanical seals seats, over-dimensioned respect to standard parameters of use.
2 Motor asynchronous threephase squirrel cage type, insulation class H(180°C). Dry motor, cooled by surrounding liquid. Protection degree IP 68. The motor is projected for continuous or intermittent operation, with 5% maximum voltage unbalance between phases.
3 Ball bearings overdimensioned, life lubricated, maintenance free.
4 Oil chamber oil lubricates and cools the seals and emulsifies eventual water infiltrations.
This electric pump has two types of seals for a perfect insulation between the electric motor and the pumped liquid.
Upper seal: Ceramic/Graphite.
5 Lower seal: mechanical, silicon carbide.
6 Impellers are projected in order to guarantee and assure an high hydraulic efficiency and low power consumption, they have big inter-blades and diffuser free passages, minimum blades number, special blades design, especially diffusers' water-cutter blades designed to avoid filamentous materials catching

1 Les arbres rectifiés dans les sièges des roulements et de la garniture mécanique, surdimensionés par rapport aux paramètres standard d'utilisation, équilibrés dynamiquement.
2 Moteur asynchrone triphasé à cage d'écureuil, classe d'isolation H(180°C). À sec, refroidi par le liquide environnant. Degré de protection IP68. Le moteur est dessiné pour le service continu ou intermittent, régulièrement espacés et avec max. 5% de déséquilibre de tension entre les phases.
3 Roulements surdimensionnés, radiaux, à sphères lubrifiées à vie, exemptes d'entretien.
4 Chambre huile L'huile lubrifie et refroidit les garnitures mécaniques et émulsionne les infiltrations d'eau éventuelles. Deux garnitures mécaniques assurent la parfaite isolation entre le moteur électrique et le liquide pompé.
Garniture supérieure: céramique/carbone.
5 Garniture inférieure: mécanique, carbure de silicium.
6 Les roues sont dessinées pour garantir un rendement hydraulique élevé et des basses consommations énergétiques, elles ont des grands passages libres, un nombre minimum de pales, un dessin spécial du profil des pales et de la langue taille-eaux, afin d'éviter d'encrasser la pompe par des filaments.

1 Welle Lagerung und Abdichtung durch überdimensionierte Wälzlager bzw. Dichtungsträger.
2 Motor Asynchroner Drehstrom-Käfigläufermotor, Isolationsklasse H (180°C). Trockener Motor, gekühlt durch Umgebungsflüssigkeit. Schutzart IP 68. Der Motor ist für kontinuierlichen oder intermittierenden Betrieb mit einer maximalen Spannungsunsymmetrie von 5 % zwischen den Phasen ausgelegt.
3 Wälzlager überdimensioniert, dauergeschmiert und wartungsfrei.
4 Ölkammer Öl schmiert und kühlt die Dichtungen und emulgiert bei evtl. Leckage.
Doppeltwirkendes Dichtsystem garantiert optimale Abdichtung zwischen Motor und Fördermedium
Obere Dichtung: Gleitringdichtung Kohle / Keramik.
5 Untere Dichtung: Gleitringdichtung Siliziumkarbid.
6 Laufrad konstruiert für max. hydraulischen Wirkungsgrad und geringer Leistungsaufnahme. Große Zwischenräume und totraumfreie Passagen, spezielle Schaufelformen und Diffusorkanäle sorgen für eine verstopfungsfreie Förderung.

1 Ejes rectificado en la base de los cojinetes y base de la mecánica, sobredimensionado respecto a los parámetros estándar de uso y equilibrados dinámicamente.
2 Motor asincrónico trifásico con jaula, aislamiento H(180°C). En seco, enfriado por el liquido. Grado de protección IP68. El motor, esta preparado para trabajar continuamente o intermitentemente, con un máximo desequilibrio de tensión entre las fases del 5%.
3 Cojinetes sobredimensionados, radiales y esferas lubrificados indefinidamente, sin necesidad de mantenimiento.
4 Cámara de aceite que lubrifica y enfría los precintos y emulsiona las eventuales infiltraciones de agua.
La bomba está dotada de dos sistemas de sellado para el perfecto aislamiento entre el motor eléctrico y el líquido bombeado.
Sellado/precintado superior: mecánica, grafito/cerámica.
5 Sellado/precintado inferior: mecánica, carburo y silicio.
6 Los impulsores han sido proyectados para garantizar una alta eficacia hidráulica y un bajo absorbimiento de energía , tienen grandes pasos libres entre las palas y en los difusores, numero mínimo de palas, perfil especial de los bordes de las palabras y del separador del flujo en el difusor, para evitar de coger los materiales filamentoso.

1 Валы, отшлифованные в местах посадки подшипников и уплотнения, рассчитанные с запасом относительно стандартных рабочих параметров, динамически отбалансированы.
2 Трехфазный Двигатель асинхронный трехфазный с короткозамкнутым ротором, класс изоляции H(180°C). Сухой двигатель, охлаждаемый окружающей жидкостью. Степень защиты IP 68. Двигатель рассчитан на непрерывную или повторно-кратковременную работу с асимметрией напряжения между фазами не более 5%.
3 Подшипники рассчитаны с запасом, радиального типа с шариками со смазкой на весь срок службы, не требующие тех. обслуживания.
4 Масляная камера служит для смазки и охлаждения прокладок, а также для эмульгирования просочившейся воды.
Насос снабжен двумя системами герметизации для обеспечения идеальной изоляции между электродвигателем и перекачиваемой жидкостью.
Верхнее уплотнение: керамика/графит.
5 Нижнее уплотнение: механическое, карбид кремния.
6 Рабочие колеса спроектированы для обеспечения высокого гидравлического КПД и низкого энергопотребления. Они имеют большие проходы в зонах между лопастями и диффузорах, минимальное количество лопастей, специальный профиль кромок лопастей и язычок для разреза воды на диффузоре во избежание удержания волокнистых материалов.

V VORTEX

Elettropompe sommergibili vortice 3-6 pale 2 poli
Submersible electric pumps vortex 3-6 blades 2 poles
Electropompe submersible vortex 3-6 aubes 2 pôles
Tauchmotorpumpe mit Freistromlaufrad 3-6 Schaufeln, 2-polig
Bombas sumergibles vortex 3-6 alabes 2 polos
Вихревые погружные электронасосы с 3-6 лопастями 2 полюса



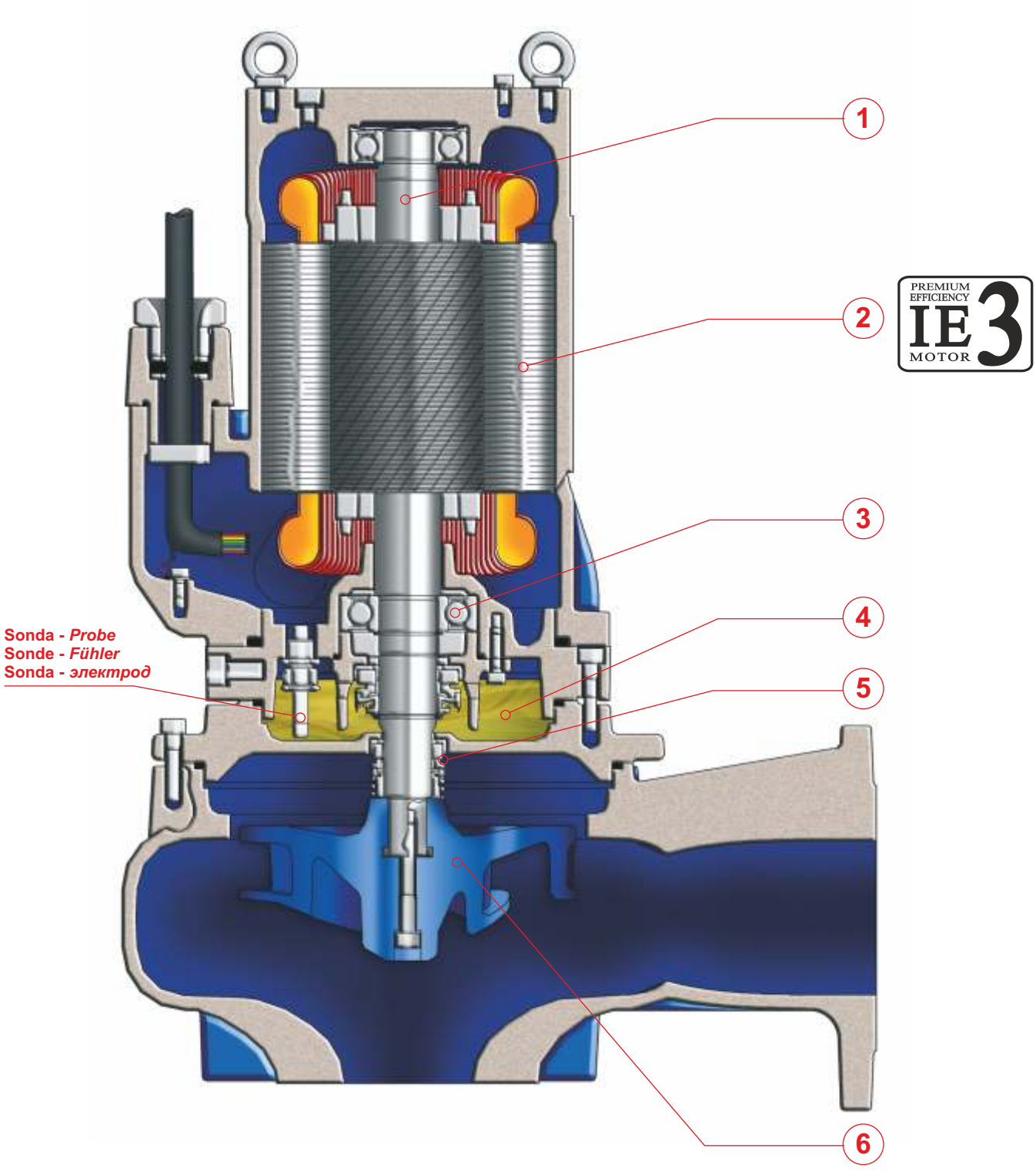

VORTEX V

IMPIEGHI
Le elettropompe sommergibili vortice sono utilizzate prevalentemente per il pompaggio di acque cariche e luride anche con corpi solidi e filamentosi in sospensione. In particolare per lo svuotamento di pozzi di raccolta liquami da fosse biologiche e pozzi di raccolta acque usate in genere, acque sporche non grigliate.

PARTICOLARITÀ COSTRUTTIVE
Elettropompe sommergibili di robusta e compatta costruzione, motori elettrici alloggiati in vano a tenuta stagna, collegati mediante alberi di lunghezze ridotte alle giranti situate in voluta tramite interposizione di camera olio tra parte idraulica e motore elettrico.

MATERIALI

Fusioni principali	Ghisa EN-GJL-250
Girante	Ghisa EN-GJL-250+Ni
Cavo elettrico	Neoprene H07RN/F
Albero	Acciaio inossidabile AISI431 / Duplex
O-rings e paraolio	Nitrile
Bullonerie	Classe A4 - AISI316
Tenuta meccanica	Carburo di silicio / Carburo di silicio

APPLICATION
Submersible electric vortex pumps are used predominantly for pumping sewage water and suspended solid bodies. In particular for emptying sceptic tanks and for other civil or industrial applications.

CONSTRUCTION DATA
Submersible electric pumps, robust in construction, watertight electric motors accommodated in compartment, connected, by shafts of reduced lengths, to the impellers situated at the pump casing by the interposition of oil chamber between the hydraulic side and the electric motor.

MATERIALS

Motor housing	Cast iron EN-GJL-250
Impeller Spheroidal	Cast-iron EN-GJL-250+Ni
Electric cable	Neoprene H07RN/F
Shaft	Stainless Steel AISI431 / Duplex
O-rings and lip seal	Nitrile
Bolts	A4 - AISI316 class
Mechanical seal	Silicon Carbide / Silicon Carbide

APPLICATIONS
Les pompes submersibles vortex sont utilisées principalement pour le pompage d'eaux chargées et d'eaux usées pouvant contenir des corps en suspensions. En particulier pour la vidange de puits de collecte d'eaux noires, d'eaux usées en générales et eaux sales non grillées.

PARTICULARITÉ DE CONSTRUCTION
Pompes submersibles robustes et compactes, moteurs électriques logés en enceinte étanche, reliés par des arbres de longueurs réduites aux roues, avec interposition d'une chambre à huile entre la partie hydraulique et le moteur électrique.

MATÉRIAUX

Moulures principales	Fonte EN-GJL-250
Roue	Fonte Sferoidale EN-GJL-250+Ni
Câble électrique	Néoprène H07RN/F
Arbre	Acier inoxydable AISI431 / Duplex
O-ring et joints	Nitrile
vis	Classe A4 - AISI316
Garniture mécanique	Carb. de silicium / carbure de silicium

EINSATZBEREICHE
Tauchmotorpumpen mit Freistromlaufrad werden vorwiegend zur Förderung von Abwasser mit Schwebestoffen eingesetzt.
Speziell zur Entleerung von Fäkalientanks geeignet, für häusliche und industrielle Abwässer.

AUSFÜHRUNG
Robuste Tauchmotorpumpe mit wasserdichtem Motor, kompakte Bauart, Laufrad im Pumpengehäuse durch Ölkammer zum Motor getrennt.

WERKSTOFFE

Motorgehäuse	Grauguss EN-GJL-250
Laufrad	Sphäroguss EN-GJL-250+Ni
Anschlusskabel	Neoprene H07RN/F
Welle	Edelstahl AISI431 / Duplex
Wellendichtring und O-Ringe	Nitril
Schrauben	Edelstahl A4 - AISI316
Gleitringdichtung	Siliziumkarbid / Siliziumkarbid

UTILIZACION
Las bombas sumergibles vortex se utilizan principalmente para bombear aguas muy sucias o con filamentos en suspensión. Particularmente para vaciar pozos de líquidos varios, de fosas biológicas y pozos de recogida de aguas usadas, i en general aguas no filtradas.

DIFERENCIAS PRINCIPALES
Son bombas sumergibles de robusta y compacta construcción, motores eléctricos situados en compartimento separado, conectadas mediante ejes cortos con los impulsores interpuestos con una cámara de aceite entre la parte hidráulica i el motor eléctrico.

MATERIALES

Aleaciones principales	Hierro Fundido EN-GJL-250
Impulsor (turbina)	Hierro Fundido EN-GJL-250+Ni
Cable eléctrico	Neopreno H07RN/F
Eje	Acero inoxidable AISI431 / Duplex
Anillo de sellados y O-Rings	Nitrilo
Tornillos	Clase A4 - AISI316
Sello mecánico	Carburo de silicio / Carburo de silicio

ОБЛАСТЬ ПРИМЕНЕНИЯ
Вихревые погружные электронасосы используются, в основном, для перекачки средне- и сильнозагрязненной воды, в т. ч. с содержанием твердых взвешенных частиц и/или волокнистых материалов. В частности, для опорожнения канализационных ям и накопительных емкостей, для перекачки нефильтрованных сточных жидкостей.

КОНСТРУКЦИОННЫЕ ОСОБЕННОСТИ
Погружные электронасосы с прочной и компактной конструкцией. Электродвигатели размещены в секции с герметичным уплотнением и соединены через валы небольшой длины с рабочими колесами, расположенными в гидравлической камере. Валы проходят через масляную камеру между гидравликой и электродвигателем.

МАТЕРИАЛЫ

Основные литые компоненты	Чугун EN-GJL-250
Рабочее колесо	Чугун EN-GJL-250+Ni
Электрокабель	Неопрен H07RN/F
Вал	Нержавеющая сталь AISI431/Дуплекс
Уплот. кольца и манжета	Нитрил
Винты	Класс A4 - AISI316
Мех. уплотнение	Карбид кремния/Карбид кремния.

V VORTEX

Elettropompe sommergibili vortice 3-6 pale 2 poli
Submersible electric pumps vortex 3-6 blades 2 poles
Electropompe submersible vortex 3-6 aubes 2 pôles
Tauchmotorpumpe mit Freistromlaufrad 3-6 Schaufeln, 2-polig
Bombas sumergibles vortex 3-6 alabes 2 polos
Вихревые погружные электронасосы с 3-6 лопастями 2 полюса



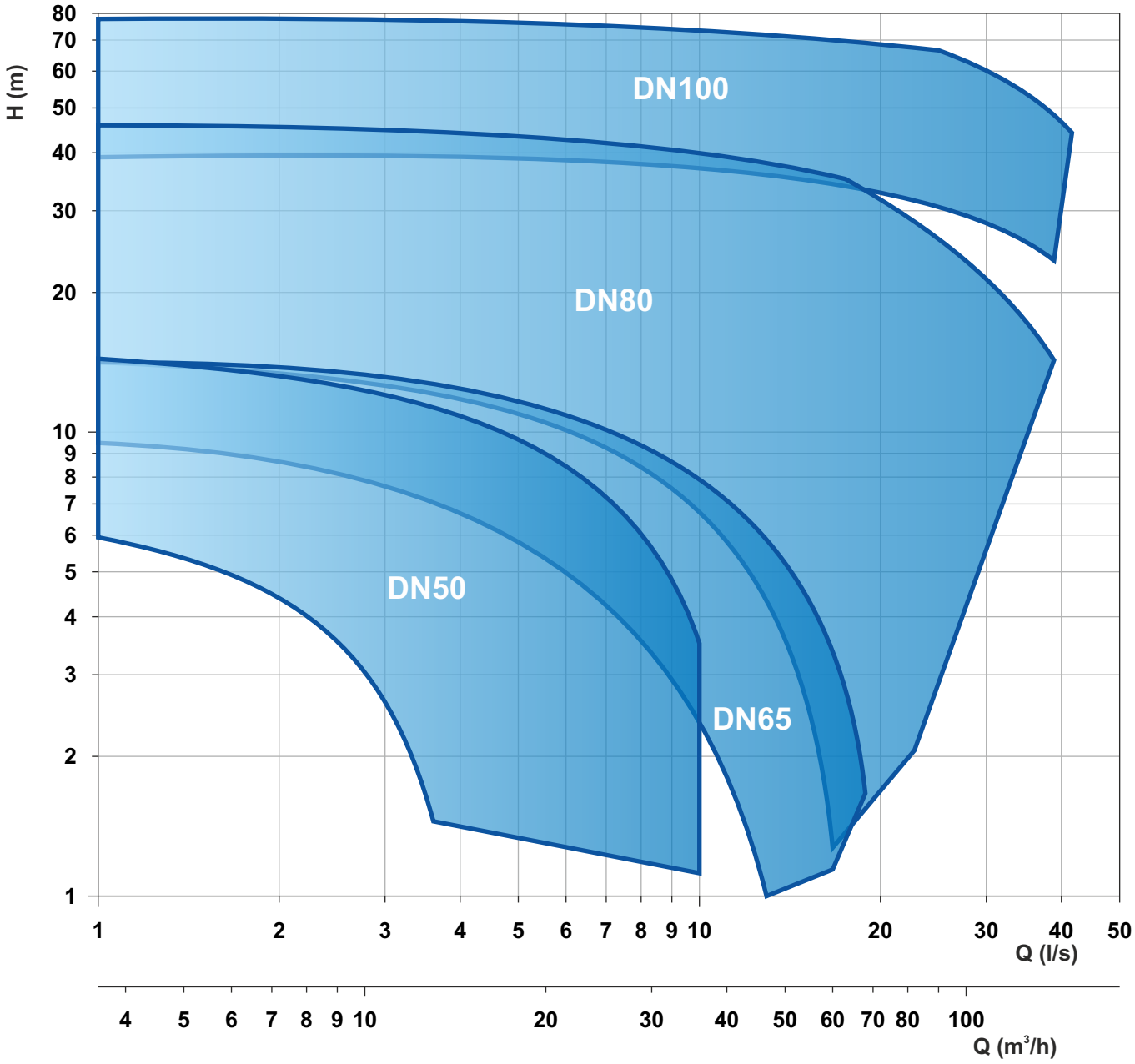

Le schede tecniche sono disponibili al sito www.faggiolatipumps.com
Technical data sheets are available on our web site www.faggiolatipumps.com
Les fiches techniques sont disponibles sur notre site web www.faggiolatipumps.com
Technische Datenblätter finden Sie auf unserer Internetseite www.faggiolatipumps.com
Las hojas de datos técnicas están disponibles en nuestro web site www.faggiolatipumps.com
Технические спецификации имеются на Интернет-сайте www.faggiolatipumps.com



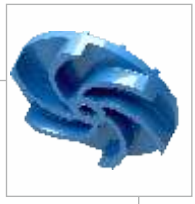

Ghisa EN-GJL-250 | Cast Iron EN-GJL-250
Fonte EN-GJL-250 | Grauguss EN-GJL-250
Hierro fundido EN-GJL-250 | Чугун EN-GJL-250

Curva caratteristica - *Performance curve* - Courbe caractéristique
Kennlinie* - Curva característica - *Характеристическая кривая

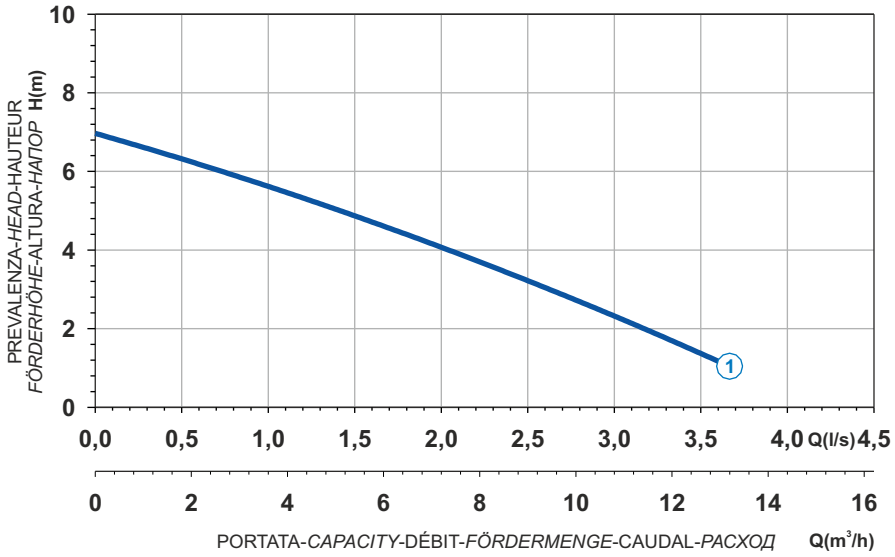

Power supply	1ph 230V 50Hz
R.P.M.	2850
Free passage (mm)	30
Discharge (mm)	1"1/4
Max Weight (Kg)	14

Curve N°	Code	Type	MOTOR Rated power P2 (kW)	MOTOR Rated current I (A)	MOTOR Starting current Is (A)	ATEX code
1	7000264	**G206M6V1-D30AB1**	0,5	3,2	11,8	-

Dimensioni - *Dimensions* - Dimensions - *Abmessungen* - Dimensiones - *Габариты* (mm)

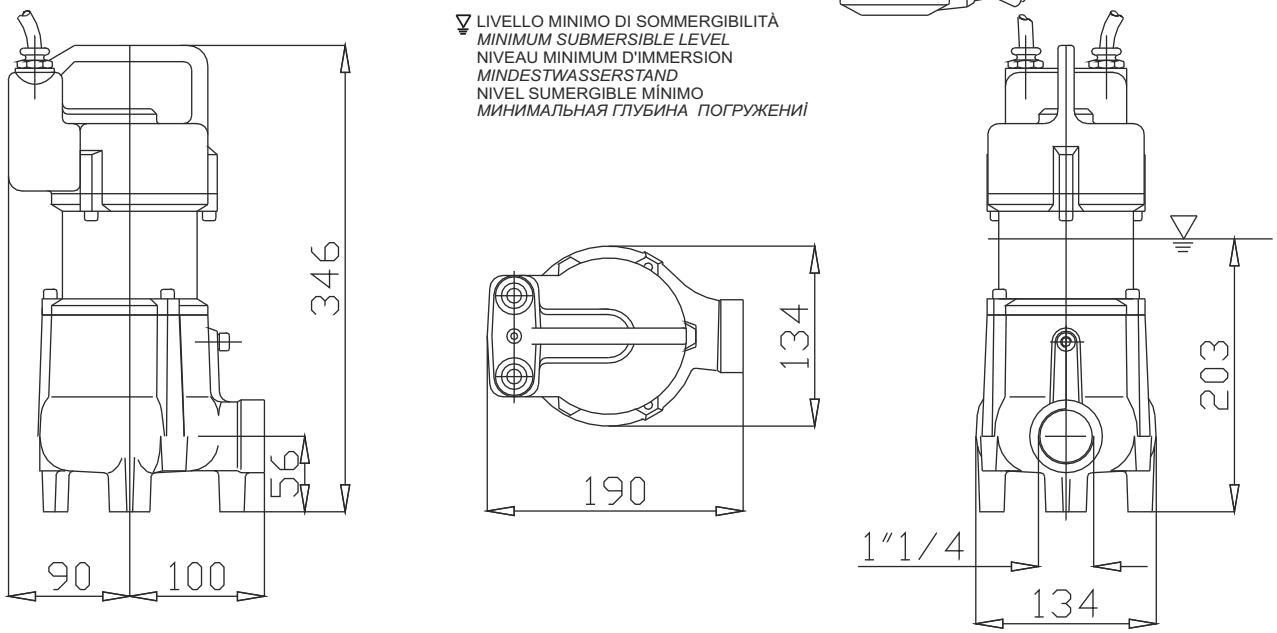

V

Ghisa EN-GJL-250
Fonte EN-GJL-250
Hierro fundido EN-GJL-250
Cast Iron EN-GJL-250
Grauguss EN-GJL-250
Чугун EN-GJL-250

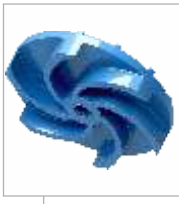



Curva caratteristica - *Performance curve* - Courbe caractéristique
Kennlinie* - Curva característica - *Характеристическая кривая

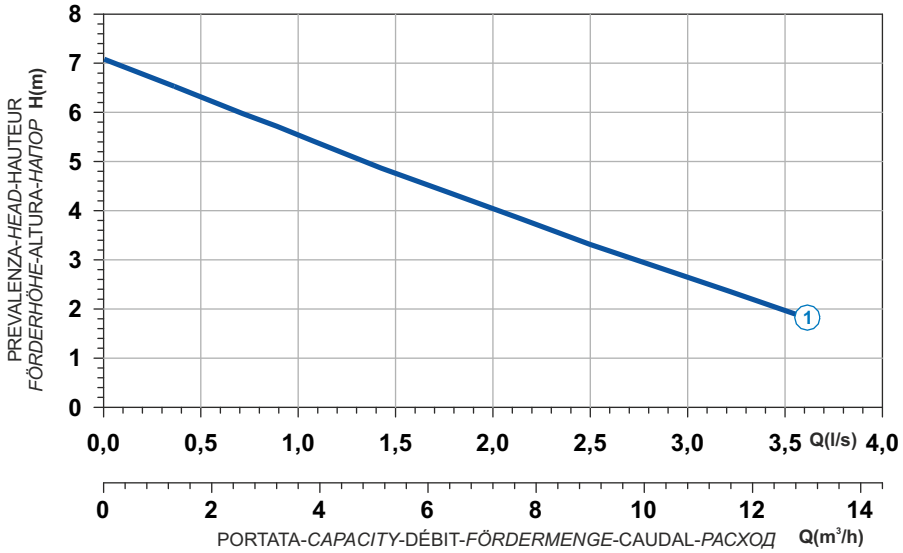

Curve N°	Code	Type	MOTOR Rated power P2 (kW)	MOTOR Rated current I (A)	MOTOR Starting current Is (A)	ATEX code
1	7002139	**G206T6V1-D30AA0**	0,6	1,2	5,4	-

Power supply	3ph 400V 50Hz
R.P.M.	2764
Free passage (mm)	30
Discharge (mm)	1"1/4
Max Weight (Kg)	13

Dimensioni - *Dimensions* - Dimensions - *Abmessungen* - Dimensiones - *Габариты* (mm)

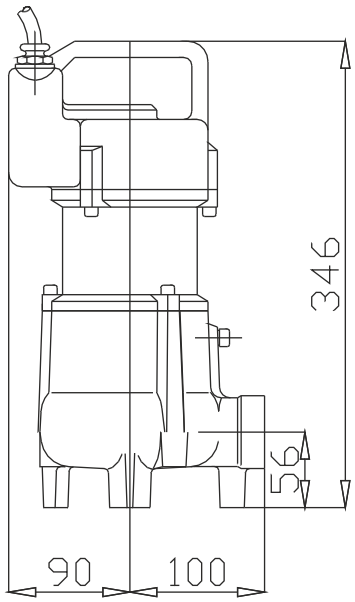

LIVELLO MINIMO DI SOMMERGIBILITÀ
MINIMUM SUBMERSIBLE LEVEL
NIVEAU MINIMUM D'IMMERSION
MINDESTWASSERSTAND
NIVEL SUMERGIBLE MÍNIMO
МИНИМАЛЬНАЯ ГЛУБИНА ПОГРУЖЕНИЯ

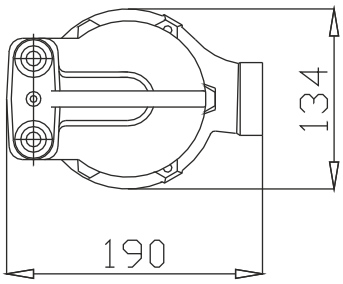

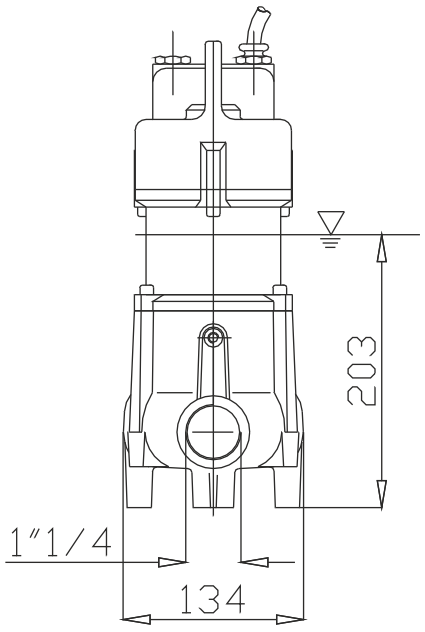





Ghisa EN-GJL-250
Fonte EN-GJL-250
Hierro fundido EN-GJL-250
Cast Iron EN-GJL-250
Grauguss EN-GJL-250
Чугун EN-GJL-250

Curva caratteristica - *Performance curve* - Courbe caractéristique
Kennlinie* - Curva característica - *Характеристическая кривая

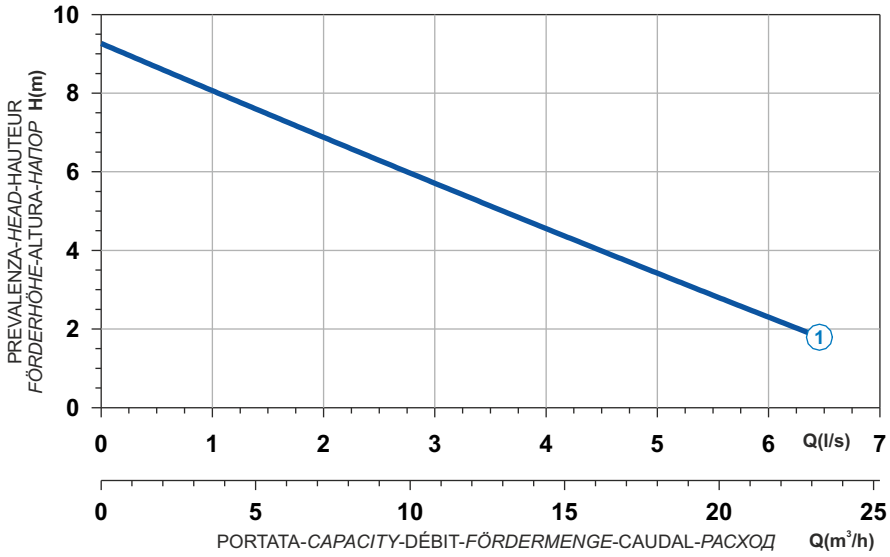

Power supply	1ph 230V 50Hz
R.P.M.	2850
Free passage (mm)	48
Discharge (mm)	DN 50
Max Weight (Kg)	31

Curve N°	Code	Type	MOTOR Rated power P2 (kW)	MOTOR Rated current I (A)	MOTOR Starting current Is (A)	ATEX code
1	7000814	**G272M3V2-K48AB1**	1,1	6,6	24,4	-

Dimensioni - *Dimensions* - Dimensions - *Abmessungen* - Dimensiones - *Габариты* (mm)

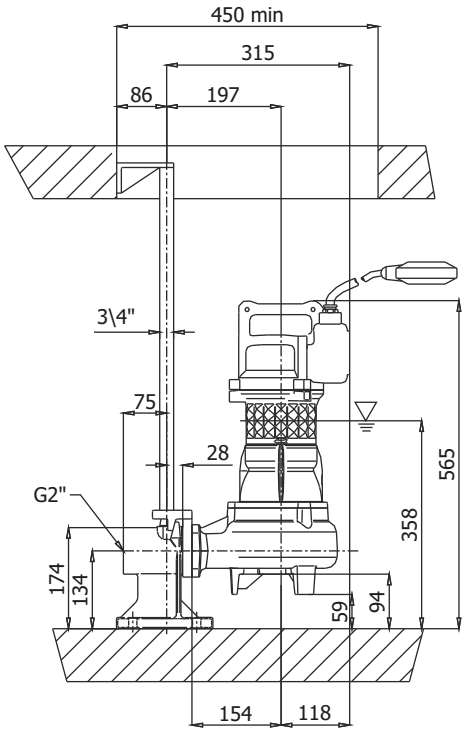

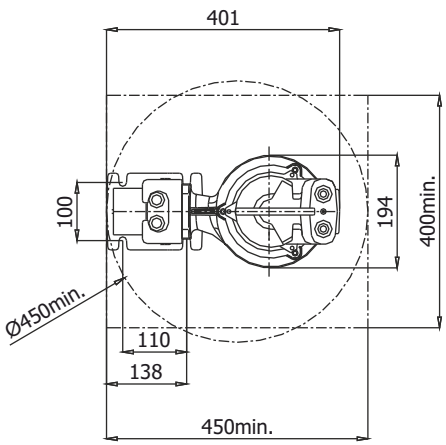

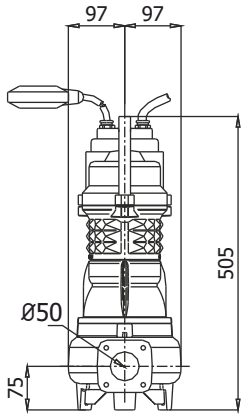

LIVELLO MINIMO DI SOMMERGIBILITÀ
MINIMUM SUBMERSIBLE LEVEL
NIVEAU MINIMUM D'IMMERSION
MINDESTWASSERSTAND
NIVEL SUMERGIBLE MÍNIMO
МИНИМАЛЬНАЯ ГЛУБИНА ПОГРУЖЕНИЯ

V

Ghisa EN-GJL-250
Fonte EN-GJL-250
Hierro fundido EN-GJL-250
Cast Iron EN-GJL-250
Grauguss EN-GJL-250
Чугун EN-GJL-250



Curva caratteristica - *Performance curve* - Courbe caractéristique
Kennlinie* - Curva característica - *Характеристическая кривая

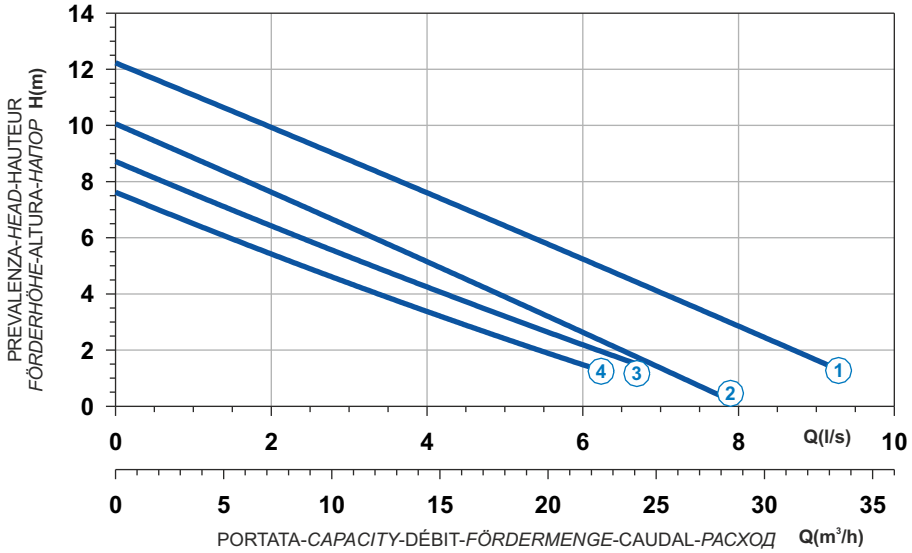

Curve N°	Code	Type	MOTOR Rated power P2 (kW)	MOTOR Rated current I (A)	MOTOR Starting current Is (A)	ATEX code
1	7000854	**G272T3V1-K48AA0**	1,9	3,5	20,7	-
2	7009010	**G272T3V2-K48AA0**	1,4	2,7	13,2	-
3	7008531	**G272T3V6-K48AA0**	1,1	2,4	11,8	-
4	7002243	**G272T3V5-K48AA0**	1,1	2,4	11,8	-

Power supply	3ph 400V 50Hz
R.P.M.	2850
Free passage (mm)	48
Discharge (mm)	DN 50
Max Weight (Kg)	31

Dimensioni - *Dimensions* - Dimensions - *Abmessungen* - Dimensiones - *Габариты* (mm)

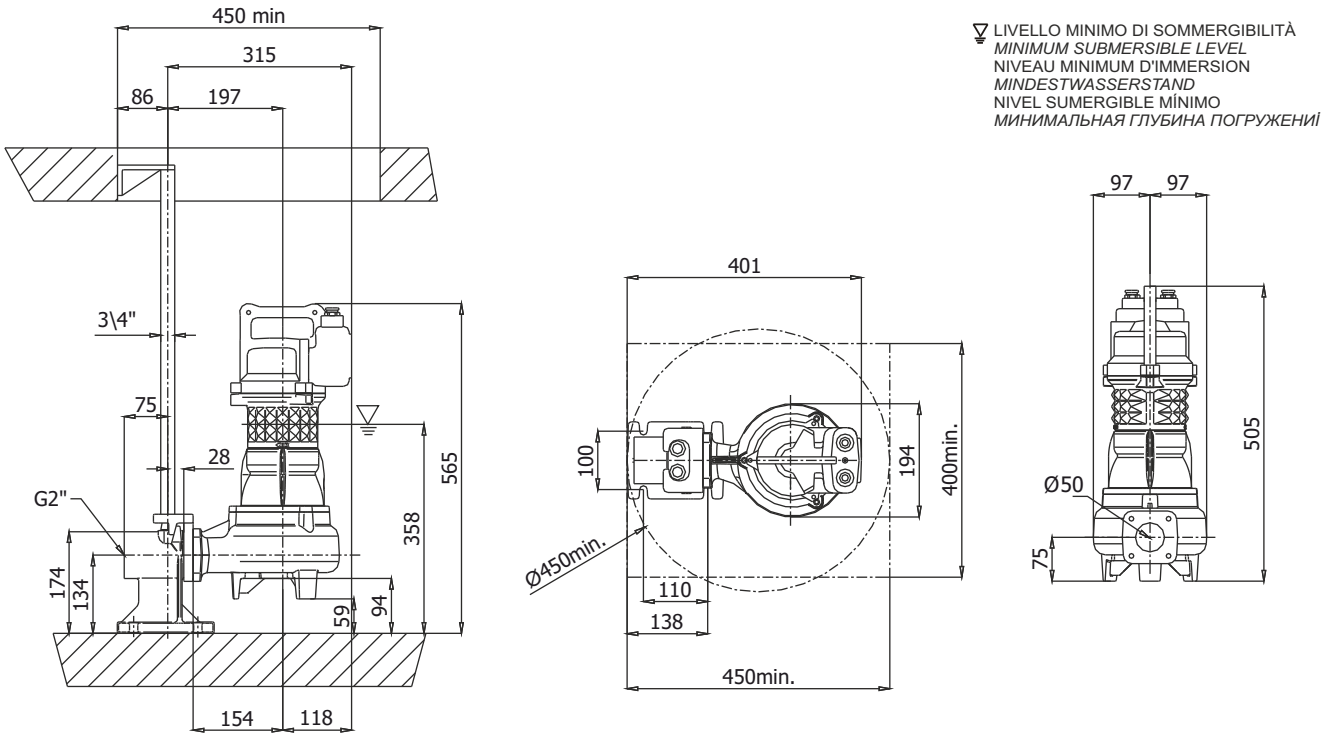





Ghisa EN-GJL-250 | Cast Iron EN-GJL-250
Fonte EN-GJL-250 | Grauguss EN-GJL-250
Hierro fundido EN-GJL-250 | Чугун EN-GJL-250

Curva caratteristica - *Performance curve* - Courbe caractéristique
Kennlinie* - Curva característica - *Характеристическая кривая

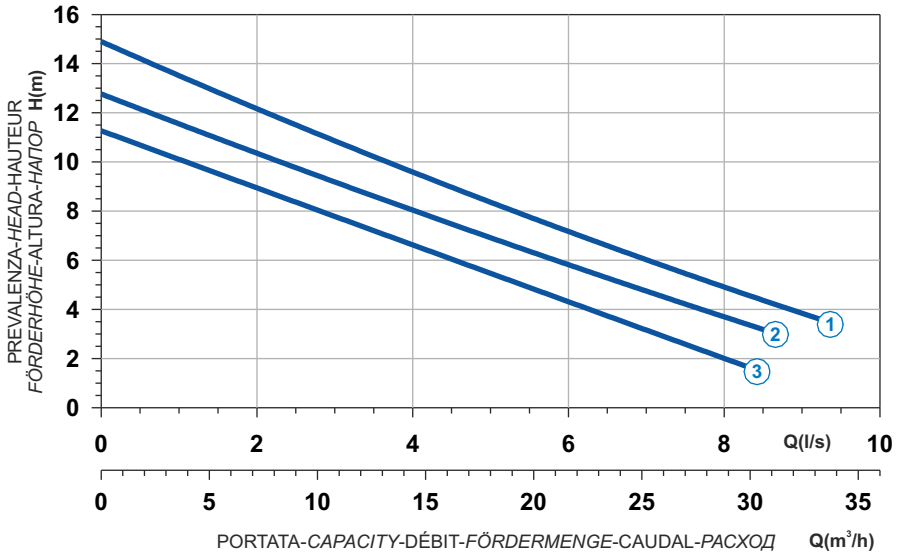

Power supply	1ph 230V 50Hz
R.P.M.	2850
Free passage (mm)	50
Discharge (mm)	DN 50
Max Weight (Kg)	43

Curve N°	Code	Type	MOTOR Rated power P2 (kW)	MOTOR Rated current I (A)	MOTOR Starting current Is (A)	ATEX code
1	7005432	**G271M3V1-K50AB1**	1,9	11,4	62,7	7005618
2	7006436	**G271M3V2-K50AB1**	1,5	9	33,3	7006438
3	7006437	**G271M3V3-K50AB1**	1,5	9	33,3	7006443

Dimensioni - *Dimensions* - Dimensions - *Abmessungen* - Dimensiones - *Габариты* (mm)

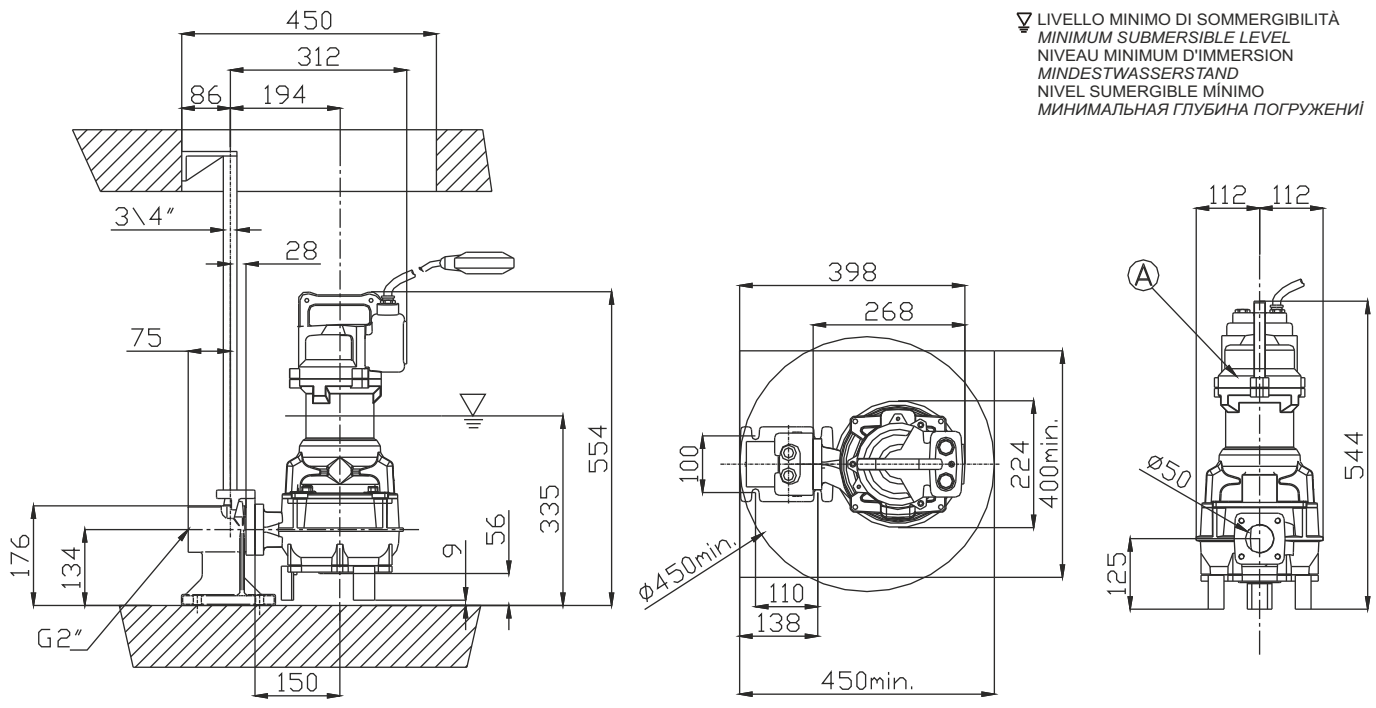

V

Ghisa EN-GJL-250
Fonte EN-GJL-250
Hierro fundido EN-GJL-250
Cast Iron EN-GJL-250
Grauguss EN-GJL-250
Чугун EN-GJL-250



Curva caratteristica - *Performance curve* - Courbe caractéristique
Kennlinie* - Curva característica - *Характеристическая кривая

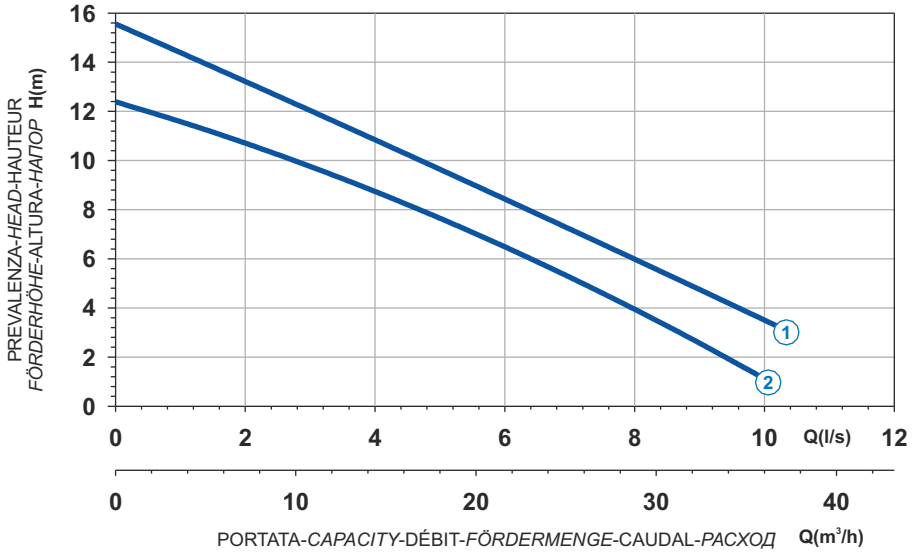

Curve N°	Code	Type	MOTOR Rated power P2 (kW)	MOTOR Rated current I (A)	MOTOR Starting current Is (A)	ATEX code
1	7005419	**G271T3V1-K50AA0**	2,4	4,5	26,6	7005697
2	7005996	**G271T3V2-K50AA0**	1,8	3,5	17,2	7006433

Power supply	3ph 400V 50Hz
R.P.M.	2850
Free passage (mm)	50
Discharge (mm)	DN 50
Max Weight (Kg)	43

Dimensioni - *Dimensions* - Dimensions - *Abmessungen* - Dimensiones - *Габариты* (mm)

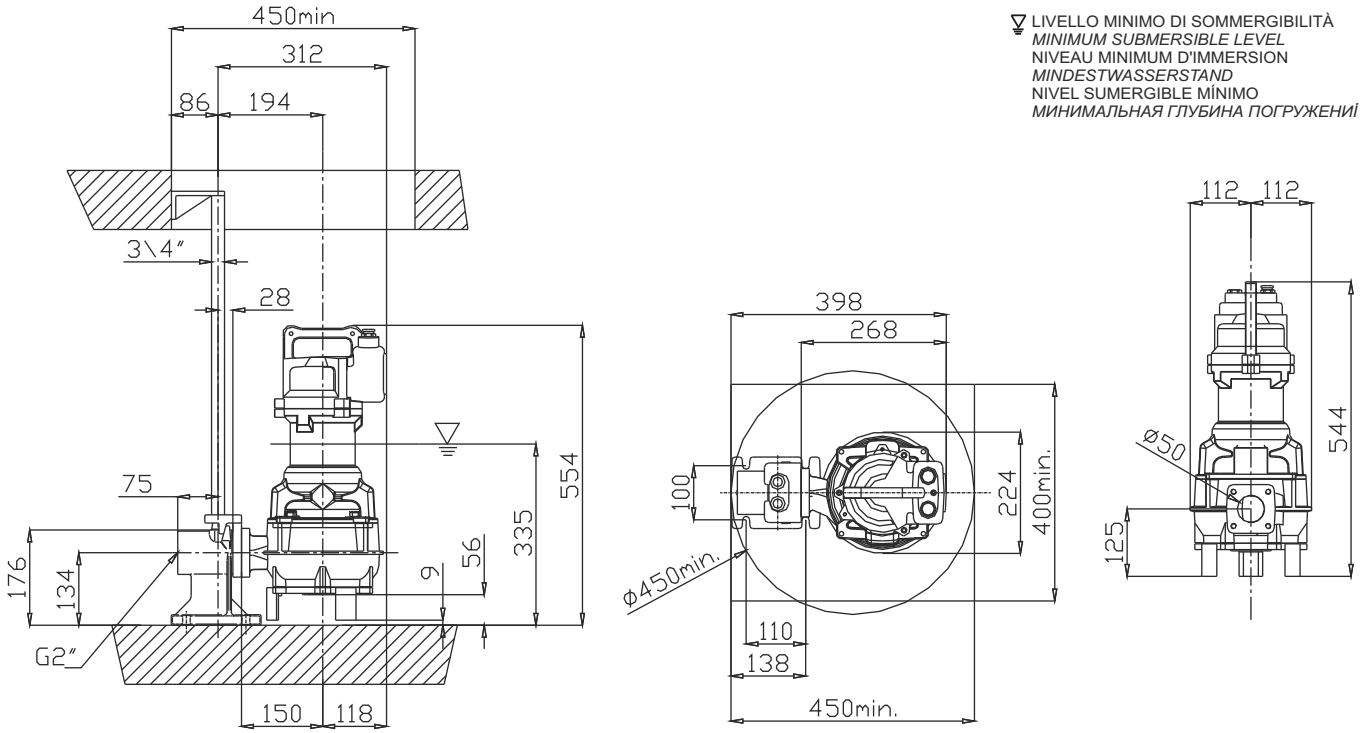

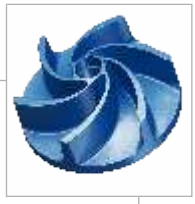



Ghisa EN-GJL-250 | Cast Iron EN-GJL-250
Fonte EN-GJL-250 | Grauguss EN-GJL-250
Hierro fundido EN-GJL-250 | Чугун EN-GJL-250

Curva caratteristica - *Performance curve* - Courbe caractéristique
Kennlinie* - Curva característica - *Характеристическая кривая

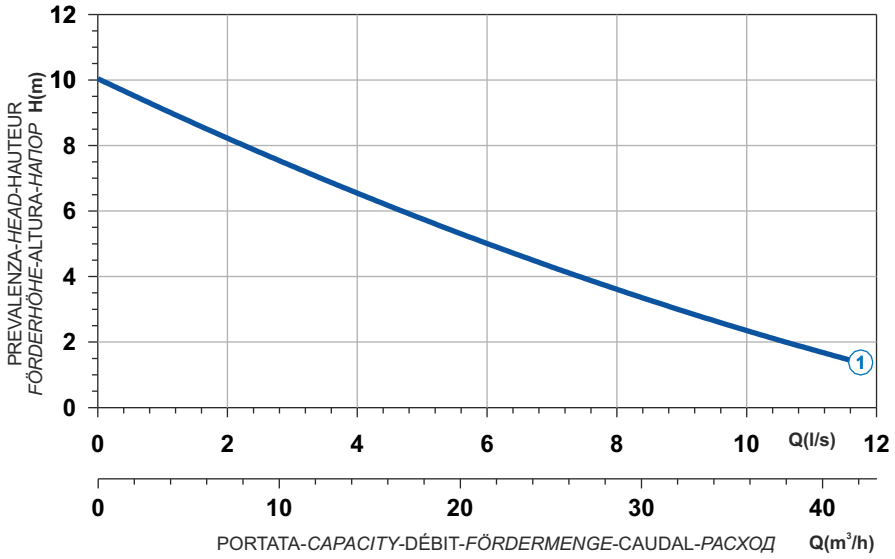

Power supply	1ph 230V-50Hz
R.P.M.	2850
Free passage (mm)	65
Discharge (mm)	DN 65
Max Weight (Kg)	44

Curve N°	Code	Type	MOTOR Rated power P2 (kW)	MOTOR Rated current I (A)	MOTOR Starting current Is (A)	ATEX code
1	7000846	**G271M6V3-L65AB1**	1,5	9	33,3	7000847

Dimensioni - *Dimensions* - Dimensions - *Abmessungen* - Dimensiones - *Габариты* (mm)

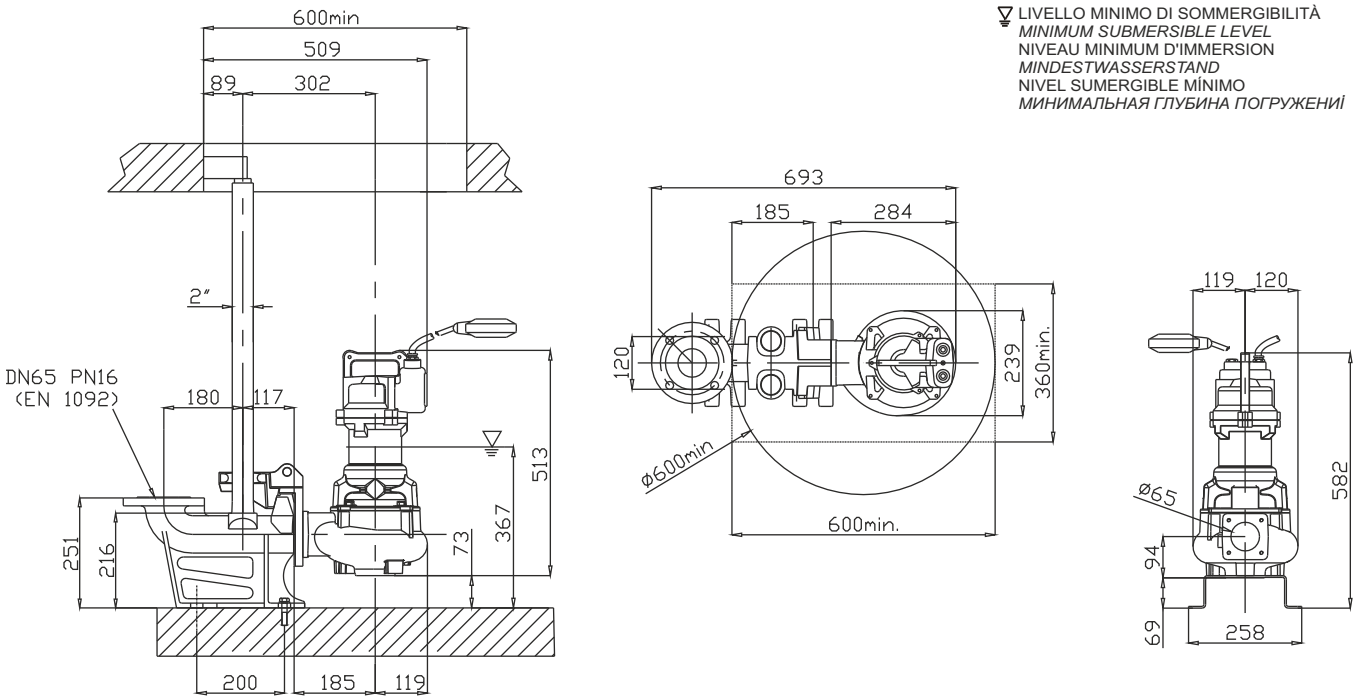

Ghisa EN-GJL-250
Fonte EN-GJL-250
Hierro fundido EN-GJL-250
Cast Iron EN-GJL-250
Grauguss EN-GJL-250
Чугун EN-GJL-250





Curva caratteristica - *Performance curve* - Courbe caractéristique
Kennlinie* - Curva característica - *Характеристическая кривая

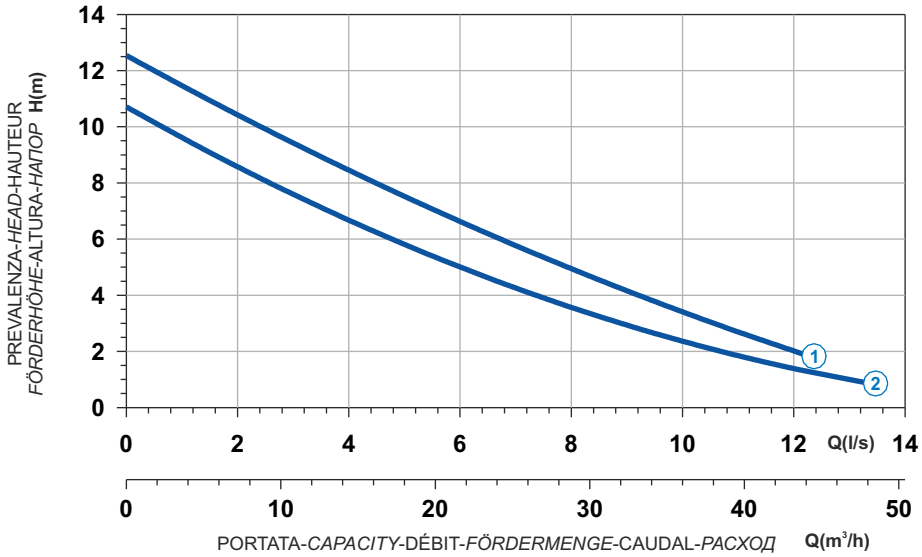

Curve N°	Code	Type	MOTOR Rated power P2 (kW)	MOTOR Rated current I (A)	MOTOR Starting current Is (A)	ATEX code
1	7003121	**G271T6V2-L65AA0**	2,1	3,9	23	7000403
2	7000554	**G271T6V3-L65AA0**	1,8	3,5	17,2	7000839

Power supply	3ph 400V 50Hz
R.P.M.	2850
Free passage (mm)	65
Discharge (mm)	DN 65
Max Weight (Kg)	44

Dimensioni - *Dimensions* - Dimensions - *Abmessungen* - Dimensiones - *Габариты* (mm)

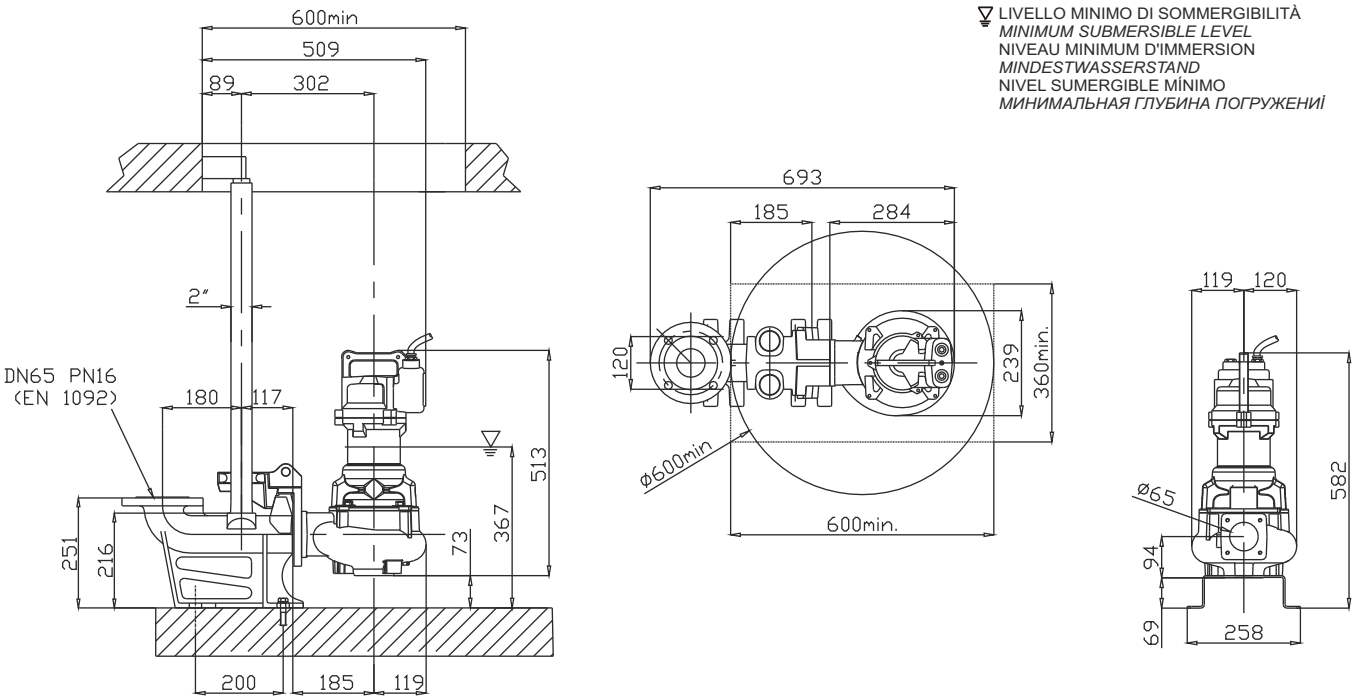



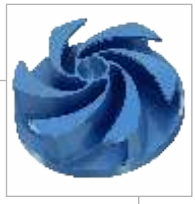

Ghisa EN-GJL-250 | Cast Iron EN-GJL-250
Fonte EN-GJL-250 | Grauguss EN-GJL-250
Hierro fundido EN-GJL-250 | Чугун EN-GJL-250

Curva caratteristica - *Performance curve* - Courbe caractéristique
Kennlinie* - Curva característica - *Характеристическая кривая

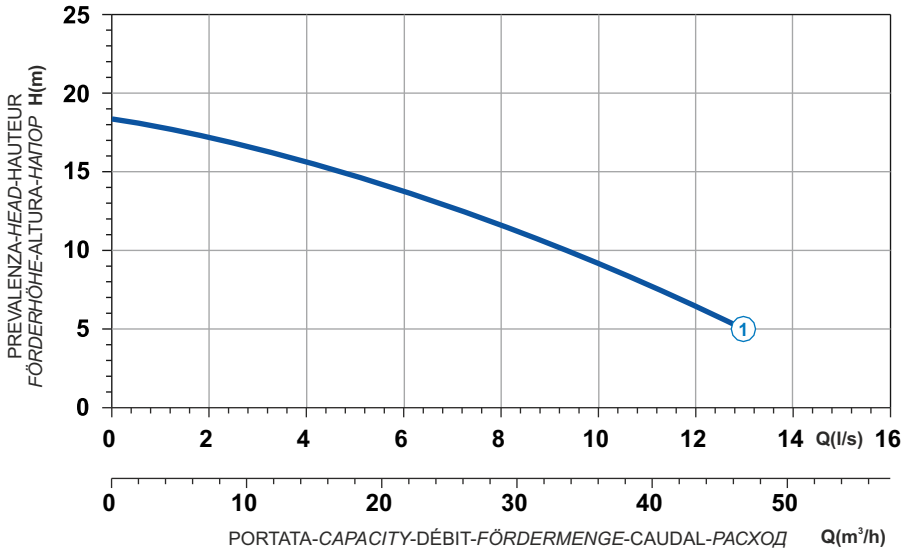

Power supply	3ph 400V 50Hz
R.P.M.	2803
Free passage (mm)	36x50
Discharge (mm)	DN 50
Max Weight (Kg)	53

Curve N°	Code	Type	MOTOR Rated power P2 (kW)	MOTOR Rated current I (A)	MOTOR Starting current Is (A)	ATEX code
1	7000837	**G209T6V1-K36KA0**	3,1	5,8	34,2	7004670

Dimensioni - *Dimensions* - Dimensions - *Abmessungen* - Dimensiones - *Габариты* (mm)

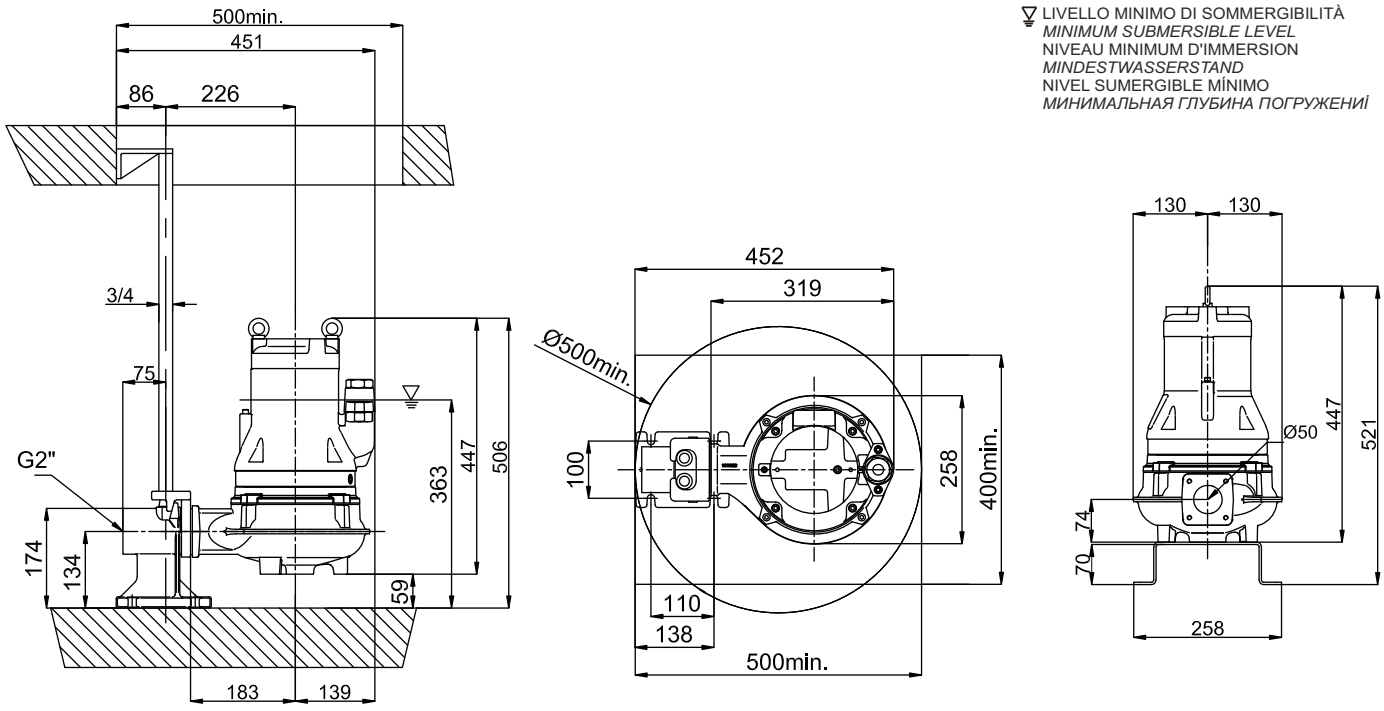

V

Ghisa EN-GJL-250
Fonte EN-GJL-250
Hierro fundido EN-GJL-250
Cast Iron EN-GJL-250
Grauguss EN-GJL-250
Чугун EN-GJL-250

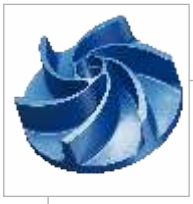



Curva caratteristica - *Performance curve* - Courbe caractéristique
Kennlinie* - Curva característica - *Характеристическая кривая

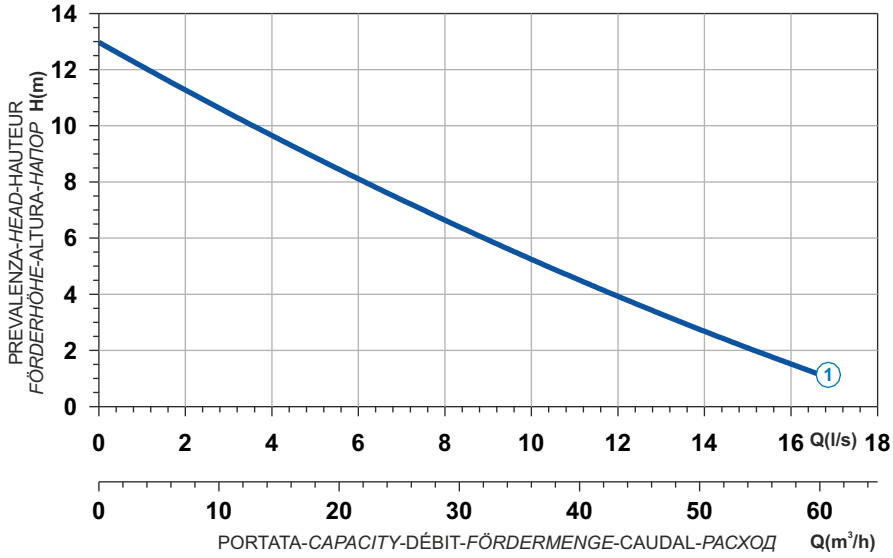

Curve N°	Code	Type	MOTOR Rated power P2 (kW)	MOTOR Rated current I (A)	MOTOR Starting current Is (A)	ATEX code
1	7005671	**G209T6V2-L65AA0**	3,1	5,8	34,2	7000842

Power supply	3ph 400V 50Hz
R.P.M.	2850
Free passage (mm)	65
Discharge (mm)	DN 65
Max Weight (Kg)	56

Dimensioni - *Dimensions* - Dimensions - *Abmessungen* - Dimensiones - *Габариты* (mm)

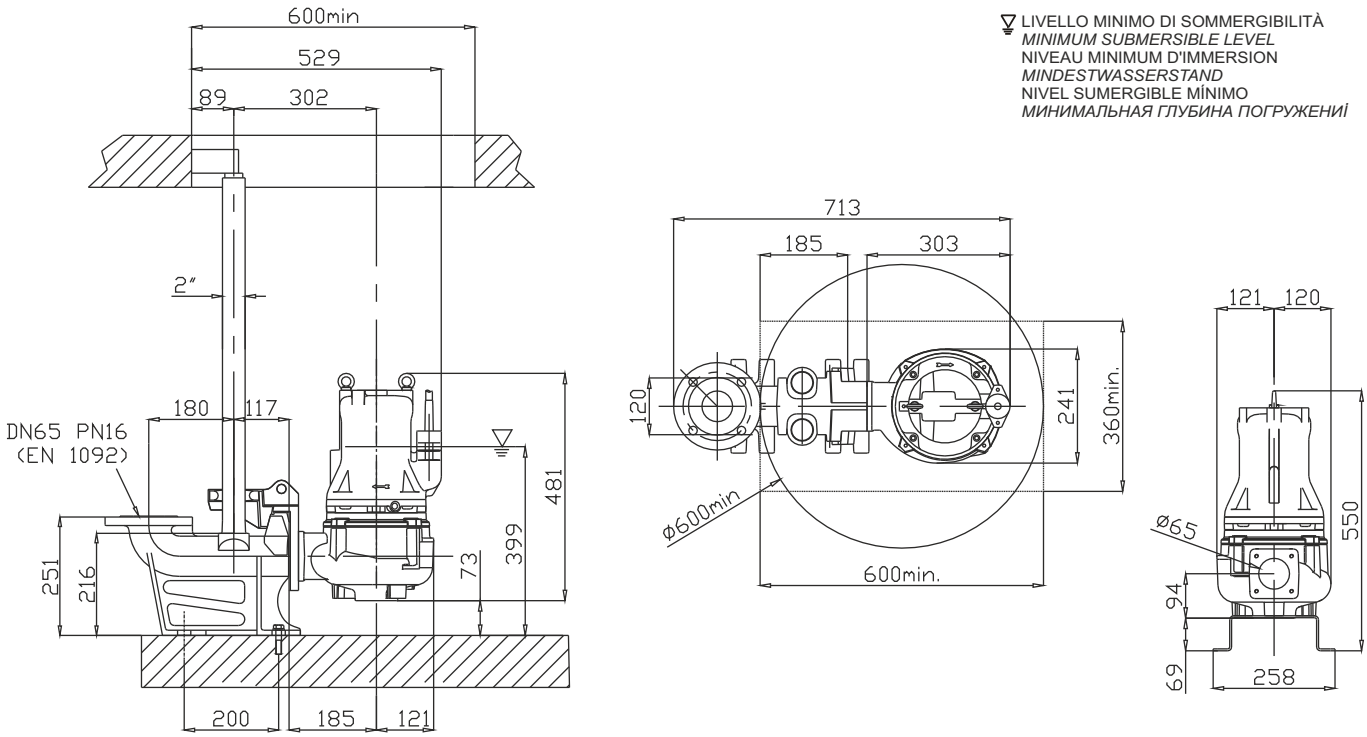





Ghisa EN-GJL-250 | Cast Iron EN-GJL-250
Fonte EN-GJL-250 | Grauguss EN-GJL-250
Hierro fundido EN-GJL-250 | Чугун EN-GJL-250

Curva caratteristica - *Performance curve* - Courbe caractéristique
Kennlinie* - Curva característica - *Характеристическая кривая

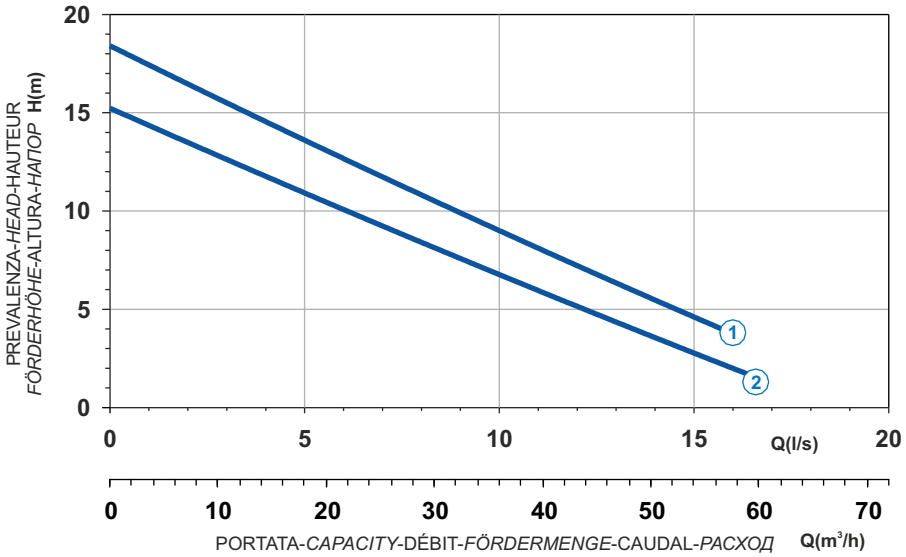

Power supply	3ph 400V 50Hz
R.P.M.	2850
Free passage (mm)	50
Discharge (mm)	DN 80
Max Weight (Kg)	62

Curve N°	Code	Type	MOTOR Rated power P2 (kW)	MOTOR Rated current I (A)	MOTOR Starting current Is (A)	ATEX code
1	7002496	**G209T3V1-M50AA0**	3,9	7,2	42,5	7002807
2	7009360	**G209T3V2-M50AA0**	3,1	5,8	34,2	7008930

Dimensioni - *Dimensions* - Dimensions - *Abmessungen* - Dimensiones - *Габариты* (mm)

LIVELLO MINIMO DI SOMMERGIBILITÀ
MINIMUM SUBMERSIBLE LEVEL
NIVEAU MINIMUM D'IMMERSION
MINDESTWASSERSTAND
NIVEL SUMERGIBLE MÍNIMO
МИНИМАЛЬНАЯ ГЛУБИНА ПОГРУЖЕНИЯ

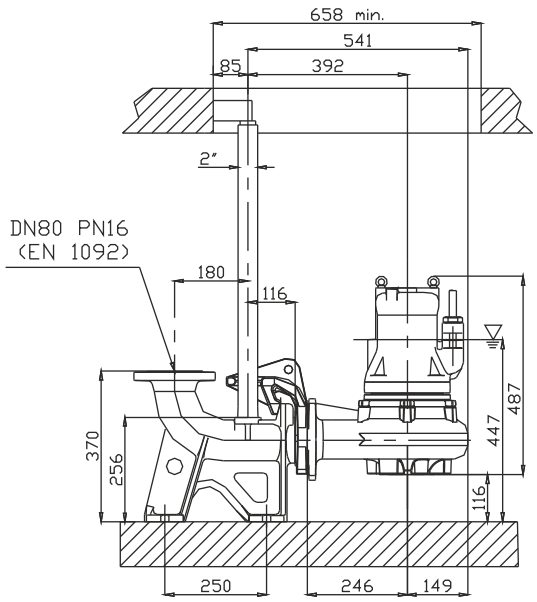

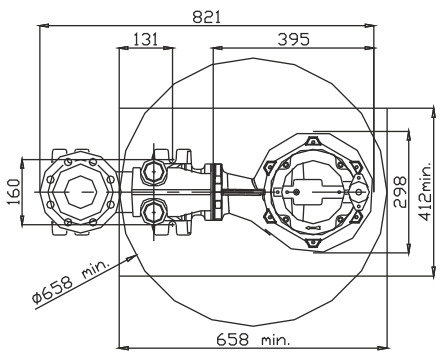

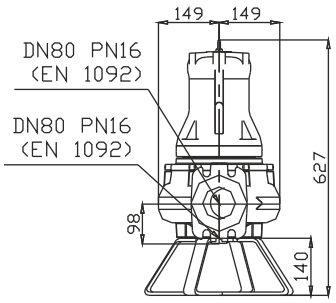

V

Ghisa EN-GJL-250
Fonte EN-GJL-250
Hierro fundido EN-GJL-250
Cast Iron EN-GJL-250
Grauguss EN-GJL-250
Чугун EN-GJL-250



Curva caratteristica - *Performance curve* - Courbe caractéristique
Kennlinie* - Curva característica - *Характеристическая кривая

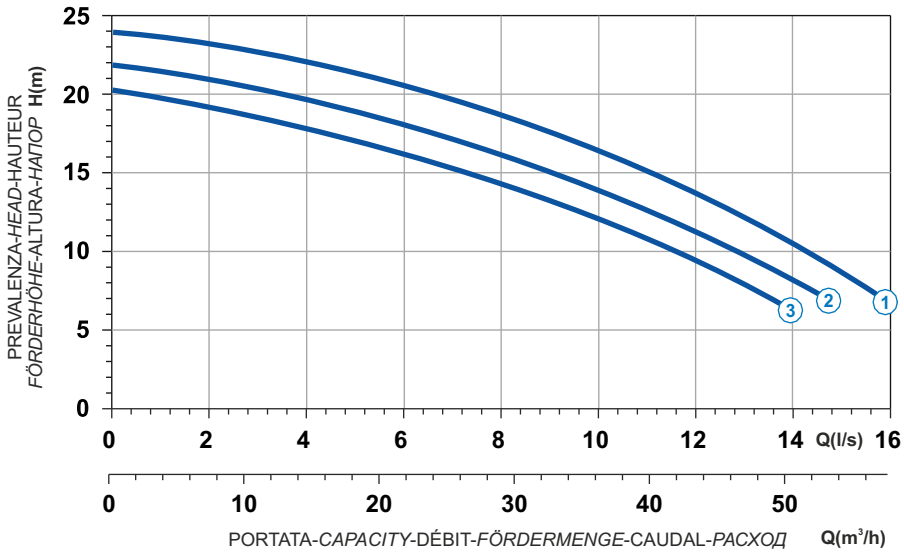

Curve N°	Code	Type	MOTOR Rated power P2 (kW)	MOTOR Rated current I (A)	MOTOR Starting current Is (A)	ATEX code
1	7006118	**G210R6V1-K36KA2**	5,7	10,4	61,4	7004672
2	7008072	**G210R6V2-K36KA2**	5	9,1	53,7	7004817
3	7000835	**G210R6V3-K36KA2**	4,2	7,7	45,4	7004961

Power supply	3ph 400/690V 50Hz
R.P.M.	2842
Free passage (mm)	36x50
Discharge (mm)	DN 50
Max Weight (Kg)	65

Dimensioni - *Dimensions* - Dimensions - *Abmessungen* - Dimensiones - *Габариты* (mm)

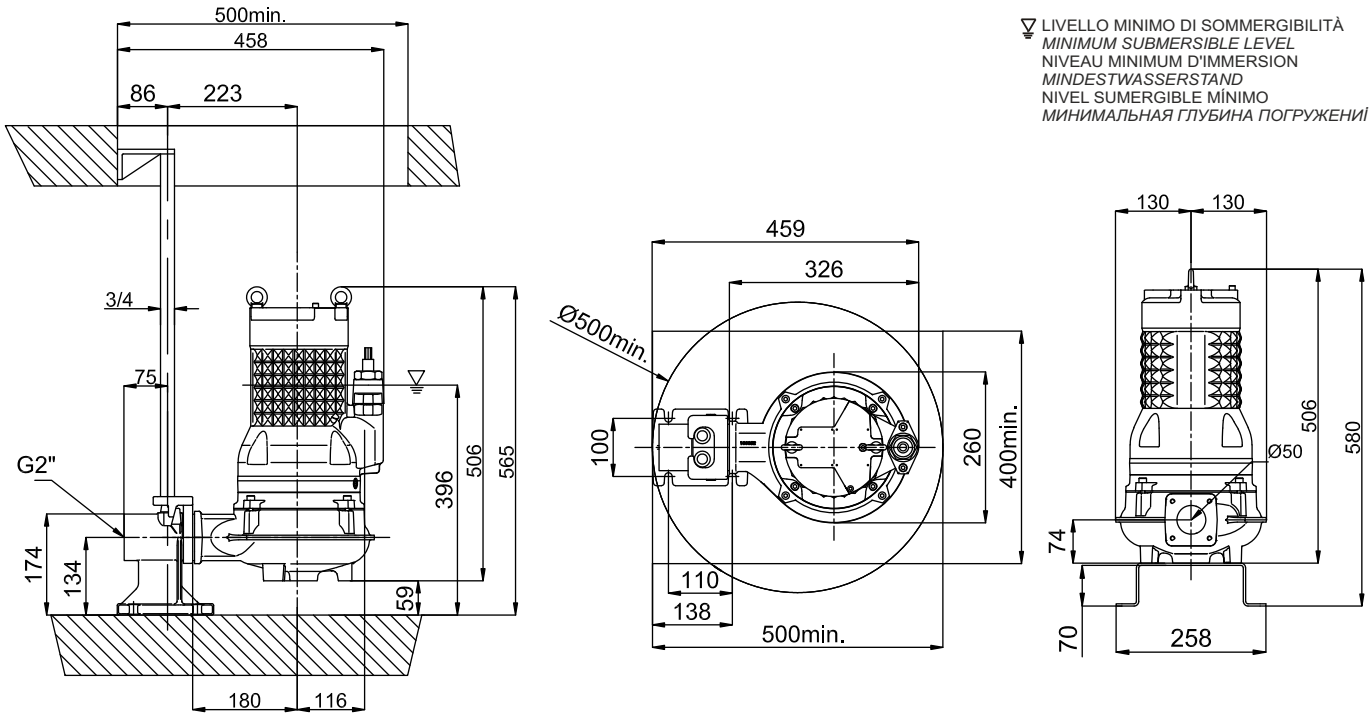



Ghisa EN-GJL-250 | Cast Iron EN-GJL-250
Fonte EN-GJL-250 | Grauguss EN-GJL-250
Hierro fundido EN-GJL-250 | Чугун EN-GJL-250

Curva caratteristica - *Performance curve* - Courbe caractéristique
Kennlinie* - Curva característica - *Характеристическая кривая

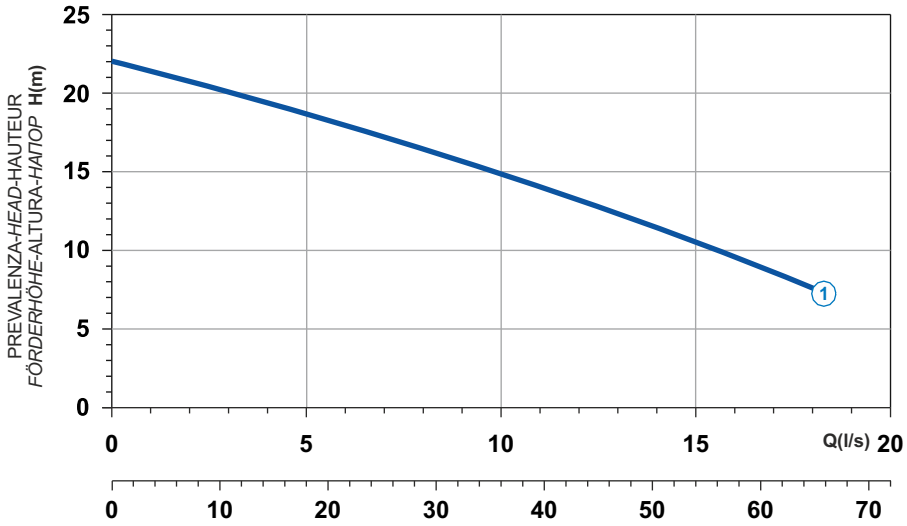

Power supply	3ph 400V 50Hz
R.P.M.	2842
Free passage (mm)	65
Discharge (mm)	DN 65
Max Weight (Kg)	65

Curve N°	Code	Type	MOTOR Rated power P2 (kW)	MOTOR Rated current I (A)	MOTOR Starting current Is (A)	ATEX code
1	7008442	**G210R6V1-L64KA2**	5,7	10,4	61,4	7004972

Dimensioni - *Dimensions* - Dimensions - *Abmessungen* - Dimensiones - *Габариты* (mm)

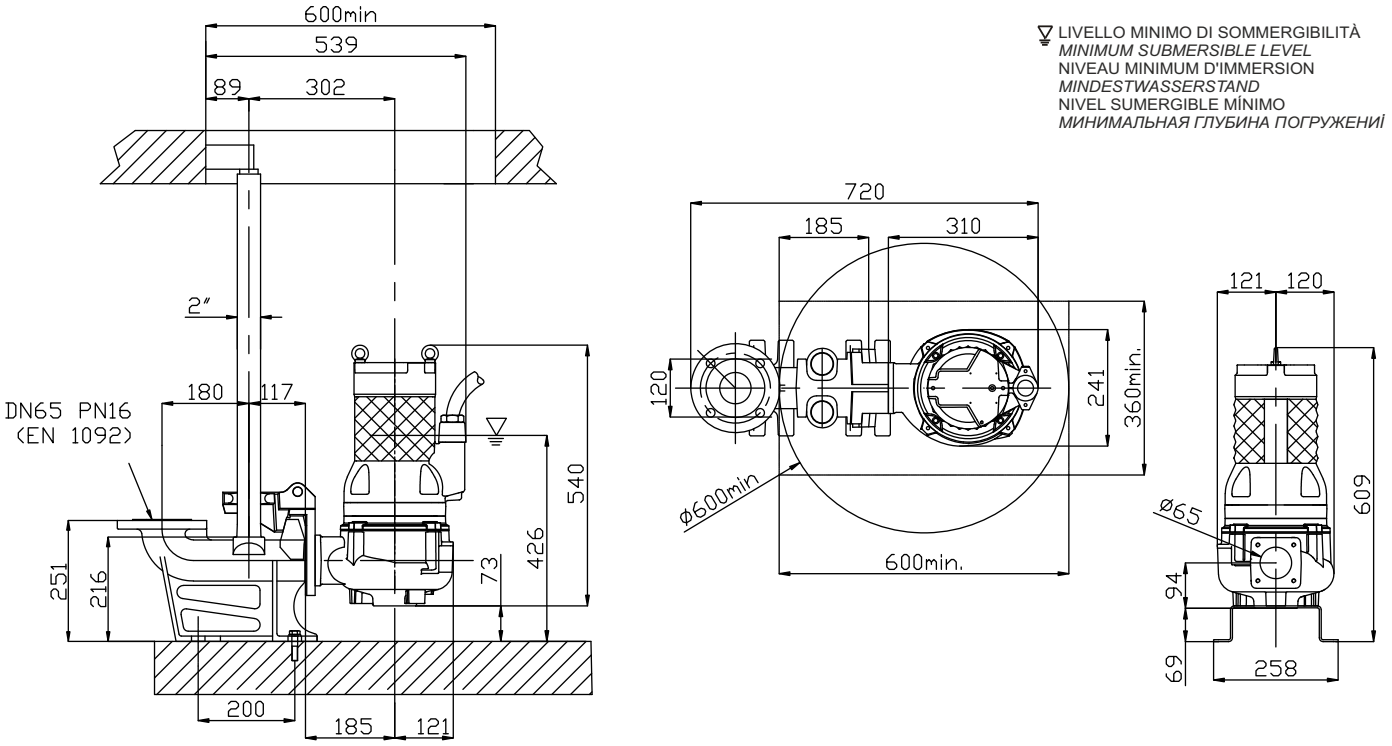

Ghisa EN-GJL-250
Fonte EN-GJL-250
Hierro fundido EN-GJL-250
Cast Iron EN-GJL-250
Grauguss EN-GJL-250
Чугун EN-GJL-250



Curva caratteristica - *Performance curve* - Courbe caractéristique
Kennlinie* - Curva característica - *Характеристическая кривая

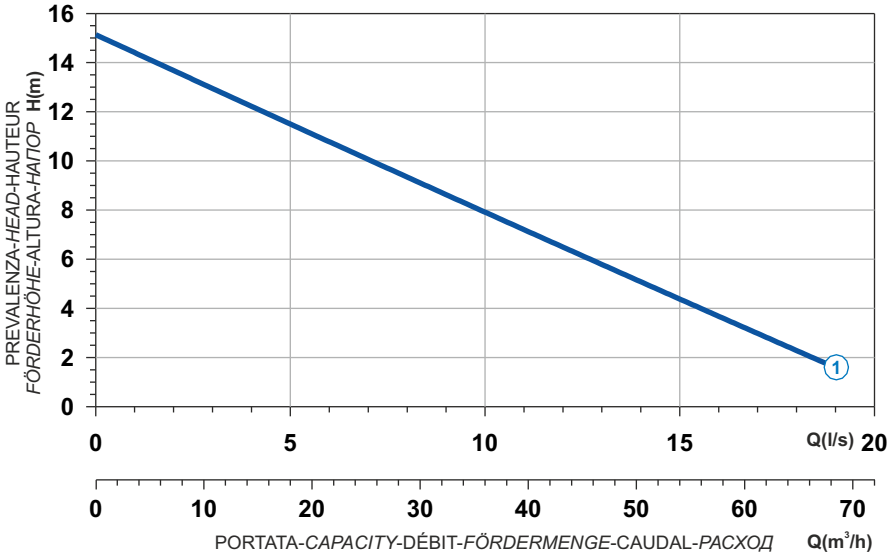

Curve N°	Code	Type	MOTOR Rated power P2 (kW)	MOTOR Rated current I (A)	MOTOR Starting current Is (A)	ATEX code
1	7005698	**G210R6V2-L65AA2**	4,2	7,7	45,4	7000840

Power supply	3ph 400/690V 50Hz
R.P.M.	2850
Free passage (mm)	65
Discharge (mm)	DN 65
Max Weight (Kg)	64

Dimensioni - *Dimensions* - Dimensions - *Abmessungen* - Dimensiones - *Габариты* (mm)

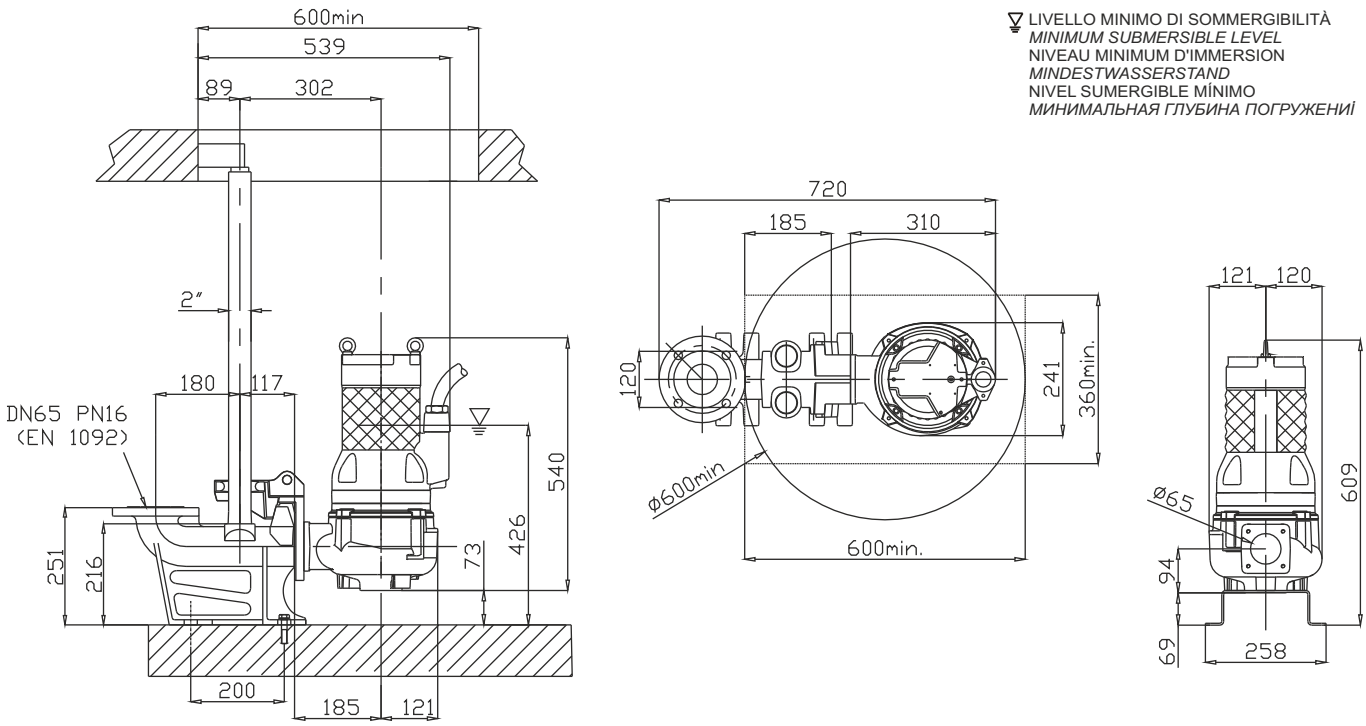





Ghisa EN-GJL-250 | Cast Iron EN-GJL-250
Fonte EN-GJL-250 | Grauguss EN-GJL-250
Hierro fundido EN-GJL-250 | Чугун EN-GJL-250

Curva caratteristica - *Performance curve* - Courbe caractéristique
Kennlinie* - Curva característica - *Характеристическая кривая

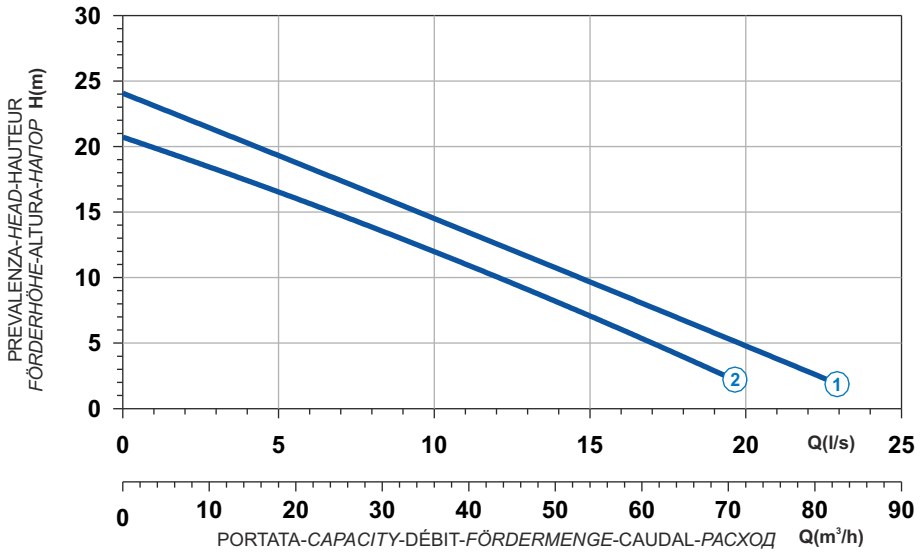

Power supply	3ph 400/690V 50Hz
R.P.M.	2850
Free passage (mm)	50
Discharge (mm)	DN 80
Max Weight (Kg)	76

Curve N°	Code	Type	MOTOR Rated power P2 (kW)	MOTOR Rated current I (A)	MOTOR Starting current Is (A)	ATEX code
1	7003212	**G210R3V1-M50AA2**	5,7	10,4	61,4	7002799
2	7003213	**G210R3V2-M50AA2**	5	9,1	53,7	7002800

Dimensioni - *Dimensions* - Dimensions - *Abmessungen* - Dimensiones - *Габариты* (mm)

LIVELLO MINIMO DI SOMMERGIBILITÀ
MINIMUM SUBMERSIBLE LEVEL
NIVEAU MINIMUM D'IMMERSION
MINDESTWASSERSTAND
NIVEL SUMERGIBLE MÍNIMO
МИНИМАЛЬНАЯ ГЛУБИНА ПОГРУЖЕНИЯ

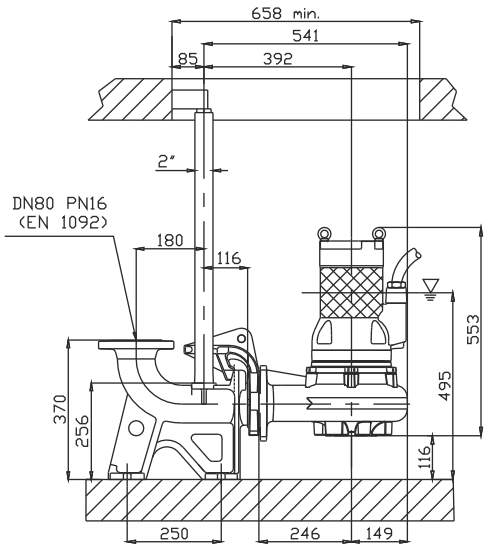

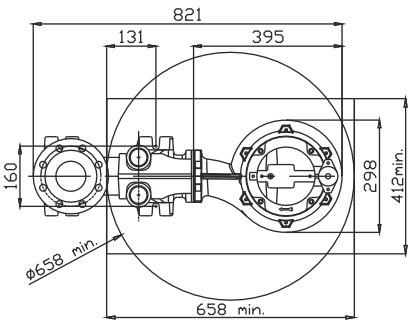

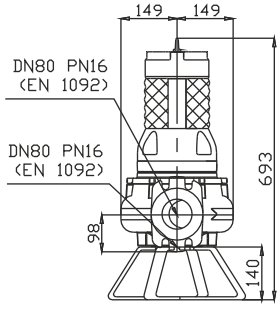

V

Ghisa EN-GJL-250
Fonte EN-GJL-250
Hierro fundido EN-GJL-250
Cast Iron EN-GJL-250
Grauguss EN-GJL-250
Чугун EN-GJL-250



Curva caratteristica - *Performance curve* - Courbe caractéristique
Kennlinie* - Curva característica - *Характеристическая кривая

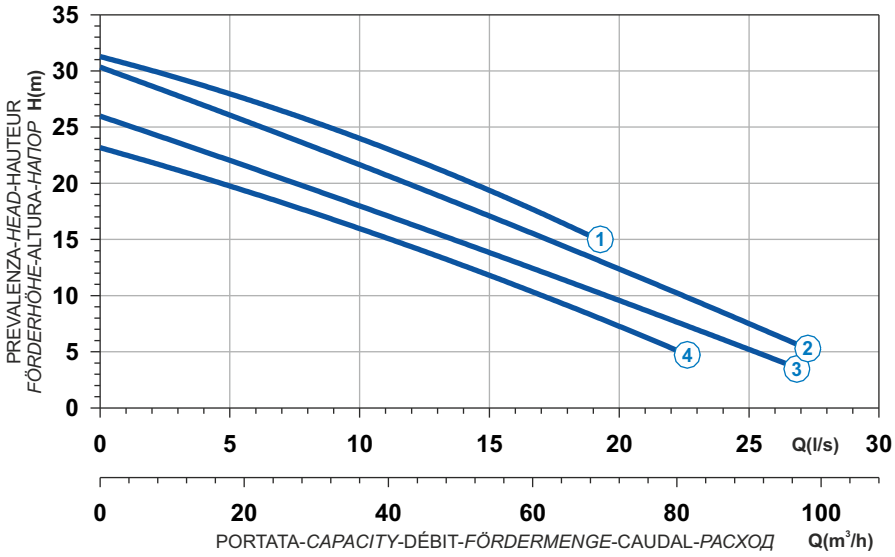

Curve N°	Code	Type	MOTOR Rated power P2 (kW)	MOTOR Rated current I (A)	MOTOR Starting current Is (A)	ATEX code
1	7001327	**G211R3V8-M70SA2**	10	18	106	7001394
2	7009668	**G211R3V1-M70SA2**	9	16,2	95,6	7000812
3	7003233	**G211R3V2-M70SA2**	8,2	14,7	86,7	7006120
4	7000741	**G211R3V3-M70AA2**	6,5	11,8	69,6	7001668

Power supply	3ph 400/690V 50Hz
R.P.M.	2850
Free passage (mm)	70
Discharge (mm)	DN 80
Max Weight (Kg)	165

Dimensioni - *Dimensions* - Dimensions - *Abmessungen* - Dimensiones - *Габариты* (mm)

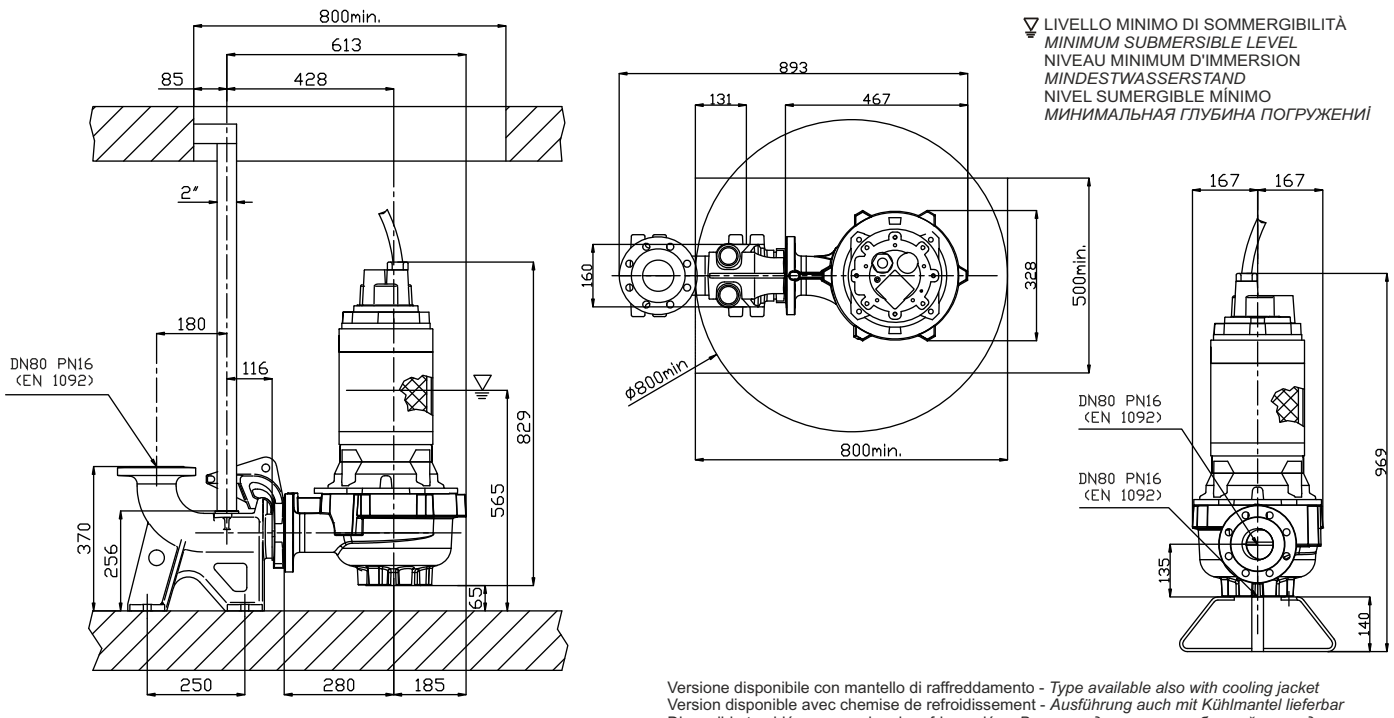

Versione disponibile con mantello di raffreddamento - *Type available also with cooling jacket*
Version disponible avec chemise de refroidissement - *Ausführung auch mit Kühlmantel lieferbar*
Disponible también con camisa de refrigeración - *Вариант доступен с рубашкой охлаждения*





Ghisa EN-GJL-250 | Cast Iron EN-GJL-250
Fonte EN-GJL-250 | Grauguss EN-GJL-250
Hierro fundido EN-GJL-250 | Чугун EN-GJL-250

Curva caratteristica - *Performance curve* - Courbe caractéristique
Kennlinie* - Curva característica - *Характеристическая кривая

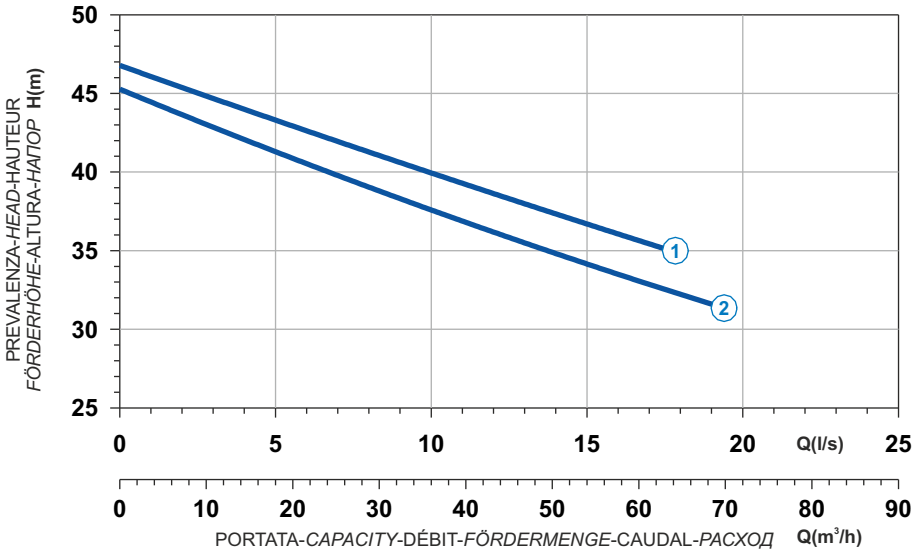

Power supply	3ph 400/690V 50Hz
R.P.M.	2850
Free passage (mm)	40x50
Discharge (mm)	DN 80
Weight (Kg)	196

Curve N°	Code	Type	MOTOR Rated power P2 (kW)	MOTOR Rated current I (A)	MOTOR Starting current Is (A)	ATEX code
1	7006428	**G213R6V1-M50AA2**	18,2	32,6	192	7007469
2	7006429	**G213R6V2-M50AA2**	16,6	29,8	176	7007398

Dimensioni - *Dimensions* - Dimensions - *Abmessungen* - Dimensiones - *Габариты* (mm)

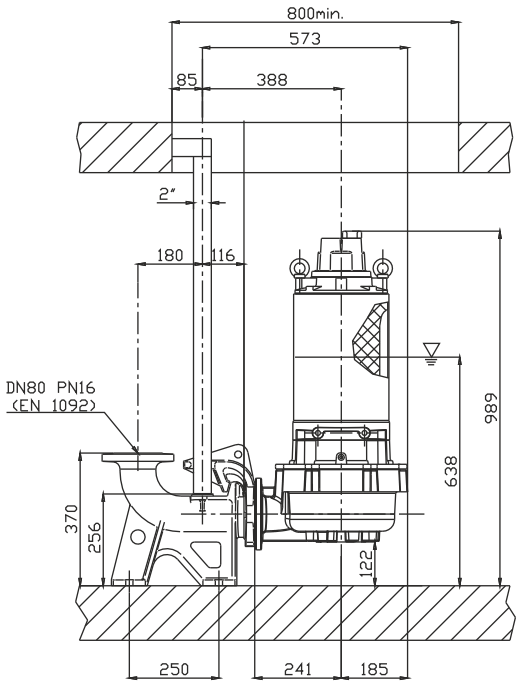

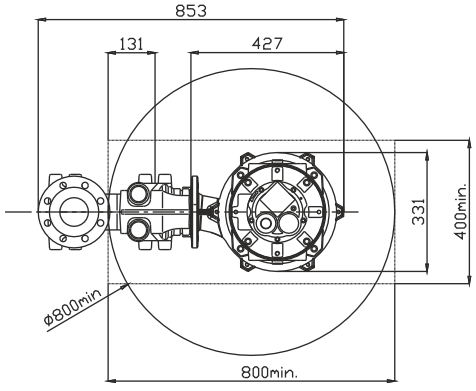

LIVELLO MINIMO DI SOMMERGIBILITÀ
MINIMUM SUBMERSIBLE LEVEL
NIVEAU MINIMUM D'IMMERSION
MINDESTWASSERSTAND
NIVEL SUMERGIBLE MÍNIMO
МИНИМАЛЬНАЯ ГЛУБИНА ПОГРУЖЕНИЯ

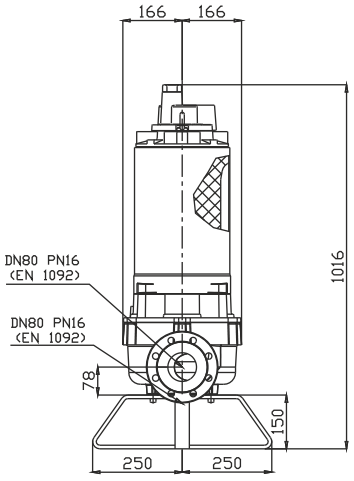

Versione disponibile con mantello di raffreddamento - *Type available also with cooling jacket*
Version disponible avec chemise de refroidissement - *Ausführung auch mit Kühlmantel lieferbar*
Disponible también con camisa de refrigeración - *Вариант доступен с рубашкой охлаждения*

V

Ghisa EN-GJL-250
Fonte EN-GJL-250
Hierro fundido EN-GJL-250
Cast Iron EN-GJL-250
Grauguss EN-GJL-250
Чугун EN-GJL-250



Curva caratteristica - *Performance curve* - Courbe caractéristique *Kennlinie* - Curva característica - *Характеристическая кривая*

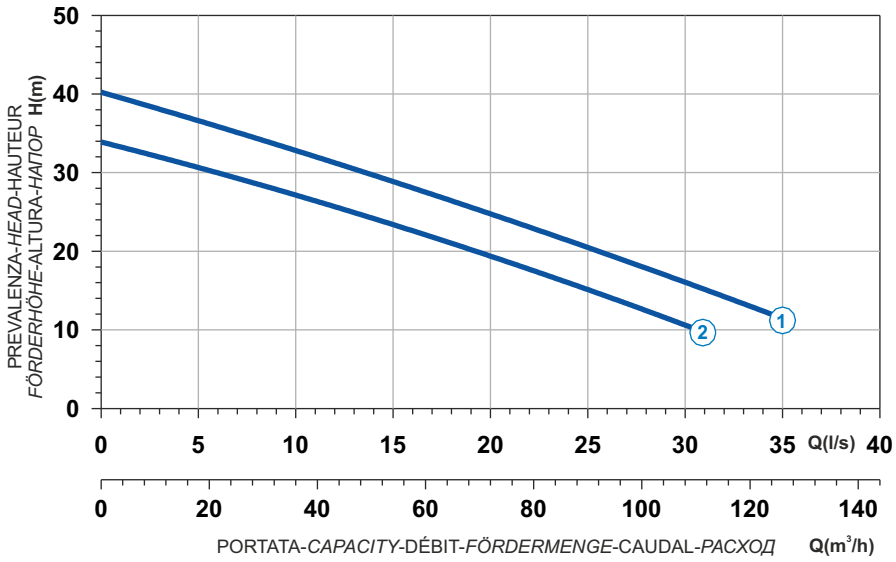

Curve N°	Code	Type	MOTOR Rated power P2 (kW)	MOTOR Rated current I (A)	MOTOR Starting current Is (A)	ATEX code
1	7006110	**G213R3V4-M80AA2**	18,2	32,6	192	7007473
2	7006112	**G213R3V5-M80AA2**	14,9	26,8	158	7007472

Power supply	3ph 400/690V 50Hz
R.P.M.	2850
Free passage (mm)	80
Discharge (mm)	DN 80
Max Weight (Kg)	193

Dimensioni - *Dimensions* - Dimensions - *Abmessungen* - Dimensiones - *Габариты* (mm)

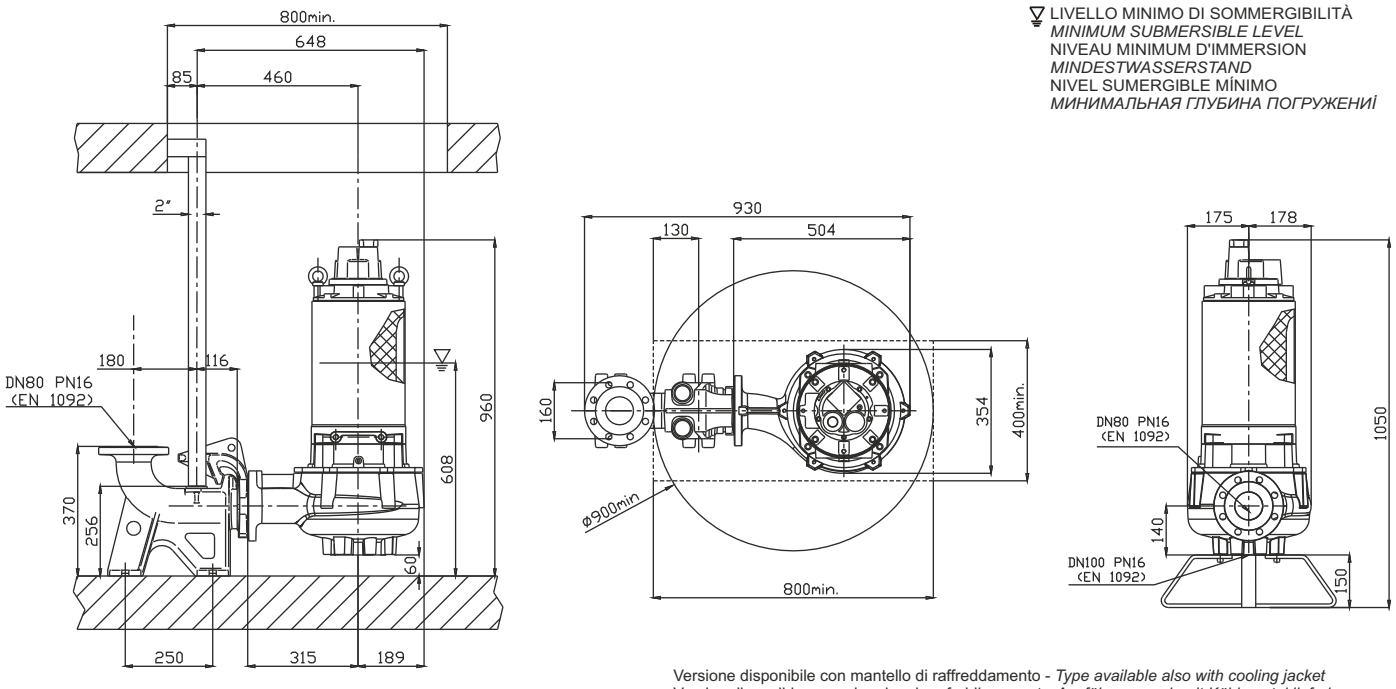

LIVELLO MINIMO DI SOMMERGIBILITÀ
MINIMUM SUBMERSIBLE LEVEL
NIVEAU MINIMUM D'IMMERSION
MINDESTWASSERSTAND
NIVEL SUMERGIBLE MÍNIMO
МИНИМАЛЬНАЯ ГЛУБИНА ПОГРУЖЕНИЯ

Versione disponibile con mantello di raffreddamento - *Type available also with cooling jacket*
Version disponible avec chemise de refroidissement - *Ausführung auch mit Kühlmantel lieferbar*
Disponible también con camisa de refrigeración - *Вариант доступен с рубашкой охлаждения*





Ghisa EN-GJL-250 | Cast Iron EN-GJL-250
Fonte EN-GJL-250 | Grauguss EN-GJL-250
Hierro fundido EN-GJL-250 | Чугун EN-GJL-250

Curva caratteristica - *Performance curve* - Courbe caractéristique
Kennlinie* - Curva característica - *Характеристическая кривая

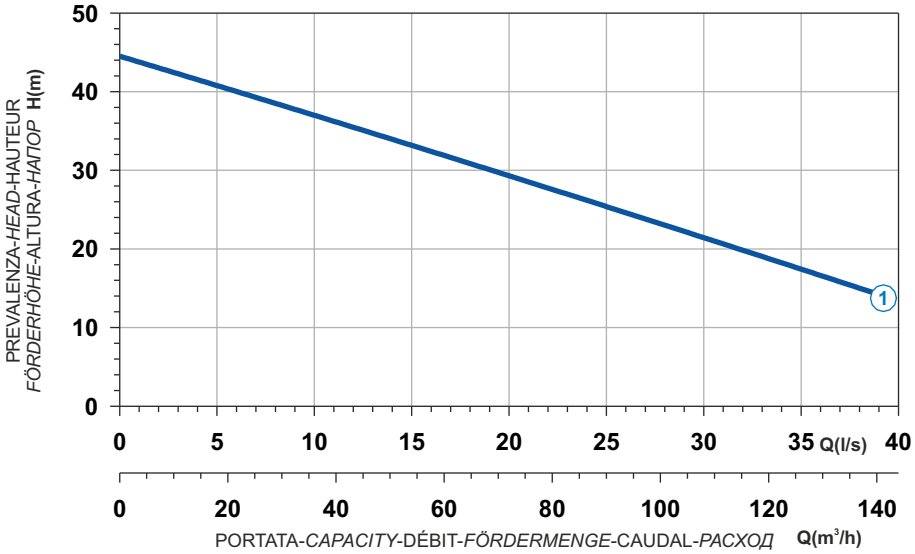

Power supply	3ph 400/690V 50Hz
R.P.M.	2850
Free passage (mm)	80
Discharge (mm)	DN 80
Weight (Kg)	320

Curve N°	Code	Type	MOTOR Rated power P2 (kW)	MOTOR Rated current I (A)	MOTOR Starting current Is (A)	ATEX code
1	7006850	**G216R3V1-M80AA2**	22,4	38,9	230	7009136

Dimensioni - *Dimensions* - Dimensions - *Abmessungen* - Dimensiones - *Габариты* (mm)

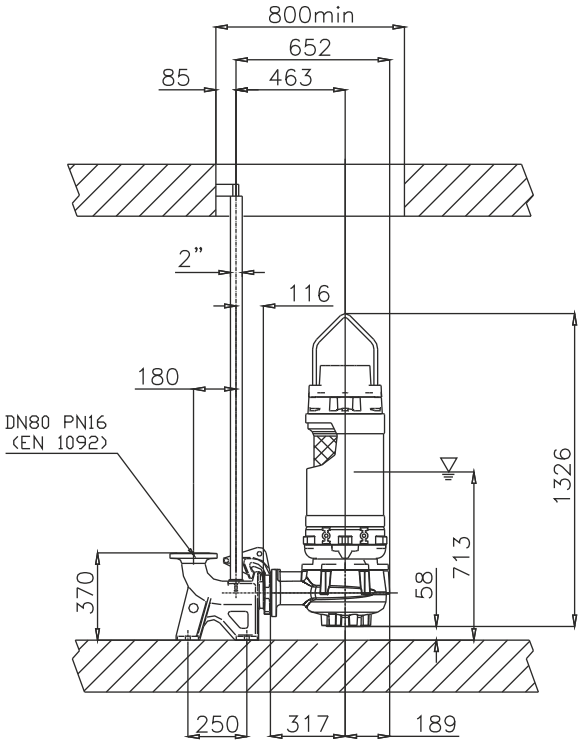

LIVELLO MINIMO DI SOMMERGIBILITÀ
MINIMUM SUBMERSIBLE LEVEL
NIVEAU MINIMUM D'IMMERSION
MINDESTWASSERSTAND
NIVEL SUMERGIBLE MÍNIMO
МИНИМАЛЬНАЯ ГЛУБИНА ПОГРУЖЕНИЯ

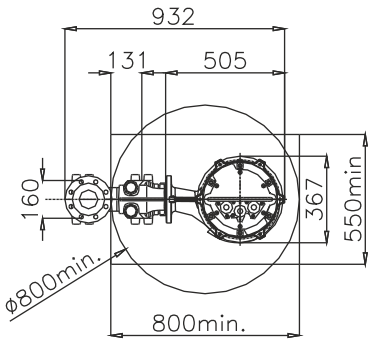

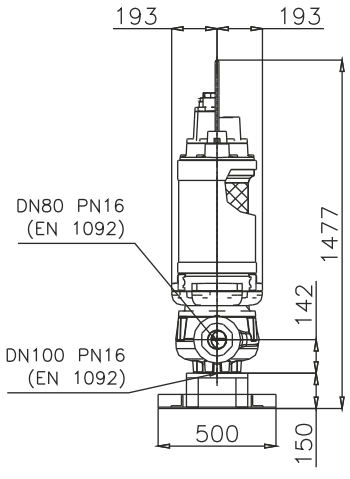

Versione disponibile con mantello di raffreddamento - *Type available also with cooling jacket*
Version disponible avec chemise de refroidissement - *Ausführung auch mit Kühlmantel lieferbar*
Disponible también con camisa de refrigeración - *Вариант доступен с рубашкой охлаждения*

Ghisa EN-GJL-250 | Cast Iron EN-GJL-250
Fonte EN-GJL-250 | Grauguss EN-GJL-250
Hierro fundido EN-GJL-250 | Чугун EN-GJL-250



V

Curva caratteristica - *Performance curve* - Courbe caractéristique *Kennlinie* - Curva característica - *Характеристическая кривая*

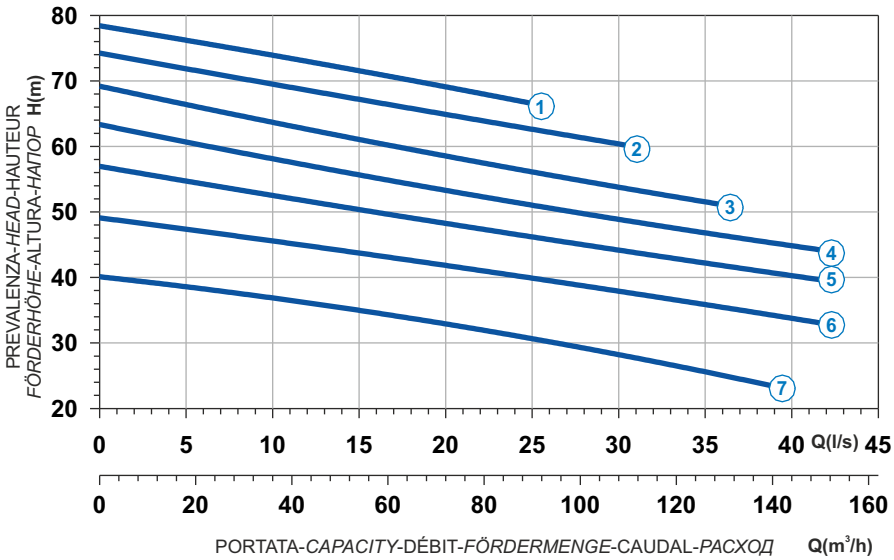

Curve N°	Code	Type	MOTOR Rated power P2 (kW)	MOTOR Rated current I (A)	MOTOR Starting current Is (A)	ATEX code
1	7001891	**G218R3V1-P86AA2**	52	90,1	532	7005975
2	7000926	**G218R3V2-P86AA2**	52	90,1	532	7005858
3	7001055	**G218R3V4-P86AA2**	52	90,1	532	7002936
4	7001011	**G218R3V3-P86AA2**	52	90,1	532	7001667
5	7001120	**G218R3V6-P86AA2**	45	78,3	462	7003348
6	7000941	**G218R3V7-P86AA2**	40,2	71	419	7004758
7	7000935	**G218R3V8-P86AA2**	35	61,8	365	7003299

Power supply	3ph 400/690V 50Hz
R.P.M.	2850
Free passage (mm)	86
Discharge (mm)	DN 100
Max Weight (Kg)	410

Dimensioni - *Dimensions* - Dimensions - *Abmessungen* - Dimensiones - *Габариты* (mm)

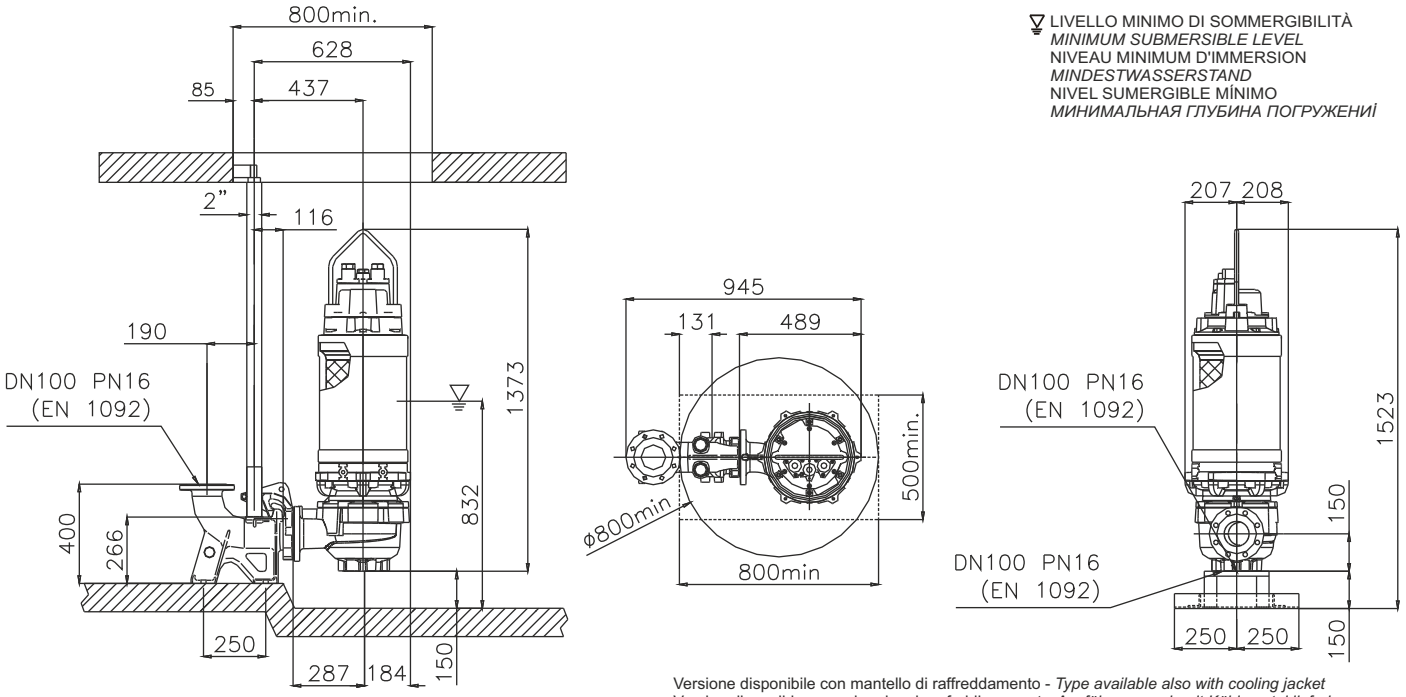

Versione disponibile con mantello di raffreddamento - *Type available also with cooling jacket*
Version disponible avec chemise de refroidissement - *Ausführung auch mit Kühlmantel lieferbar*
Disponible también con camisa de refrigeración - *Вариант доступен с рубашкой охлаждения*

1 Alberi rettificati nelle sedi dei cuscinetti e della tenuta, sovradimensionati rispetto ai parametri standard di utilizzo, equilibrati dinamicamente.
2 Motore Asincrono trifase a gabbia di scoiattolo, classe d'isolamento H(180°C). A secco, raffreddato dal liquido circostante. Grado di protezione IP68. Il motore, è progettato per lavoro continuo o intermittente, con un massimo squilibrio di tensione tra le fasi del 5%.
3 Cuscinetti sovradimensionati, radiali a sfere lubrificati a vita esenti da manutenzione.
4 Camera olio L'olio lubrifica e raffredda le tenute, ed emulsiona eventuali infiltrazioni di acqua.
La pompa è dotata di due sistemi di tenuta per il perfetto isolamento tra il motore elettrico e il liquido pompato.
Tenuta superiore: Ceramica/Grafite.
5 Tenuta inferiore: meccanica, carburo di silicio.
6 Le giranti sono progettate per garantire un elevato rendimento idraulico e bassi consumi energetici, hanno grandi passaggi dei vani interpalari e dei diffusori, minimo numero di pale, speciale profilazione dei bordi palari e della lingua taglia-acqua del diffusore, per evitare la cattura dei materiali filamentosi.

1 Shafts grided down in ball bearings and mechanical seals seats, over-dimensioned respect to standard parameters of use.
2 Motor asynchronous threephase squirrel cage type, insulation class H(180°C). Dry motor, cooled by surrounding liquid. Protection degree IP 68. The motor is projected for continuous or intermittent operation, with 5% maximum voltage unbalance between phases.
3 Ball bearings overdimensioned, life lubricated, maintenance free.
4 Oil chamber oil lubricates and cools the seals and emulsifies eventual water infiltrations.
This electric pump has two types of seals for a perfect insulation between the electric motor and the pumped liquid.
Upper seal: Ceramic/Graphite.
5 Lower seal: mechanical, silicon carbide.
6 Impellers are projected in order to guarantee and assure an high hydraulic efficiency and low power consumption, they have big inter-blades and diffuser free passages, minimum blades number, special blades design, especially diffusers' water-cutter blades designed to avoid filamentous materials catching

1 Les arbres rectifiés dans les sièges des roulements et de la garniture mécanique, surdimensionés par rapport aux paramètres standard d'utilisation, équilibrés dynamiquement.
2 Moteur asynchrone triphasé à cage d'écureuil, classe d'isolation H(180°C). À sec, refroidi par le liquide environnant. Degré de protection IP68. Le moteur est dessiné pour le service continu ou intermittent, régulièrement espacés et avec
3 Roulements surdimensionnés, radiaux, à sphères lubrifiées à vie, exemptes d'entretien.
4 Chambre huile L'huile lubrifie et refroidit les garnitures mécaniques et émulsionne les infiltrations d'eau éventuelles. Deux garnitures mécaniques assurent la parfaite isolation entre le moteur électrique et le liquide pompé.
Garniture supérieure: céramique/carbone.
5 Garniture inférieure: mécanique, carbure de silicium.
6 Les roues sont dessinées pour garantir un rendement hydraulique élevé et des basses consommations énergétiques, elles ont des grands passages libres, un nombre minimum de pales, un dessin spécial du profil des pales et de la langue taille-eaux, afin d'éviter d'encrasser la pompe par des filaments.

1 Welle Lagerung und Abdichtung durch überdimensionierte Wälzlager bzw. Dichtungsträger.
2 Motor Asynchroner Drehstrom-Käfigläufermotor, Isolationsklasse H (180°C). Trockener Motor, gekühlt durch Umgebungsflüssigkeit. Schutzart IP 68. Der Motor ist für kontinuierlichen oder intermittierenden Betrieb mit einer maximalen Spannungsunsymmetrie von 5 % zwischen den Phasen ausgelegt.
3 Wälzlager überdimensioniert, dauergeschmiert und wartungsfrei.
4 Ölkammer Öl schmiert und kühlt die Dichtungen und emulgiert bei evtl. Leckage.
Doppeltwirkendes Dichtsystem garantiert optimale Abdichtung zwischen Motor und Fördermedium
Obere Dichtung: Gleitringdichtung Kohle / Keramik.
5 Untere Dichtung: Gleitringdichtung Siliziumkarbid.
6 Laufrad konstruiert für max. hydraulischen Wirkungsgrad und geringer Leistungsaufnahme. Große Zwischenräume und totraumfreie Passagen, spezielle Schaufelformen und Diffusorkanäle sorgen für eine verstopfungsfreie Förderung.

1 Ejes rectificado en la base de los cojinetes y base de la mecánica, sobredimensionado respecto a los parámetros estándar de uso y equilibrados dinámicamente.
2 Motor asincrónico trifásico con jaula, aislamiento H(180°C). En seco, enfriado por el liquido. Grado de protección IP68. El motor, esta preparado para trabajar continuamente o intermitentemente, con un máximo desequilibrio de tensión entre las fases del 5%.
3 Cojinetes sobredimensionados, radiales y esferas lubrificados indefinidamente, sin necesidad de mantenimiento.
4 Cámara de aceite que lubrifica y enfría los precintos y emulsiona las eventuales infiltraciones de agua.
La bomba está dotada de dos sistemas de sellado para el perfecto aislamiento entre el motor eléctrico y el líquido bombeado.
Sellado/precintado superior: mecánica, grafito/cerámica.
5 Sellado/precintado inferior: mecánica, carburo y silicio.
6 Los impulsores han sido proyectados para garantizar una alta eficacia hidráulica y un bajo absorbimiento de energía , tienen grandes pasos libres entre las palas y en los difusores, numero mínimo de palas, perfil especial de los bordes de las palabras y del separador del flujo en el difusor, para evitar de coger los materiales filamentoso.

1 Валы, отшлифованные в местах посадки подшипников и уплотнения, рассчитанные с запасом относительно стандартных рабочих параметров, динамически отбалансированы.
2 Трехфазный Двигатель асинхронный трехфазный с короткозамкнутым ротором, класс изоляции H(180°C). Сухой двигатель, охлаждаемый окружающей жидкостью. Степень защиты IP 68. Двигатель рассчитан на непрерывную или повторно-кратковременную работу с асимметрией напряжения между фазами не более 5%.
3 Подшипники рассчитаны с запасом, радиального типа с шариками со смазкой на весь срок службы, не требующие тех. обслуживания.
4 Масляная камера служит для смазки и охлаждения прокладок, а также для эмульгирования просочившейся воды. Насос снабжен двумя системами герметизации для обеспечения идеальной изоляции между электродвигателем и перекачиваемой жидкостью.
Верхнее уплотнение: уплотнительное кольцо из NBR.
5 Нижнее уплотнение: механическое, карбид кремния.
6 Рабочие колеса спроектированы для обеспечения высокого гидравлического КПД и низкого энергопотребления. Они имеют большие проходы в зонах между лопастями и диффузорах, минимальное количество лопастей, специальный профиль кромок лопастей и язычок для разреза воды на диффузоре во избежание удержания волокнистых материалов.

V VORTEX

Elettropompe sommergibili vortice 6 pale 4/6 poli
Submersible electric pumps vortex 6 blades 4/6 poles
Electropompe submersible vortex 6 aubes 4/6 pôles
Tauchmotorpumpe mit Freistromlaufrad 6 Schaufeln, 4/6-polig
Bombas sumergibles vortex 6 alabes 4/6 polos
Погружные электронасосы Вихревые с 6 лопастями 4/6 полюсами



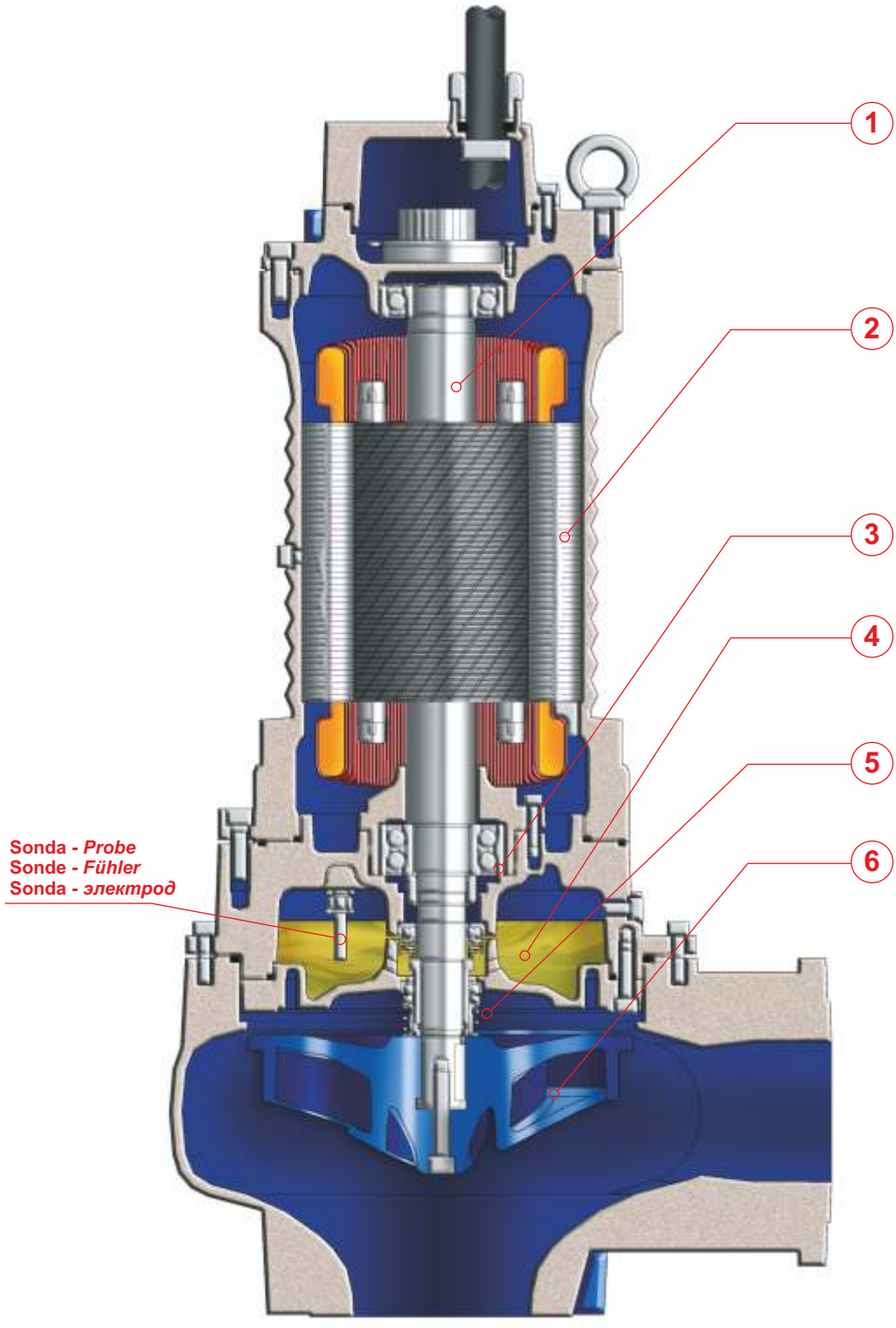

PREMIUM EFFICIENCY IE3 MOTOR

VORTEX V

IMPIEGHI
Le elettropompe sommergibili vortice sono utilizzate prevalentemente per il pompaggio di acque cariche e luride anche con corpi solidi e filamentosi in sospensione. In particolare per lo svuotamento di pozzi di raccolta liquami da fosse biologiche e pozzi di raccolta acque usate in genere, acque sporche non grigliate.

PARTICOLARITÀ COSTRUTTIVE
Elettropompe sommergibili di robusta e compatta costruzione, motori elettrici alloggiati in vano a tenuta stagna, collegati mediante alberi di lunghezze ridotte alle giranti situate in voluta tramite interposizione di camera olio tra parte idraulica e motore elettrico.

MATERIALI

Fusioni principali	Ghisa EN-GJL-250
Girante	Ghisa EN-GJL-250
Cavo elettrico	Neoprene H07RN/F
Albero	Acciaio inossidabile AISI 431 / Duplex
O-rings e paraolio	Nitrile
Bullonerie	Classe A4 - AISI316
Tenuta meccanica	Carburo di silicio / Carburo di silicio

APPLICATION
Submersible electric vortex pumps are used predominantly for pumping sewage water and suspended solid bodies. In particular for emptying sceptic tanks and for other civil or industrial applications.

CONSTRUCTION DATA
Submersible electric pumps, robust in construction, watertight electric motors accommodated in compartment, connected, by shafts of reduced lengths, to the impellers situated at the pump casing by the interposition of oil chamber between the hydraulic side and the electric motor.

MATERIALS

Motor housing	Cast iron EN-GJL-250
Impeller Spheroidal	Cast-iron EN-GJL-250
Electric cable	Neoprene H07RN/F
Shaft	Stainless Steel AISI 431 / Duplex
O-rings and lip seal	Nitrile
Bolts	A4 - AISI316 class
Mechanical seal	Silicon Carbide / Silicon Carbide

APPLICATIONS
Les pompes submersibles vortex sont utilisées principalement pour le pompage d'eaux chargées et d'eaux usées pouvant contenir des corps en suspensions. En particulier pour la vidange de puits de collecte d'eaux noires, d'eaux usées en générales et eaux sales non grillées.

PARTICULARITÉ DE CONSTRUCTION
Pompes submersibles robustes et compactes, moteurs électriques logés en enceinte étanche, reliés par des arbres de longueurs réduites aux roues, avec interposition d'une chambre à huile entre la partie hydraulique et le moteur électrique.

MATÉRIAUX

Moulures principales	Fonte EN-GJL-250
Roue	Fonte EN-GJL-250
Câble électrique	Néoprène H07RN/F
Arbre	Acier inoxydable AISI 431 / Duplex
O-ring et joints	Nitrile
vis	Classe A4 - AISI316
Garniture mécanique	Carb. de silicium / carbure de silicium

EINSATZBEREICHE
Tauchmotorpumpen mit Freistromlaufrad werden vorwiegend zur Förderung von Abwasser mit Schwebestoffen eingesetzt.
Speziell zur Entleerung von Fäkalientanks geeignet, für häusliche und industrielle Abwässer.

AUSFÜHRUNG
Robuste Tauchmotorpumpe mit wasserdichtem Motor, kompakte Bauart, Laufrad im Pumpengehäuse durch Ölkammer zum Motor getrennt.

WERKSTOFFE

Motorgehäuse	Grauguss EN-GJL-250
Laufrad	Grauguss EN-GJL-250
Anschlusskabel	Neoprene H07RN/F
Welle	Edelstahl AISI 431 / Duplex
Wellendichtring und O-Ringe	Nitril
Schrauben	Edelstahl A4 - AISI316
Gleitringdichtung	Siliziumkarbid / Siliziumkarbid

UTILIZACION
Las bombas sumergibles vortex se utilizan principalmente para bombear aguas muy sucias o con filamentos en suspensión. Particularmente para vaciar pozos de líquidos varios, de fosas biológicas y pozos de recogida de aguas usadas, i en general aguas no filtradas.

DIFERENCIAS PRINCIPALES
Son bombas sumergibles de robusta y compacta construcción, motores eléctricos situados en compartimento separado, conectadas mediante ejes cortos con los impulsores interpuestos con una cámara de aceite entre la parte hidráulica i el motor eléctrico.

MATERIALES

Aleaciones principales	Hierro Fundido EN-GJL-250
Impulsor (turbina)	Hierro Fundido EN-GJL-250
Cable eléctrico	Neopreno H07RN/F
Eje	Acero inoxidable AISI 431 / Duplex
Anillo de sellados y O-Rings	Nitrilo
Tornillos	Clase A4 - AISI316
Sello mecánico	Carburo de silicio / Carburo de silicio

ОБЛАСТЬ ПРИМЕНЕНИЯ
Вихревые погружные электронасосы используются, в основном, для перекачки средне- и сильнозагрязненной воды, в т. ч. с содержанием твердых взвешенных частиц и/или волокнистых материалов. В частности, для опорожнения канализационных ям и накопительных емкостей, для перекачки нефильтрованных сточных жидкостей.

КОНСТРУКЦИОННЫЕ ОСОБЕННОСТИ
Погружные электронасосы с прочной и компактной конструкцией. Электродвигатели размещены в секции с герметичным уплотнением и соединены через валы небольшой длины с рабочими колесами, расположенными в гидравлической камере. Валы проходят через масляную камеру между гидравликой и электродвигателем.

МАТЕРИАЛЫ

Основные литые компоненты	Чугун EN-GJL-250
Рабочее колесо	Чугун EN-GJL-250
Электрокабель	Неопрен H07RN/F
Вал	Нержавеющая сталь AISI431/Дуплекс
Уплот. кольца и манжета	Нитрил
Винты	Класс A4 - AISI316
Мех. уплотнение	Карбид кремния/Карбид кремния.

V VORTEX

Elettropompe sommergibili vortice 6 pale 4/6 poli
Submersible electric pumps vortex 6 blades 4/6 poles
Electropompe submersible vortex 6 aubes 4/6 pôles
Tauchmotorpumpe mit Freistromlaufrad 6 Schaufeln, 4/6-polig
Bombas sumergibles vortex 6 alabes 4/6 polos
Погружные электронасосы Вихревые с 6 лопастями 4/6 полюсами



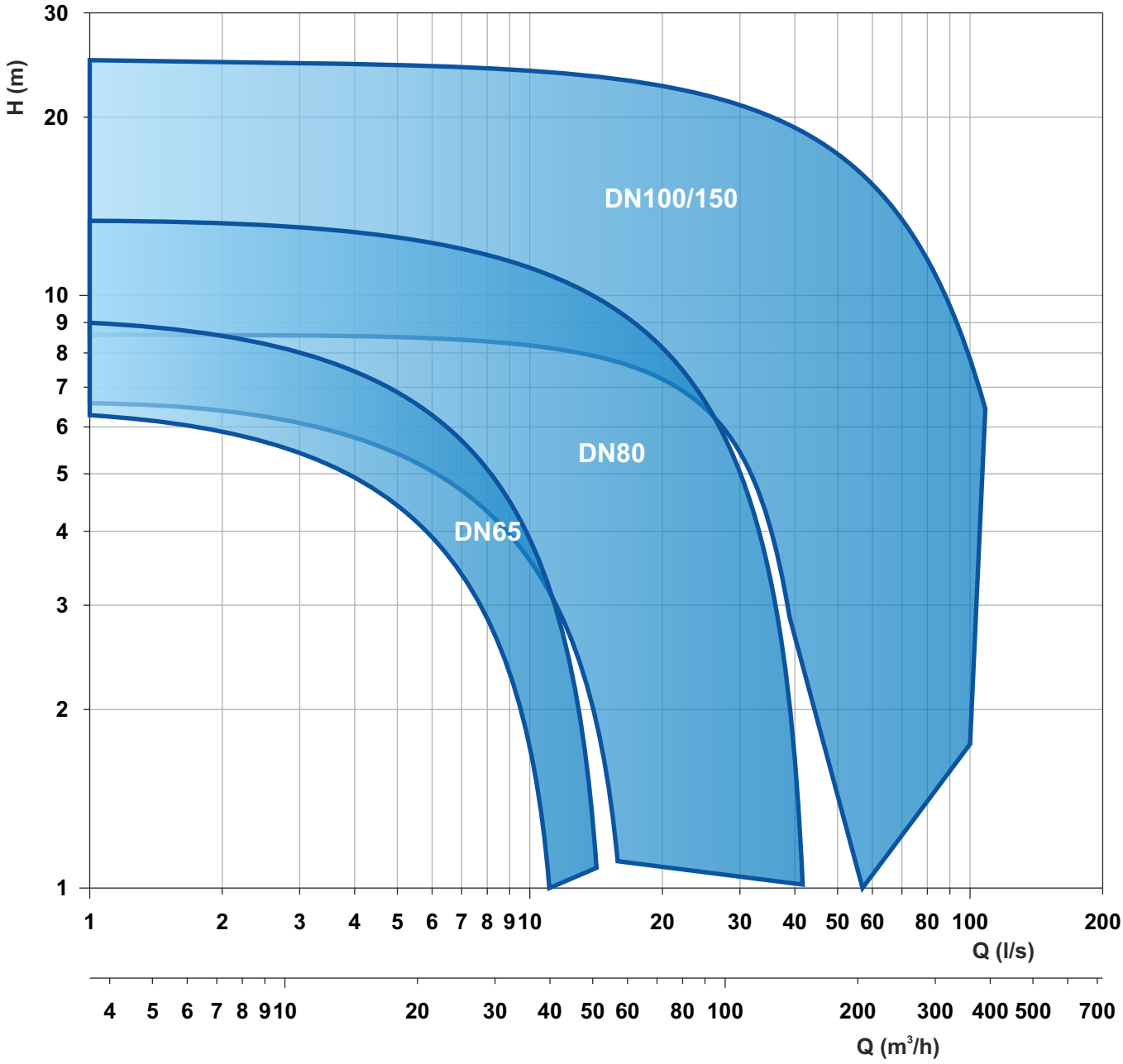

Le schede tecniche sono disponibili al sito www.faggiolatipumps.com
Technical data sheets are available on our web site www.faggiolatipumps.com
Les fiches techniques sont disponibles sur notre site web www.faggiolatipumps.com
Technische Datenblätter finden Sie auf unserer Internetseite www.faggiolatipumps.com
Las hojas de datos técnicas están disponibles en nuestro web site www.faggiolatipumps.com
Технические спецификации доступны на веб-сайте www.faggiolatipumps.com





Ghisa EN-GJL-250 | Cast Iron EN-GJL-250
Fonte EN-GJL-250 | Grauguss EN-GJL-250
Hierro fundido EN-GJL-250 | Чугун EN-GJL-250

Curva caratteristica - *Performance curve* - Courbe caractéristique
Kennlinie* - Curva característica - *Характеристическая кривая

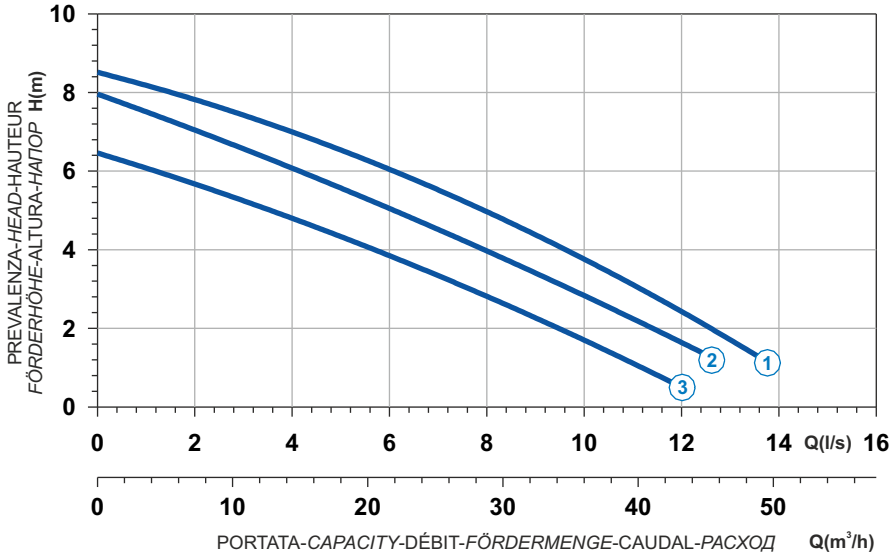

Power supply	1ph 230V 50Hz
R.P.M.	1450
Free passage (mm)	50
Discharge (mm)	DN 65
Max Weight (Kg)	43

Curve N°	Code	Type	MOTOR Rated power P2 (kW)	MOTOR Rated current I (A)	MOTOR Starting current Is (A)	ATEX code
1	7002285	**G471M6V1-L50AB1**	1,6	9,2	46	7002822
2	7002286	**G471M6V2-L50AB1**	1,4	8,1	40,5	7002823
3	7002287	**G471M6V3-L50AB1**	1,2	6,9	34,5	7002824

Dimensioni - *Dimensions* - Dimensions - *Abmessungen* - Dimensiones - *Габариты* (mm)

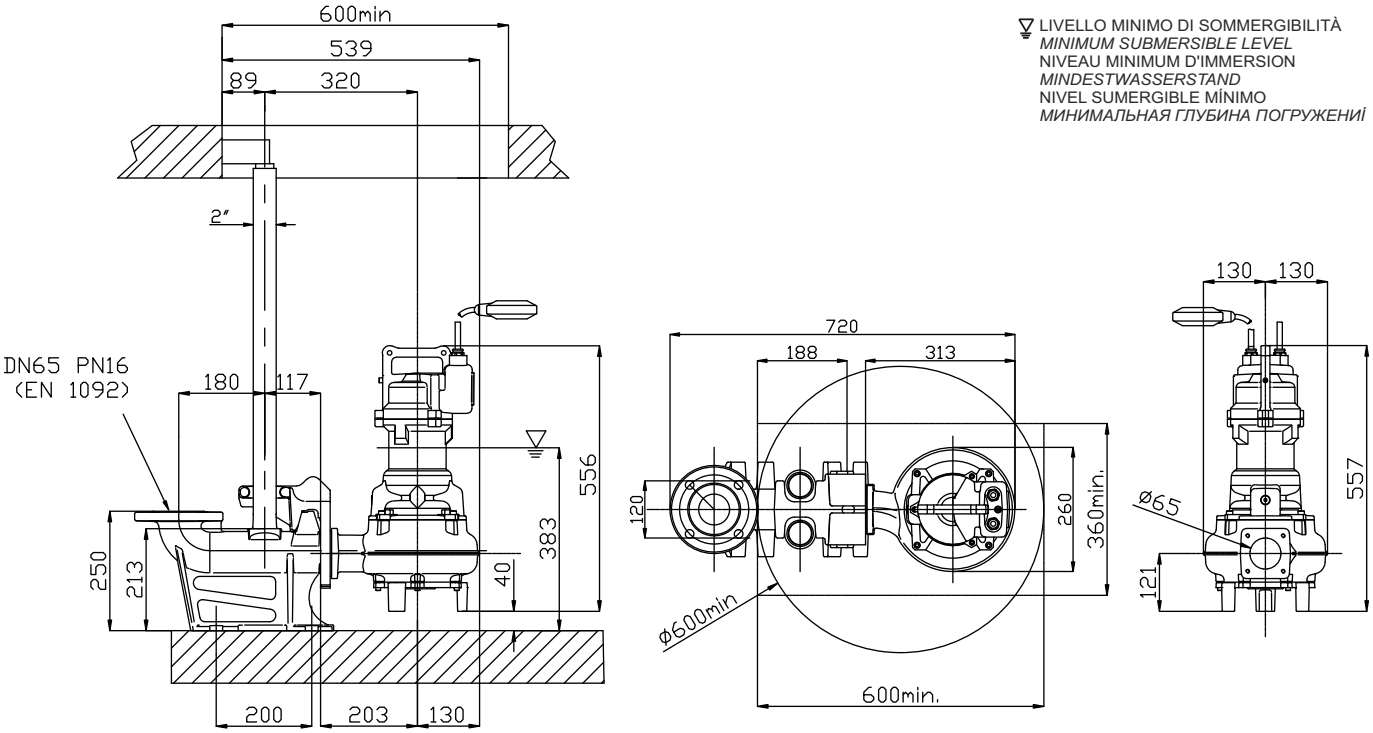

Ghisa EN-GJL-250
Fonte EN-GJL-250
Hierro fundido EN-GJL-250
Cast Iron EN-GJL-250
Grauguss EN-GJL-250
Чугун EN-GJL-250



Curva caratteristica - *Performance curve* - Courbe caractéristique
Kennlinie* - Curva característica - *Характеристическая кривая

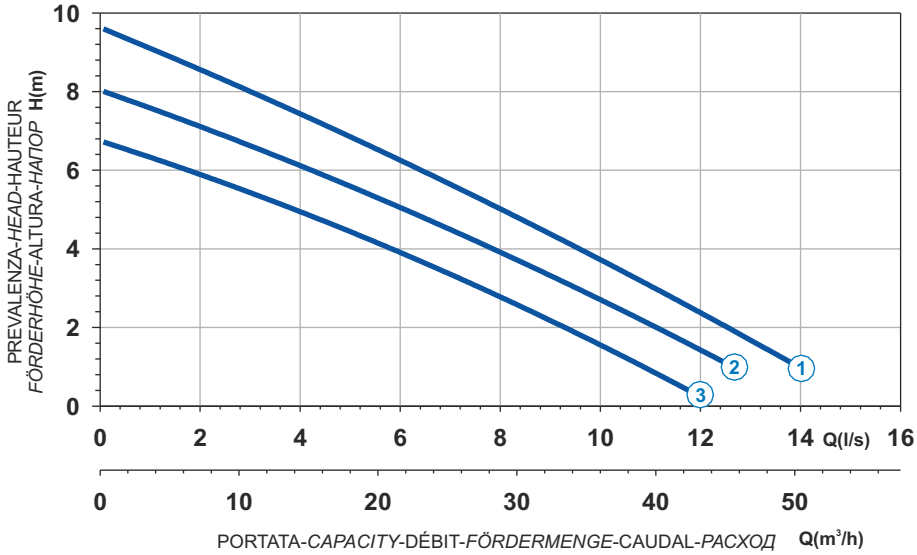

Curve N°	Code	Type	MOTOR Rated power P2 (kW)	MOTOR Rated current I (A)	MOTOR Starting current Is (A)	ATEX code
1	7002047	**G471T6V1-L50AA0**	1,6	3,1	14	7002702
2	7002048	**G471T6V2-L50AA0**	1,6	3,1	14	7003843
3	7002049	**G471T6V3-L50AA0**	1,1	2,4	10,8	7002811

Power supply	3ph 400V 50Hz
R.P.M.	1450
Free passage (mm)	50
Discharge (mm)	DN 65
Max Weight (Kg)	42

Dimensioni - *Dimensions* - Dimensions - *Abmessungen* - Dimensiones - *Габариты* (mm)

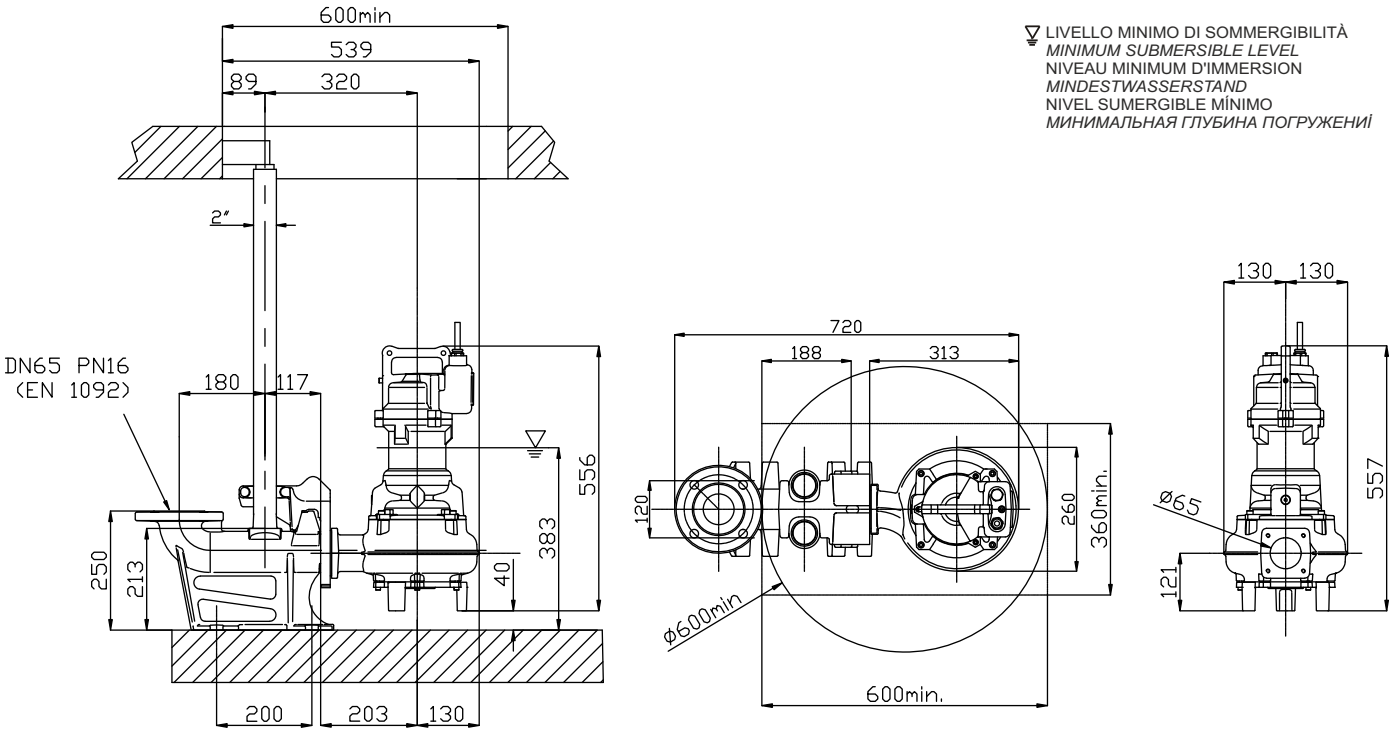





Ghisa EN-GJL-250 | Cast Iron EN-GJL-250
Fonte EN-GJL-250 | Grauguss EN-GJL-250
Hierro fundido EN-GJL-250 | Чугун EN-GJL-250

Curva caratteristica - *Performance curve* - Courbe caractéristique
Kennlinie* - Curva característica - *Характеристическая кривая

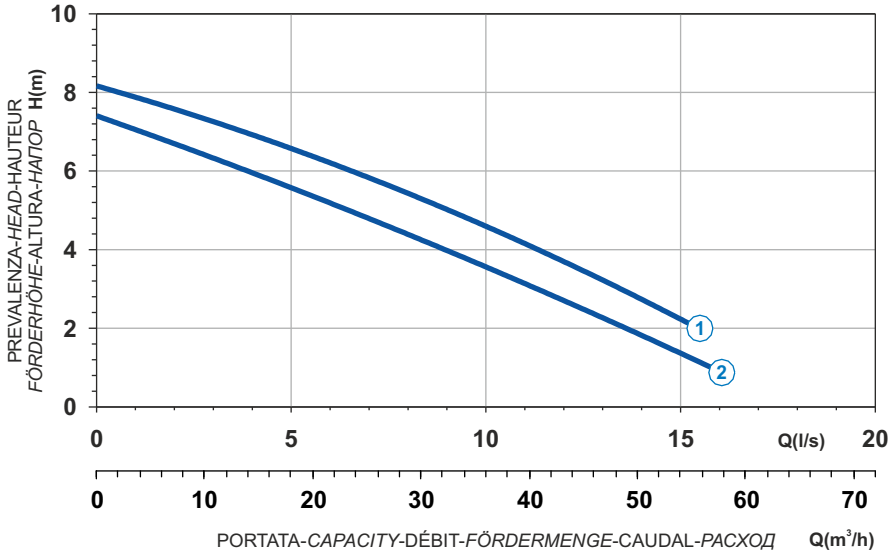

Power supply	1ph 230V 50Hz
R.P.M.	1450
Free passage (mm)	50
Discharge (mm)	DN 80
Max Weight (Kg)	46

Curve N°	Code	Type	MOTOR Rated power P2 (kW)	MOTOR Rated current I (A)	MOTOR Starting current Is (A)	ATEX code
1	7005430	**G471M6V1-M50AB1**	1,6	9,2	46	7005821
2	7005431	**G471M6V2-M50AB1**	1,4	8,1	40,5	7005682

Dimensioni - *Dimensions* - Dimensions - *Abmessungen* - Dimensiones - *Габариты* (mm)

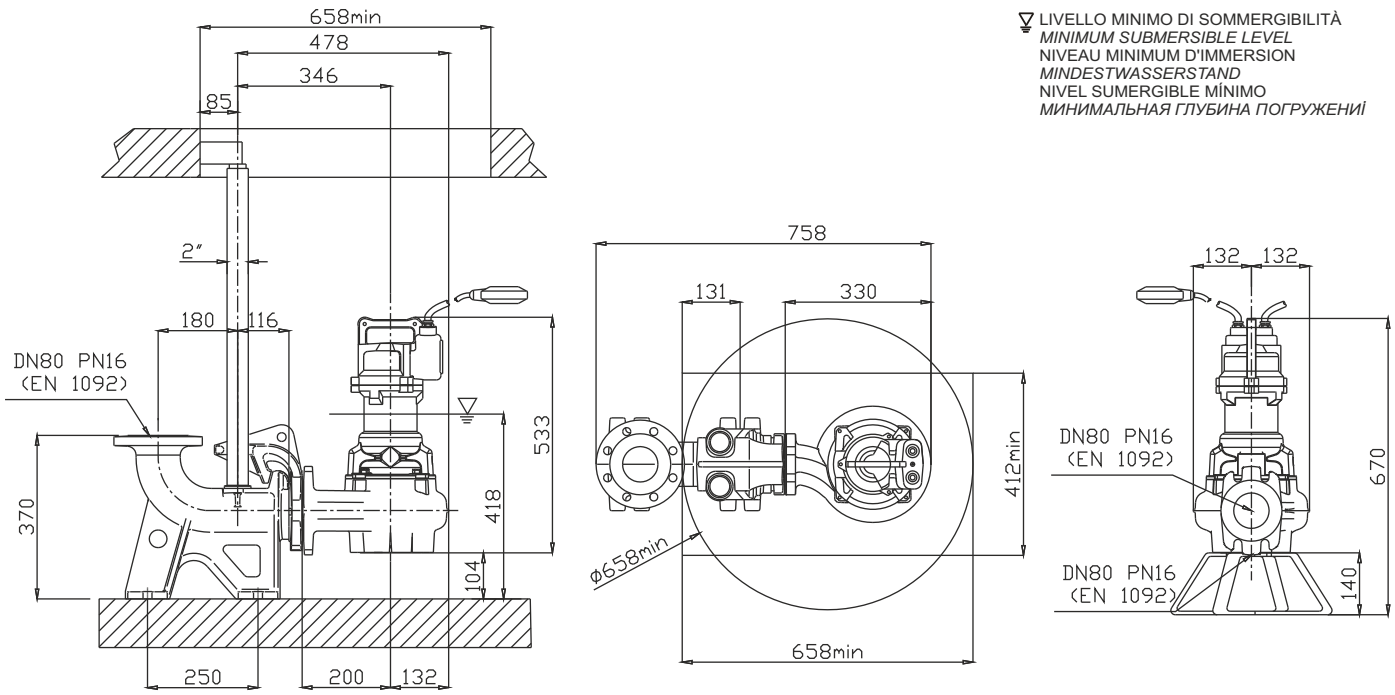

V

Ghisa EN-GJL-250
Fonte EN-GJL-250
Hierro fundido EN-GJL-250
Cast Iron EN-GJL-250
Grauguss EN-GJL-250
Чугун EN-GJL-250

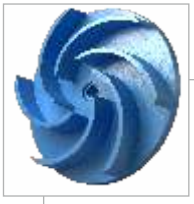

Curva caratteristica - *Performance curve* - Courbe caractéristique
Kennlinie* - Curva característica - *Характеристическая кривая

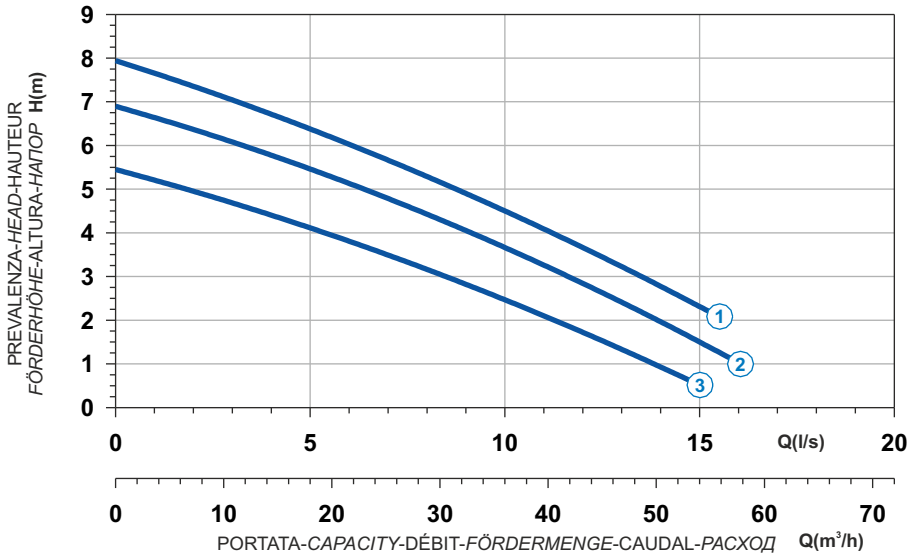

Curve N°	Code	Type	MOTOR Rated power P2 (kW)	MOTOR Rated current I (A)	MOTOR Starting current Is (A)	ATEX code
1	7005289	**G471T6V1-M50AA0**	1,6	3,1	14	7005836
2	7005429	**G471T6V2-M50AA0**	1,4	2,7	12,2	7005648
3	7005396	**G471T6V3-M50AA0**	1,1	2,4	10,8	7001869

Power supply	3ph 400V 50Hz
R.P.M.	1450
Free passage (mm)	50
Discharge (mm)	DN 80
Max Weight (Kg)	45

Dimensioni - *Dimensions* - Dimensions - *Abmessungen* - Dimensiones - *Габариты* (mm)

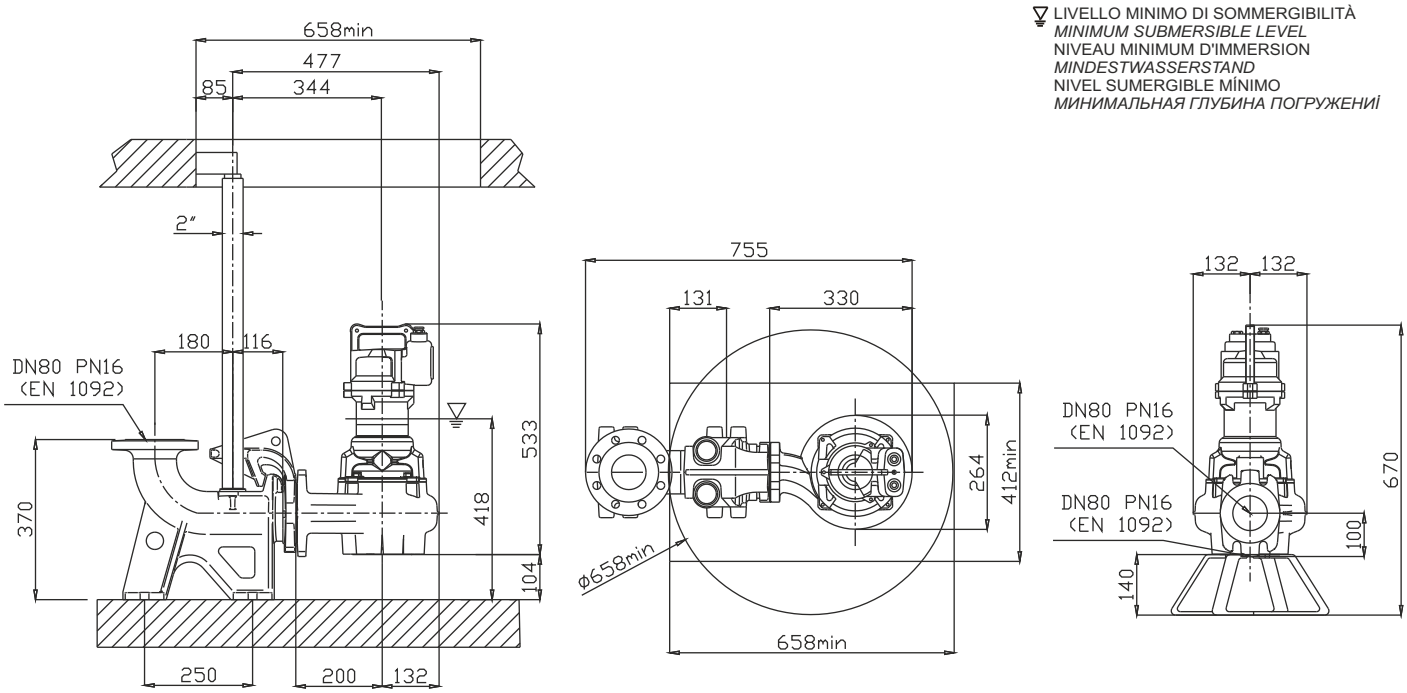





Ghisa EN-GJL-250 | Cast Iron EN-GJL-250
Fonte EN-GJL-250 | Grauguss EN-GJL-250
Hierro fundido EN-GJL-250 | Чугун EN-GJL-250

Curva caratteristica - *Performance curve* - Courbe caractéristique
Kennlinie* - Curva característica - *Характеристическая кривая

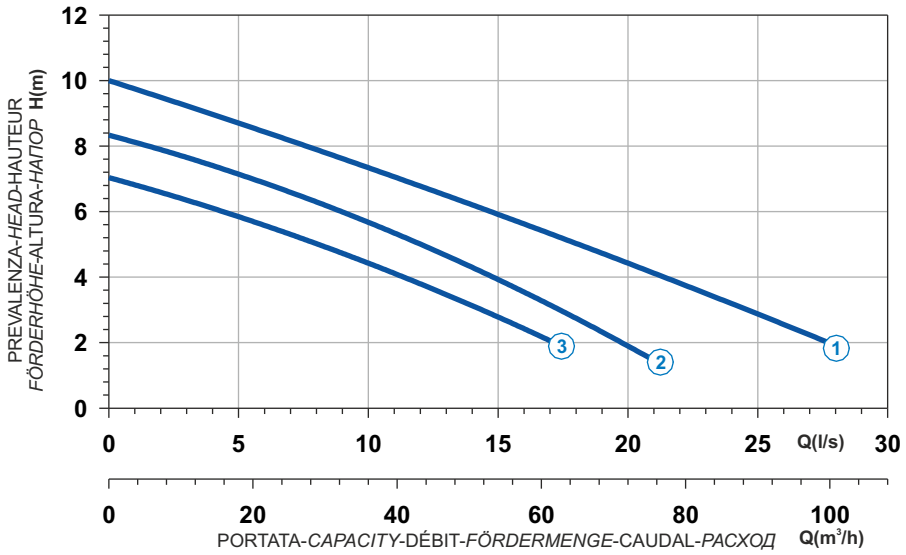

Power supply	3ph 400V 50Hz
R.P.M.	1450
Free passage (mm)	64
Discharge (mm)	DN 80
Max Weight (Kg)	64

Curve N°	Code	Type	MOTOR Rated power P2 (kW)	MOTOR Rated current I (A)	MOTOR Starting current Is (A)	ATEX code
1	7002013	**G409T6V1-M64AA0**	3,2	6,2	27,9	7002794
2	7005119	**G409T6V3-M64AA0**	2,3	4,4	19,8	7001022
3	7001079	**G409T6V5-M64AA0**	1,9	3,7	16,7	7001870

Dimensioni - *Dimensions* - Dimensions - *Abmessungen* - Dimensiones - *Габариты* (mm)

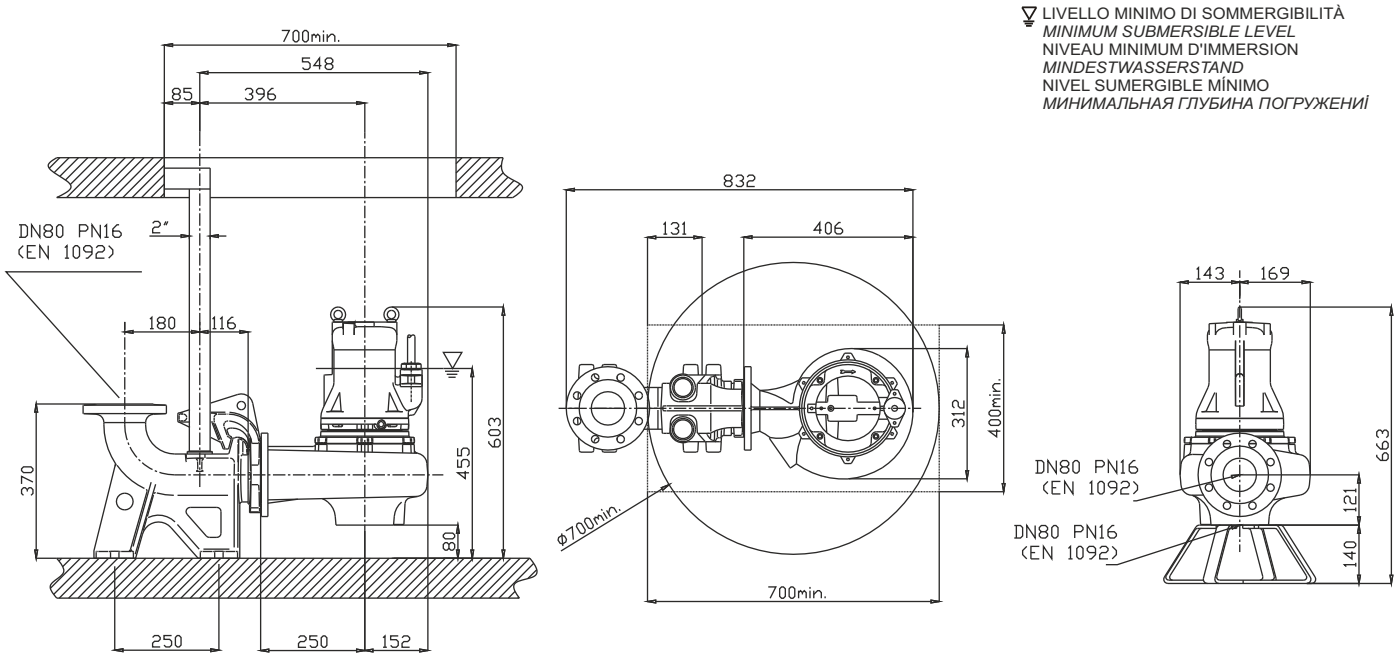

Ghisa EN-GJL-250
Fonte EN-GJL-250
Hierro fundido EN-GJL-250
Cast Iron EN-GJL-250
Grauguss EN-GJL-250
Чугун EN-GJL-250





Curva caratteristica - *Performance curve* - Courbe caractéristique
Kennlinie* - Curva característica - *Характеристическая кривая

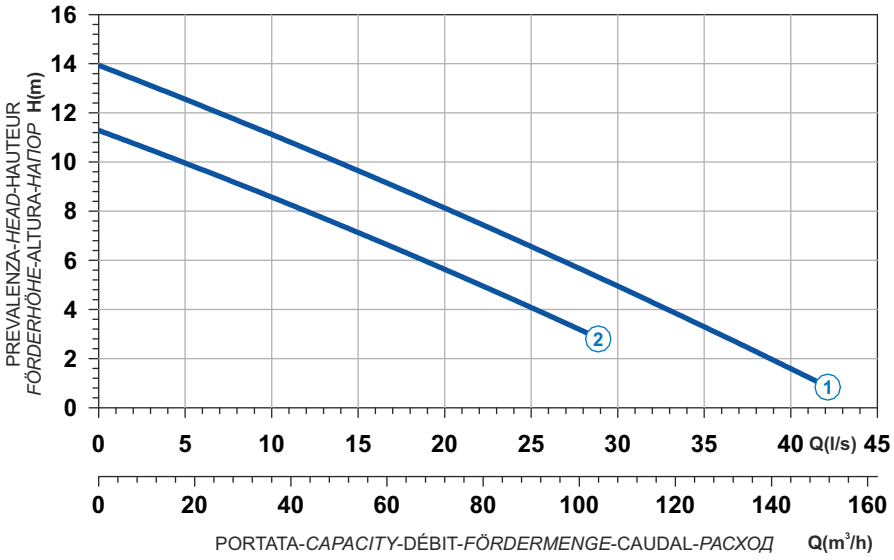

Curve N°	Code	Type	MOTOR Rated power P2 (kW)	MOTOR Rated current I (A)	MOTOR Starting current Is (A)	ATEX code
1	7002016	**G410R6V1-M64AA2**	4,9	9,9	49,5	7008203
2	7007908	**G410R6V2-M64AA2**	3,5	6,8	30,6	7002765

Power supply	3ph 400/690V 50Hz
R.P.M.	1450
Free passage (mm)	64
Discharge (mm)	DN 80
Max Weight (Kg)	79

Dimensioni - *Dimensions* - Dimensions - *Abmessungen* - Dimensiones - *Габариты* (mm)

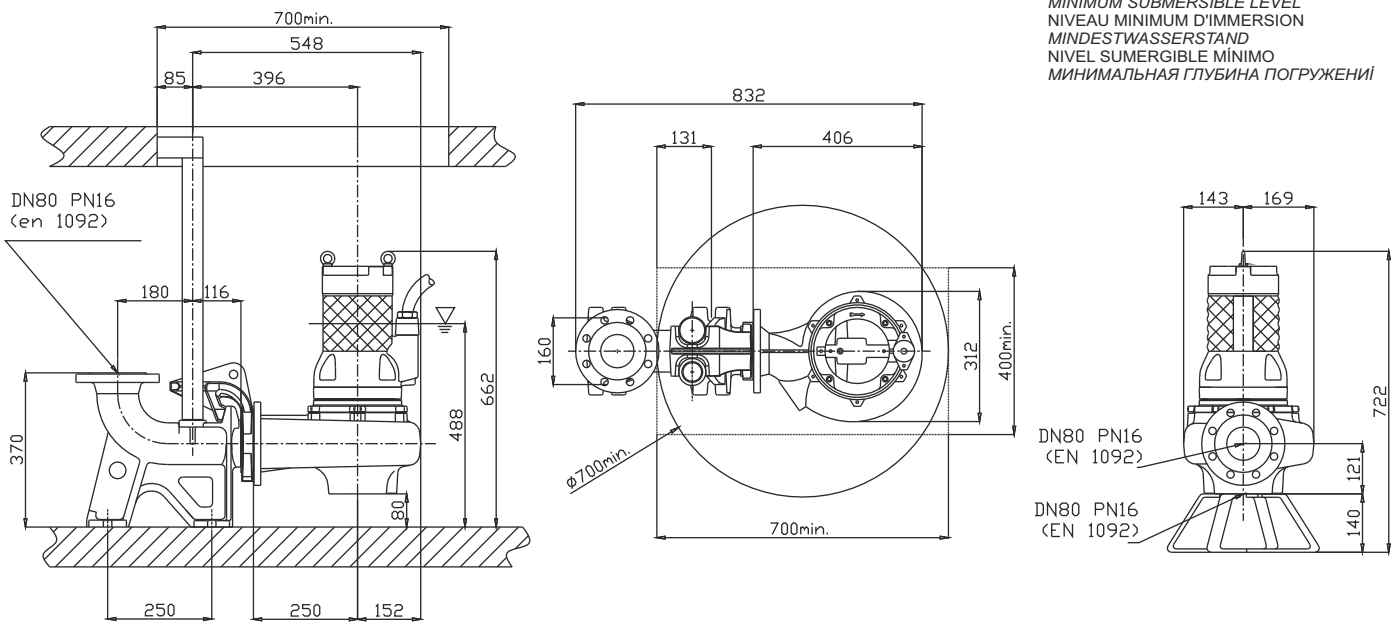





Ghisa EN-GJL-250 | Cast Iron EN-GJL-250
Fonte EN-GJL-250 | Grauguss EN-GJL-250
Hierro fundido EN-GJL-250 | Чугун EN-GJL-250

Curva caratteristica - *Performance curve* - Courbe caractéristique
Kennlinie* - Curva característica - *Характеристическая кривая

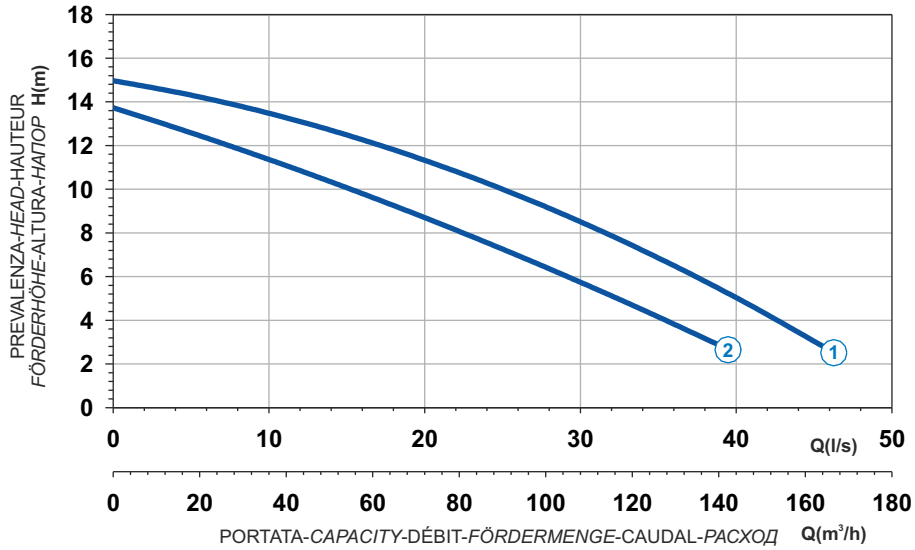

Power supply	3ph 400/690V 50Hz
R.P.M.	1450
Free passage (mm)	70x90
Discharge (mm)	DN 100
Max Weight (Kg)	165

Curve N°	Code	Type	MOTOR			ATEX code
			Rated power P2 (kW)	Rated current I (A)	Starting current Is (A)	
1	7006377	**G411R6V1-P90AA2**	7,5	14,3	84,4	7007500
2	7006378	**G411R6V2-P90AA2**	6	11,5	67,9	7007501

Dimensioni - *Dimensions* - Dimensions - *Abmessungen* - Dimensiones - *Габариты* (mm)

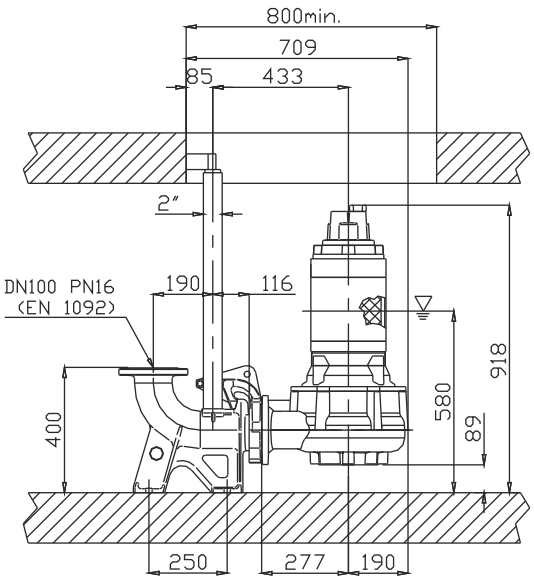

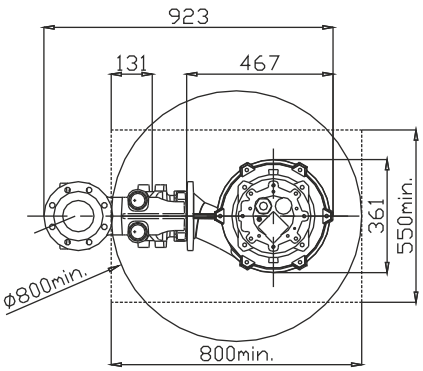

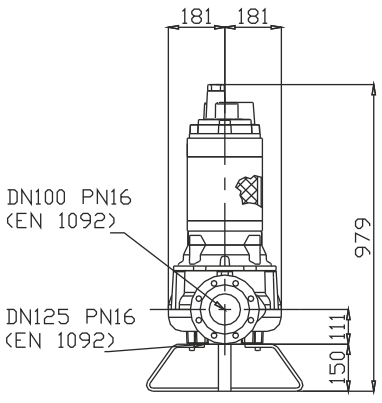

LIVELLO MINIMO DI SOMMERGIBILITÀ
MINIMUM SUBMERSIBLE LEVEL
NIVEAU MINIMUM D'IMMERSION
MINDESTWASSERSTAND
NIVEL SUMERGIBLE MÍNIMO
МИНИМАЛЬНАЯ ГЛУБИНА ПОГРУЖЕНИЇ

Versione disponibile con mantello di raffreddamento - *Type available also with cooling jacket*
Version disponible avec chemise de refroidissement - *Ausführung auch mit Kühlmantel lieferbar*
Disponible también con camisa de refrigeración - *Вариант доступен с рубашкой охлаждения*

V

Ghisa EN-GJL-250
Fonte EN-GJL-250
Hierro fundido EN-GJL-250
Cast Iron EN-GJL-250
Grauguss EN-GJL-250
Чугун EN-GJL-250





Curva caratteristica - *Performance curve* - Courbe caractéristique
Kennlinie* - Curva característica - *Характеристическая кривая

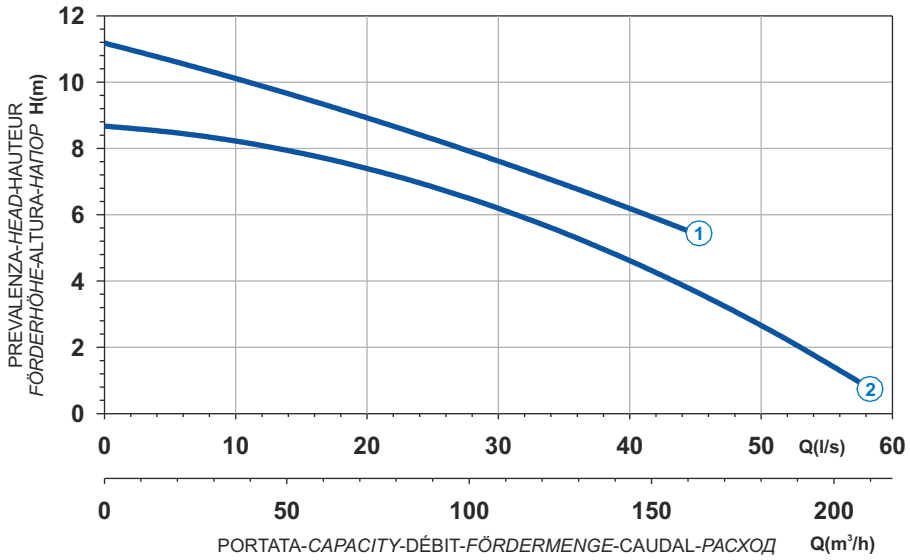

Curve N°	Code	Type	MOTOR Rated power P2 (kW)	MOTOR Rated current I (A)	MOTOR Starting current Is (A)	ATEX code
1	7002253	**G611R6V1-P80AA2**	6,5	13	76,7	7007504
2	7004980	**G611R6V2-P80AA2**	5,2	10,4	61,4	7007503

Power supply	3ph 400/690V 50Hz
R.P.M.	950
Free passage (mm)	80
Discharge (mm)	DN 100
Weight (Kg)	170

Dimensioni - *Dimensions* - Dimensions - *Abmessungen* - Dimensiones - *Габариты* (mm)

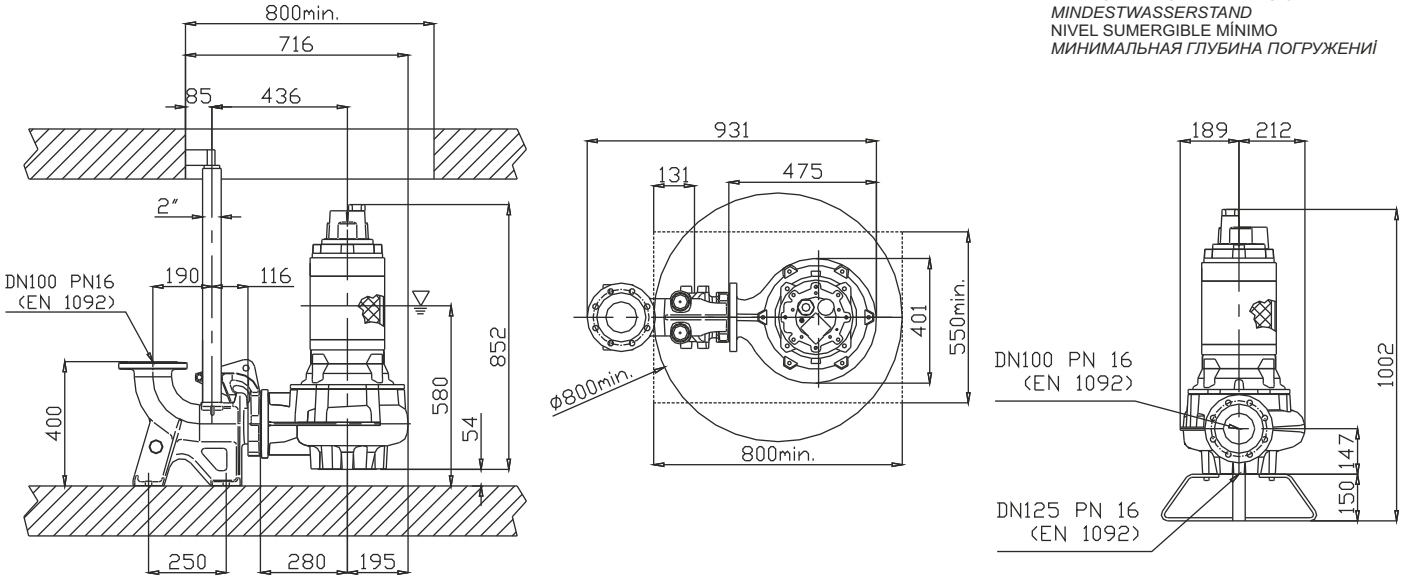

Versione disponibile con mantello di raffreddamento - *Type available also with cooling jacket*
Version disponible avec chemise de refroidissement - *Ausführung auch mit Kühlmantel lieferbar*
Disponible también con camisa de refrigeración - *Вариант доступен с рубашкой охлаждения*





Ghisa EN-GJL-250 | Cast Iron EN-GJL-250
Fonte EN-GJL-250 | Grauguss EN-GJL-250
Hierro fundido EN-GJL-250 | Чугун EN-GJL-250

Curva caratteristica - *Performance curve* - Courbe caractéristique
Kennlinie* - Curva característica - *Характеристическая кривая

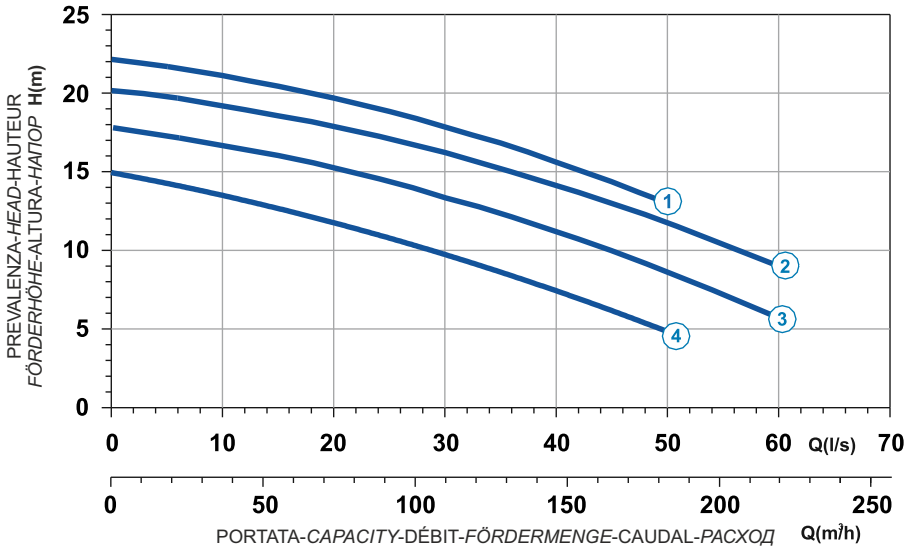

Power supply	3ph 400/690V 50Hz
R.P.M.	1450
Free passage (mm)	80
Discharge (mm)	DN 100
Max Weight (Kg)	205

Curve N°	Code	Type	MOTOR Rated power P2 (kW)	MOTOR Rated current I (A)	MOTOR Starting current Is (A)	ATEX code
1	7003354	**G413R6V6-P80AA2**	14,4	26,7	157,5	-
2	7000189	**G413R6V1-P80AA2**	14,4	26,7	157,5	7007474
3	7001145	**G413R6V2-P80AA2**	11,6	21,6	127,4	7007390
4	7001166	**G413R6V3-P80AA2**	10	19	112	7007487

Dimensioni - *Dimensions* - Dimensions - *Abmessungen* - Dimensiones - *Габариты* (mm)

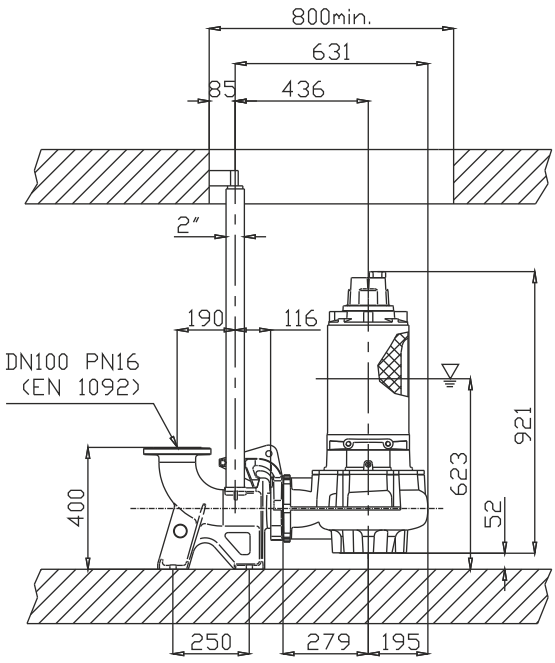

LIVELLO MINIMO DI SOMMERGIBILITÀ
MINIMUM SUBMERSIBLE LEVEL
NIVEAU MINIMUM D'IMMERSION
MINDESTWASSERSTAND
NIVEL SUMERGIBLE MÍNIMO
МИНИМАЛЬНАЯ ГЛУБИНА ПОГРУЖЕНИЯ

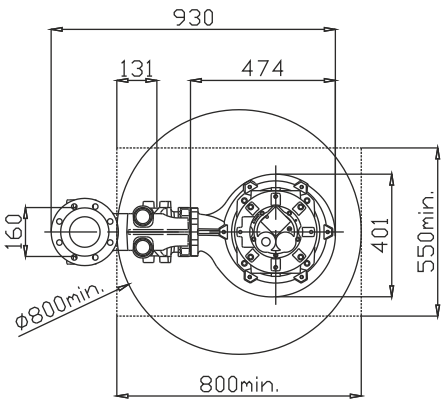

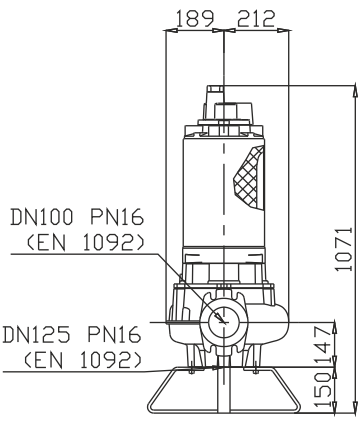

Versione disponibile con mantello di raffreddamento - *Type available also with cooling jacket*
Version disponible avec chemise de refroidissement - *Ausführung auch mit Kühlmantel lieferbar*
Disponible también con camisa de refrigeración - *Вариант доступен с рубашкой охлаждения*

V

Ghisa EN-GJL-250
Fonte EN-GJL-250
Hierro fundido EN-GJL-250
Cast Iron EN-GJL-250
Grauguss EN-GJL-250
Чугун EN-GJL-250



Curva caratteristica - *Performance curve* - Courbe caractéristique *Kennlinie* - Curva característica - *Характеристическая кривая*

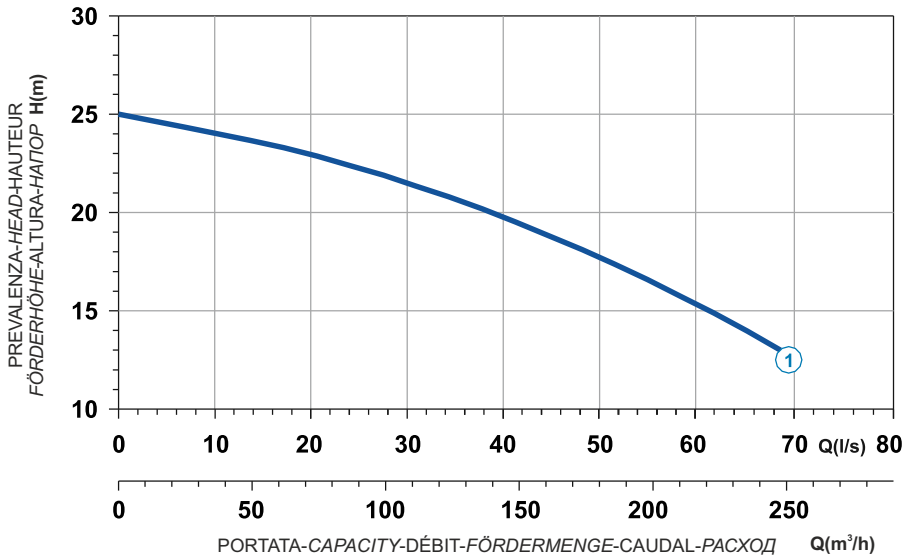



Curve N°	Code	Type	MOTOR Rated power P2 (kW)	MOTOR Rated current I (A)	MOTOR Starting current Is (A)	ATEX code
1	7006001	**G416R6V1-P80AA2**	23	42,2	249	7006773

Power supply	3ph 400/690V 50Hz
R.P.M.	1450
Free passage (mm)	80
Discharge (mm)	DN 100
Max Weight (Kg)	325

Dimensioni - *Dimensions* - Dimensions - *Abmessungen* - Dimensiones - *Габариты* (mm)

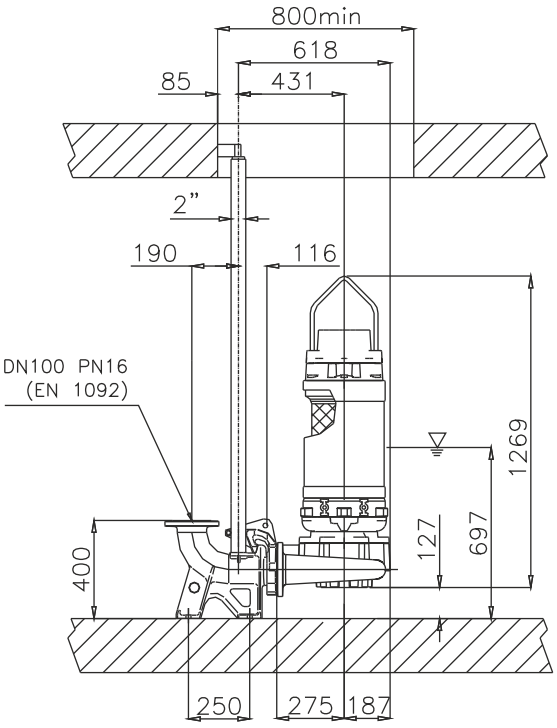

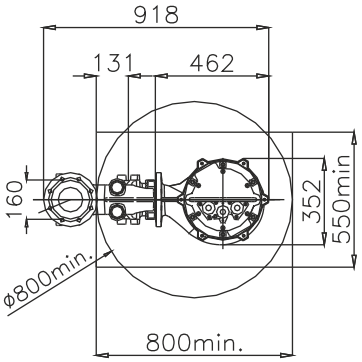

LIVELLO MINIMO DI SOMMERGIBILITÀ
MINIMUM SUBMERSIBLE LEVEL
NIVEAU MINIMUM D'IMMERSION
MINDESTWASSERSTAND
NIVEL SUMERGIBLE MÍNIMO
МИНИМАЛЬНАЯ ГЛУБИНА ПОГРУЖЕНИЯ

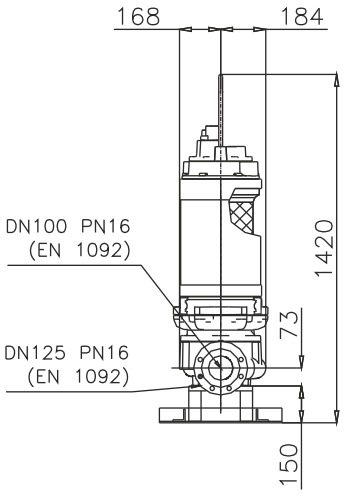

Versione disponibile con mantello di raffreddamento - *Type available also with cooling jacket*
Version disponible avec chemise de refroidissement - *Ausführung auch mit Kühlmantel lieferbar*
Disponible también con camisa de refrigeración - *Вариант доступен с рубашкой охлаждения*



Ghisa EN-GJL-250 | Cast Iron EN-GJL-250
Fonte EN-GJL-250 | Grauguss EN-GJL-250
Hierro fundido EN-GJL-250 | Чугун EN-GJL-250

Curva caratteristica - *Performance curve* - Courbe caractéristique
Kennlinie* - Curva característica - *Характеристическая кривая

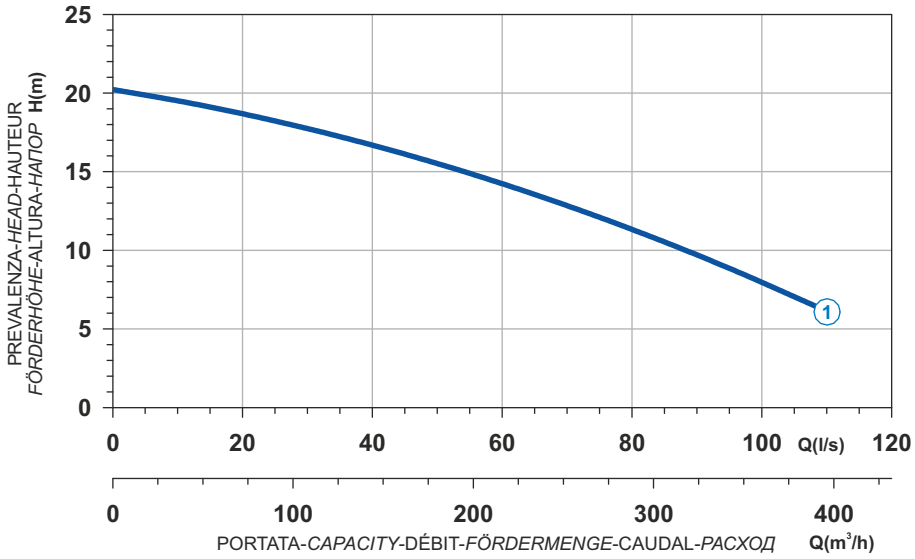

Power supply	3ph 400/690V 50Hz
R.P.M.	1450
Free passage (mm)	100
Discharge (mm)	DN 150
Max Weight (Kg)	355

Curve N°	Code	Type	MOTOR Rated power P2 (kW)	MOTOR Rated current I (A)	MOTOR Starting current Is (A)	ATEX code
1	7005168	**G416R6V1-S100AA2**	27	49,6	293	7006285

Dimensioni - *Dimensions* - Dimensions - *Abmessungen* - Dimensiones - *Габариты* (mm)

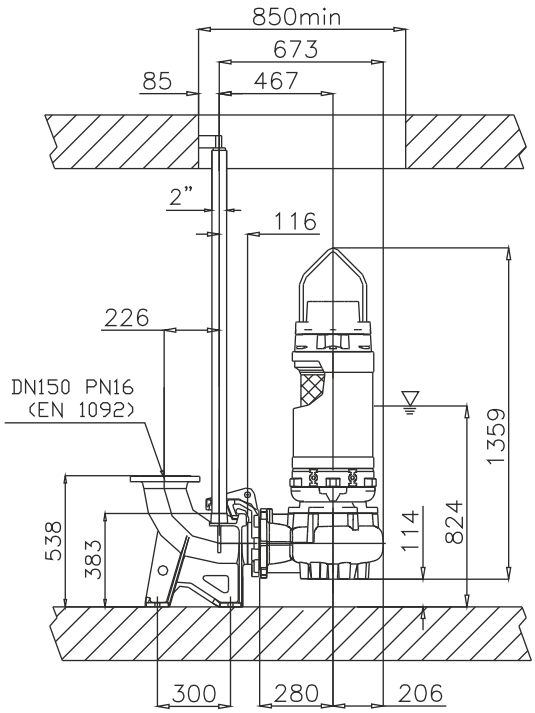

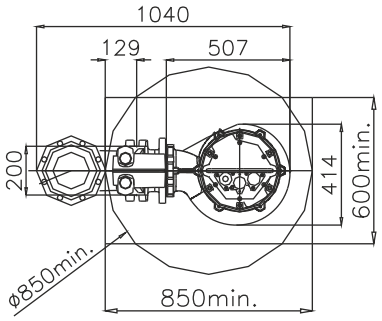

LIVELLO MINIMO DI SOMMERGIBILITÀ
MINIMUM SUBMERSIBLE LEVEL
NIVEAU MINIMUM D'IMMERSION
MINDESTWASSERSTAND
NIVEL SUMERGIBLE MÍNIMO
МИНИМАЛЬНАЯ ГЛУБИНА ПОГРУЖЕНИЯ

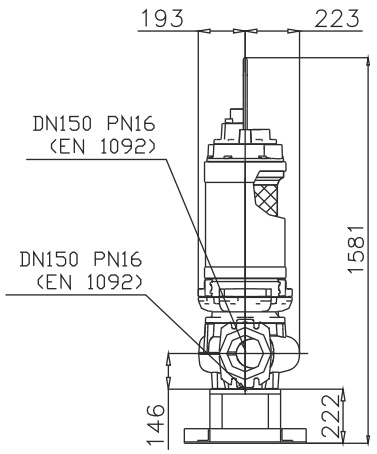

Versione disponibile con mantello di raffreddamento - *Type available also with cooling jacket*
Version disponible avec chemise de refroidissement - *Ausführung auch mit Kühlmantel lieferbar*
Disponible también con camisa de refrigeración - *Вариант доступен с рубашкой охлаждения*

V

Installazione a secco
Dry pit installation
Installation fixe en chambre sèche
Trockenaufstellung
Instalación fija en cámara aislada
Сухая установка

G411R6V1-P90AM2
G411R6V2-P90AM2
G611R6V1-P80AM2
G611R6V2-P80AM2

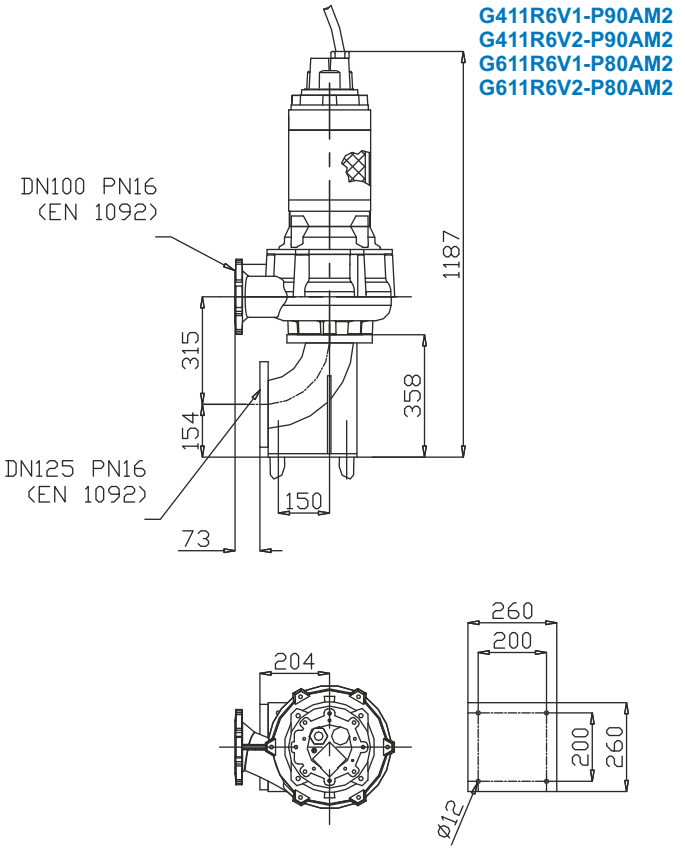

G413R6V1-P80AM2
G413R6V2-P80AM2
G413R6V3-P80AM2

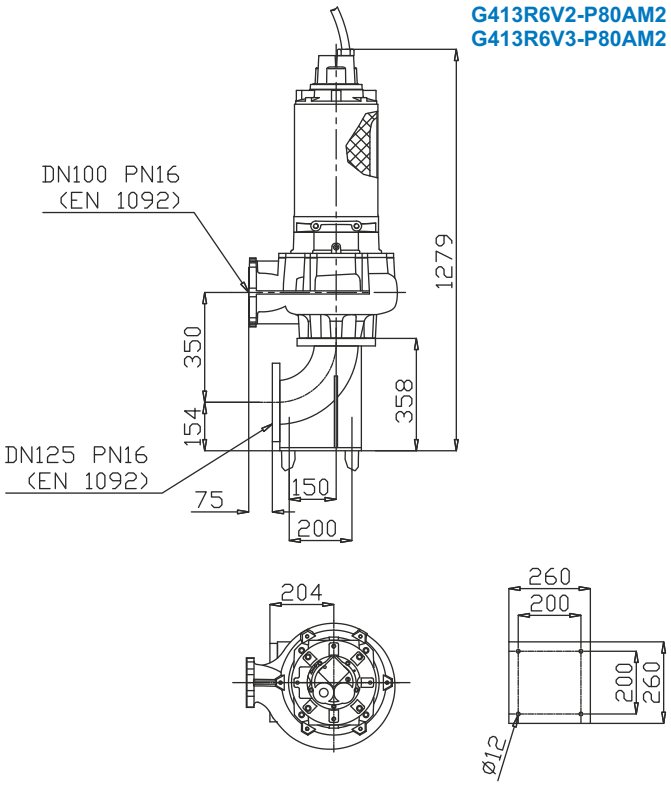

G416R6V1-P80AM2

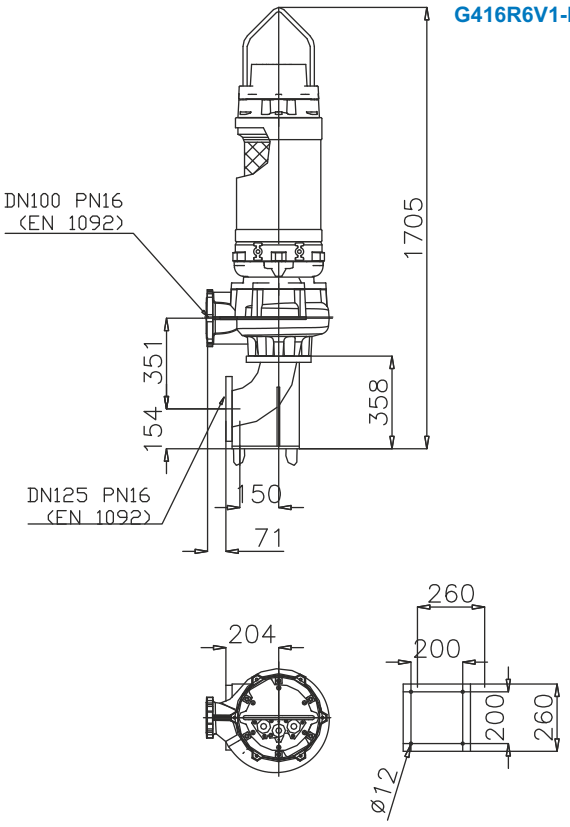

G416R6V1-S100AM2

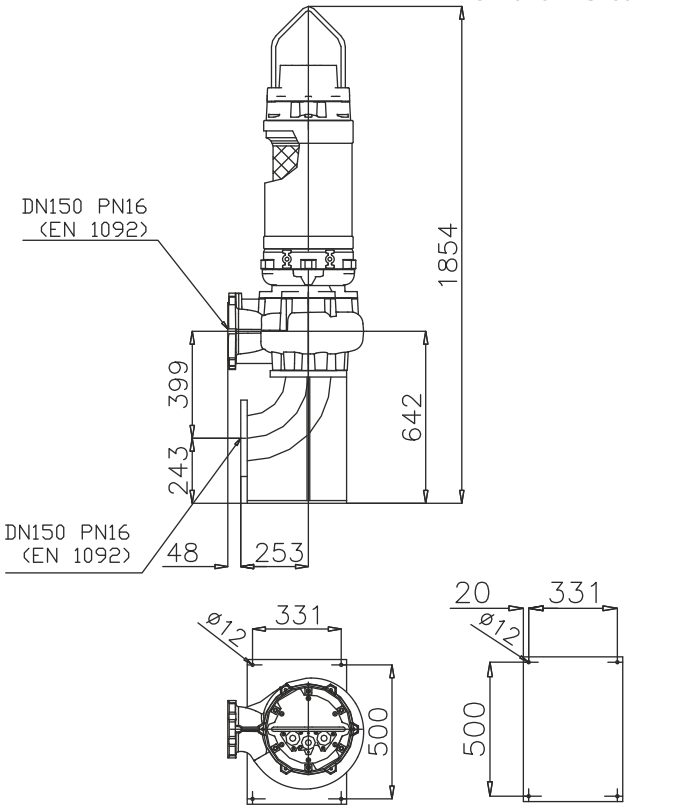

SINGLE CHANNEL

M

1 Alberi rettificati nelle sedi dei cuscinetti e della tenuta, sovradimensionati rispetto ai parametri standard di utilizzo, equilibrati dinamicamente.
2 Motore Asincrono trifase a gabbia di scoiattolo, classe d'isolamento H(180°C). A secco, raffreddato dal liquido circostante. Grado di protezione IP68. Il motore, è progettato per lavoro continuo o intermittente, con un massimo squilibrio di tensione tra le fasi del 5%.
3 Cuscinetti sovradimensionati, radiali a sfere lubrificati a vita esenti da manutenzione.
4 Camera olio L'olio lubrifica e raffredda le tenute, ed emulsiona eventuali infiltrazioni di acqua.
La pompa è dotata di due sistemi di tenuta per il perfetto isolamento tra il motore elettrico e il liquido pompato.
Tenuta superiore: anello di tenuta NBR.
5 Tenuta inferiore: meccanica, carburo di silicio.
6 Le giranti sono progettate per garantire un elevato rendimento idraulico e bassi consumi energetici, hanno grandi passaggi dei vani interpalari e dei diffusori, minimo numero di pale, speciale profilazione dei bordi palari e della lingua taglia-acqua del diffusore, per evitare la cattura dei materiali filamentosi.

1 Shafts grided down in ball bearings and mechanical seals seats, over-dimensioned respect to standard parameters of use.
2 Motor asynchronous threephase squirrel cage type, insulation class H(180°C). Dry motor, cooled by surrounding liquid. Protection degree IP 68. The motor is projected for continuous or intermittent operation, with 5% maximum voltage unbalance between phases.
3 Ball bearings overdimensioned, life lubricated, maintenance free.
4 Oil chamber oil lubricates and cools the seals and emulsifies eventual water infiltrations.
This electric pump has two types of seals for a perfect insulation between the electric motor and the pumped liquid.
Upper seal: lip seal NBR.
5 Lower seal: mechanical, silicon carbide.
6 Impellers are projected in order to guarantee and assure an high hydraulic efficiency and low power consumption, they have big inter-blades and diffuser free passages, minimum blades number, special blades design, especially diffusers' water-cutter blades designed to avoid filamentous materials catching.

1 Les arbres rectifiés dans les sièges des roulements et de la garniture mécanique, surdimensionés par rapport aux paramètres standard d'utilisation, équilibrés dynamiquement.
2 Moteur asynchrone triphasé à cage d'écureuil, classe d'isolation H(180°C). À sec, refroidi par le liquide environnant. Degré de protection IP68. Le moteur est dessiné pour le service continu ou intermittent, régulièrement espacés et avec max. 5% de déséquilibre de tension entre les phases.
3 Roulements surdimensionnés, radiaux, à sphères lubrifiées à vie, exemptes d'entretien.
4 Chambre huile L'huile lubrifie et refroidit les garnitures mécaniques et émulsionne les infiltrations d'eau éventuelles. Deux garnitures mécaniques assurent la parfaite isolation entre le moteur électrique et le liquide pompé.
Garniture supérieure: Joints de la garniture NBR.
5 Garniture inférieure: mécanique, carbure de silicium.
6 Les roues sont dessinées pour garantir un rendement hydraulique élevé et des basses consommations énergétiques, elles ont des grands passages libres, un nombre minimum de pales, un dessin spécial du profil des pales et de la langue taille-eaux, afin d'éviter d'encrasser la pompe par des filaments.

1 Welle Lagerung und Abdichtung durch überdimensionierte Wälzlager bzw. Dichtungsträger.
2 Motor Asynchroner Drehstrom-Käfigläufermotor, Isolationsklasse H (180°C). Trockener Motor, gekühlt durch Umgebungsflüssigkeit. Schutzart IP 68. Der Motor ist für kontinuierlichen oder intermittierenden Betrieb mit einer maximalen Spannungsunsymmetrie von 5 % zwischen den Phasen ausgelegt.
3 Wälzlager überdimensioniert, dauergeschmiert und wartungsfrei.
4 Ölkammer Öl schmiert und kühlt die Dichtungen und emulgiert bei evtl. Leckage.
Doppeltwirkendes Dichtsystem garantiert optimale Abdichtung zwischen Motor und Fördermedium
Obere Dichtung: Wellendichtring NBR.
5 Untere Dichtung : Gleitringdichtung Siliziumkarbid.
6 Laufrad konstruiert für max. hydraulischen Wirkungsgrad und geringer Leistungsaufnahme. Große Zwischenräume und totraumfreie Passagen, spezielle Schaufelformen und Diffusorkanäle sorgen für eine verstopfungsfreie Förderung.

1 Ejes rectificado en la base de los cojinetes y base de la mecánica, sobredimensionado respecto a los parámetros estándar de uso y equilibrados dinámicamente.
2 Motor asincrónico trifásico con jaula, aislamiento H(180°C). En seco, enfriado por el liquido. Grado de protección IP68. El motor, esta preparado para trabajar continuamente o intermitentemente, con un máximo desequilibrio de tensión entre las fases del 5%.
3 Cojinetes sobredimensionados, radiales y esferas lubrificados indefinidamente, sin necesidad de mantenimiento.
4 Cámara de aceite que lubrifica y enfría los precintos y emulsiona las eventuales infiltraciones de agua.
La bomba está dotada de dos sistemas de sellado para el perfecto aislamiento entre el motor eléctrico y el líquido bombeado.
Sellado/precintado superior: anillo de sellado NBR.
5 Sellado/precintado inferior : mecánica, carburo y silicio.
6 Los impulsores han sido proyectados para garantizar una alta eficacia hidráulica y un bajo absorbimiento de energía , tienen grandes pasos libres entre las palas y en los difusores, numero mínimo de palas, perfil especial de los bordes de las palabras y del separador del flujo en el difusor, para evitar de coger los materiales filamentoso.

1 Валы, отшлифованные в местах посадки подшипников и уплотнения, рассчитанные с запасом относительно стандартных рабочих параметров, динамически отбалансированы.
2 Трехфазный Двигатель асинхронный трехфазный с короткозамкнутым ротором, класс изоляции H(180°C). Сухой двигатель, охлаждаемый окружающей жидкостью. Степень защиты IP 68. Двигатель рассчитан на непрерывную или повторно-кратковременную работу с асимметрией напряжения между фазами не более 5%.
3 Подшипники рассчитаны с запасом, радиального типа с шариками со смазкой на весь срок службы, не требующие тех. обслуживания.
4 Масляная камера служит для смазки и охлаждения прокладок, а также для эмульгирования просочившейся воды.
Насос снабжен двумя системами герметизации для обеспечения идеальной изоляции между электродвигателем и перекачиваемой жидкостью.
Верхнее уплотнение: уплотнительное кольцо из NBR.
5 Нижнее уплотнение: механическое, карбид кремния.
6 Рабочие колеса спроектированы для обеспечения высокого гидравлического КПД и низкого энергопотребления. Они имеют большие проходы в зонах между лопастями и диффузорами минимальное количество лопастей, специальный профиль кромок лопастей и язычок для разреза воды на диффузоре во избежание удержания волокнистых материалов.

M SINGLE CHANNEL

Elettropompe sommergibili monocanali 2 poli
Submersible electric pumps single channel 2 poles
Electropompe submersible monocanal 2 pôles
Tauchmotorpumpe mit Einkanalrad, 2-polig
Bombas sumergibles monocanal 2 polos
Одноканальные погружные электронасосы 2 полюса



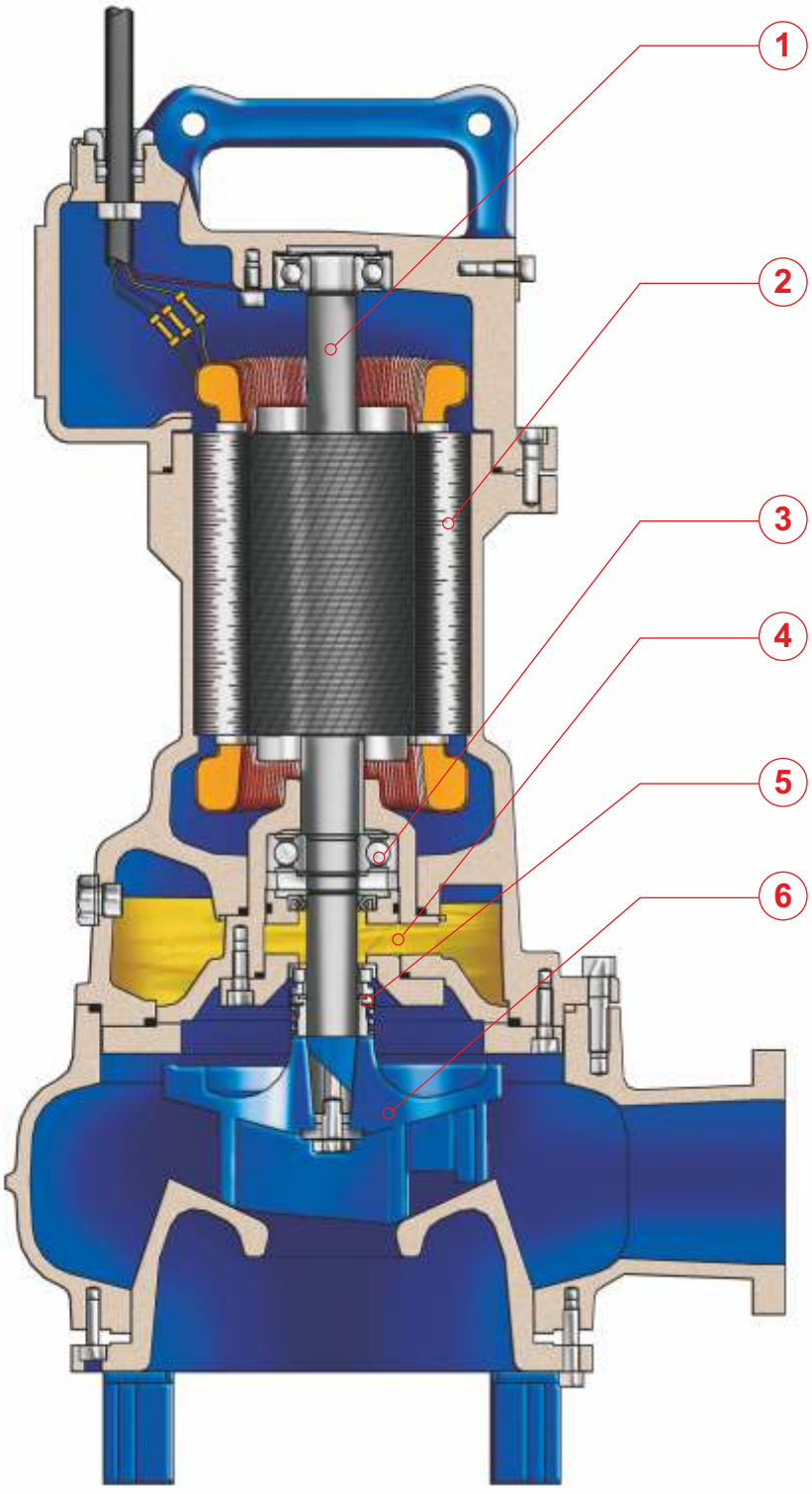

PREMIUM EFFICIENCY IE3 MOTOR

SINGLE CHANNEL

M

IMPIEGHI
Le elettropompe sommergibili monocanali sono utilizzate prevalentemente per il pompaggio di acque cariche e luride grigliate. In particolare per lo svuotamento di pozzi neri, pozzi di raccolta liquami da fosse biologiche e pozzi di raccolta acque usate in generale.

PARTICOLARITÀ COSTRUTTIVE
Elettropompe sommergibili di robusta e compatta costruzione, motori elettrici alloggiati in vano a tenuta stagna, collegati mediante alberi di lunghezze ridotte alle giranti situate in voluta tramite interposizione di camera olio tra parte idraulica e motore elettrico.

MATERIALI

Fusioni principali	Ghisa EN-GJL-250
Girante	Ghisa EN-GJL-250+Ni
Cavo elettrico	Neoprene H07RN/F
Albero	Acciaio inossidabile AISI 431 / Duplex
O-rings e paraolio	Nitrile
Bullonerie	Classe A4 - AISI316
Tenuta meccanica	Carburo di silicio / Carburo di silicio

APPLICATION
Submersible electric pumps single channel are used prevalently for the lifting of non corrosive dirty waters also with solid bodies in suspension. In particular for screened waste water and drainage of places subject to flooding, crude and activated sludge.

CONSTRUCTION DATA
Submersible electric pumps, robust in construction, watertight electric motors accommodated in compartment, connected, by shafts of reduced lengths, to the impellers situated at the pump casing by the interposition of oil chamber between the hydraulic side and the electric motor.

MATERIALS

Motor housing	Cast iron EN-GJL-250
Impeller	Cast-iron EN-GJL-250+Ni
Electric cable	Neoprene H07RN/F
Shaft	Stainless Steel AISI 431 / Duplex
O-rings and lip seal	Nitrile
Bolts	A4 - AISI316 class
Mechanical seal	Silicon Carbide / Silicon Carbide

APPLICATIONS
Les pompes submersibles monocanal sont utilisées principalement pour le pompage d'eaux chargées et usées grillagées. En particulier pour la vidange de puisard noir, puisard de recueillement des eaux usées de fosses biologiques et eaux usées en général.

PARTICULARITÉ DE CONSTRUCTION
Pompes submersibles robustes et compactes, moteurs électriques logés en enceinte étanche, reliés par des arbres de longueurs réduites aux roues, avec interposition d'une chambre à huile entre la partie hydraulique et le moteur électrique.

MATÉRIAUX

Moulures principales	Fonte EN-GJL-250
Roue	Fonte EN-GJL-250+Ni
Câble électrique	Néoprène H07RN/F
Arbre	Acier inoxydable AISI 431 / Duplex
O-ring et joints	Nitrile
vis	Classe A4 - AISI316
Garniture mécanique	Carb. de silicium / carbure de silicium

EINSATZBEREICHE
Tauchmotorpumpen mit Einkanalrad werden vorwiegend zur Förderung von Abwasser mit Schwebestoffen eingesetzt. Speziell geeignet für vorgefiltertes Abwasser und dem Einsatz in überflutungsgefährdeten Gebieten, zur Förderung von schlammhaltigen Medien.

AUSFÜHRUNG
Robuste Tauchmotorpumpe mit wasserdichtem Motor, kompakte Bauart, Laufrad im Pumpengehäuse durch Ölkammer zum Motor getrennt.

WERKSTOFFE

Motorgehäuse	Grauguss EN-GJL-250
Laufrad	Grauguss EN-GJL-250+Ni
Anschlusskabel	Neoprene H07RN/F
Welle	Edelstahl AISI 431 / Duplex
Wellendichtring und O-Ringe	Nitril
Schrauben	Edelstahl A4 - AISI316
Gleitringdichtung	Siliziumkarbid / Siliziumkarbid

UTILIZACION
Las bombas sumergibles monocanales se utilizan especialmente para bombear aguas cargadas ya filtradas. En particular para vaciar pozos negros, pozos de recogida de líquidos procedentes de fosas biológicas y pozos de recogida de aguas utilizada en general.

DIFERENCIAS PRINCIPALES
Son bombas sumergibles de robusta y compacta construcción, motores eléctricos situados en compartimento separado, conectadas mediante ejes cortos con los impulsores interpuestos con una cámara de aceite entre la parte hidráulica i el motor eléctrico.

MATERIALES

Aleaciones principales	Hierro Fundido EN-GJL-250
Impulsor (turbina)	Hierro Fundido EN-GJL-250+Ni
Cable eléctrico	Neopreno H07RN/F
Eje	Acero inoxidable AISI 431 / Duplex
Anillo de sellados y O-Rings	Nitrilo
Tornillos	Clase A4 - AISI316
Sello mecánico	Carburo de silicio / Carburo de silicio

ОБЛАСТЬ ПРИМЕНЕНИЯ
Одноканальные погружные электронасосы используются, в основном, для перекачки средне' и сильнозагрязненных сточных вод после грубой мех. очистки. В частности, для опорожнения канализационных ям и накопительных емкостей для сточных вод.

КОНСТРУКЦИОННЫЕ ОСОБЕННОСТИ
Погружные электронасосы с прочной и компактной конструкцией. Электродвигатели размещены в секции с герметичным уплотнением и соединены через валы небольшой длины с рабочими колесами, расположенными в гидравлической камере. Валы проходят через масляную камеру между гидравликой и электродвигателем.

МАТЕРИАЛЫ

Основные литые компоненты	Чугун EN-GJL-250
Рабочее колесо	Чугун EN-GJL-250+Ni
Электрокабель	Неопрен H07RN/F
Вал	Нержавеющая сталь AISI431/Дуплекс
Уплот. кольца и манжета	Нитрил
Винты	Класс A4 - AISI316
Мех. Уплотнение	Карбид кремния/Карбид кремния.

M SINGLE CHANNEL

Elettropompe sommergibili monocanali 2 poli
Submersible electric pumps single channel 2 poles
Electropompe submersible monocanal 2 pôles
Tauchmotorpumpe mit Einkanalrad, 2-polig
Bombas sumergibles monocanal 2 polos
Одноканальные погружные электронасосы 2 полюса



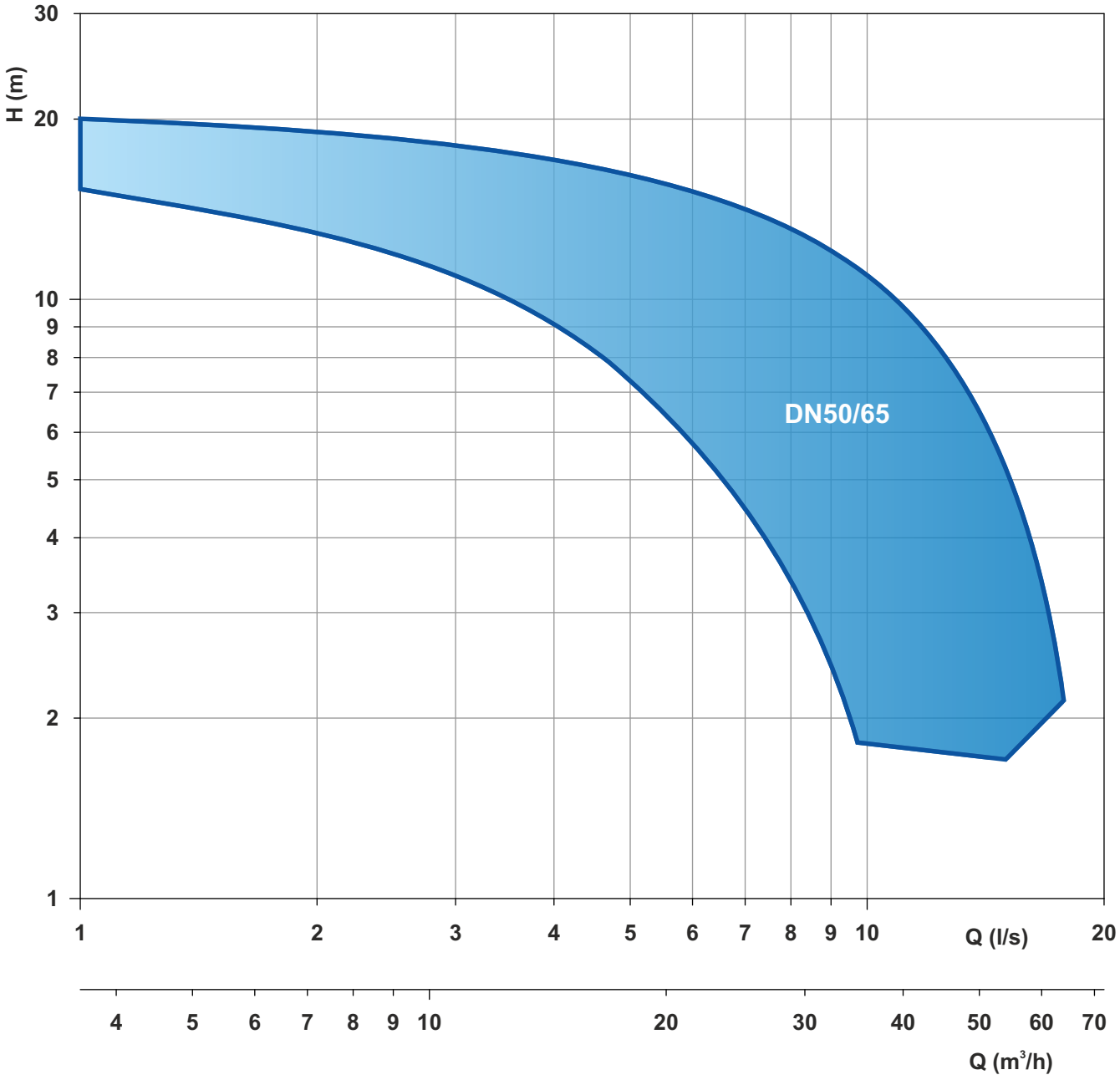

Le schede tecniche sono disponibili al sito www.faggiolatipumps.com
Technical data sheets are available on our web site www.faggiolatipumps.com
Les fiches techniques sont disponibles sur notre site web www.faggiolatipumps.com
Technische Datenblätter finden Sie auf unserer Internetseite www.faggiolatipumps.com
Las hojas de datos técnicas están disponibles en nuestro web site www.faggiolatipumps.com
Технические спецификации доступны на веб-сайте www.faggiolatipumps.com



Ghisa EN-GJL-250 | Cast Iron EN-GJL-250
Fonte EN-GJL-250 | Grauguss EN-GJL-250
Hierro fundido EN-GJL-250 | Чугун EN-GJL-250

Curva caratteristica - *Performance curve* - Courbe caractéristique
Kennlinie* - Curva característica - *Характеристическая кривая

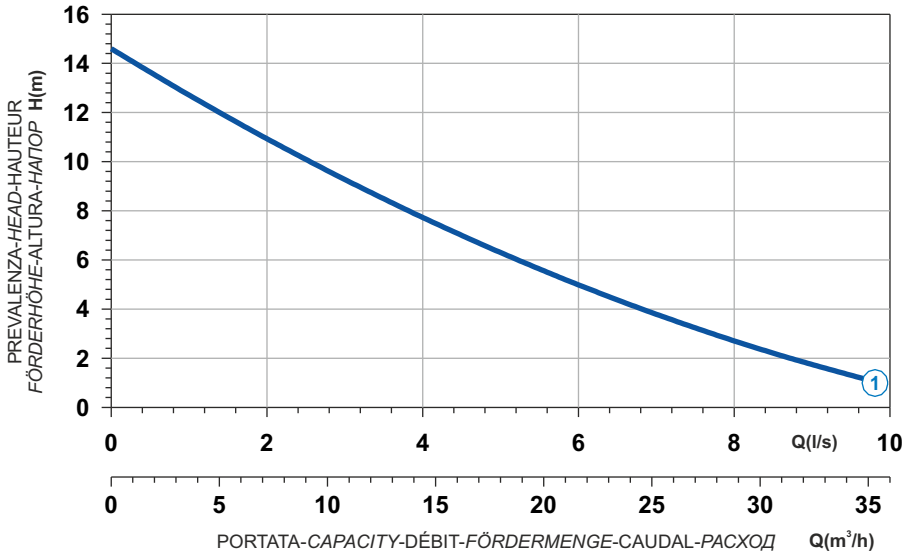

Power supply	1ph 230V 50Hz
R.P.M.	2850
Free passage (mm)	30
Discharge (mm)	DN 50
Max Weight (Kg)	31

Curve N°	Code	Type	MOTOR Rated power P2 (kW)	MOTOR Rated current I (A)	MOTOR Starting current Is (A)	ATEX code
1	7000394	**G272M1M2-K30AB1**	1,4	8,4	31,1	-

Dimensioni - *Dimensions* - Dimensions - *Abmessungen* - Dimensiones - *Габариты* (mm)

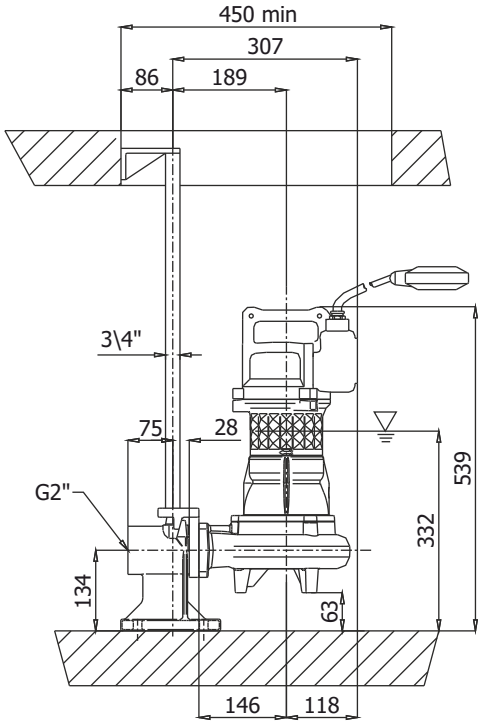

LIVELLO MINIMO DI SOMMERGIBILITÀ
MINIMUM SUBMERSIBLE LEVEL
NIVEAU MINIMUM D'IMMERSION
MINDESTWASSERSTAND
NIVEL SUMERGIBLE MÍNIMO
МИНИМАЛЬНАЯ ГЛУБИНА ПОГРУЖЕНИЇ

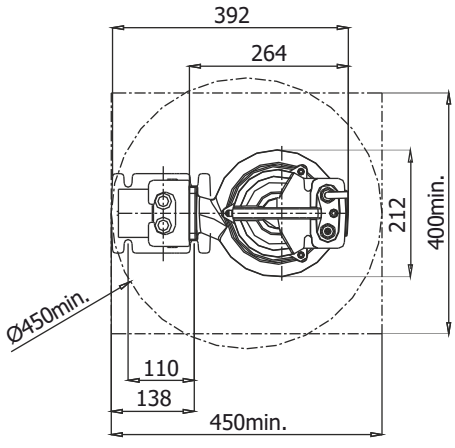

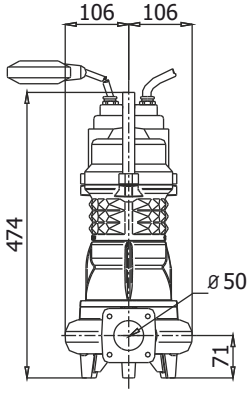

Ghisa EN-GJL-250
Fonte EN-GJL-250
Hierro fundido EN-GJL-250
Cast Iron EN-GJL-250
Grauguss EN-GJL-250
Чугун EN-GJL-250





Curva caratteristica - *Performance curve* - Courbe caractéristique
Kennlinie* - Curva característica - *Характеристическая кривая

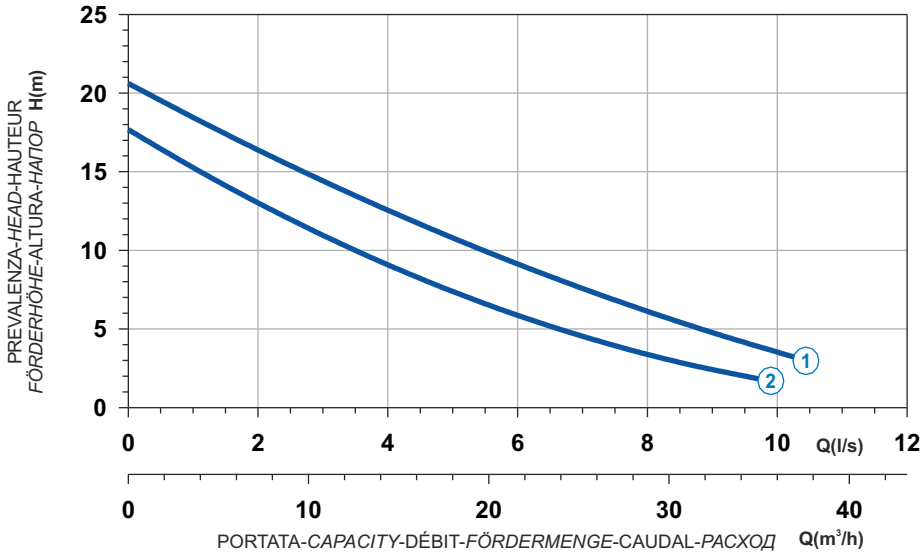

Curve N°	Code	Type	MOTOR Rated power P2 (kW)	MOTOR Rated current I (A)	MOTOR Starting current Is (A)	ATEX code
1	7000602	**G272T1M1-K30AA0**	1,9	3,5	20,7	-
2	7009016	**G272T1M2-K30AA0**	1,9	3,5	20,7	-

Power supply	3ph 400V 50Hz
R.P.M.	2850
Free passage (mm)	30
Discharge (mm)	DN 50
Max Weight (Kg)	31

Dimensioni - *Dimensions* - Dimensions - *Abmessungen* - Dimensiones - *Габариты* (mm)

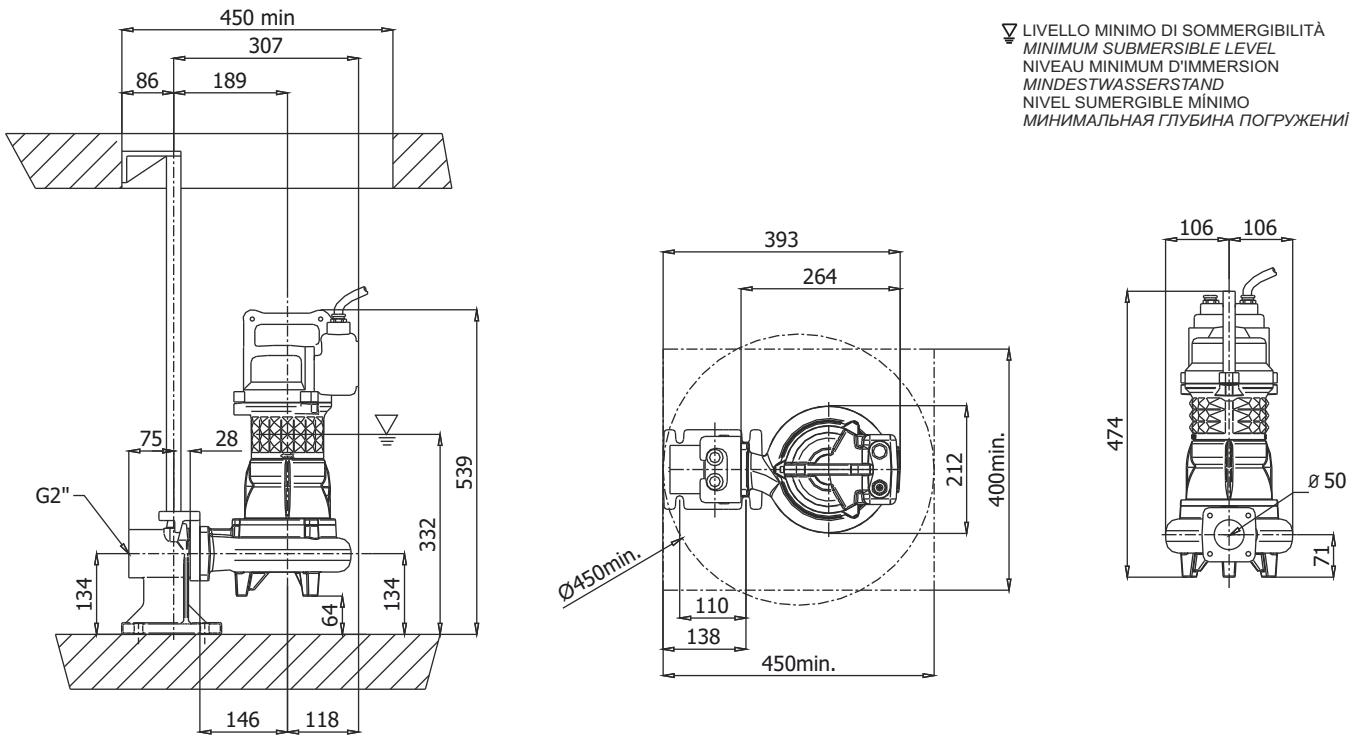

LIVELLO MINIMO DI SOMMERGIBILITÀ
MINIMUM SUBMERSIBLE LEVEL
NIVEAU MINIMUM D'IMMERSION
MINDESTWASSERSTAND
NIVEL SUMERGIBLE MÍNIMO
МИНИМАЛЬНАЯ ГЛУБИНА ПОГРУЖЕНИЯ





Ghisa EN-GJL-250 | Cast Iron EN-GJL-250
Fonte EN-GJL-250 | Grauguss EN-GJL-250
Hierro fundido EN-GJL-250 | Чугун EN-GJL-250

Curva caratteristica - *Performance curve* - Courbe caractéristique
Kennlinie* - Curva característica - *Характеристическая кривая

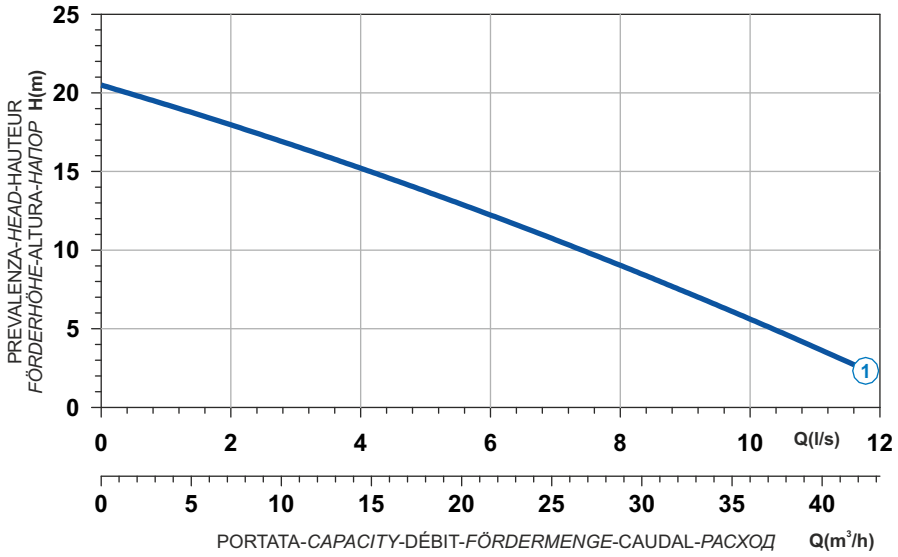

Power supply	1ph 230V 50Hz
R.P.M.	2850
Free passage (mm)	30
Discharge (mm)	DN 65
Max Weight (Kg)	42

Curve N°	Code	Type	MOTOR Rated power P2 (kW)	MOTOR Rated current I (A)	MOTOR Starting current Is (A)	ATEX code
1	7002282	**G271M1M1-L30AB1**	1,5	9	33,3	7002812

Dimensioni - *Dimensions* - Dimensions - *Abmessungen* - Dimensiones - *Габариты* (mm)

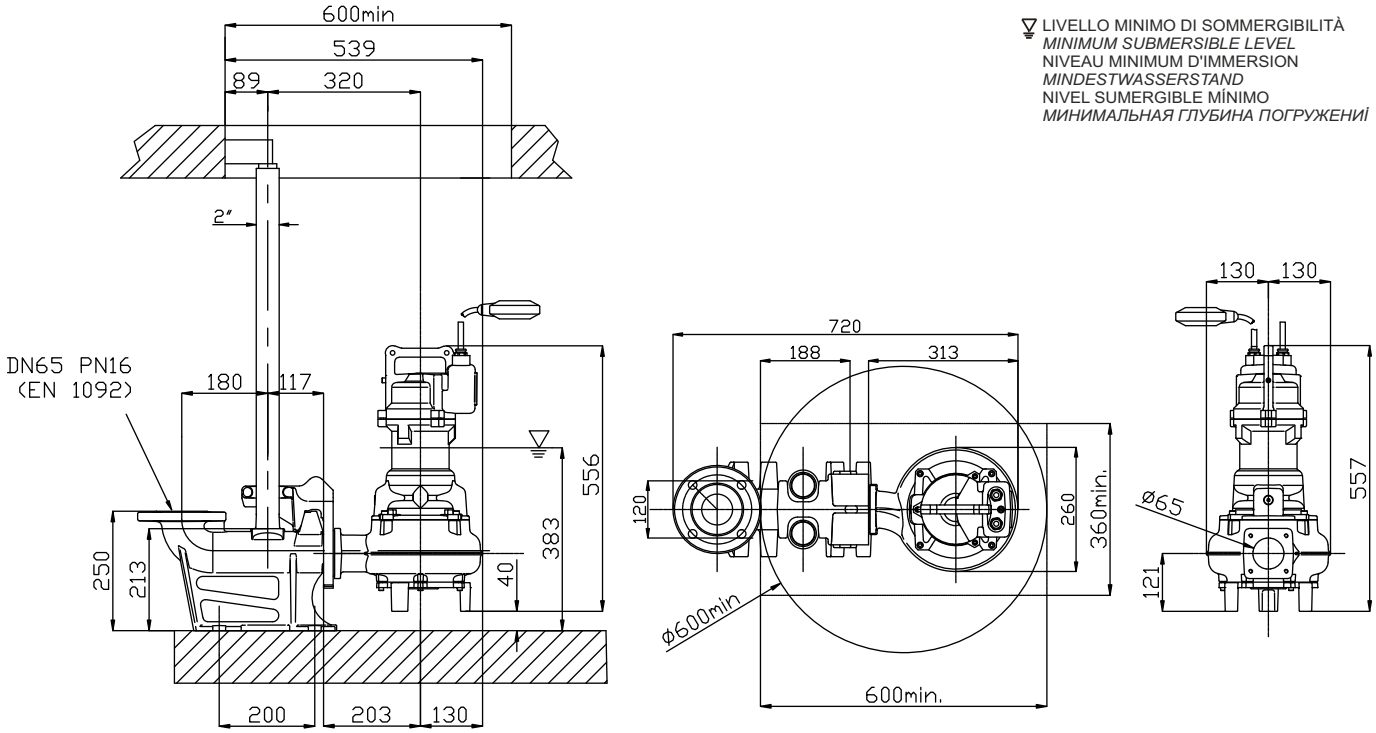

Ghisa EN-GJL-250
Fonte EN-GJL-250
Hierro fundido EN-GJL-250
Cast Iron EN-GJL-250
Grauguss EN-GJL-250
Чугун EN-GJL-250





Curva caratteristica - *Performance curve* - Courbe caractéristique
Kennlinie* - Curva característica - *Характеристическая кривая

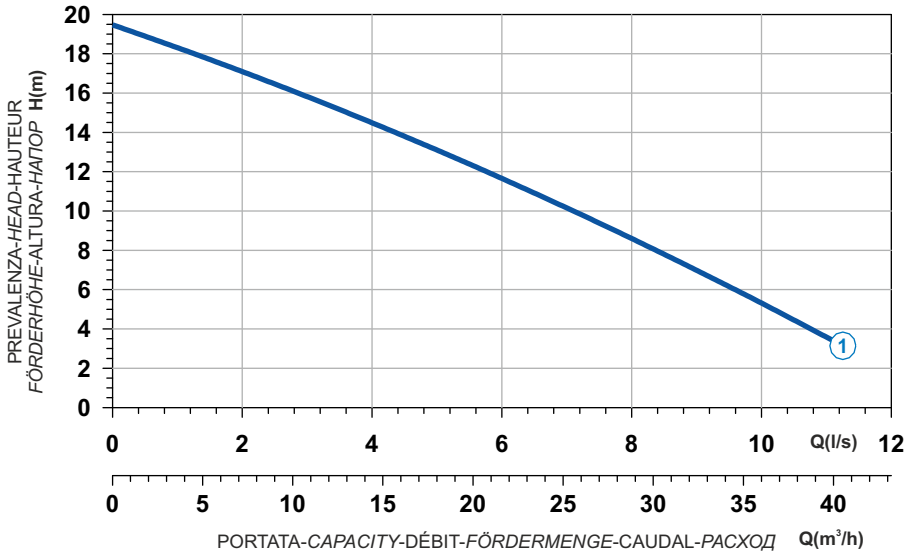

Curve N°	Code	Type	MOTOR Rated power P2 (kW)	MOTOR Rated current I (A)	MOTOR Starting current Is (A)	ATEX code
1	7002043	**G271T1M1-L30AA0**	1,6	3,1	15,2	7009113

Power supply	3ph 400V 50Hz
R.P.M.	2850
Free passage (mm)	30
Discharge (mm)	DN 65
Max Weight (Kg)	42

Dimensioni - *Dimensions* - Dimensions - *Abmessungen* - Dimensiones - *Габариты* (mm)

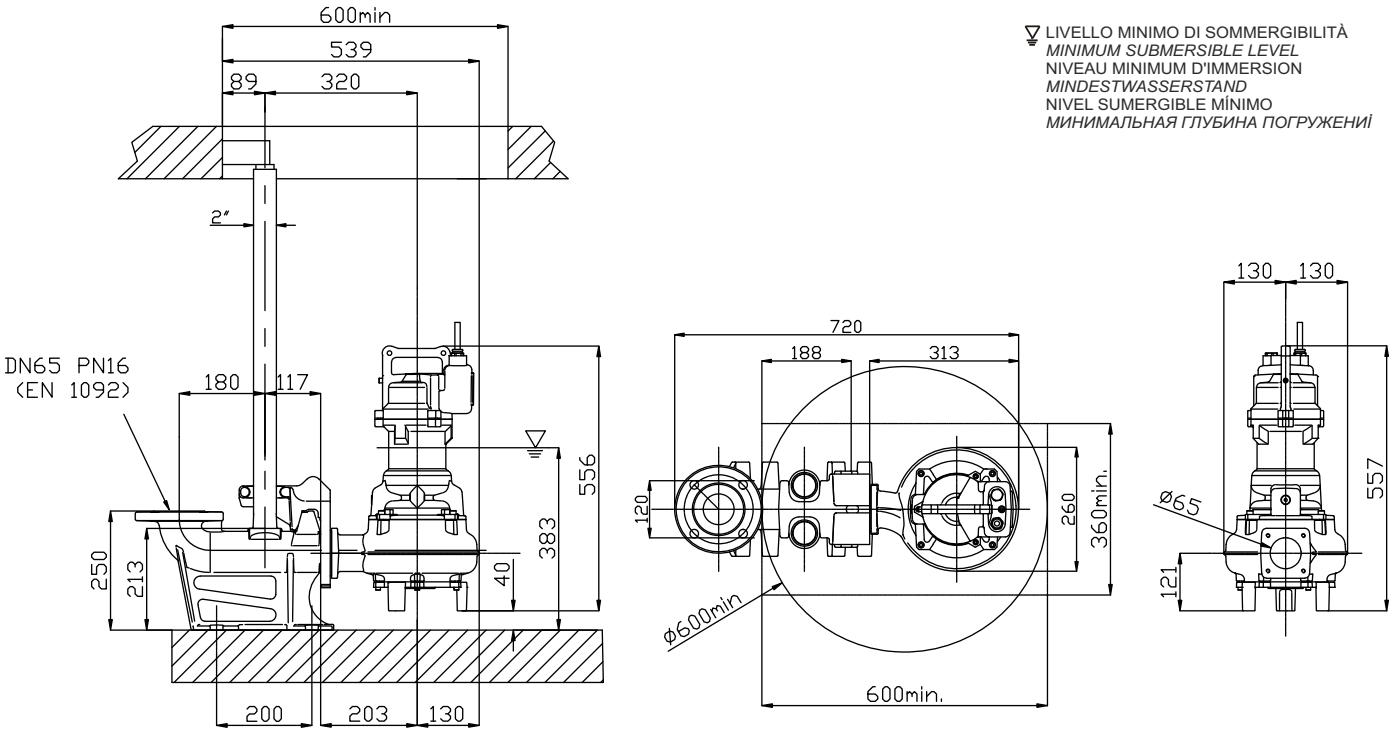





Ghisa EN-GJL-250 | Cast Iron EN-GJL-250
Fonte EN-GJL-250 | Grauguss EN-GJL-250
Hierro fundido EN-GJL-250 | Чугун EN-GJL-250

Curva caratteristica - *Performance curve* - Courbe caractéristique
Kennlinie* - Curva característica - *Характеристическая кривая

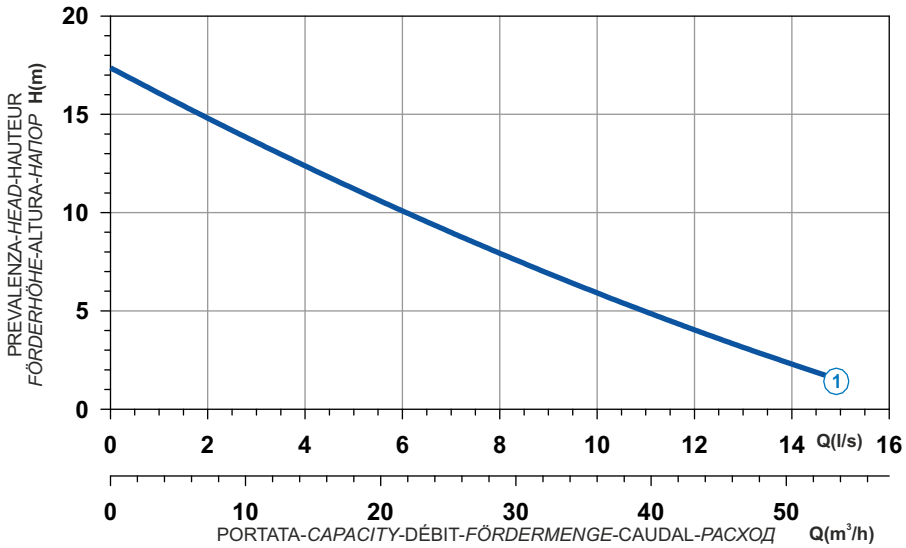

Power supply	1ph 230V 50Hz
R.P.M.	2850
Free passage (mm)	40
Discharge (mm)	DN 65
Max Weight (Kg)	45

Curve N°	Code	Type	MOTOR Rated power P2 (kW)	MOTOR Rated current I (A)	MOTOR Starting current Is (A)	ATEX code
1	7005372	**G271M1M2-L40AB1**	1,9	11,4	62,7	7005851

Dimensioni - *Dimensions* - Dimensions - *Abmessungen* - Dimensiones - *Габариты* (mm)

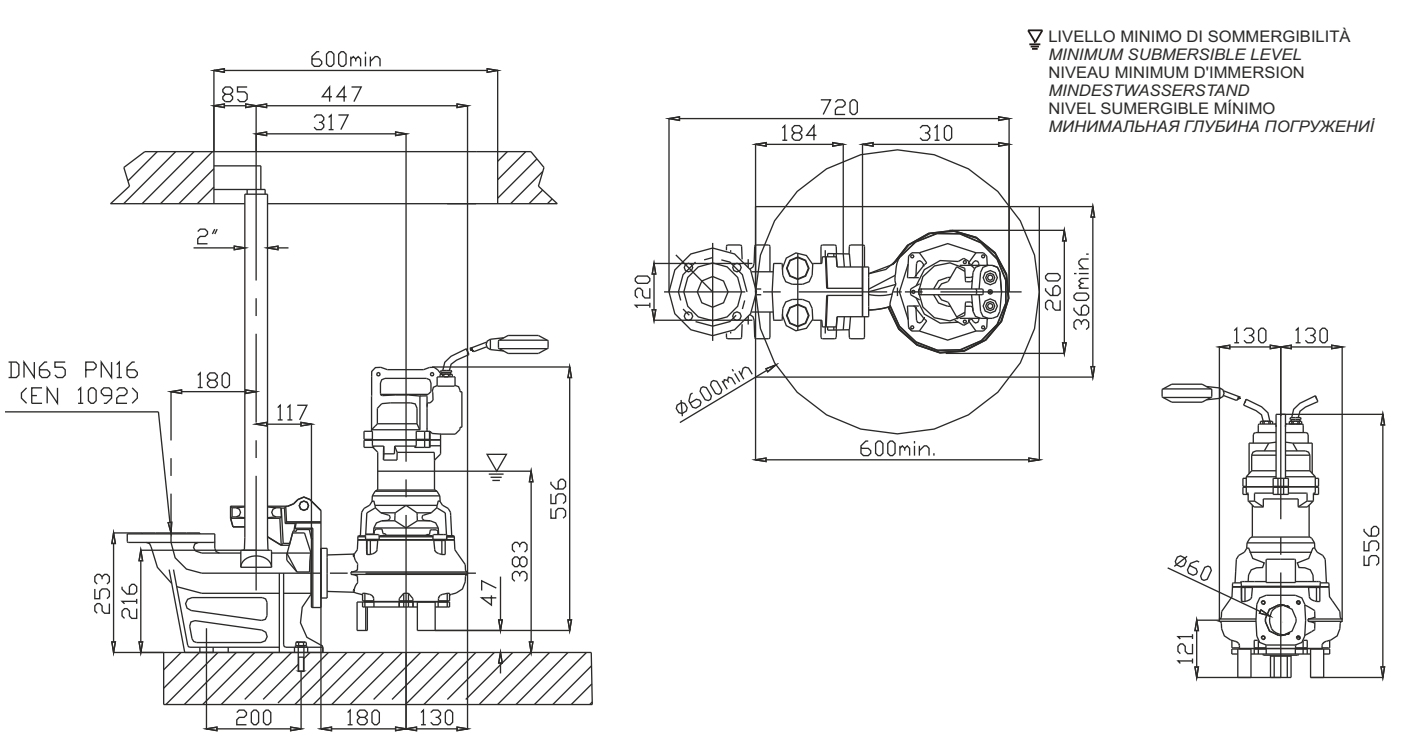

Ghisa EN-GJL-250
Fonte EN-GJL-250
Hierro fundido EN-GJL-250
Cast Iron EN-GJL-250
Grauguss EN-GJL-250
Чугун EN-GJL-250





Curva caratteristica - *Performance curve* - Courbe caractéristique
Kennlinie* - Curva característica - *Характеристическая кривая

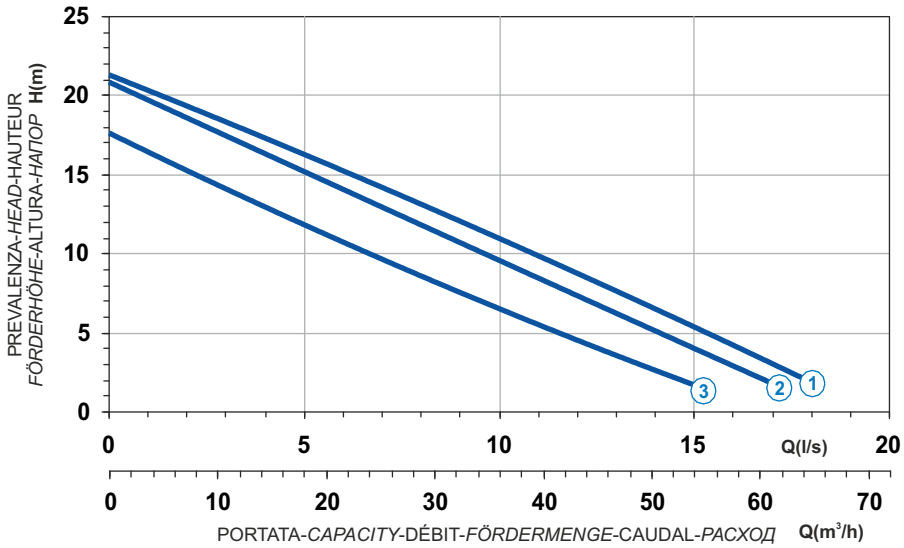

Curve N°	Code	Type	MOTOR Rated power P2 (kW)	MOTOR Rated current I (A)	MOTOR Starting current Is (A)	ATEX code
1	7005502	**G271T1M4-L40AA0**	2,8	5,2	30,7	7005867
2	7005029	**G271T1M1-L40AA0**	2,4	4,5	26,6	7005558
3	7005453	**G271T1M2-L40AA0**	2,4	4,5	26,6	7005757

Power supply	3ph 400V 50Hz
R.P.M.	2850
Free passage (mm)	40
Discharge (mm)	DN 65
Max Weight (Kg)	45

Dimensioni - *Dimensions* - Dimensions - *Abmessungen* - Dimensiones - *Габариты* (mm)

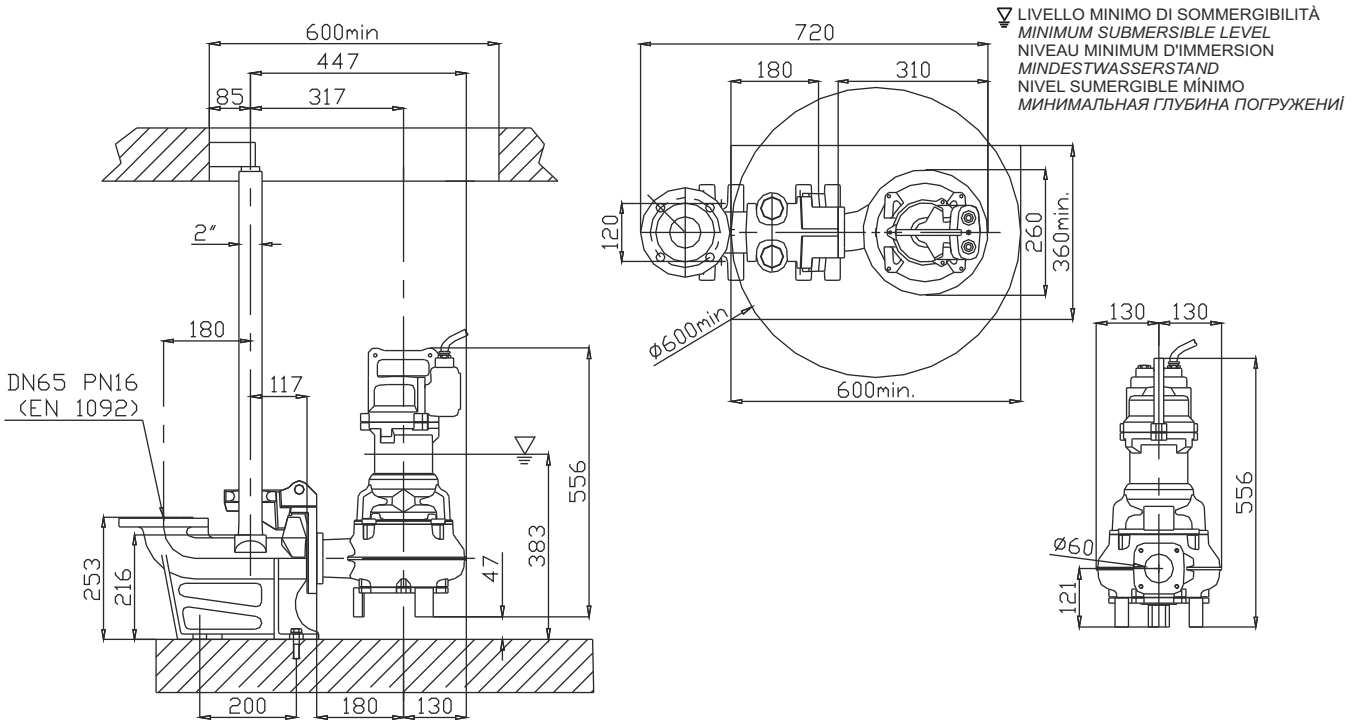

SINGLE CHANNEL

M

1 Alberi rettificati nelle sedi dei cuscinetti e della tenuta, sovradimensionati rispetto ai parametri standard di utilizzo, equilibrati dinamicamente.
2 Motore Asincrono trifase a gabbia di scoiattolo, classe d'isolamento H(180°C). A secco, raffreddato dal liquido circostante. Grado di protezione IP68. Il motore, è progettato per lavoro continuo o intermittente, con un massimo squilibrio di tensione tra le fasi del 5%.
3 Cuscinetti sovradimensionati, radiali a sfere lubrificati a vita esenti da manutenzione.
4 Camera olio L'olio lubrifica e raffredda le tenute, ed emulsiona eventuali infiltrazioni di acqua.
La pompa è dotata di due sistemi di tenuta per il perfetto isolamento tra il motore elettrico e il liquido pompato.
Tenuta superiore: Ceramica/Grafite.
5 Tenuta inferiore: meccanica, carburo di silicio.
6 Le giranti sono progettate per garantire un elevato rendimento idraulico e bassi consumi energetici, hanno grandi passaggi dei vani interpalari e dei diffusori, minimo numero di pale, speciale profilazione dei bordi palari e della lingua taglia-acqua del diffusore, per evitare la cattura dei materiali filamentosi.

1 Les arbres rectifiés dans les sièges des roulements et de la garniture mécanique, surdimensionés par rapport aux paramètres standard d'utilisation, équilibrés dynamiquement.
2 Moteur asynchrone triphasé à cage d'écureuil, classe d'isolation H(180°C). À sec, refroidi par le liquide environnant. Degré de protection IP68. Le moteur est dessiné pour le service continu ou intermittent, régulièrement espacés et avec max. 5% de déséquilibre de tension entre les phases.
3 Roulements surdimensionnés, radiaux, à sphères lubrifiées à vie, exemptes d'entretien.
4 Chambre huile L'huile lubrifie et refroidit les garnitures mécaniques et émulsionne les infiltrations d'eau éventuelles. Deux garnitures mécaniques assurent la parfaite isolation entre le moteur électrique et le liquide pompé.
Garniture supérieure: céramique/carbone.
5 Garniture inférieure: mécanique, carbure de silicium.
6 Les roues sont dessinées pour garantir un rendement hydraulique élevé et des basses consommations énergétiques, elles ont des grands passages libres, un nombre minimum de pales, un dessin spécial du profil des pales et de la langue taille-eaux, afin d'éviter d'encrasser la pompe par des filaments.

1 Ejes rectificado en la base de los cojinetes y base de la mecánica, sobredimensionado respecto a los parámetros estándar de uso y equilibrados dinámicamente.
2 Motor asincrónico trifásico con jaula, aislamiento H(180°C). En seco, enfriado por el liquido. Grado de protección IP68. El motor, esta preparado para trabajar continuamente o intermitentemente, con un máximo desequilibrio de tensión entre las fases del 5%.
3 Cojinetes sobredimensionados, radiales y esferas lubrificados indefinidamente, sin necesidad de mantenimiento.
4 Cámara de aceite que lubrifica y enfría los precintos y emulsiona las eventuales infiltraciones de agua.
La bomba está dotada de dos sistemas de sellado para el perfecto aislamiento entre el motor eléctrico y el líquido bombeado.
Sellado/precintado superior: mecánica, grafito/cerámica.
5 Sellado/precintado inferior: mecánica, carburo y silicio.
6 Los impulsores han sido proyectados para garantizar una alta eficacia hidráulica y un bajo absorbimiento de energía , tienen grandes pasos libres entre las palas y en los difusores, numero mínimo de palas, perfil especial de los bordes de las palabras y del separador del flujo en el difusor, para evitar de coger los materiales filamentoso.

1 Shafts grided down in ball bearings and mechanical seals seats, over-dimensioned respect to standard parameters of use.
2 Motor asynchronous threephase squirrel cage type, insulation class H(180°C). Dry motor, cooled by surrounding liquid. Protection degree IP 68. The motor is projected for continuous or intermittent operation, with 5% maximum voltage unbalance between phases.
3 Ball bearings overdimensioned, life lubricated, maintenance free.
4 Oil chamber oil lubricates and cools the seals and emulsifies eventual water infiltrations.
This electric pump has two types of seals for a perfect insulation between the electric motor and the pumped liquid.
Upper seal: Ceramic/Graphite.
5 Lower seal: mechanical, silicon carbide.
6 Impellers are projected in order to guarantee and assure an high hydraulic efficiency and low power consumption, they have big inter-blades and diffuser free passages, minimum blades number, special blades design, especially diffusers' water-cutter blades designed to avoid filamentous materials catching.

1 Welle Lagerung und Abdichtung durch überdimensionierte Wälzlager bzw. Dichtungsträger.
2 Motor Asynchroner Drehstrom-Käfigläufermotor, Isolationsklasse H (180°C). Trockener Motor, gekühlt durch Umgebungsflüssigkeit. Schutzart IP 68. Der Motor ist für kontinuierlichen oder intermittierenden Betrieb mit einer maximalen Spannungsunsymmetrie von 5 % zwischen den Phasen ausgelegt.
3 Wälzlager überdimensioniert, dauergeschmiert und wartungsfrei.
4 Ölkammer Öl schmiert und kühlt die Dichtungen und emulgiert bei evtl. Leckage.
Doppeltwirkendes Dichtsystem garantiert optimale Abdichtung zwischen Motor und Fördermedium
Obere Dichtung: Gleitringdichtung Kohle / Keramik.
5 Untere Dichtung: Gleitringdichtung Siliziumkarbid.
6 Laufrad konstruiert für max. hydraulischen Wirkungsgrad und geringer Leistungsaufnahme. Große Zwischenräume und totraumfreie Passagen, spezielle Schaufelformen und Diffusorkanäle sorgen für eine verstopfungsfreie Förderung.

1 Валы, отшлифованные в местах посадки подшипников и уплотнения, рассчитанные с запасом относительно стандартных рабочих параметров, динамически отбалансированы.
2 Трехфазный Двигатель асинхронный трехфазный с короткозамкнутым ротором, класс изоляции H(180°C). Сухой двигатель, охлаждаемый окружающей жидкостью. Степень защиты IP 68. Двигатель рассчитан на непрерывную или повторно-кратковременную работу с асимметрией напряжения между фазами не более 5%.
3 Подшипники рассчитаны с запасом, радиального типа с шариками со смазкой на весь срок службы, не требующие тех. обслуживания.
4 Масляная камера служит для смазки и охлаждения прокладок, а также для эмульгирования просочившейся воды. Насос снабжен двумя системами герметизации для обеспечения идеальной изоляции между электродвигателем и перекачиваемой жидкостью.
Верхнее уплотнение: керамика/графит.
5 Нижнее уплотнение: механическое, карбид кремния.
6 Рабочие колеса спроектированы для обеспечения высокого гидравлического КПД и низкого энергопотребления. Они имеют большие проходы в зонах между лопастями и диффузорах, минимальное количество лопастей, специальный профиль кромок лопастей и язычок для разреза воды на диффузоре во избежание удержания волокнистых материалов.

M SINGLE CHANNEL

Elettropompe sommergibili monocanali 4 poli
Submersible electric pumps single channel 4 poles
Electropompe submersible monocanal 4 pôles
Tauchmotorpumpe mit Einkanalrad, 4-polig
Bombas sumergibles monocanal 4 polos
Одноканальные погружные электронасосы 4 полюса



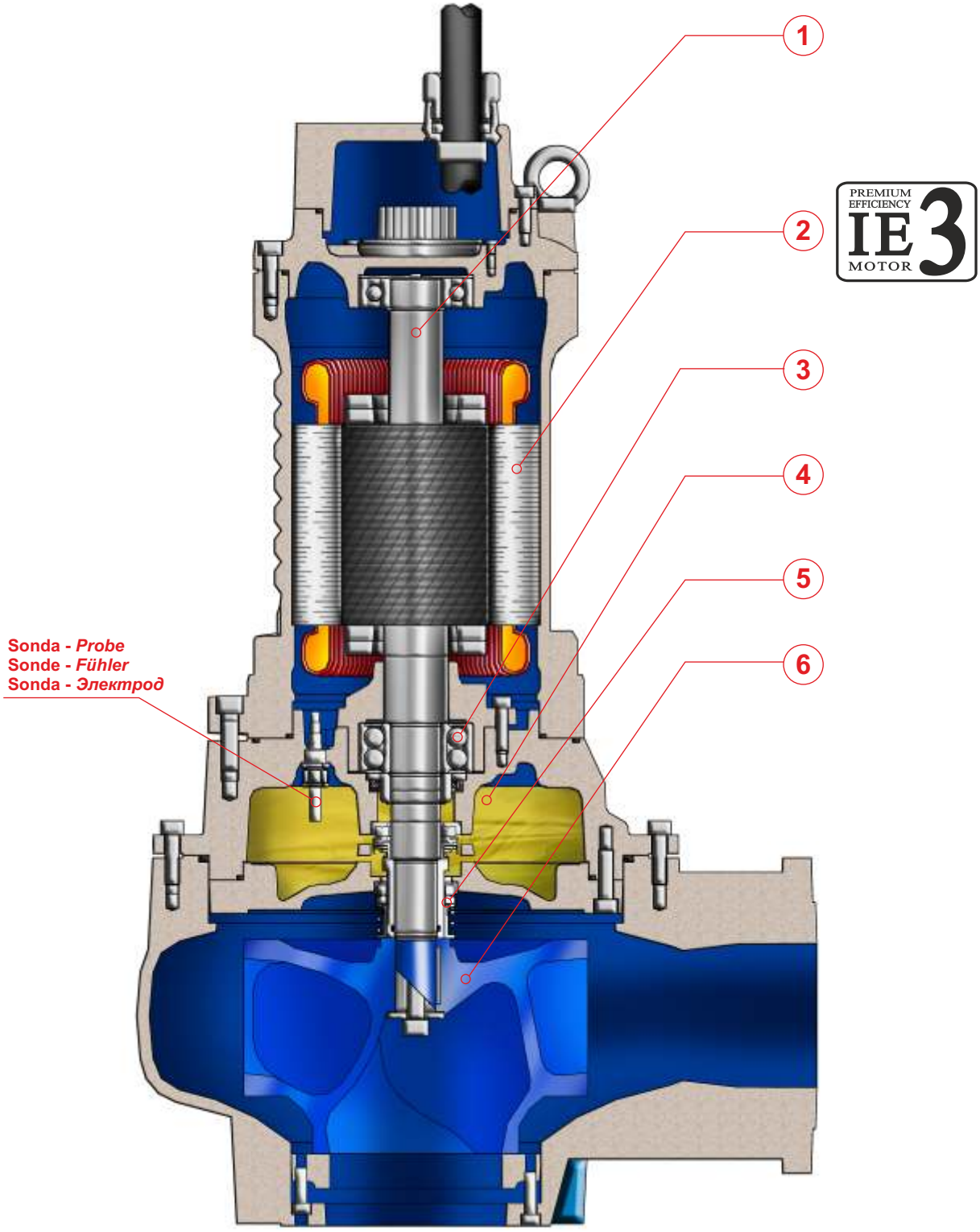

SINGLE CHANNEL

M

IMPIEGHI
Le elettropompe sommergibili monocanali sono utilizzate prevalentemente per il pompaggio di acque cariche e luride grigliate. In particolare per lo svuotamento di pozzi neri, pozzi di raccolta liquami da fosse biologiche e pozzi di raccolta acque usate in generale.

PARTICOLARITÀ COSTRUTTIVE
Elettropompe sommergibili di robusta e compatta costruzione, motori elettrici alloggiati in vano a tenuta stagna, collegati mediante alberi di lunghezze ridotte alle giranti situate in voluta tramite interposizione di camera olio tra parte idraulica e motore elettrico.

MATERIALI

Fusioni principali	Ghisa EN-GJL-250
Girante	Ghisa EN-GJL-250+Ni
Cavo elettrico	Neoprene H07RN/F
Albero	Acciaio inossidabile AISI 431 / Duplex
O-rings e paraolio	Nitrile
Bullonerie	Classe A4 - AISI316
Tenuta meccanica	Carburo di silicio / Carburo di silicio

APPLICATION
Submersible electric pumps single channel are used prevalently for the lifting of non corrosive dirty waters also with solid bodies in suspension. In particular for screened waste water and drainage of places subject to flooding, crude and activated sludge.

CONSTRUCTION DATA
Submersible electric pumps, robust in construction, watertight electric motors accommodated in compartment, connected, by shafts of reduced lengths, to the impellers situated at the pump casing by the interposition of oil chamber between the hydraulic side and the electric motor.

MATERIALS

Motor housing	Cast iron EN-GJL-250
Impeller	Cast-iron EN-GJL-250+Ni
Electric cable	Neoprene H07RN/F
Shaft	Stainless Steel AISI 431 / Duplex
O-rings and lip seal	Nitrile
Bolts	A4 - AISI316 class
Mechanical seal	Silicon Carbide / Silicon Carbide

APPLICATIONS
Les pompes submersibles monocanal sont utilisées principalement pour le pompage d'eaux chargées et usées grillagées. En particulier pour la vidange de puisard noir, puisard de recueillement des eaux usées de fosses biologiques et eaux usées en général.

PARTICULARITÉ DE CONSTRUCTION
Pompes submersibles robustes et compactes, moteurs électriques logés en enceinte étanche, reliés par des arbres de longueurs réduites aux roues, avec interposition d'une chambre à huile entre la partie hydraulique et le moteur électrique.

MATÉRIAUX

Moulures principales	Fonte EN-GJL-250
Roue	Fonte EN-GJL-250+Ni
Câble électrique	Néoprène H07RN/F
Arbre	Acier inoxydable AISI 431 / Duplex
O-ring et joints	Nitrile
vis	Classe A4 - AISI316
Garniture mécanique	Carb. de silicium / carbure de silicium

EINSATZBEREICHE
Tauchmotorpumpen mit Einkanalrad werden vorwiegend zur Förderung von Abwasser mit Schwebestoffen eingesetzt. Speziell geeignet für vorgefiltertes Abwasser und dem Einsatz in überflutungsgefährdeten Gebieten, zur Förderung von schlammhaltigen Medien.

AUSFÜHRUNG
Robuste Tauchmotorpumpe mit wasserdichtem Motor, kompakte Bauart, Laufrad im Pumpengehäuse durch Ölkammer zum Motor getrennt.

WERKSTOFFE

Motorgehäuse	Grauguss EN-GJL-250
Laufrad	Grauguss EN-GJL-250+Ni
Anschlusskabel	Neoprene H07RN/F
Welle	Edelstahl AISI 431 / Duplex
Wellendichtring und O-Ringe	Nitril
Schrauben	Edelstahl A4 - AISI316
Gleitringdichtung	Siliziumkarbid / Siliziumkarbid

UTILIZACION
Las bombas sumergibles monocanales se utilizan especialmente para bombear aguas cargadas ya filtradas. En particular para vaciar pozos negros, pozos de recogida de líquidos procedentes de fosas biológicas y pozos de recogida de aguas utilizada en general.

DIFERENCIAS PRINCIPALES
Son bombas sumergibles de robusta y compacta construcción, motores eléctricos situados en compartimento separado, conectadas mediante ejes cortos con los impulsores interpuestos con una cámara de aceite entre la parte hidráulica i el motor eléctrico.

MATERIALES

Aleaciones principales	Hierro Fundido EN-GJL-250
Impulsor (turbina)	Hierro Fundido EN-GJL-250+Ni
Cable eléctrico	Neopreno H07RN/F
Eje	Acero inoxidable AISI 431 / Duplex
Anillo de sellados y O-Rings	Nitrilo
Tornillos	Clase A4 - AISI316
Sello mecánico	Carburo de silicio / Carburo de silicio

ОБЛАСТЬ ПРИМЕНЕНИЯ
Одноканальные погружные электронасосы используются, в основном, для перекачки средне' и сильнозагрязненных сточных вод после грубой мех. очистки. В частности, для опорожнения канализационных ям и накопительных емкостей для сточных вод.

КОНСТРУКЦИОННЫЕ ОСОБЕННОСТИ
Погружные электронасосы с прочной и компактной конструкцией. Электродвигатели размещены в секции с герметичным уплотнением и соединены через валы небольшой длины с рабочими колесами, расположенными в гидравлической камере. Валы проходят через масляную камеру между гидравликой и электродвигателем.

МАТЕРИАЛЫ

Основные литые компоненты	Чугун EN-GJL-250
Рабочее колесо	Чугун EN-GJL-250+Ni
Электрокабель	Неопрен H07RN/F
Вал	Нержавеющая сталь AISI431/Дуплекс
Уплот. кольца и манжета	Нитрил
Винты	Класс A4 - AISI316
Мех. Уплотнение	Карбид кремния/Карбид кремния

M SINGLE CHANNEL

Elettropompe sommergibili monocanali 4 poli
Submersible electric pumps single channel 4 poles
Electropompe submersible monocanal 4 pôles
Tauchmotorpumpe mit Einkanalrad, 4-polig
Bombas sumergibles monocanal 4 polos
Одноканальные погружные электронасосы 4 полюса



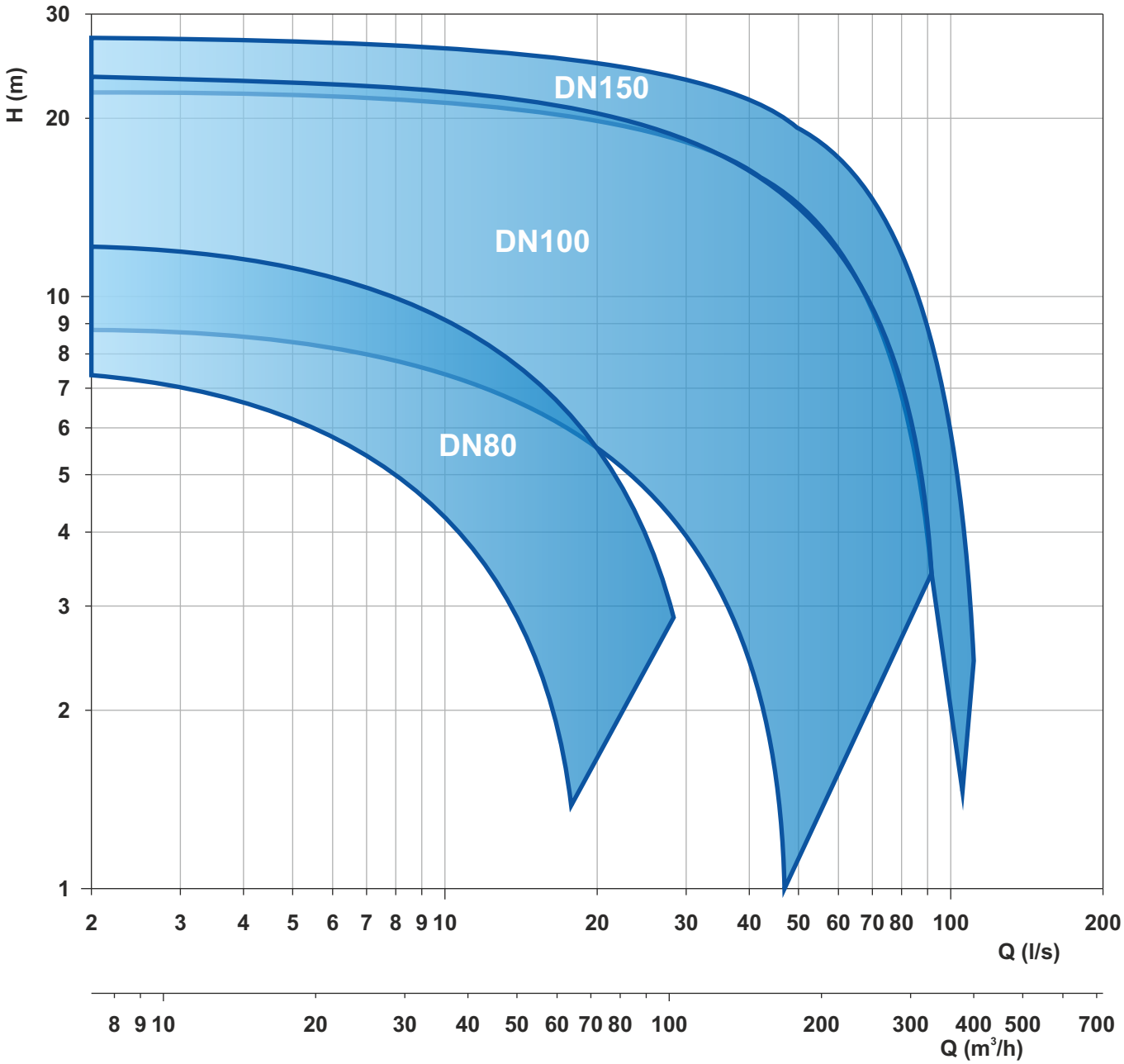

Le schede tecniche sono disponibili al sito www.faggiolatipumps.com
Technical data sheets are available on our web site www.faggiolatipumps.com
Les fiches techniques sont disponibles sur notre site web www.faggiolatipumps.com
Technische Datenblätter finden Sie auf unserer Internetseite www.faggiolatipumps.com
Las hojas de datos técnicas están disponibles en nuestro web site www.faggiolatipumps.com
Технические спецификации доступны на веб-сайте www.faggiolatipumps.com



Ghisa EN-GJL-250 | Cast Iron EN-GJL-250
Fonte EN-GJL-250 | Grauguss EN-GJL-250
Hierro fundido EN-GJL-250 | Чугун EN-GJL-250

Curva caratteristica - *Performance curve* - Courbe caractéristique
Kennlinie* - Curva característica - *Характеристическая кривая

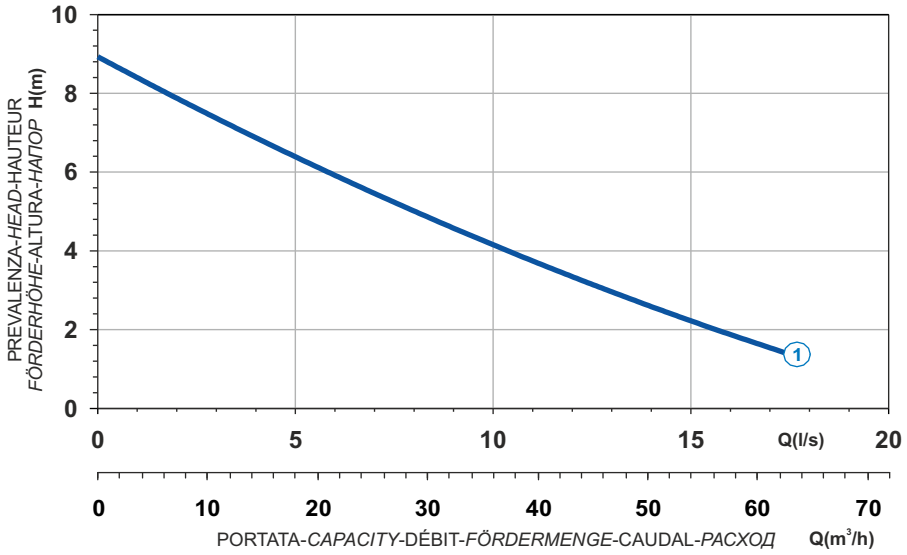

Power supply	1ph 230V 50Hz
R.P.M.	1450
Free passage (mm)	65
Discharge (mm)	DN 80
Max Weight (Kg)	49

Curve N°	Code	Type	MOTOR			ATEX code
			Rated power P2 (kW)	Rated current I (A)	Starting current Is (A)	
1	7004188	**G471M1M1-M65AB1**	1,2	6,9	34,5	7004187

Dimensioni - *Dimensions* - Dimensions - *Abmessungen* - Dimensiones - *Габариты* (mm)

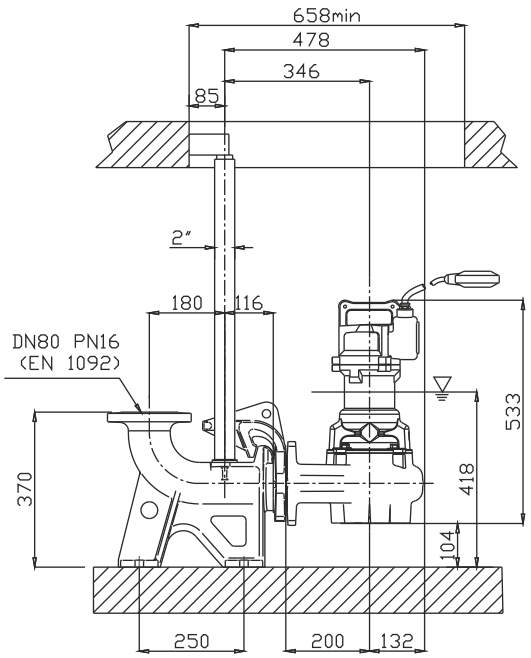

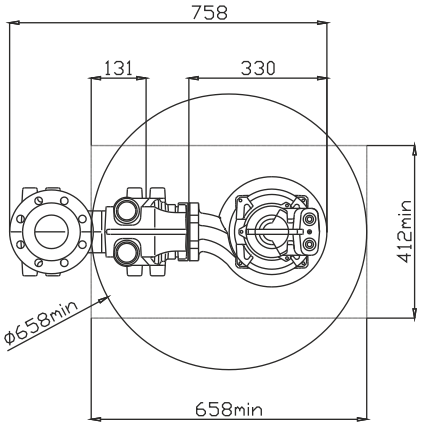

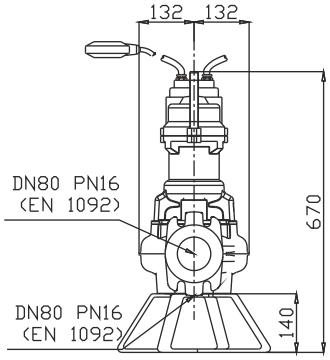

LIVELLO MINIMO DI SOMMERGIBILITÀ
MINIMUM SUBMERSIBLE LEVEL
NIVEAU MINIMUM D'IMMERSION
MINDESTWASSERSTAND
NIVEL SUMERGIBLE MÍNIMO
МИНИМАЛЬНАЯ ГЛУБИНА ПОГРУЖЕНИЯ

Ghisa EN-GJL-250
Fonte EN-GJL-250
Hierro fundido EN-GJL-250
Cast Iron EN-GJL-250
Grauguss EN-GJL-250
Чугун EN-GJL-250





Curva caratteristica - *Performance curve* - Courbe caractéristique
Kennlinie* - Curva característica - *Характеристическая кривая

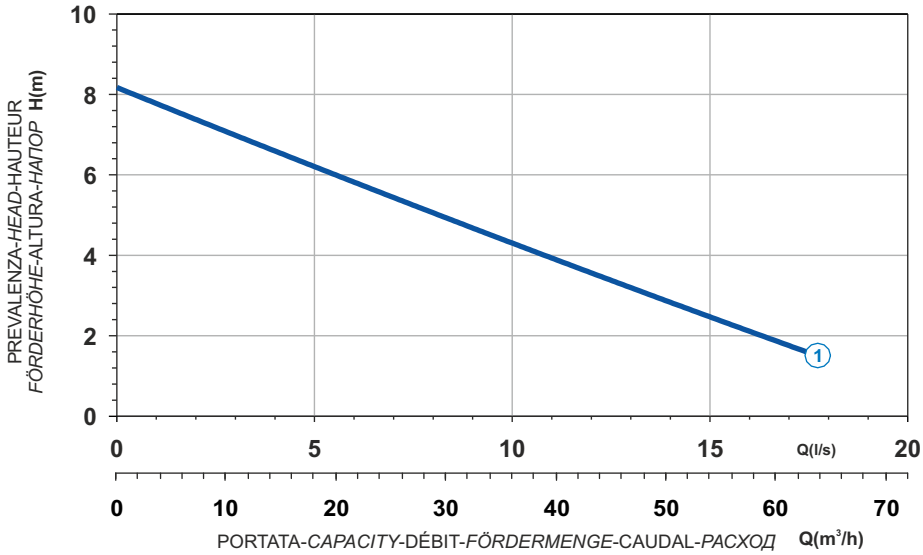

Curve N°	Code	Type	MOTOR Rated power P2 (kW)	MOTOR Rated current I (A)	MOTOR Starting current Is (A)	ATEX code
1	7003550	**G471T1M1-M65AA0**	1,6	3,1	14	7004189

Power supply	3ph 400V 50Hz
R.P.M.	1450
Free passage (mm)	65
Discharge (mm)	DN 80
Max Weight (Kg)	49

Dimensioni - *Dimensions* - Dimensions - *Abmessungen* - Dimensiones - *Габариты* (mm)

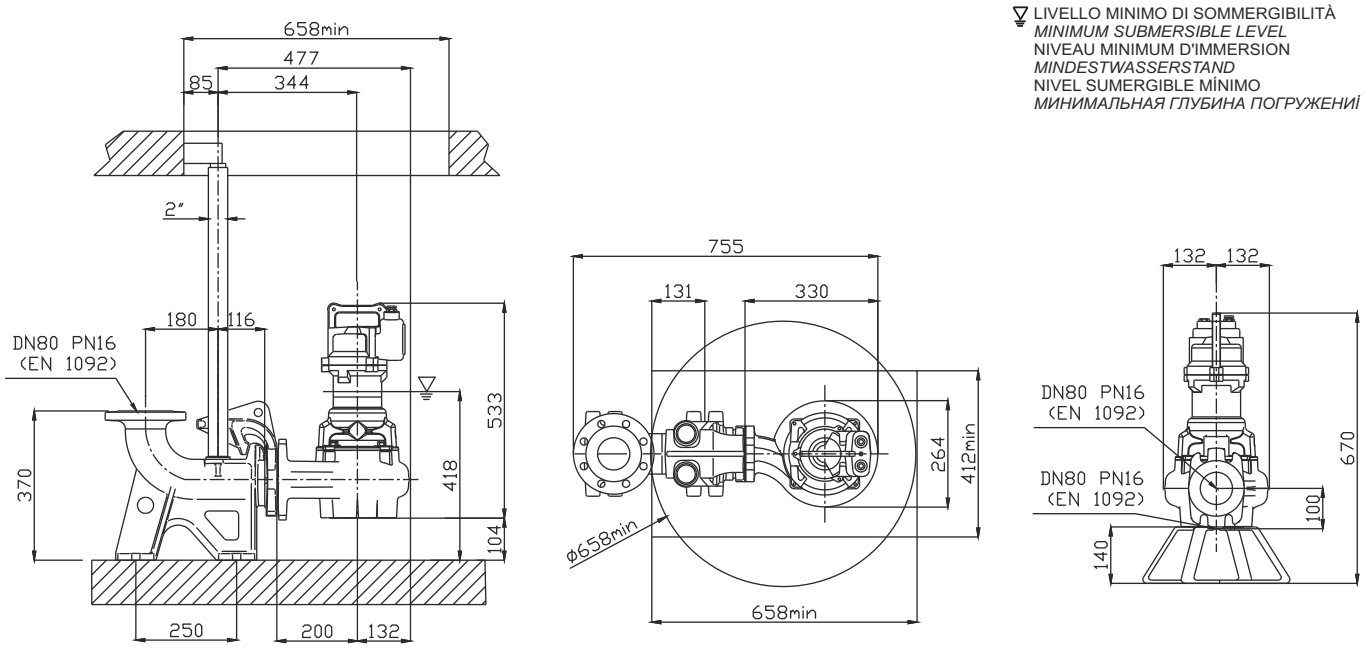





Ghisa EN-GJL-250 | Cast Iron EN-GJL-250
Fonte EN-GJL-250 | Grauguss EN-GJL-250
Hierro fundido EN-GJL-250 | Чугун EN-GJL-250

Curva caratteristica - *Performance curve* - Courbe caractéristique
Kennlinie* - Curva característica - *Характеристическая кривая

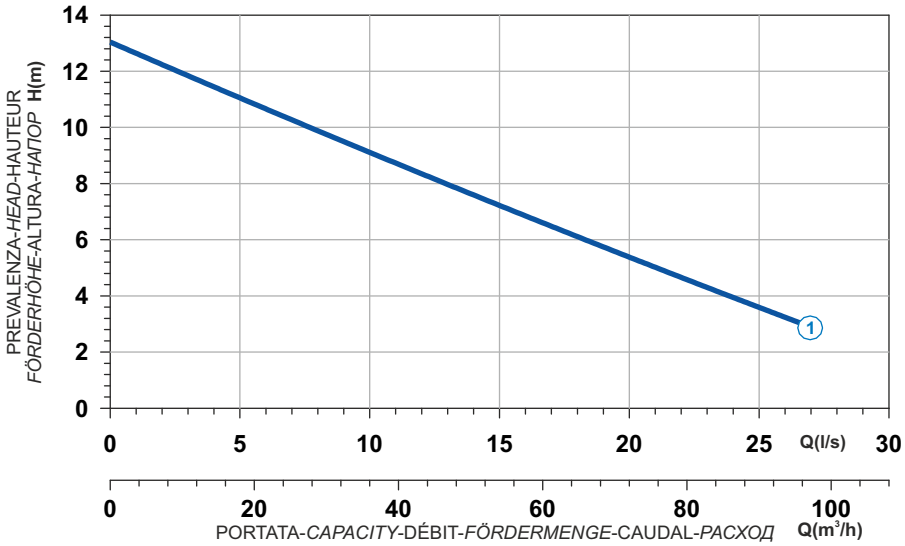

Power supply	3ph 400V 50Hz
R.P.M.	1450
Free passage (mm)	76
Discharge (mm)	DN 80
Max Weight (Kg)	67

Curve N°	Code	Type	MOTOR Rated power P2 (kW)	MOTOR Rated current I (A)	MOTOR Starting current Is (A)	ATEX code
1	7003521	**G409T1M1-M76AA0**	2,8	5,4	24,3	7008262

Dimensioni - *Dimensions* - Dimensions - *Abmessungen* - Dimensiones - *Габариты* (mm)

LIVELLO MINIMO DI SOMMERGIBILITÀ
MINIMUM SUBMERSIBLE LEVEL
NIVEAU MINIMUM D'IMMERSION
MINDESTWASSERSTAND
NIVEL SUMERGIBLE MÍNIMO
МИНИМАЛЬНАЯ ГЛУБИНА ПОГРУЖЕНИЯ

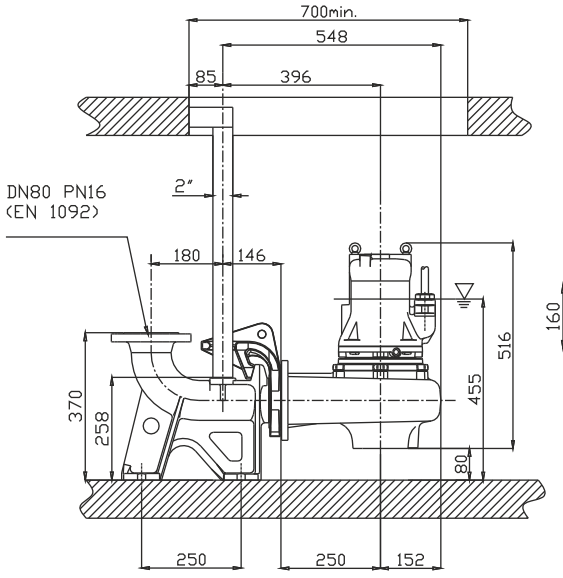

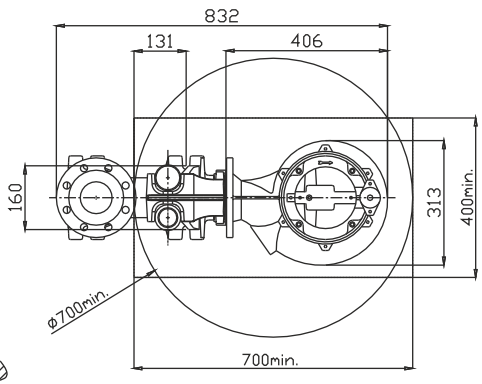

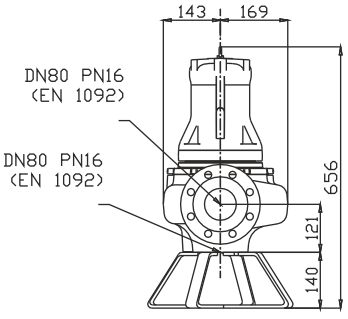

Ghisa EN-GJL-250
Fonte EN-GJL-250
Hierro fundido EN-GJL-250
Cast Iron EN-GJL-250
Grauguss EN-GJL-250
Чугун EN-GJL-250





M

Curva caratteristica - *Performance curve* - Courbe caractéristique
Kennlinie* - Curva característica - *Характеристическая кривая

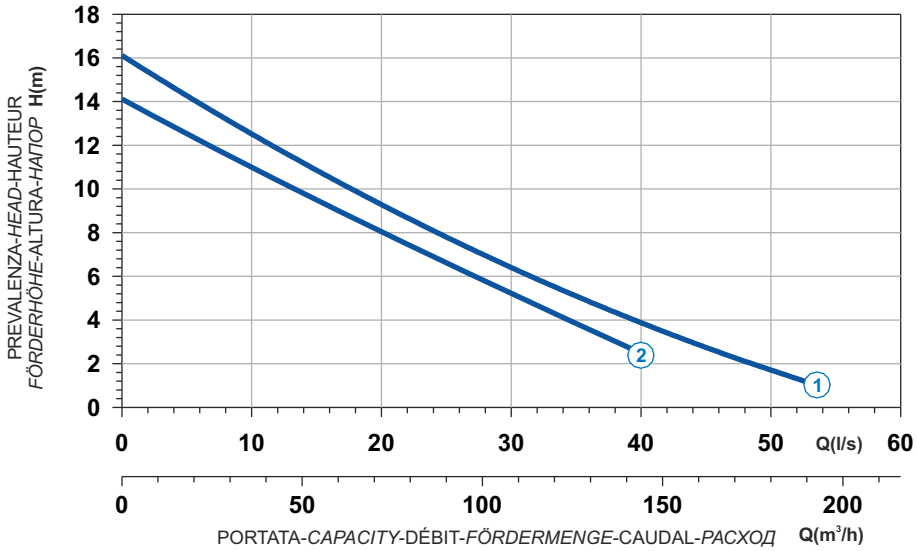

Curve N°	Code	Type	MOTOR Rated power P2 (kW)	MOTOR Rated current I (A)	MOTOR Starting current Is (A)	ATEX code
1	7000112	**G410R1M1-P78AA2**	3,9	7,9	39,5	7008609
2	7000203	**G410R1M2-P78AA2**	3,9	7,9	39,5	7002797

Power supply	3ph 400/690V 50Hz
R.P.M.	1450
Free passage (mm)	78
Discharge (mm)	DN 100
Max Weight (Kg)	117

Dimensioni - *Dimensions* - Dimensions - *Abmessungen* - Dimensiones - *Габариты* (mm)

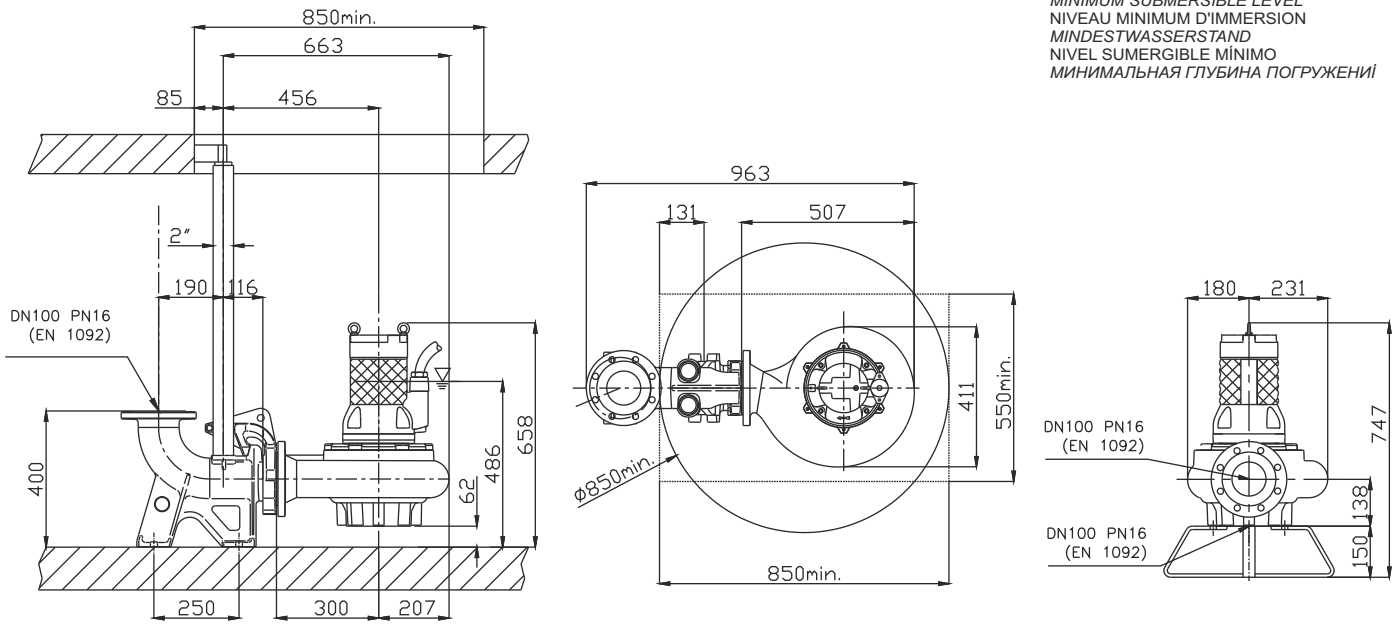



Ghisa EN-GJL-250 | Cast Iron EN-GJL-250
Fonte EN-GJL-250 | Grauguss EN-GJL-250
Hierro fundido EN-GJL-250 | Чугун EN-GJL-250

Curva caratteristica - *Performance curve* - Courbe caractéristique
Kennlinie* - Curva característica - *Характеристическая кривая

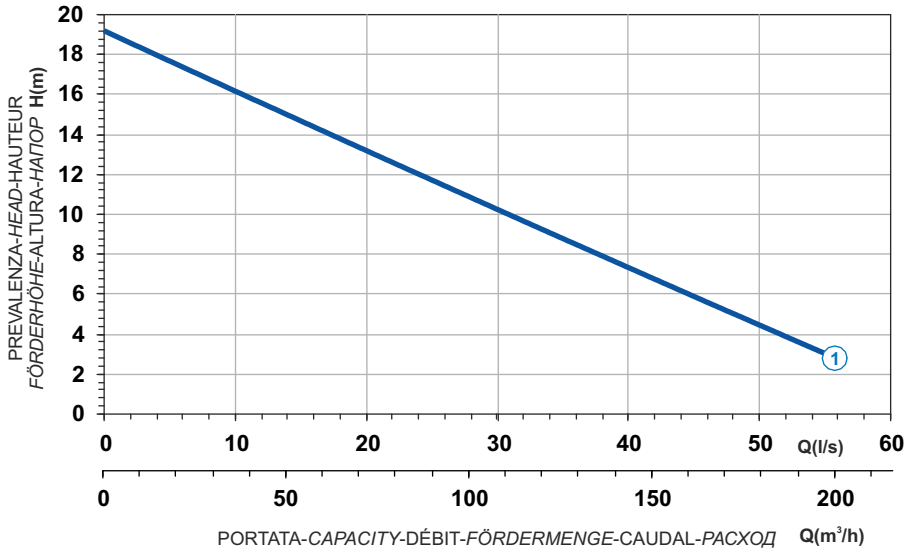

Power supply	3ph 400/690V 50Hz
R.P.M.	1450
Free passage (mm)	78
Discharge (mm)	DN 100
Max Weight (Kg)	170

Curve N°	Code	Type	MOTOR Rated power P2 (kW)	MOTOR Rated current I (A)	MOTOR Starting current Is (A)	ATEX code
1	7005181	**G411R1M1-P78AA2**	7,1	13,5	79,7	7007499

Dimensioni - *Dimensions* - Dimensions - *Abmessungen* - Dimensiones - *Габариты* (mm)

LIVELLO MINIMO DI SOMMERGIBILITÀ
MINIMUM SUBMERSIBLE LEVEL
NIVEAU MINIMUM D'IMMERSION
MINDESTWASSERSTAND
NIVEL SUMERGIBLE MÍNIMO
МИНИМАЛЬНАЯ ГЛУБИНА ПОГРУЖЕНИЯ

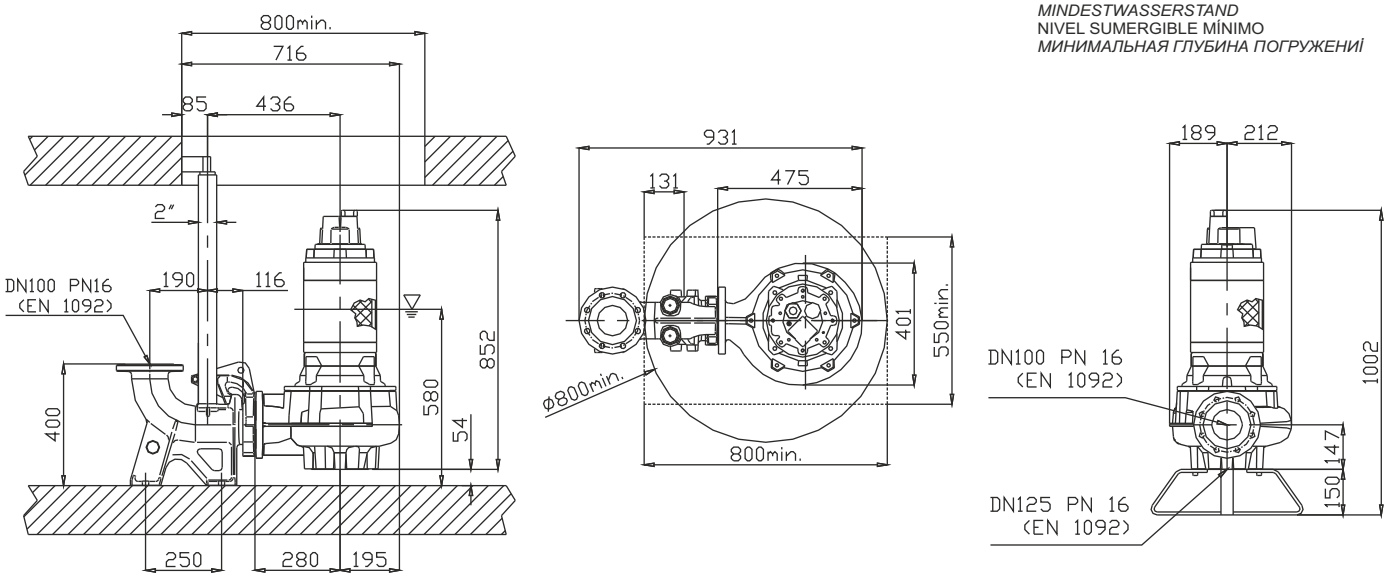

Versione disponibile con mantello di raffreddamento - *Type available also with cooling jacket*
Version disponible avec chemise de refroidissement - *Ausführung auch mit Kühlmantel lieferbar*
Disponible también con camisa de refrigeración - *Вариант доступен с рубашкой охлаждения*

Ghisa EN-GJL-250
Fonte EN-GJL-250
Hierro fundido EN-GJL-250
Cast Iron EN-GJL-250
Grauguss EN-GJL-250
Чугун EN-GJL-250





Curva caratteristica - *Performance curve* - Courbe caractéristique *Kennlinie* - Curva característica - *Характеристическая кривая*

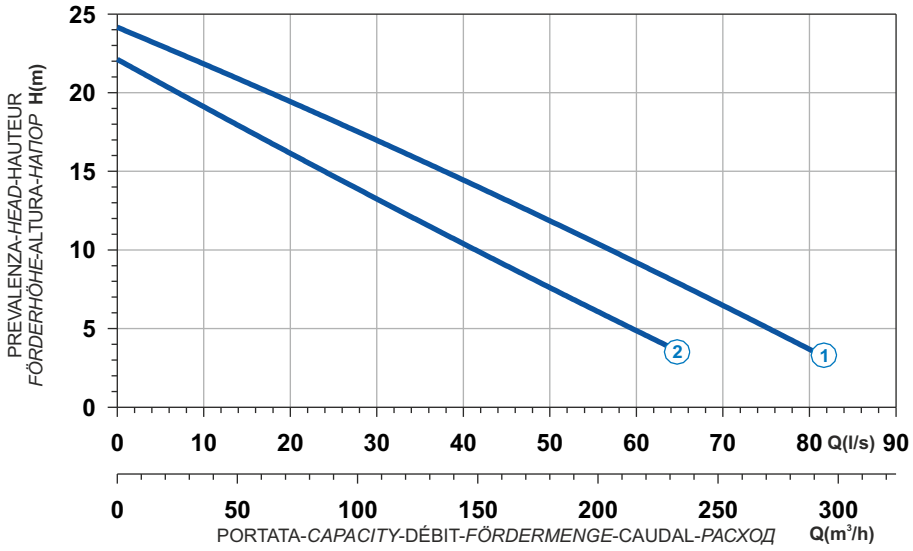

Curve N°	Code	Type	MOTOR Rated power P2 (kW)	MOTOR Rated current I (A)	MOTOR Starting current Is (A)	ATEX code
1	7009232	**G413R1M1-P90AA2**	11,6	21,6	127,4	7007489
2	7009431	**G413R1M2-P90AA2**	10	19	112	7007490

Power supply	3ph 400/690V 50Hz
R.P.M.	1436
Free passage (mm)	90
Discharge (mm)	DN 100
Max Weight (Kg)	204

Dimensioni - *Dimensions* - Dimensions - *Abmessungen* - Dimensiones - *Габариты* (mm)

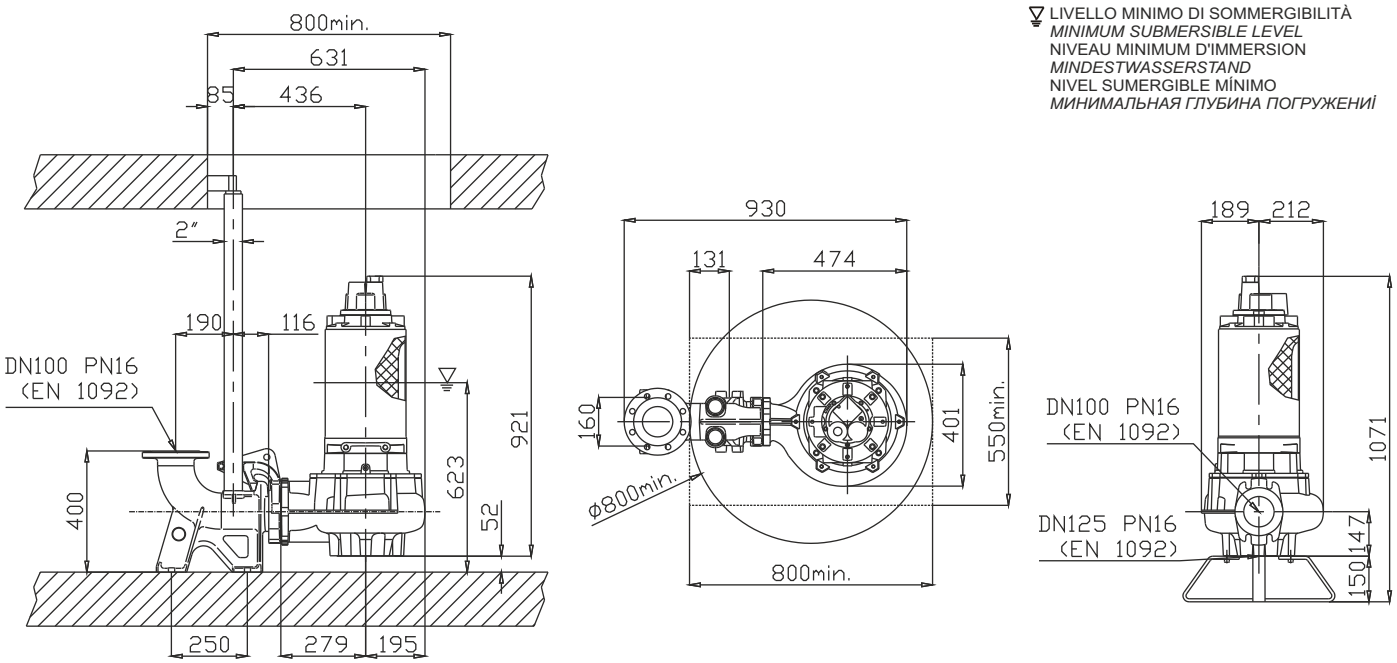

LIVELLO MINIMO DI SOMMERGIBILITÀ
MINIMUM SUBMERSIBLE LEVEL
NIVEAU MINIMUM D'IMMERSION
MINDESTWASSERSTAND
NIVEL SUMERGIBLE MÍNIMO
МИНИМАЛЬНАЯ ГЛУБИНА ПОГРУЖЕНИЯ

Versione disponibile con mantello di raffreddamento - *Type available also with cooling jacket*
Version disponible avec chemise de refroidissement - *Ausführung auch mit Kühlmantel lieferbar*
Disponible también con camisa de refrigeración - *Вариант доступен с рубашкой охлаждения*





Ghisa EN-GJL-250 | Cast Iron EN-GJL-250
Fonte EN-GJL-250 | Grauguss EN-GJL-250
Hierro fundido EN-GJL-250 | Чугун EN-GJL-250

Curva caratteristica - *Performance curve* - Courbe caractéristique
Kennlinie* - Curva característica - *Характеристическая кривая

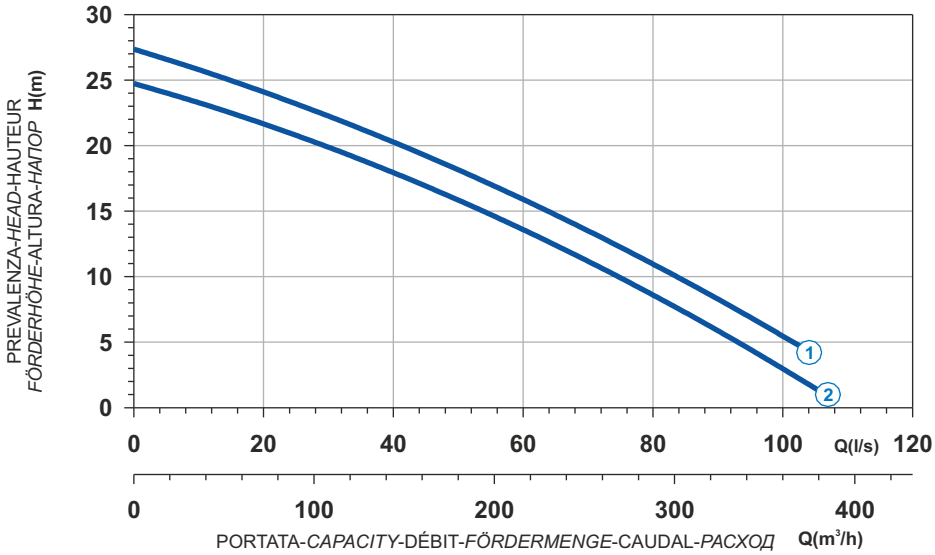

Power supply	3ph 400/690V 50Hz
R.P.M.	1450
Free passage (mm)	100
Discharge (mm)	DN 150
Max Weight (Kg)	376

Curve N°	Code	Type	MOTOR Rated power P2 (kW)	MOTOR Rated current I (A)	MOTOR Starting current Is (A)	ATEX code
1	7009710	**G416R1M1-S100AA2**	17,8	33,3	196	7005835
2	7009937	**G416R1M2-S100AA2**	15	27,8	164	7006053

Dimensioni - *Dimensions* - Dimensions - *Abmessungen* - Dimensiones - *Габариты* (mm)

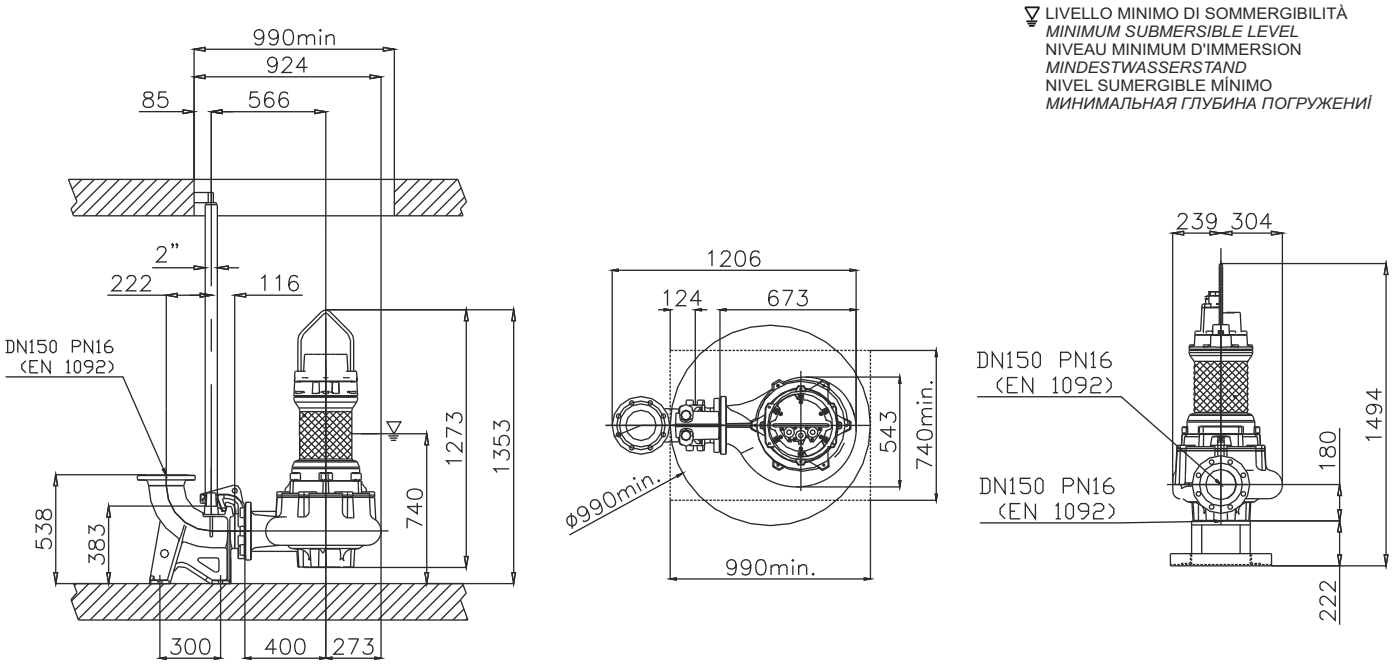

Versione disponibile con mantello di raffreddamento - *Type available also with cooling jacket*
Version disponible avec chemise de refroidissement - *Ausführung auch mit Kühlmantel lieferbar*
Disponible también con camisa de refrigeración - *Вариант доступен с рубашкой охлаждения*

Installazione a secco
Dry pit installation
Installation fixe en chambre sèche
Trockenaufstellung
Instalación fija en cámara aislada
Сухая установка

M

G411R1M1-P78AA2

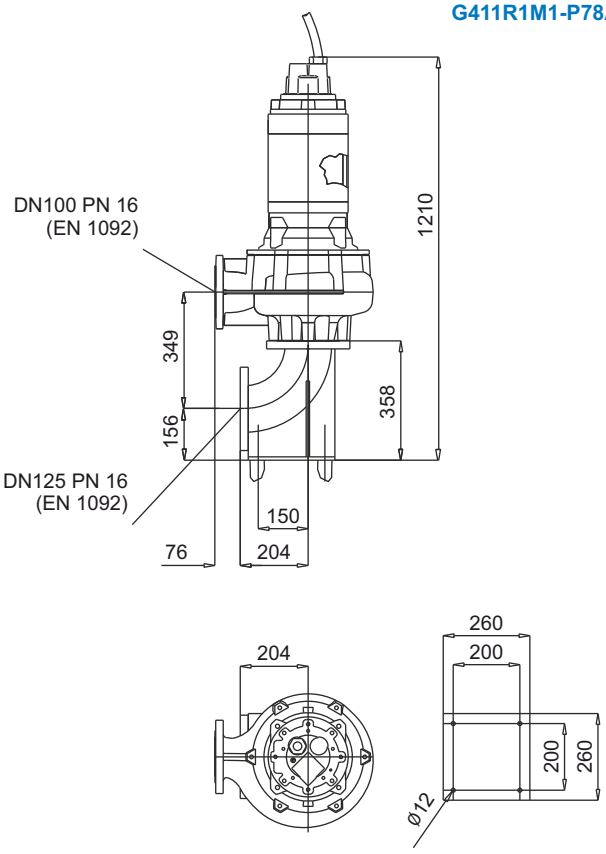

G413R1M1-P90AA2

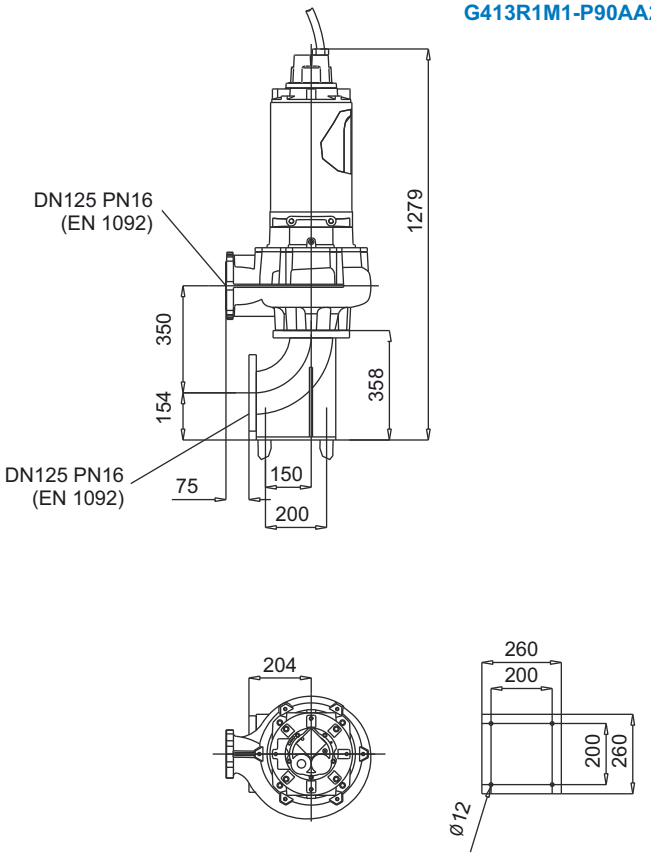

G416R1M1-S100AA2

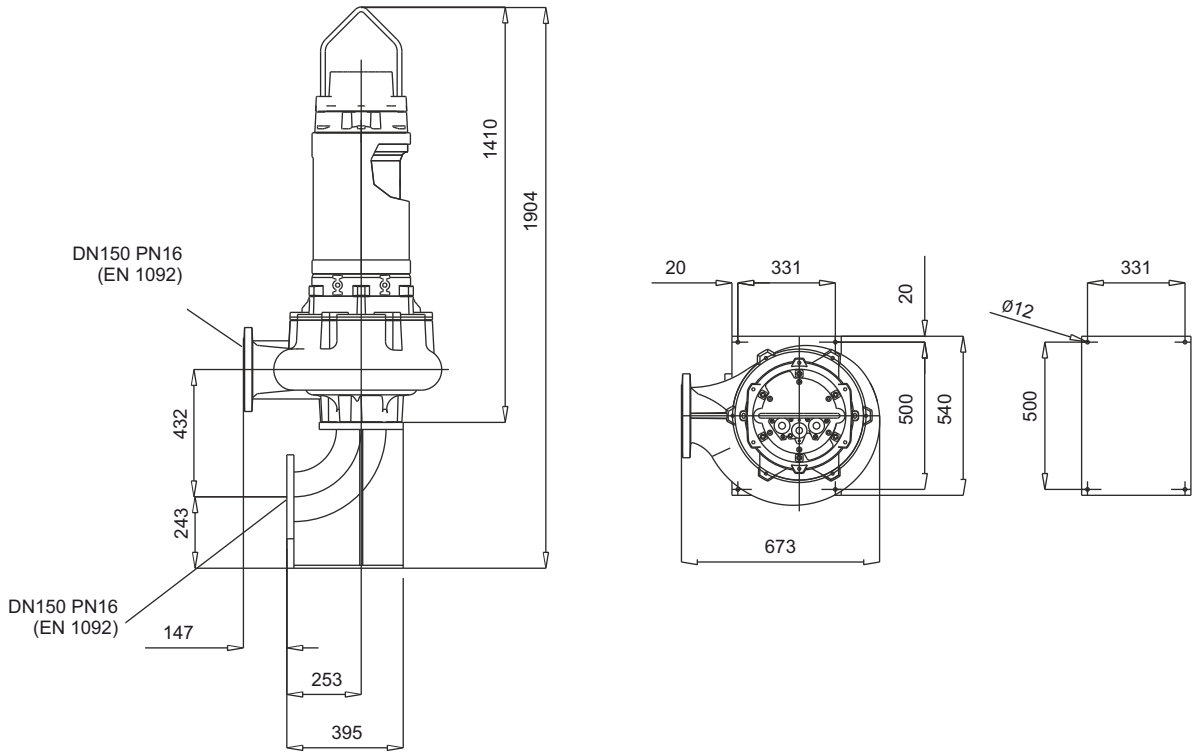

HIGH EFFICIENCY H

1 Alberi rettificati nelle sedi dei cuscinetti e della tenuta, sovradimensionati rispetto ai parametri standard di utilizzo, equilibrati dinamicamente.
2 Motore Asincrono trifase a gabbia di scoiattolo, classe d'isolamento H(180°C). A secco, raffreddato dal liquido circostante. Grado di protezione IP68. Il motore, è progettato per lavoro continuo o intermittente, con un massimo squilibrio di tensione tra le fasi del 5%.
3 Cuscinetti sovradimensionati, radiali a sfere lubrificati a vita esenti da manutenzione.
4 Camera olio L'olio lubrifica e raffredda le tenute, ed emulsiona eventuali infiltrazioni di acqua.
La pompa è dotata di due sistemi di tenuta per il perfetto isolamento tra il motore elettrico e il liquido pompato.
Tenuta superiore: Ceramica/Grafite.
5 Tenuta inferiore: meccanica, carburo di silicio.
6 Le giranti realizzate con uno speciale profilo palare autopulente anti-intasamento, sono progettate per garantire alto rendimento idraulico e bassi consumi energetici.

1 Shafts grided down in ball bearings and mechanical seals seats, over-dimensioned respect to standard parameters of use.
2 Motor asynchronous threephase squirrel cage type, insulation class H(180°C). Dry motor, cooled by surrounding liquid. Protection degree IP 68. The motor is projected for continuous or intermittent operation, with 5% maximum voltage unbalance between phases.
3 Ball bearings overdimensioned, life lubricated, maintenance free.
4 Oil chamber oil lubricates and cools the seals and emulsifies eventual water infiltrations.
This electric pump has two types of seals for a perfect insulation between the electric motor and the pumped liquid.
Upper seal: Ceramic/Graphite.
5 Lower seal: mechanical, silicon carbide.
6 Rotors: made with a special self-cleaning anti-clogging blade profile, they are designed to provide high hydraulic efficiency and low energy consumption.

1 Les arbres rectifiés dans les sièges des roulements et de la garniture mécanique, surdimensionés par rapport aux paramètres standard d'utilisation, équilibrés dynamiquement.
2 Moteur asynchrone triphasé à cage d'écureuil, classe d'isolation H(180°C). À sec, refroidi par le liquide environnant. Degré de protection IP68. Le moteur est dessiné pour le service continu ou intermittent, régulièrement espacés et avec max. 5% de déséquilibre de tension entre les phases.
3 Roulements surdimensionnés, radiaux, à sphères lubrifiées à vie, exemptes d'entretien.
4 Chambre huile L'huile lubrifie et refroidit les garnitures mécaniques et émulsionne les infiltrations d'eau éventuelles. Deux garnitures mécaniques assurent la parfaite isolation entre le moteur électrique et le liquide pompé.
Garniture supérieure: céramique/carbone.
5 Garniture inférieure: mécanique, carbure de silicium.
6 Rotors: construits avec une lame profil autonettoyant et anti-colmatage spécial, sont conçus pour offrir un rendement hydraulique élevé et basse consommation d'énergie.

1 Welle Lagerung und Abdichtung durch überdimensionierte Wälzlager bzw. Dichtungsträger.
2 Motor Asynchroner Drehstrom-Käfigläufermotor, Isolationsklasse H (180°C). Trockener Motor, gekühlt durch Umgebungsflüssigkeit. Schutzart IP 68. Der Motor ist für kontinuierlichen oder intermittierenden Betrieb mit einer maximalen Spannungsunsymmetrie von 5 % zwischen den Phasen ausgelegt.
3 Wälzlager überdimensioniert, dauergeschmiert und wartungsfrei.
4 Ölkammer Öl schmiert und kühlt die Dichtungen und emulgiert bei evtl. Leckage.
Doppeltwirkendes Dichtsystem garantiert optimale Abdichtung zwischen Motor und Fördermedium
Obere Dichtung: Gleitringdichtung Kohle / Keramik.
5 Untere Dichtung: Gleitringdichtung Siliziumkarbid.
6 Mehrkanallaufräder: die Mehrkanallaufräder weisen ein spezielles selbstreinigendes Schaufelprofil auf. Sie sind für den hohen hydraulischen Wirkungsgrad und niedrigen Energieverbrauch ausgelegt.

1 Ejes rectificado en la base de los cojinetes y base de la mecánica, sobredimensionado respecto a los parámetros estándar de uso y equilibrados dinámicamente.
2 Motor asincrónico trifásico con jaula, aislamiento H(180°C). En seco, enfriado por el liquido. Grado de protección IP68. El motor, esta preparado para trabajar continuamente o intermitentemente, con un máximo desequilibrio de tensión entre las fases del 5%.
3 Cojinetes sobredimensionados, radiales y esferas lubrificados indefinidamente, sin necesidad de mantenimiento.
4 Cámara de aceite que lubrifica y enfría los precintos y emulsiona las eventuales infiltraciones de agua.
La bomba está dotada de dos sistemas de sellado para el perfecto aislamiento entre el motor eléctrico y el líquido bombeado.
Sellado/precintado superior: mecánica, grafito/cerámica.
5 Sellado/precintado inferior: mecánica, carburo y silicio.
6 Impulsores: hechos con una hoja de perfil autolimpiador, anti-obstrucción, están diseñados para garantizar un alto rendimiento hidráulico y bajo consumo de energía.

1 Валы, отшлифованные в местах посадки подшипников и уплотнения, рассчитанные с запасом относительно стандартных рабочих параметров, динамически отбалансированы.
2 Трехфазный Двигатель асинхронный трехфазный с короткозамкнутым ротором, класс изоляции H(180°C). Сухой двигатель, охлаждаемый окружающей жидкостью. Степень защиты IP 68. Двигатель рассчитан на непрерывную или повторно-кратковременную работу с асимметрией напряжения между фазами не более 5%.
3 Подшипники рассчитаны с запасом, радиального типа с шариками со смазкой на весь срок службы, не требующие тех. обслуживания.
4 Масляная камера служит для смазки и охлаждения прокладок, а также для эмульгирования просочившейся воды.
Насос снабжен двумя системами герметизации для обеспечения идеальной изоляции между электродвигателем и перекачиваемой жидкостью.
Верхнее уплотнение: керамика/графит.
5 Нижнее уплотнение: механическое, карбид кремния.
6 Рабочие колеса имеют специальный профиль лопастей для самоочистки и предотвращения засорения. Они спроектированы для обеспечения высокого гидравлического КПД и низкого энергопотребления.

H HIGH EFFICIENCY

Elettropompe sommergibili multicanale “alto rendimento” 2/4 poli
Submersible multichannel pumps of "high efficiency" 2/4-pole
Pompes submersibles multivoies "à haut rendement" 2/4 pôles
Tauchmotorpumpen mit Mehrkanallaufrad “Hochleistung” 2/4-polig
Electro-Bombas sumergibles multicanales de "alta eficiencia" 2/4 polos
Многоканальные погружные насосы с высоким КПД 2/4 полюса



Solve & Save
new generation pumps

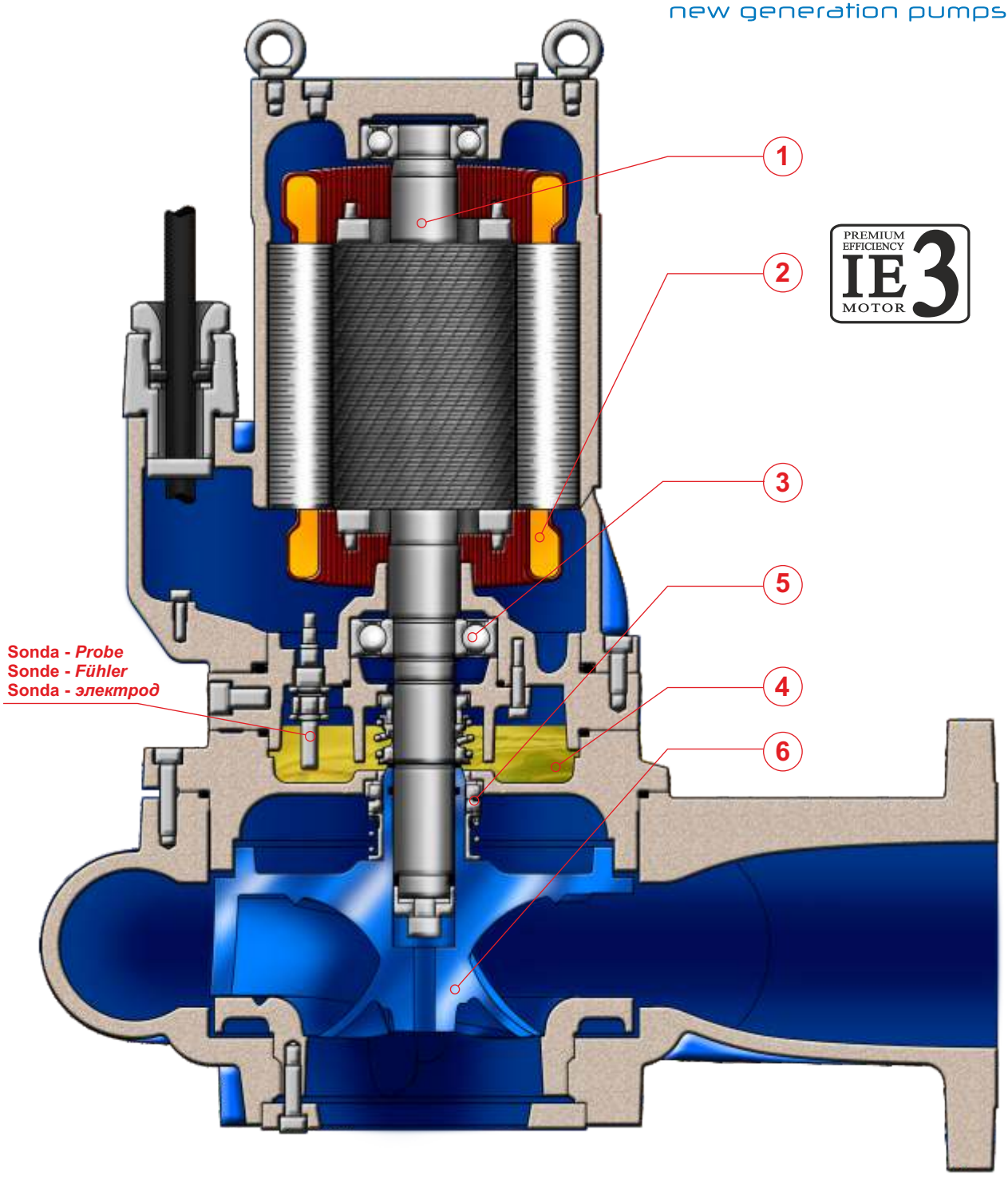

PREMIUM EFFICIENCY IE3 MOTOR

HIGH EFFICIENCY H

IMPIEGHI

Le elettropompe sommergibili multicanale ad “alto rendimento” con profilo palare autopulente possono essere utilizzate in quasi tutte le applicazioni; sono impiegate prevalentemente per il pompaggio di reflui civili anche non grigliati, contenenti corpi solidi e materiali fibrosi, acque di processo, fanghi civili e industriali, pozzi di raccolta acque usate in generale.

PARTICOLARITÀ COSTRUTTIVE

Elettropompe sommergibili di robusta e compatta costruzione, motori elettrici alloggiati in vano a tenuta stagna, collegati mediante alberi di lunghezze ridotte alle giranti situate in voluta tramite interposizione di camera olio tra parte idraulica e motore elettrico.

MATERIALI

Fusioni principali	Ghisa EN-GJL-250
Girante	Ghisa GS400 / AISI316L
Cavo elettrico	Neoprene H07RN/F
Albero	Acciaio inossidabile AISI 431
O-rings e paraolio	Nitrile
Bullonerie	Classe A4 - AISI316
Tenuta meccanica	Carburo di silicio / Carburo di silicio

APPLICATION

The submersible multichannel "high performance" pumps with self-cleaning blade profile can be used in almost any application; they are mainly used for the pumping of domestic effluent containing solids and fibrous materials, process water, civil and industrial sludge, waste water sumps in general.

CONSTRUCTION DATA

Submersible electric pumps, robust in construction, watertight electric motors accommodated in compartment, connected, by shafts of reduced lengths, to the impellers situated at the pump casing by the interposition of oil chamber between the hydraulic side and the electric motor.

MATERIALS

Motor housing	Cast iron EN-GJL-250
Impeller	Cast-iron GS400 / AISI316L
Electric cable	Neoprene H07RN/F
Shaft	Stainless Steel AISI 431
O-rings and lip seal	Nitrile
Bolts	A4 - AISI316 class
Mechanical seal	Silicon Carbide / Silicon Carbide

APPLICATIONS

Les pompes submersibles multivoies de «haute performance avec pales autonettoyantes peuvent être utilisées dans n'importe quelle application ; elles sont principalement utilisées pour le pompage des effluents domestiques également pas grillés, contenant des matières solides et des matériaux fibreux, eaux de traitement, boues civiles et industrielles, puits pour la collecte des eaux usées en général.

PARTICULARITÉ DE CONSTRUCTION

Pompes submersibles robustes et compactes, moteurs électriques logés en enceinte étanche, reliés par des arbres de longueurs réduites aux roues, avec interposition d'une chambre à huile entre la partie hydraulique et le moteur électrique.

MATÉRIAUX

Moulures principales	Fonte EN-GJL-250
Roue	Fonte Sferoidale GS400 / AISI316L
Câble électrique	Néoprène H07RN/F
Arbre	Acier inoxydable AISI 431
O-ring et joints	Nitrile
vis	Classe A4 - AISI316
Garniture mécanique	Carb. de silicium / carbure de silicium

EINSATZBEREICHE

Die Hochleistungs-Tauchmotorpumpen mit Mehrkanallaufrad mit selbstreinigendem Schaufelprofil bieten vielfältige Einsatzmöglichkeiten. Sie werden vorwiegend zur Förderung von häuslichen auch nicht gefilterten Abwässern mit Fest- und Faserstoffgehalt, Prozesswasser, Schlamm, gesammeltes Wasser.

AUSFÜHRUNG

Robuste Tauchmotorpumpe mit wasserdichtem Motor, kompakte Bauart, Laufrad im Pumpengehäuse durch Ölkammer zum Motor getrennt.

WERKSTOFFE

Motorgehäuse	Grauguss EN-GJL-250
Laufrad	Sphäroguss GS400 / AISI316L
Anschlusskabel	Neoprene H07RN/F
Welle	Edelstahl AISI 431
Wellendichtring und O-Ringe	Nitril
Schrauben	Edelstahl A4 - AISI316
Gleitringdichtung	Siliziumkarbid / Siliziumkarbid

UTILIZACION

Las electro-bombas sumergibles multicanales de "alto rendimiento" con perfil de auto-limpieza de la hoja pueden ser utilizadas en casi cualquier aplicación; son utilizadas principalmente para el bombeo de aguas residuales, sin rejillas, que contienen cuerpos sólidos y materiales fibrosos, aguas de proceso, lodos civiles e industriales , colectores de aguas residuales en general.

DIFERENCIAS PRINCIPALES

Son bombas sumergibles de robusta y compacta construcción, motores eléctricos situados en compartimento separado, conectadas mediante ejes cortos con los impulsores interpuestos con una cámara de aceite entre la parte hidráulica i el motor eléctrico.

MATERIALES

Aleaciones principales	Hierro Fundido EN-GJL-250
Impulsor (turbina)	Hierro Fundido GS400 / AISI316L
Cable eléctrico	Neopreno H07RN/F
Eje	Acero inoxidable AISI 431
Anillo de sellados y O-Rings	Nitrilo
Tornillos	Clase A4 - AISI316
Sello mecánico	Carburo de silicio / Carburo de silicio

ОБЛАСТЬ ПРИМЕНЕНИЯ

Многоканальные погружные насосы высокой производительности с самоочищающимся профилем могути спользоваться почти для любых применений; они используются, в основном, для перекачки хозбытовых стоков, в том числе неочищенных, с содержанием твердых частиц и волокнистых материалов, техническойводы, промышленных и бытовых отходов и, в целом, для отстойников сточных вод.

КОНСТРУКЦИОННЫЕ ОСОБЕННОСТИ

Погружные электронасосы с прочной и компактной конструкцией. Электродвигатели размещены в секции с герметичным уплотнением и соединены через валы небольшой длины с рабочими колесами, расположенными в гидравлической камере. Валы проходят через масляную камеру между гидравликой и электродвигателем.

МАТЕРИАЛЫ

Основные литые компоненты	Чугун EN-GJL-250
Рабочее колесо	Чугун GS400 / AISI316L
Электрокабель	Неопрен H07RN/F
Вал	Нержавеющая сталь AISI 431 / Дуплекс
Уплот. кольца и манжета	Нитрил
Винты	Класс A4 - AISI316
Мех. Уплотнение	Карбид кремния/Карбид кремния.

H HIGH EFFICIENCY

Elettropompe sommergibili multicanale “alto rendimento” 2/4 poli
Submersible multichannel pumps of "high efficiency" 2/4-pole
Pompes submersibles multivoies "à haut rendement" 2/4 pôles
Tauchmotorpumpen mit Mehrkanallaufrad “Hochleistung” 2/4-polig
Electro-Bombas sumergibles multicanales de "alta eficiencia" 2/4 polos
Многоканальные погружные насосы с высоким КПД 2/4 полюса



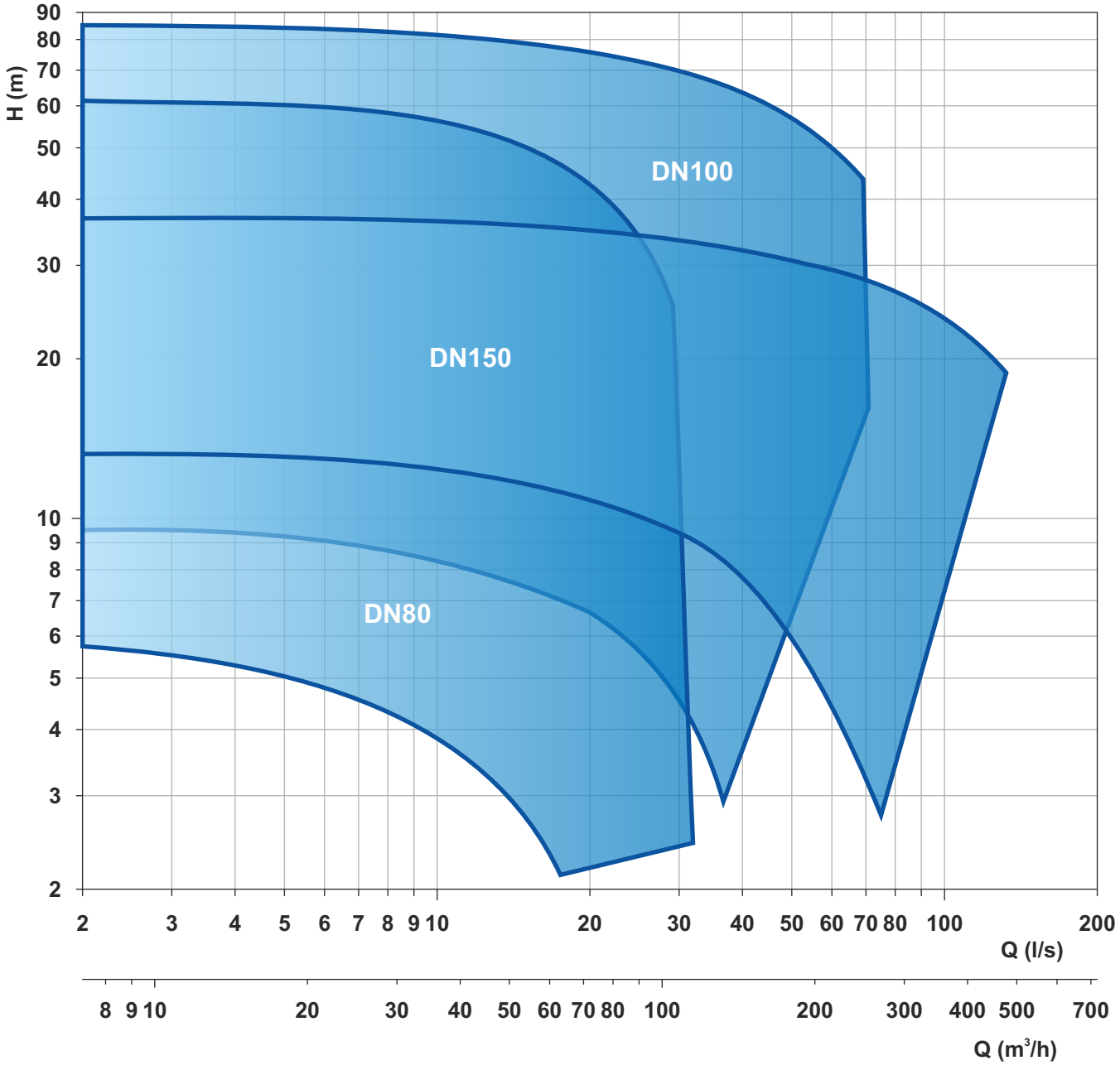

Le schede tecniche sono disponibili al sito www.faggiolatipumps.com
Technical data sheets are available on our web site www.faggiolatipumps.com
Les fiches techniques sont disponibles sur notre site web www.faggiolatipumps.com
Technische Datenblätter finden Sie auf unserer Internetseite www.faggiolatipumps.com
Las hojas de datos técnicas están disponibles en nuestro web site www.faggiolatipumps.com
Технические спецификации доступны на веб-сайте www.faggiolatipumps.com



Ghisa EN-GJL-250 | Cast Iron EN-GJL-250
Fonte EN-GJL-250 | Grauguss EN-GJL-250
Hierro fundido EN-GJL-250 | Чугун EN-GJL-250

Curva caratteristica - *Performance curve* - Courbe caractéristique
Kennlinie* - Curva característica - *Характеристическая кривая

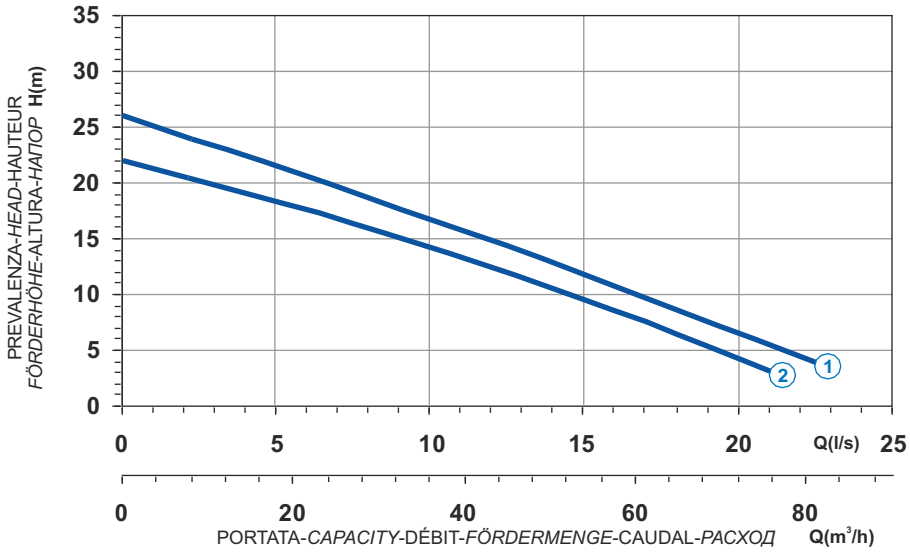

Power supply	3ph 400V-50Hz
R.P.M.	2822
Free passage (mm)	25
Discharge (mm)	DN 80
Max Weight (Kg)	62

Curve N°	Code	Type	MOTOR Rated power P2 (kW)	MOTOR Rated current I (A)	MOTOR Starting current Is (A)	ATEX code
1	7008847	**G209T2H2-M25AA0**	3,6	7,2	42,5	-
2	7008993	**G209T2H1-M25AA0**	3,6	6,6	38,9	-

Dimensioni - *Dimensions* - Dimensions - *Abmessungen* - Dimensiones - *Габариты* (mm)

LIVELLO MINIMO DI SOMMERGIBILITÀ
MINIMUM SUBMERSIBLE LEVEL
NIVEAU MINIMUM D'IMMERSION
MINDESTWASSERSTAND
NIVEL SUMERGIBLE MÍNIMO
МИНИМАЛЬНАЯ ГЛУБИНА ПОГРУЖЕНИЯ

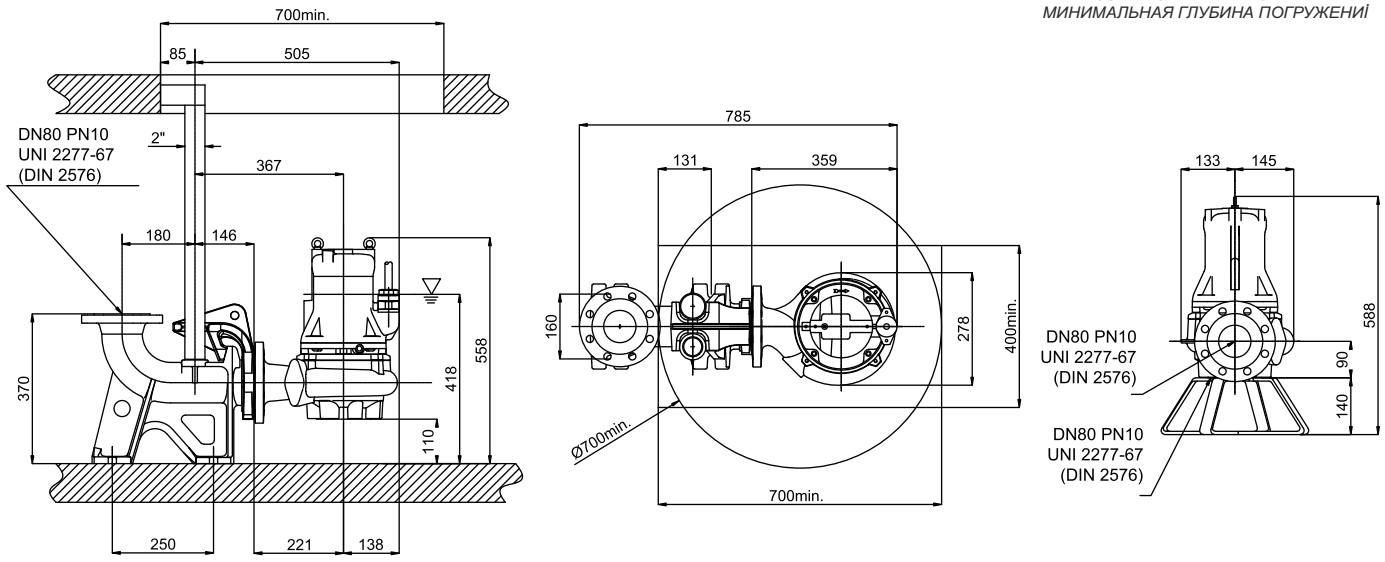

Ghisa EN-GJL-250
Fonte EN-GJL-250
Hierro fundido EN-GJL-250
Cast Iron EN-GJL-250
Grauguss EN-GJL-250
Чугун EN-GJL-250





Curva caratteristica - *Performance curve* - Courbe caractéristique
Kennlinie* - Curva característica - *Характеристическая кривая

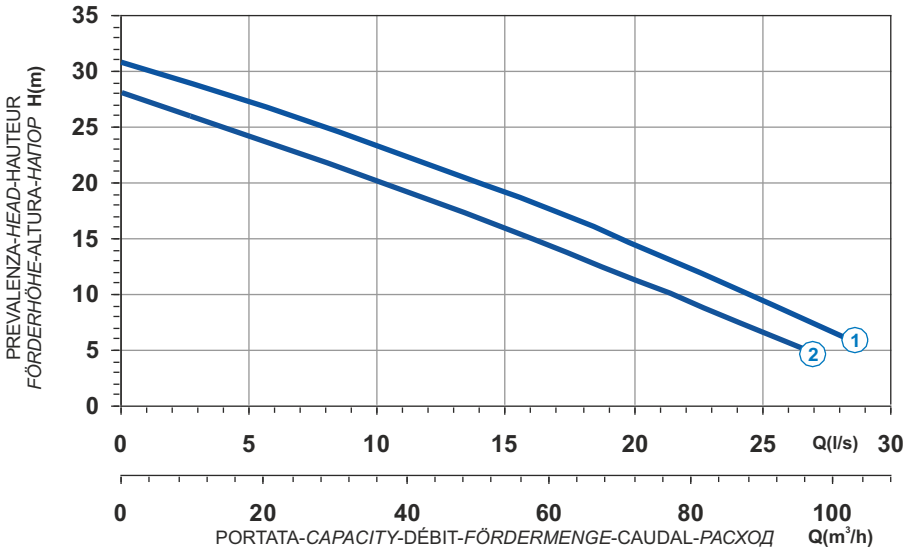

Curve N°	Code	Type	MOTOR Rated power P2 (kW)	MOTOR Rated current I (A)	MOTOR Starting current Is (A)	ATEX code
1	7001344	**G210R2H1-M25AA2**	5,7	10,4	61,4	7005951
2	7005051	**G210R2H3-M25AA2**	5,0	9,1	53,7	7004875

Power supply	3ph 400/690V 50Hz
R.P.M.	2842
Free passage (mm)	25
Discharge (mm)	DN 80
Max Weight (Kg)	87

Dimensioni - *Dimensions* - Dimensions - *Abmessungen* - Dimensiones - *Габариты* (mm)

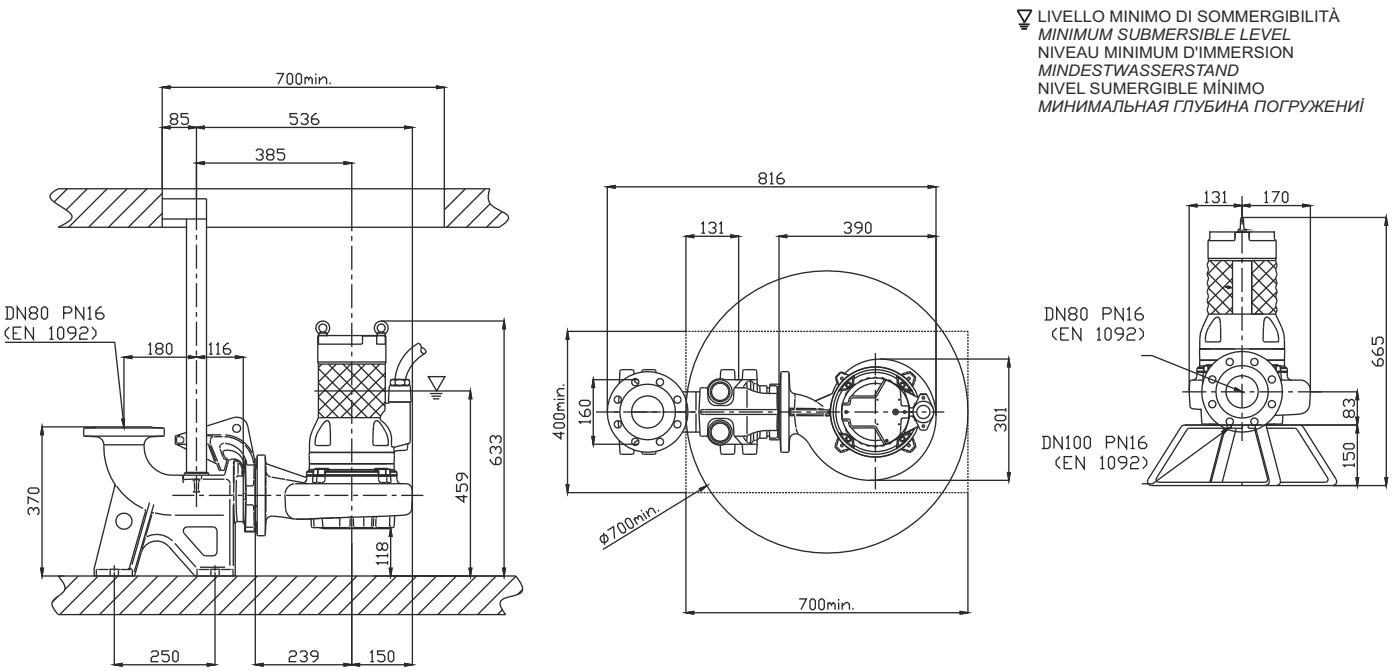

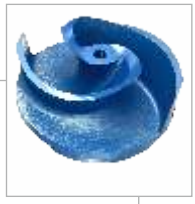



Ghisa EN-GJL-250 | Cast Iron EN-GJL-250
Fonte EN-GJL-250 | Grauguss EN-GJL-250
Hierro fundido EN-GJL-250 | Чугун EN-GJL-250

Curva caratteristica - *Performance curve* - Courbe caractéristique
Kennlinie* - Curva característica - *Характеристическая кривая

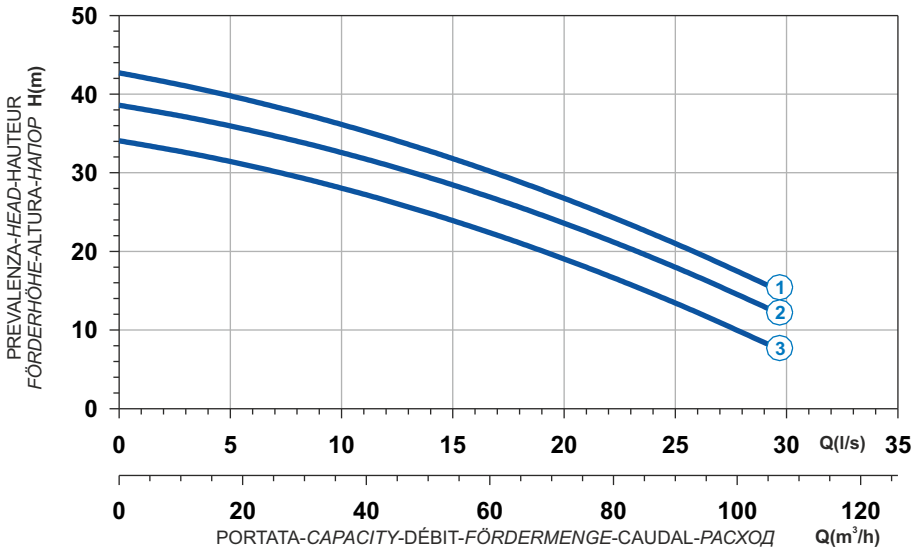

Power supply	3ph 400/690V 50Hz
R.P.M.	2850
Free passage (mm)	30
Discharge (mm)	DN 80
Max Weight (Kg)	164

Curve N°	Code	Type	MOTOR Rated power P2 (kW)	MOTOR Rated current I (A)	MOTOR Starting current Is (A)	ATEX code
1	7006980	**G211R2H1-M30AA2**	10	18	106	7008344
2	7007007	**G211R2H2-M30AA2**	9	16,2	95,6	7008579
3	7007029	**G211R2H3-M30AA2**	7,5	13,5	79,6	7008580

Dimensioni - *Dimensions* - Dimensions - *Abmessungen* - Dimensiones - *Габариты* (mm)

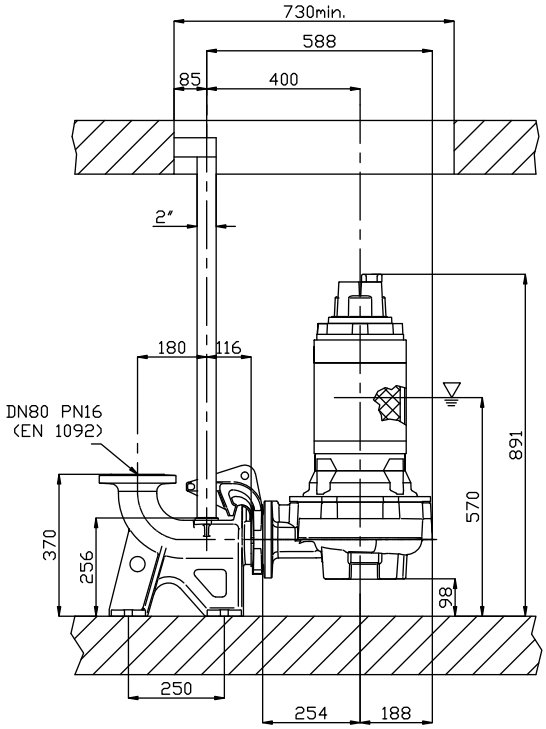

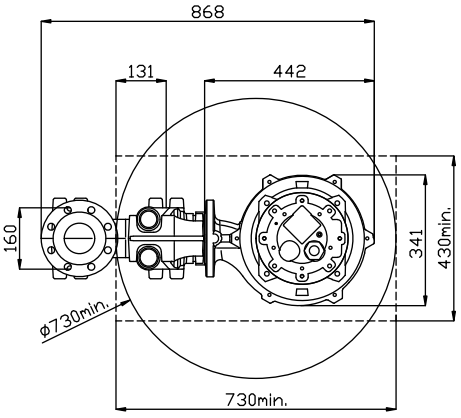

LIVELLO MINIMO DI SOMMERGIBILITÀ
MINIMUM SUBMERSIBLE LEVEL
NIVEAU MINIMUM D'IMMERSION
MINDESTWASSERSTAND
NIVEL SUMERGIBLE MÍNIMO
МИНИМАЛЬНАЯ ГЛУБИНА ПОГРУЖЕНИЯ

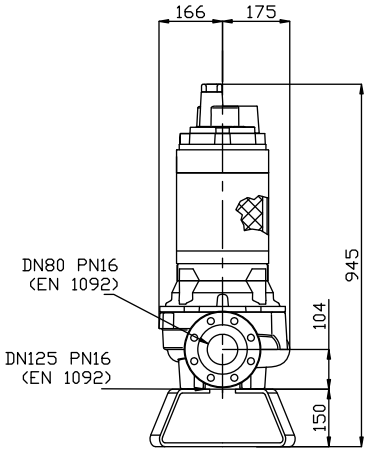

Versione disponibile con mantello di raffreddamento - *Type available also with cooling jacket*
Version disponible avec chemise de refroidissement - *Ausführung auch mit Kühlmantel lieferbar*
Disponible también con camisa de refrigeración - *Вариант доступен с рубашкой охлаждения*

Ghisa EN-GJL-250
Fonte EN-GJL-250
Hierro fundido EN-GJL-250
Cast Iron EN-GJL-250
Grauguss EN-GJL-250
Чугун EN-GJL-250





Curva caratteristica - *Performance curve* - Courbe caractéristique
Kennlinie* - Curva característica - *Характеристическая кривая

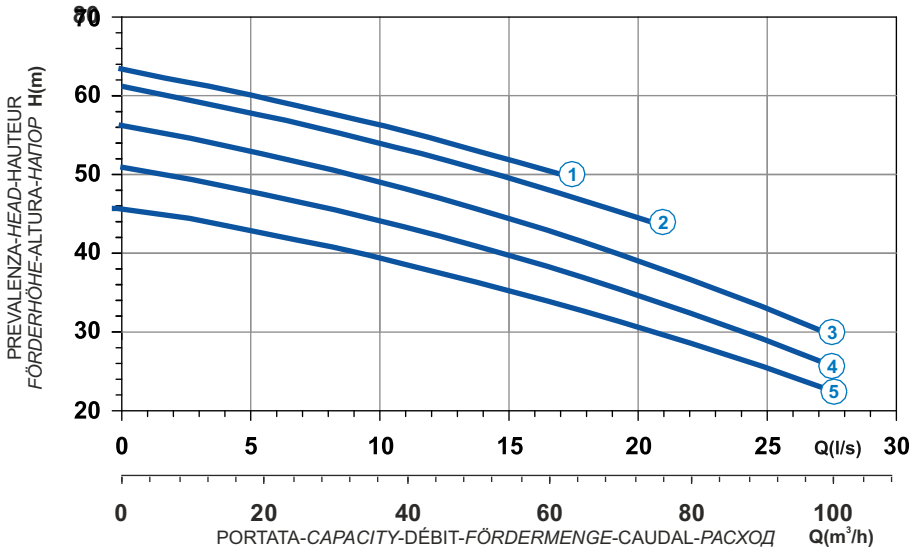

Curve N°	Code	Type	MOTOR Rated power P2 (kW)	MOTOR Rated current I (A)	MOTOR Starting current Is (A)	ATEX code
1	7004857	**G213R2H1-M32KA2**	18,2	32,6	192,3	7006568
2	7004858	**G213R2H2-M32KA2**	18,2	32,6	192,3	7006521
3	7004887	**G213R2H3-M32KA2**	16,6	29,8	175,5	7007018
4	7004889	**G213R2H4-M32KA2**	14,9	26,8	158,1	7005276
5	7004891	**G213R2H5-M32KA2**	13,8	24,8	146,3	7006608

Power supply	3ph 400/690V-50Hz
R.P.M.	2891
Free passage (mm)	32
Discharge (mm)	DN 80
Max Weight (Kg)	202

Dimensioni - *Dimensions* - Dimensions - *Abmessungen* - Dimensiones - *Габариты* (mm)

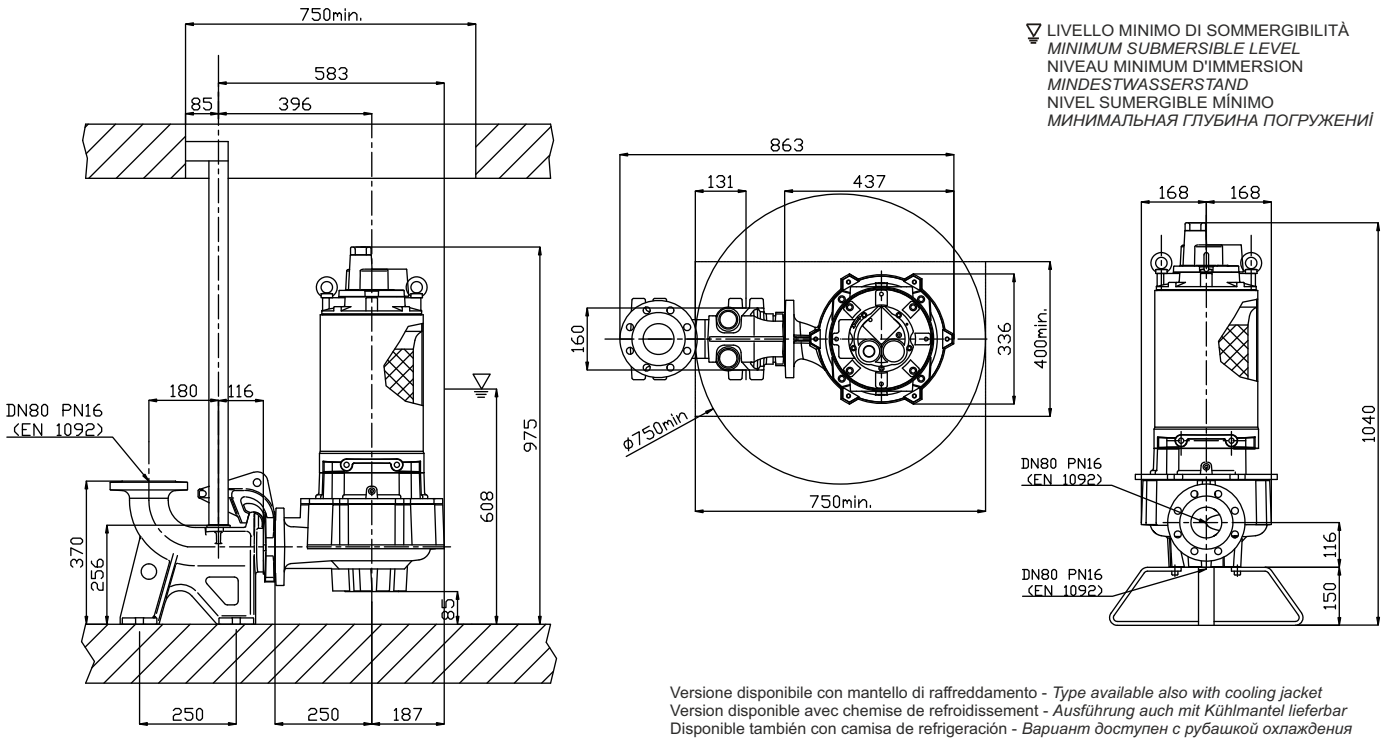

Versione disponibile con mantello di raffreddamento - *Type available also with cooling jacket*
Version disponible avec chemise de refroidissement - *Ausführung auch mit Kühlmantel lieferbar*
Disponible también con camisa de refrigeración - *Вариант доступен с рубашкой охлаждения*

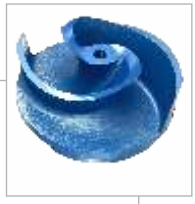



Ghisa EN-GJL-250 | Cast Iron EN-GJL-250
Fonte EN-GJL-250 | Grauguss EN-GJL-250
Hierro fundido EN-GJL-250 | Чугун EN-GJL-250

Curva caratteristica - *Performance curve* - Courbe caractéristique
Kennlinie* - Curva característica - *Характеристическая кривая

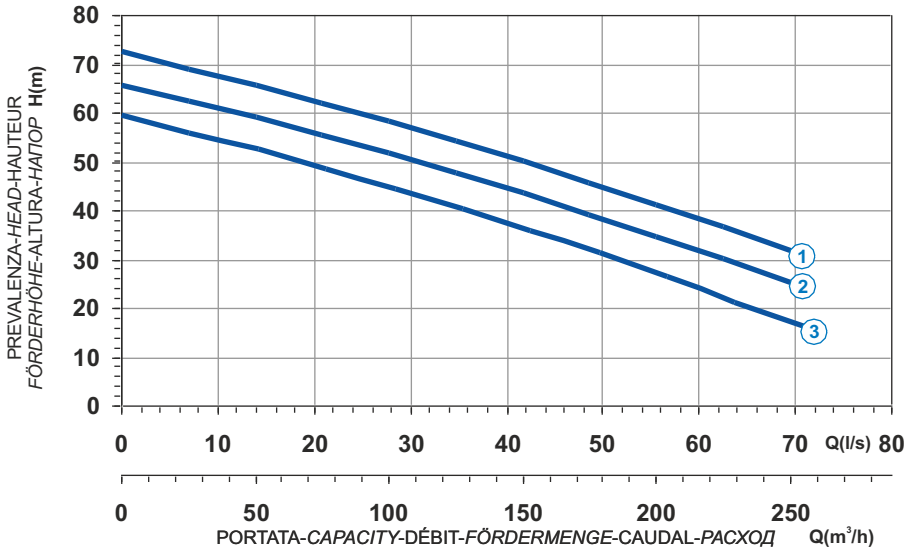

Power supply	3ph 400/690V 50Hz
R.P.M.	2850
Free passage (mm)	40
Discharge (mm)	DN 100
Max Weight (Kg)	375

Curve N°	Code	Type	MOTOR Rated power P2 (kW)	MOTOR Rated current I (A)	MOTOR Starting current Is (A)	ATEX code
1	7001293	**G216R2H1-P40KA2**	40	70,6	416	7005232
2	7008360	**G216R2H2-P40KA2**	33,4	58,5	345	7005628
3	7009056	**G216R2H3-P40KA2**	27	46,9	277	7005627

Dimensioni - *Dimensions* - Dimensions - *Abmessungen* - Dimensiones - *Габариты* (mm)

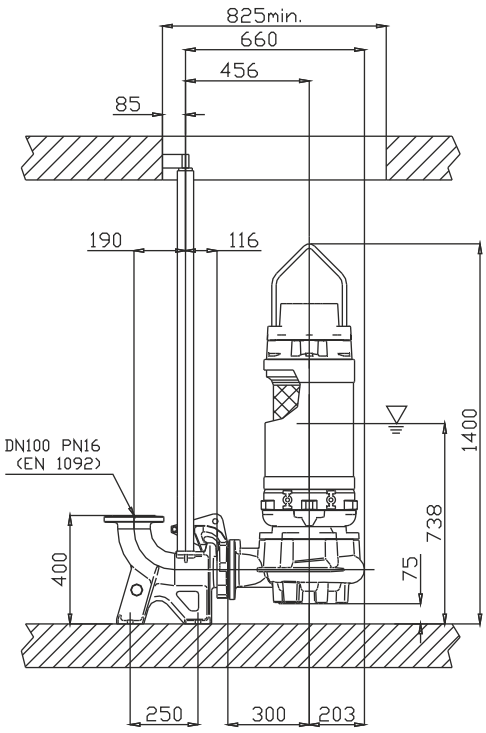

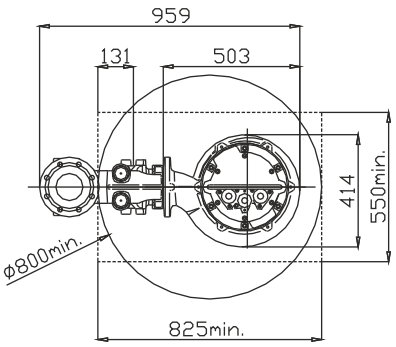

LIVELLO MINIMO DI SOMMERGIBILITÀ
MINIMUM SUBMERSIBLE LEVEL
NIVEAU MINIMUM D'IMMERSION
MINDESTWASSERSTAND
NIVEL SUMERGIBLE MÍNIMO
МИНИМАЛЬНАЯ ГЛУБИНА ПОГРУЖЕНИЯ

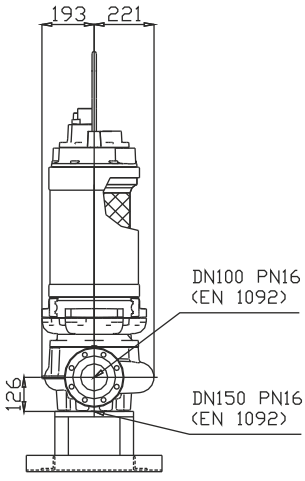

Versione disponibile con mantello di raffreddamento - *Type available also with cooling jacket*
Version disponible avec chemise de refroidissement - *Ausführung auch mit Kühlmantel lieferbar*
Disponible también con camisa de refrigeración - *Вариант доступен с рубашкой охлаждения*

Ghisa EN-GJL-250
Fonte EN-GJL-250
Hierro fundido EN-GJL-250
Cast Iron EN-GJL-250
Grauguss EN-GJL-250
Чугун EN-GJL-250





Curva caratteristica - *Performance curve* - Courbe caractéristique
Kennlinie* - Curva característica - *Характеристическая кривая

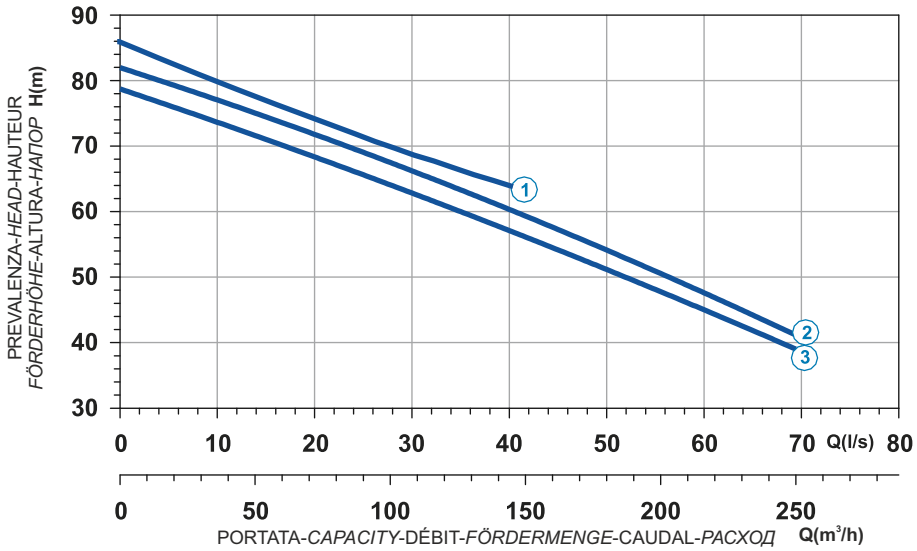

Curve N°	Code	Type	MOTOR Rated power P2 (kW)	MOTOR Rated current I (A)	MOTOR Starting current Is (A)	ATEX code
1	7007351	**G218R2H1-P40KA2**	52	90,1	531,6	7001369
2	7007355	**G218R2H2-P40KA2**	52	90,1	532	7005635
3	7008619	**G218R2H4-P40KA2**	45	78,3	462	7009632

Power supply	3ph 400/690V 50Hz
R.P.M.	2850
Free passage (mm)	40
Discharge (mm)	DN 100
Max Weight (Kg)	430

Dimensioni - *Dimensions* - Dimensions - *Abmessungen* - Dimensiones - *Габариты* (mm)

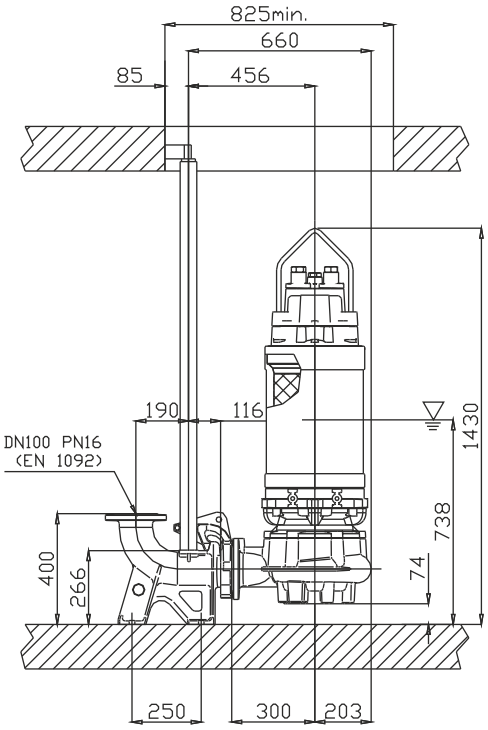

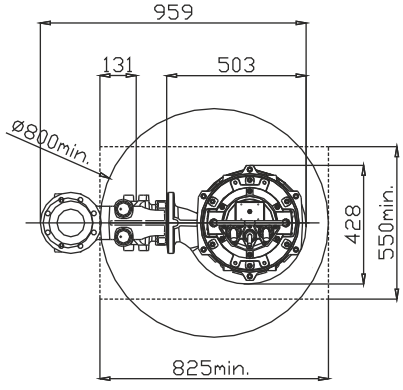

LIVELLO MINIMO DI SOMMERGIBILITÀ
MINIMUM SUBMERSIBLE LEVEL
NIVEAU MINIMUM D'IMMERSION
MINDESTWASSERSTAND
NIVEL SUMERGIBLE MÍNIMO
МИНИМАЛЬНАЯ ГЛУБИНА ПОГРУЖЕНИЯ

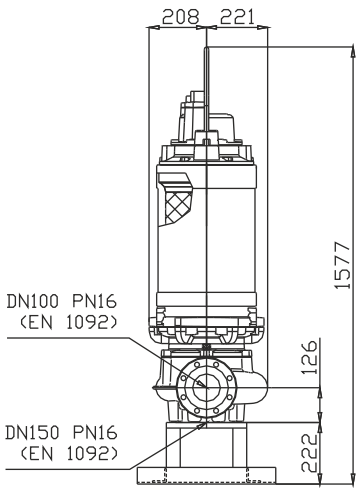

Versione disponibile con mantello di raffreddamento - *Type available also with cooling jacket*
Version disponible avec chemise de refroidissement - *Ausführung auch mit Kühlmantel lieferbar*
Disponible también con camisa de refrigeración - *Вариант доступен с рубашкой охлаждения*



Ghisa EN-GJL-250 | Cast Iron EN-GJL-250
Fonte EN-GJL-250 | Grauguss EN-GJL-250
Hierro fundido EN-GJL-250 | Чугун EN-GJL-250

Curva caratteristica - *Performance curve* - Courbe caractéristique
Kennlinie* - Curva característica - *Характеристическая кривая

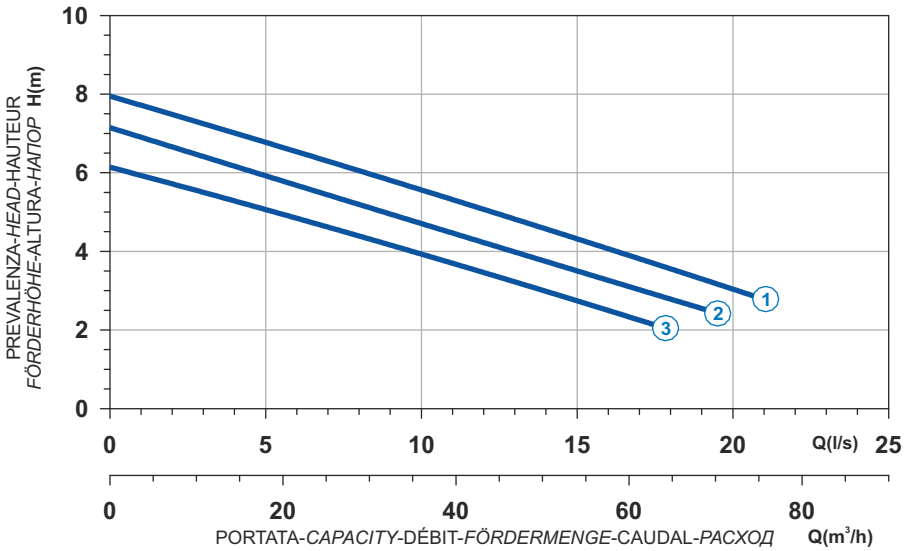

Power supply	3ph 400V 50Hz
R.P.M.	1450
Free passage (mm)	40
Discharge (mm)	DN 80
Max Weight (Kg)	49

Curve N°	Code	Type	MOTOR			ATEX code
			Rated power P2 (kW)	Rated current I (A)	Starting current Is (A)	
1	7004759	**G471T2H1-M40AA0**	1,6	3,1	13,9	7008507
2	7001513	**G471T2H2-M40AA0**	1,6	3,1	13,9	7003119
3	7001865	**G471T2H3-M40AA0**	1,4	2,7	12,1	7008406

Dimensioni - *Dimensions* - Dimensions - *Abmessungen* - Dimensiones - *Габариты* (mm)

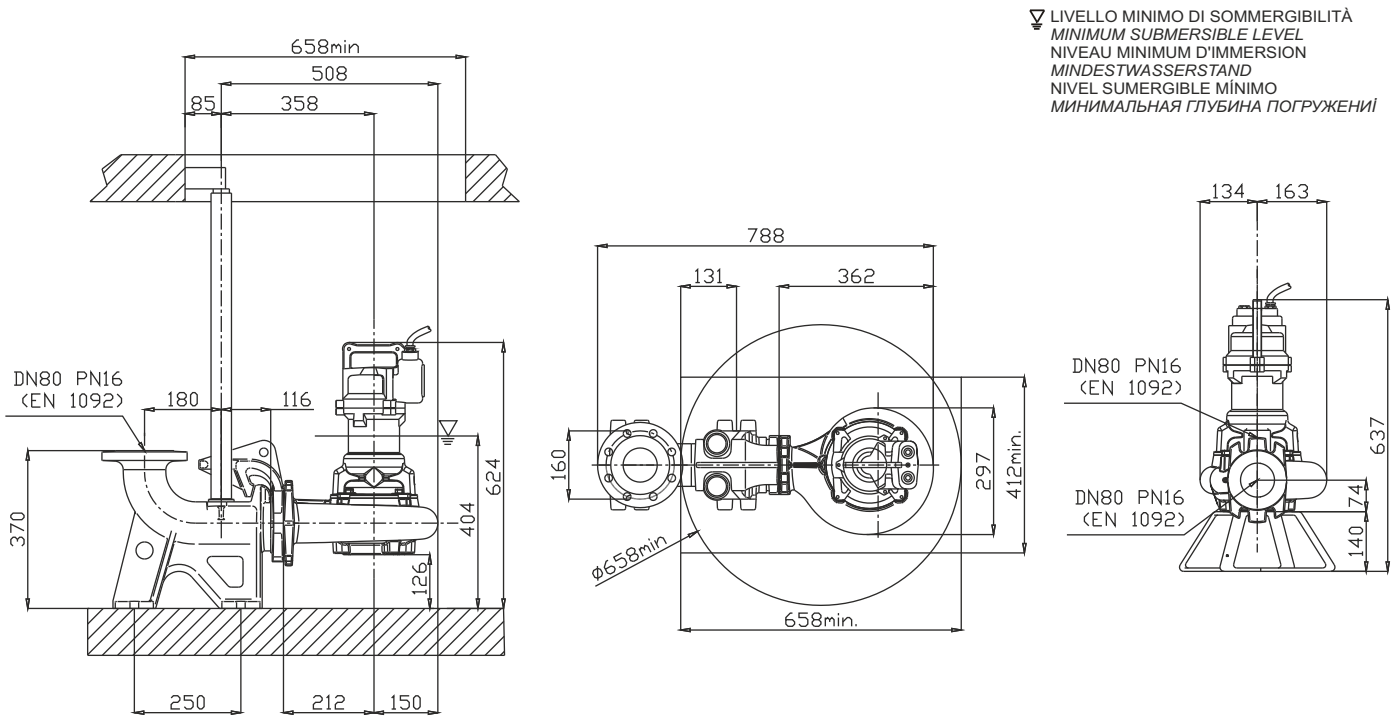

Ghisa EN-GJL-250
Fonte EN-GJL-250
Hierro fundido EN-GJL-250
Cast Iron EN-GJL-250
Grauguss EN-GJL-250
Чугун EN-GJL-250

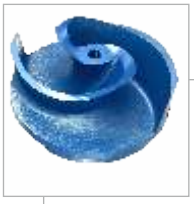

Curva caratteristica - *Performance curve* - Courbe caractéristique *Kennlinie* - Curva característica - *Характеристическая кривая*

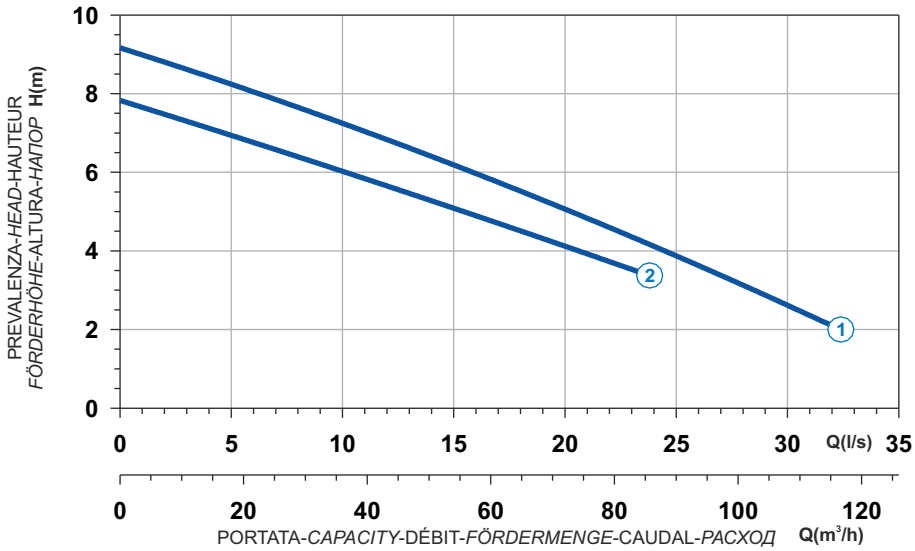



Curve N°	Code	Type	MOTOR Rated power P2 (kW)	MOTOR Rated current I (A)	MOTOR Starting current Is (A)	ATEX code
1	7006062	**G409T2H2-M50AA0**	2,8	5,4	24,3	7008642
2	7008629	**G409T2H3-M50AA0**	1,9	3,7	16,7	7000142

Power supply	3ph 400V 50Hz
R.P.M.	1450
Free passage (mm)	50
Discharge (mm)	DN 80
Max Weight (Kg)	82

Dimensioni - *Dimensions* - Dimensions - *Abmessungen* - Dimensiones - *Габариты* (mm)

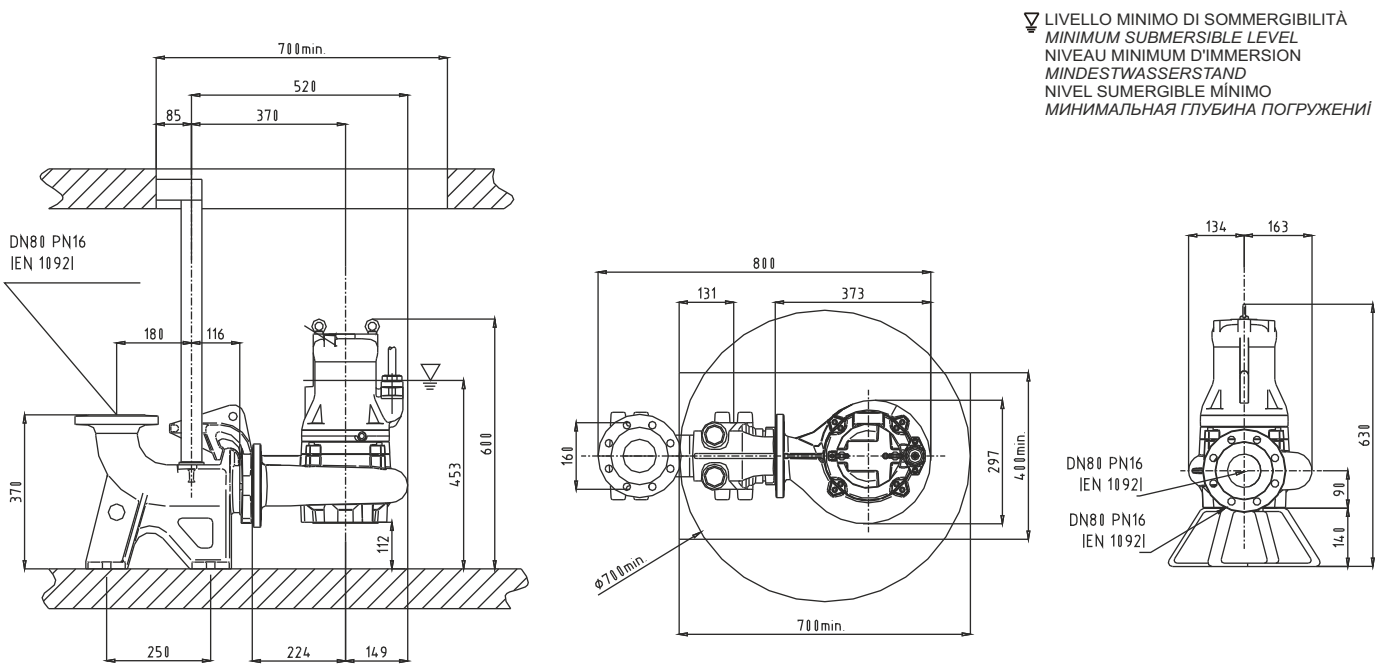

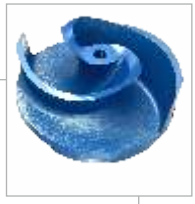



Ghisa EN-GJL-250 | Cast Iron EN-GJL-250
Fonte EN-GJL-250 | Grauguss EN-GJL-250
Hierro fundido EN-GJL-250 | Чугун EN-GJL-250

Curva caratteristica - *Performance curve* - Courbe caractéristique
Kennlinie* - Curva característica - *Характеристическая кривая

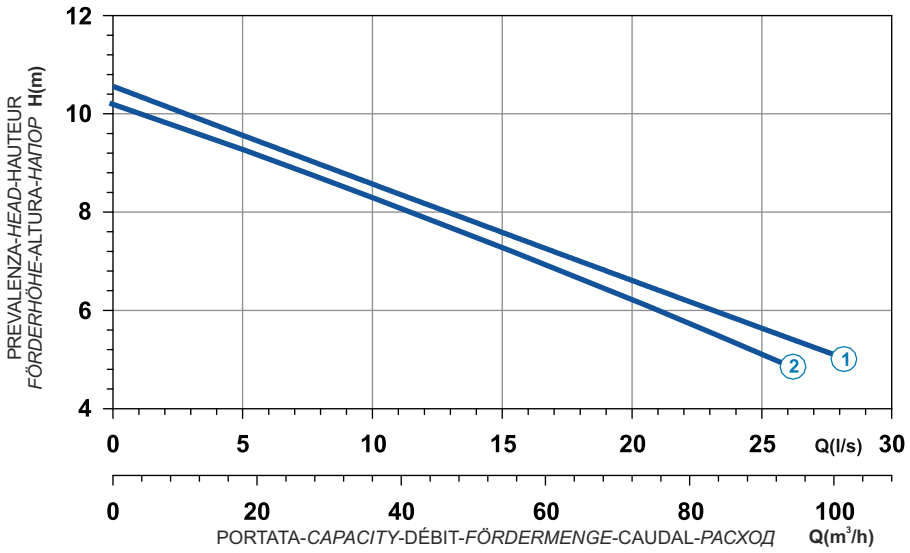

Power supply	3ph 400/690V 50Hz
R.P.M.	1450
Free passage (mm)	50
Discharge (mm)	DN 80
Max Weight (Kg)	86

Curve N°	Code	Type	MOTOR Rated power P2 (kW)	MOTOR Rated current I (A)	MOTOR Starting current Is (A)	ATEX code
1	7008320	**G410R2H2-M50AA2**	3	5,8	26,1	7001860
2	7000156	**G410R2H3-M50AA2**	3	5,8	26,1	7006866

Dimensioni - *Dimensions* - Dimensions - *Abmessungen* - Dimensiones - *Габариты* (mm)

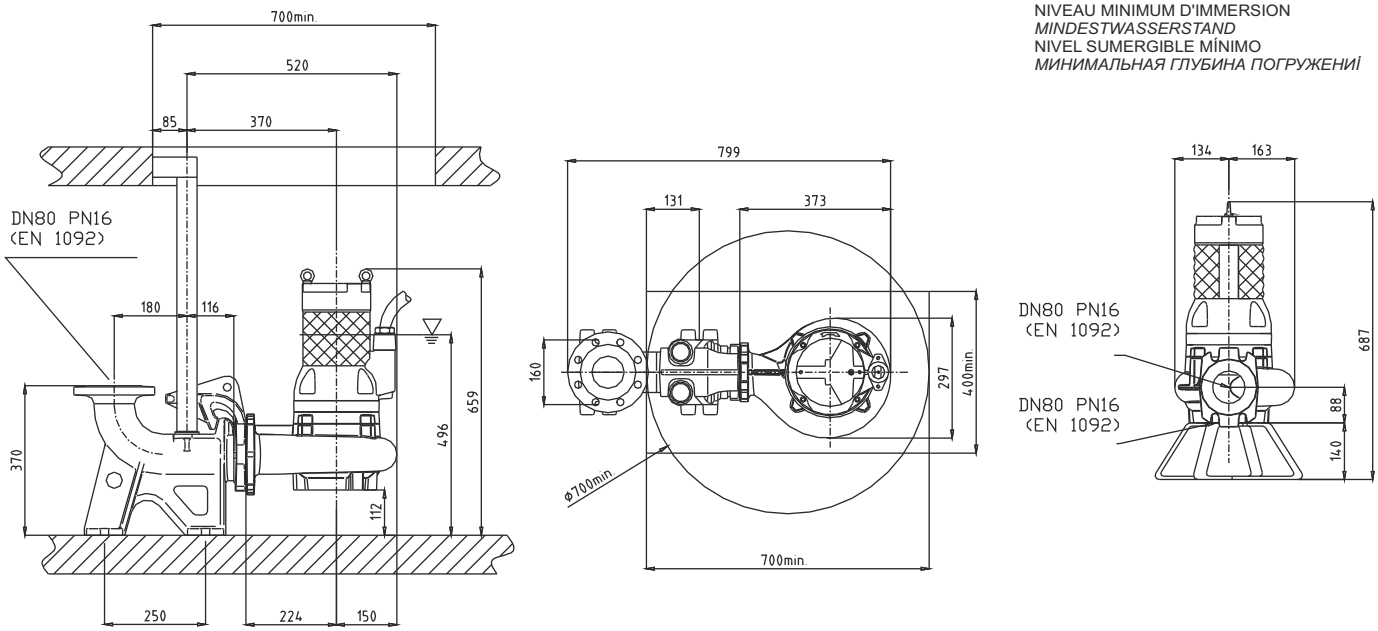

Ghisa EN-GJL-250
Fonte EN-GJL-250
Hierro fundido EN-GJL-250
Cast Iron EN-GJL-250
Grauguss EN-GJL-250
Чугун EN-GJL-250

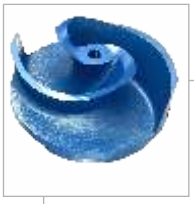



Curva caratteristica - *Performance curve* - Courbe caractéristique
Kennlinie* - Curva característica - *Характеристическая кривая

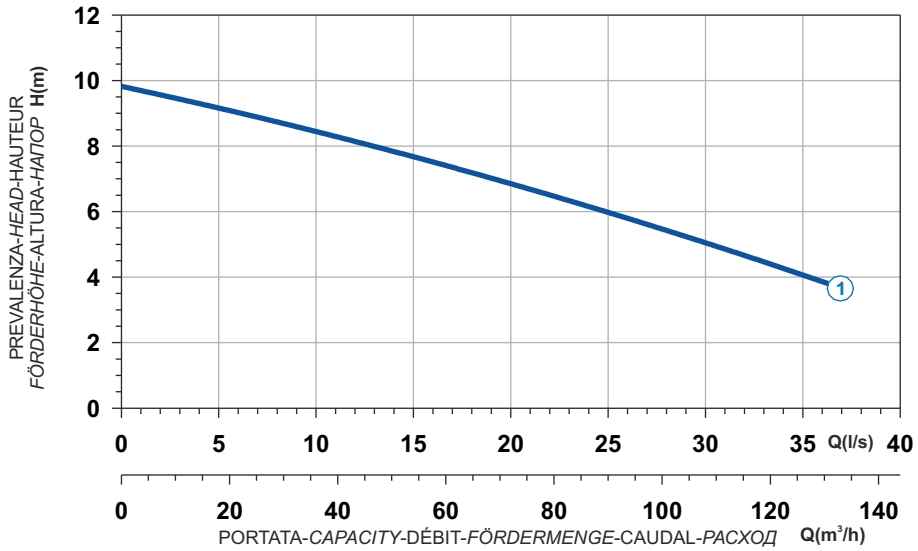

Curve N°	Code	Type	MOTOR Rated power P2 (kW)	MOTOR Rated current I (A)	MOTOR Starting current Is (A)	ATEX code
2	7008258	**G410R2H2-P50AA2**	3	5,8	26,1	7009191

Power supply	3ph 400/690V 50Hz
R.P.M.	1450
Free passage (mm)	50
Discharge (mm)	DN 100
Max Weight (Kg)	91

Dimensioni - *Dimensions* - Dimensions - *Abmessungen* - Dimensiones - *Габариты* (mm)

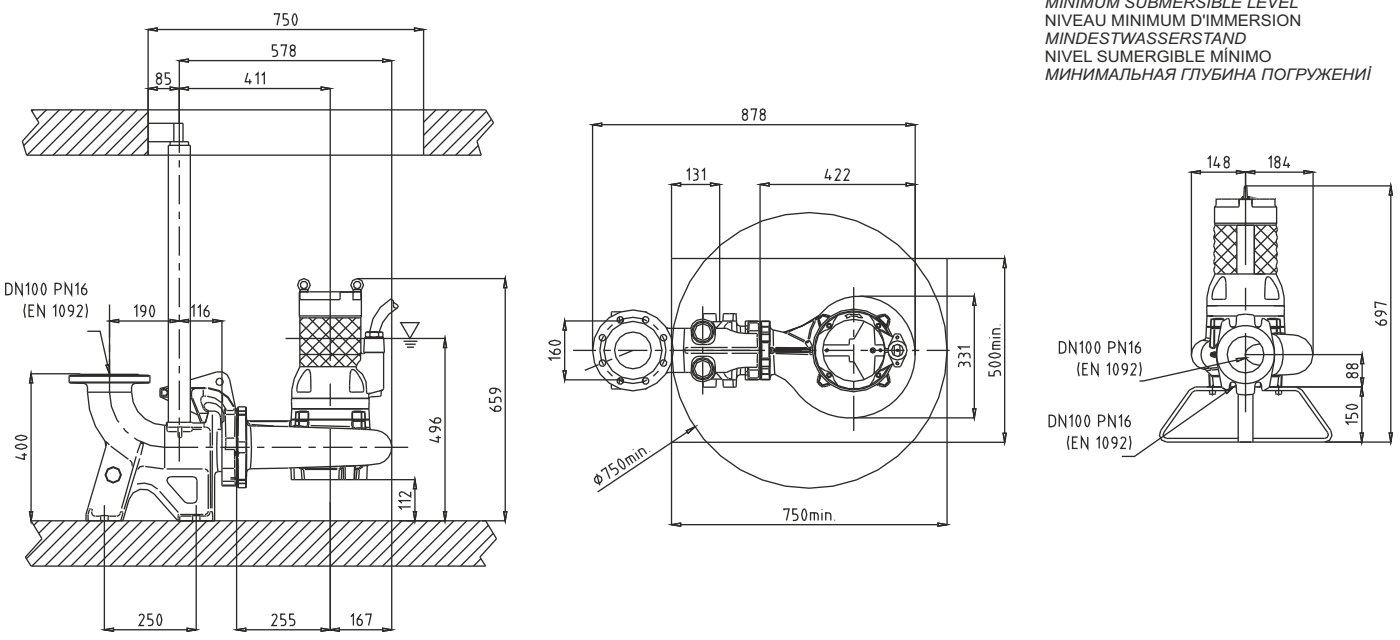

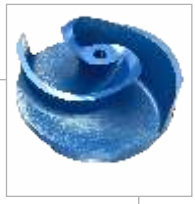



Ghisa EN-GJL-250 | Cast Iron EN-GJL-250
Fonte EN-GJL-250 | Grauguss EN-GJL-250
Hierro fundido EN-GJL-250 | Чугун EN-GJL-250

Curva caratteristica - *Performance curve* - Courbe caractéristique
Kennlinie* - Curva característica - *Характеристическая кривая

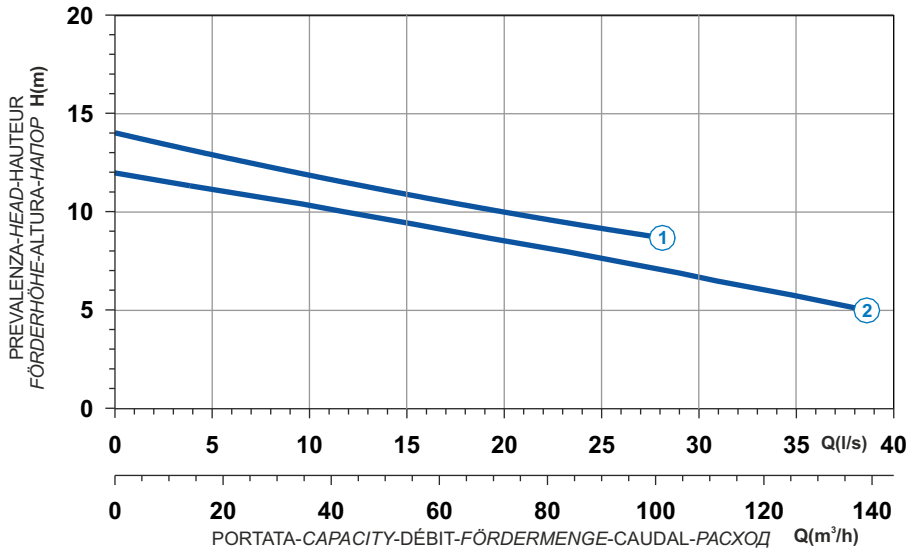

Power supply	3ph 400/690V 50Hz
R.P.M.	1450
Free passage (mm)	50
Discharge (mm)	DN 100
Max Weight (Kg)	91

Curve N°	Code	Type	MOTOR Rated power P2 (kW)	MOTOR Rated current I (A)	MOTOR Starting current Is (A)	ATEX code
1	7008259	**G410R2H1-P50AA2**	4,6	9,3	46,5	7009192
2	7000619	**G410R2H3-P50AA2**	3,9	7,9	39,5	7001207

Dimensioni - *Dimensions* - Dimensions - *Abmessungen* - Dimensiones - *Габариты* (mm)

LIVELLO MINIMO DI SOMMERGIBILITÀ
MINIMUM SUBMERSIBLE LEVEL
NIVEAU MINIMUM D'IMMERSION
MINDESTWASSERSTAND
NIVEL SUMERGIBLE MÍNIMO
МИНИМАЛЬНАЯ ГЛУБИНА ПОГРУЖЕНИЯ

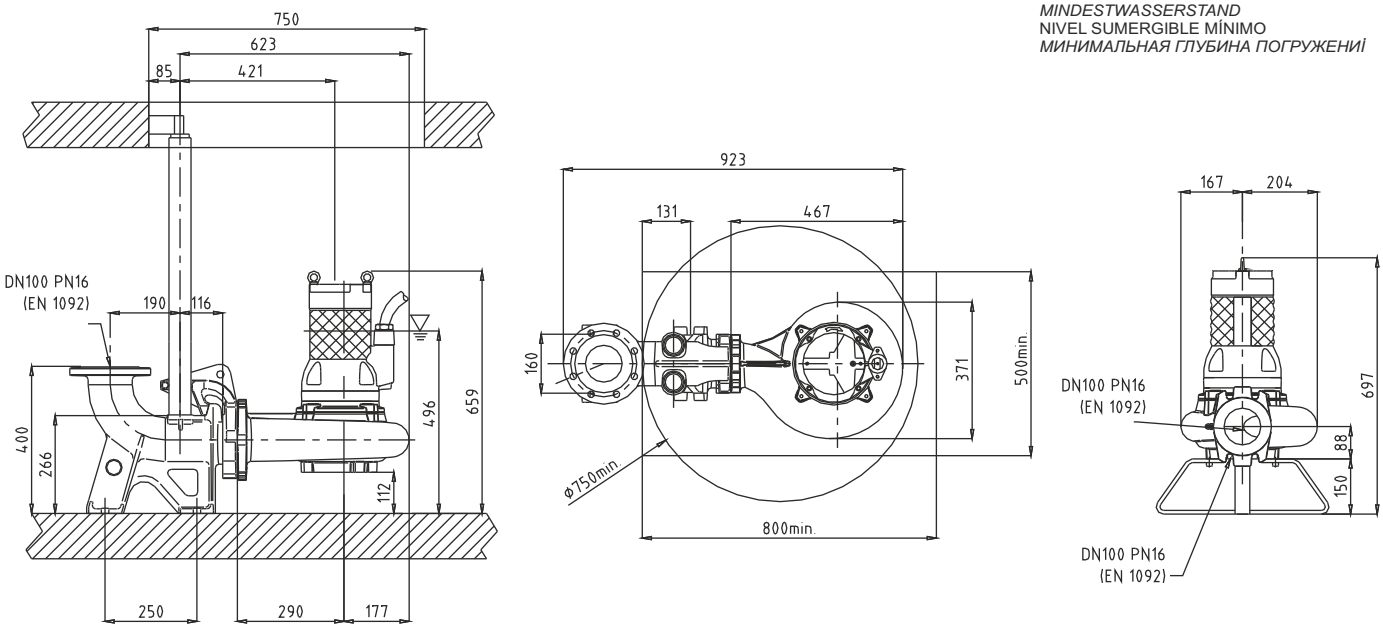

Ghisa EN-GJL-250
Fonte EN-GJL-250
Hierro fundido EN-GJL-250
Cast Iron EN-GJL-250
Grauguss EN-GJL-250
Чугун EN-GJL-250

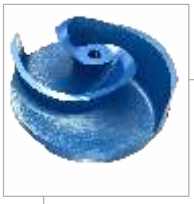



Curva caratteristica - *Performance curve* - Courbe caractéristique
Kennlinie* - Curva característica - *Характеристическая кривая

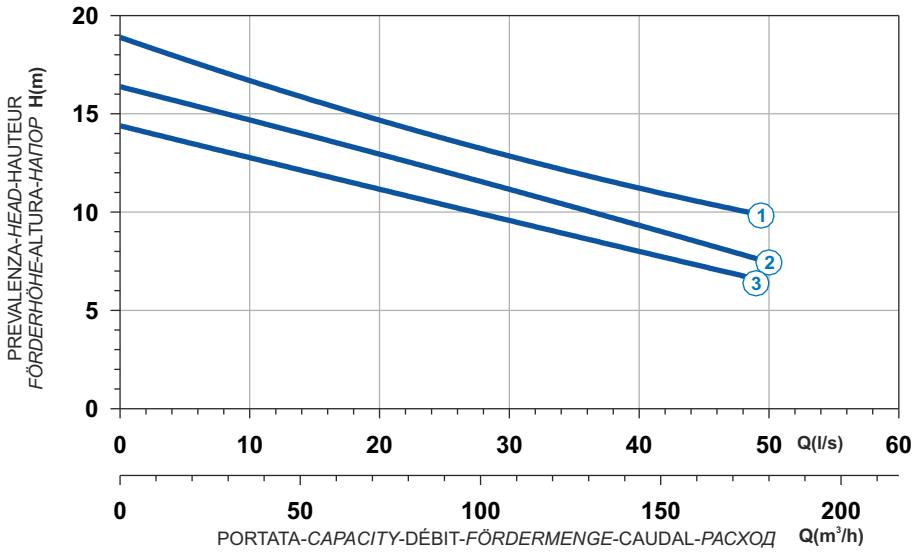

Curve N°	Code	Type	MOTOR Rated power P2 (kW)	MOTOR Rated current I (A)	MOTOR Starting current Is (A)	ATEX code
1	7008105	**G411R2H1-P60AA2**	8,5	16,2	95,6	7008856
2	7007261	**G411R2H2-P60AA2**	7,1	13,5	79,6	7007262
3	7005122	**G411R2H3-P60AA2**	7,1	13,5	79,6	7008951

Power supply	3ph 400/690V 50Hz
R.P.M.	1450
Free passage (mm)	60
Discharge (mm)	DN 100
Max Weight (Kg)	185

Dimensioni - *Dimensions* - Dimensions - *Abmessungen* - Dimensiones - *Габариты* (mm)

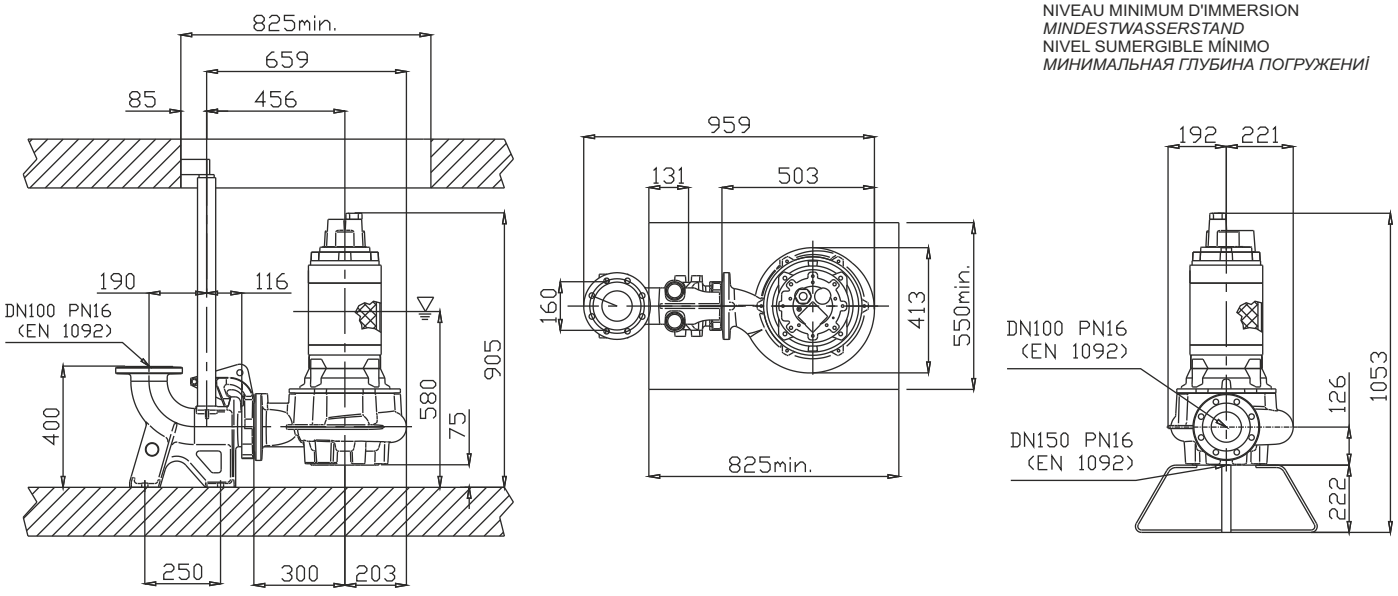

Versione disponibile con mantello di raffreddamento - *Type available also with cooling jacket*
Version disponible avec chemise de refroidissement - *Ausführung auch mit Kühlmantel lieferbar*
Disponible también con camisa de refrigeración - *Вариант доступен с рубашкой охлаждения*

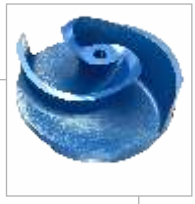



Ghisa EN-GJL-250 | Cast Iron EN-GJL-250
Fonte EN-GJL-250 | Grauguss EN-GJL-250
Hierro fundido EN-GJL-250 | Чугун EN-GJL-250

Curva caratteristica - *Performance curve* - Courbe caractéristique
Kennlinie* - Curva característica - *Характеристическая кривая

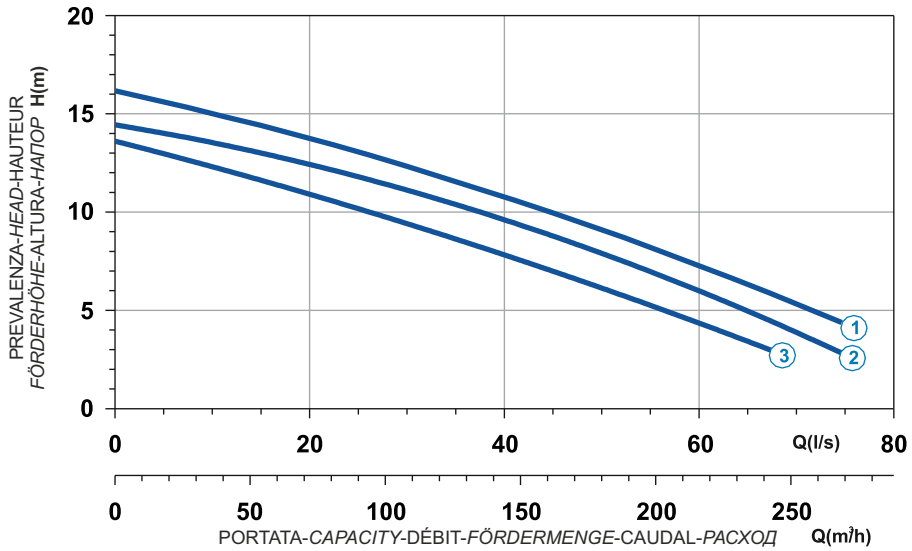

Power supply	3ph 400/690V 50Hz
R.P.M.	1450
Free passage (mm)	60
Discharge (mm)	DN 150
Max Weight (Kg)	200

Curve N°	Code	Type	MOTOR Rated power P2 (kW)	MOTOR Rated current I (A)	MOTOR Starting current Is (A)	ATEX code
1	7008614	**G411R2H4-S60AA2**	8,5	16,2	95,6	7007373
2	7005270	**G411R2H1-S60AA2**	7,1	13,5	79,7	7006273
3	7009487	**G411R2H3-S60AA2**	7,1	13,5	79,7	7005230

Dimensioni - *Dimensions* - Dimensions - *Abmessungen* - Dimensiones - *Габариты* (mm)

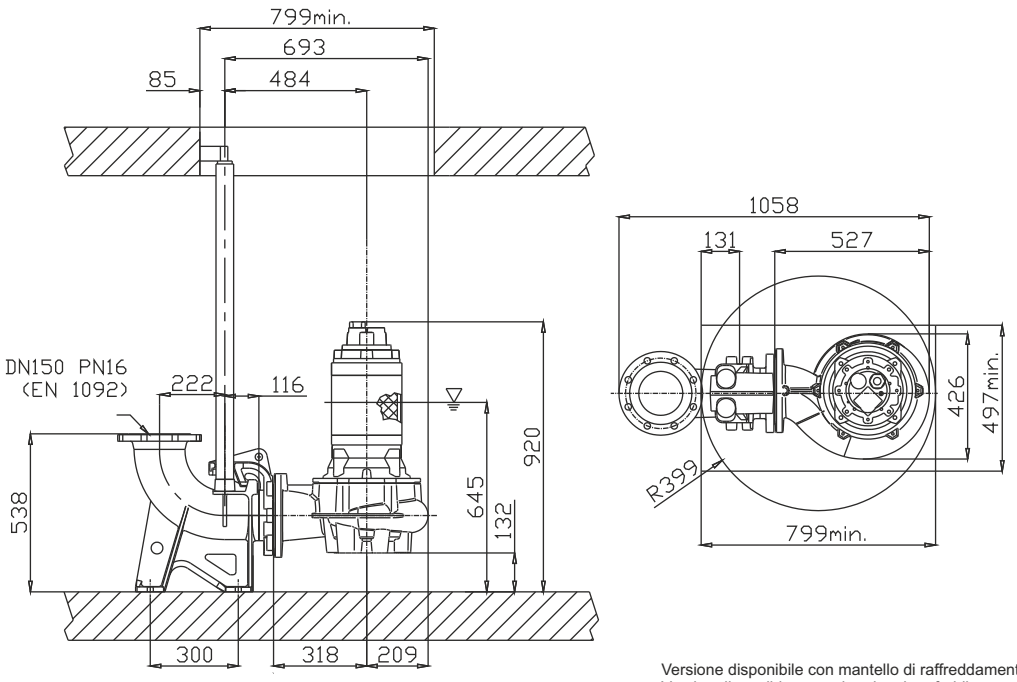

LIVELLO MINIMO DI SOMMERGIBILITÀ
MINIMUM SUBMERSIBLE LEVEL
NIVEAU MINIMUM D'IMMERSION
MINDESTWASSERSTAND
NIVEL SUMERGIBLE MÍNIMO
МИНИМАЛЬНАЯ ГЛУБИНА ПОГРУЖЕНИЯ

Versione disponibile con mantello di raffreddamento - *Type available also with cooling jacket*
Version disponible avec chemise de refroidissement - *Ausführung auch mit Kühlmantel lieferbar*
Disponible también con camisa de refrigeración - *Вариант доступен с рубашкой охлаждения*

Ghisa EN-GJL-250
Fonte EN-GJL-250
Hierro fundido EN-GJL-250
Cast Iron EN-GJL-250
Grauguss EN-GJL-250
Чугун EN-GJL-250

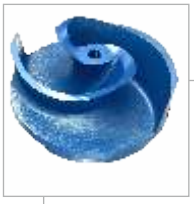



Curva caratteristica - *Performance curve* - Courbe caractéristique *Kennlinie* - Curva característica - *Характеристическая кривая*

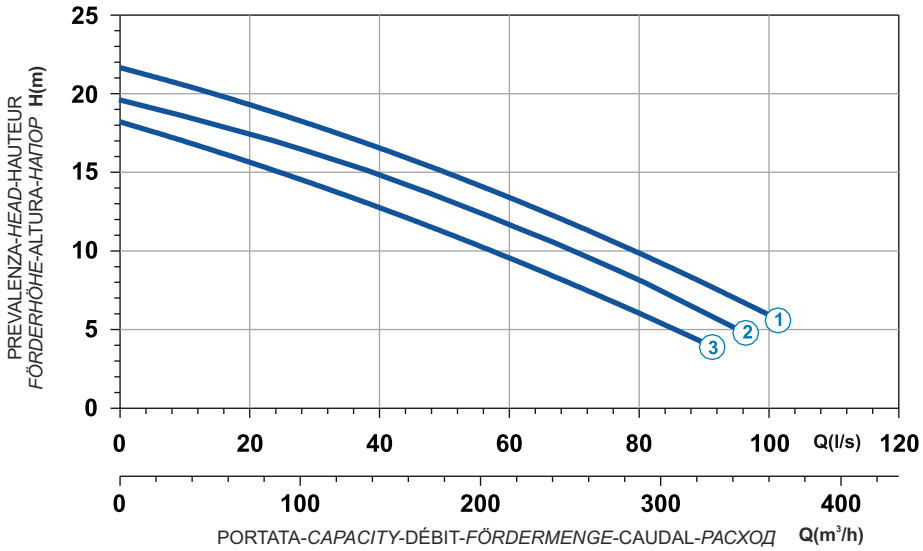

Curve N°	Code	Type	MOTOR Rated power P2 (kW)	MOTOR Rated current I (A)	MOTOR Starting current Is (A)	ATEX code
1	7008440	**G413R2H1-S60AA2**	14,4	26,7	158	7006277
2	7000366	**G413R2H6-S60AA2**	11,6	21,6	127,4	7003560
3	7003588	**G413R2H4-S60AA2**	10	19	112	7007251

Power supply	3ph 400/690V 50Hz
R.P.M.	1450
Free passage (mm)	60
Discharge (mm)	DN 150
Max Weight (Kg)	244

Dimensioni - *Dimensions* - Dimensions - *Abmessungen* - Dimensiones - *Габариты* (mm)

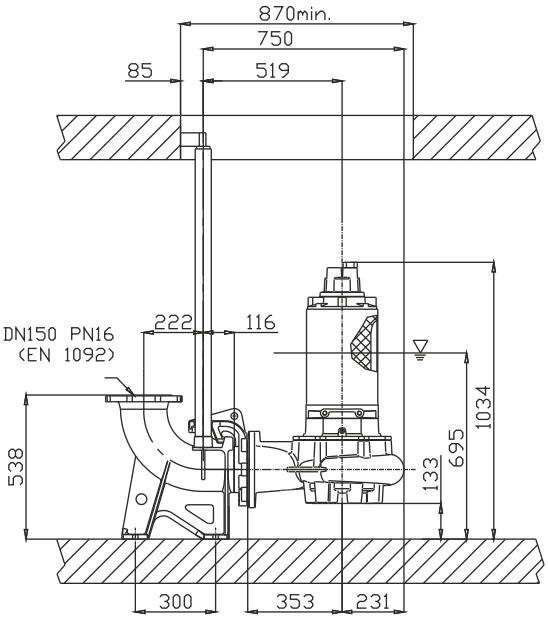

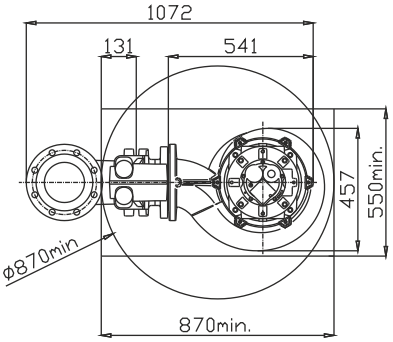

LIVELLO MINIMO DI SOMMERGIBILITÀ
MINIMUM SUBMERSIBLE LEVEL
NIVEAU MINIMUM D'IMMERSION
MINDESTWASSERSTAND
NIVEL SUMERGIBLE MÍNIMO
МИНИМАЛЬНАЯ ГЛУБИНА ПОГРУЖЕНИЯ

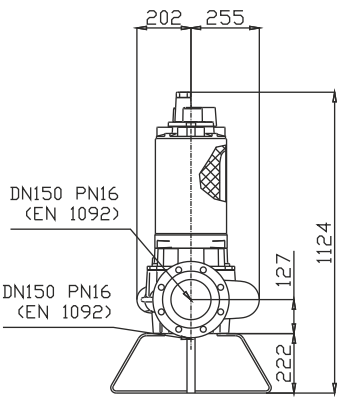

Versione disponibile con mantello di raffreddamento - *Type available also with cooling jacket*
Version disponible avec chemise de refroidissement - *Ausführung auch mit Kühlmantel lieferbar*
Disponible también con camisa de refrigeración - *Вариант доступен с рубашкой охлаждения*



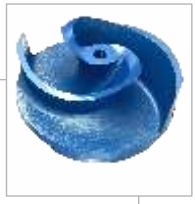

Ghisa EN-GJL-250 | Cast Iron EN-GJL-250
Fonte EN-GJL-250 | Grauguss EN-GJL-250
Hierro fundido EN-GJL-250 | Чугун EN-GJL-250

Curva caratteristica - *Performance curve* - Courbe caractéristique
Kennlinie* - Curva característica - *Характеристическая кривая

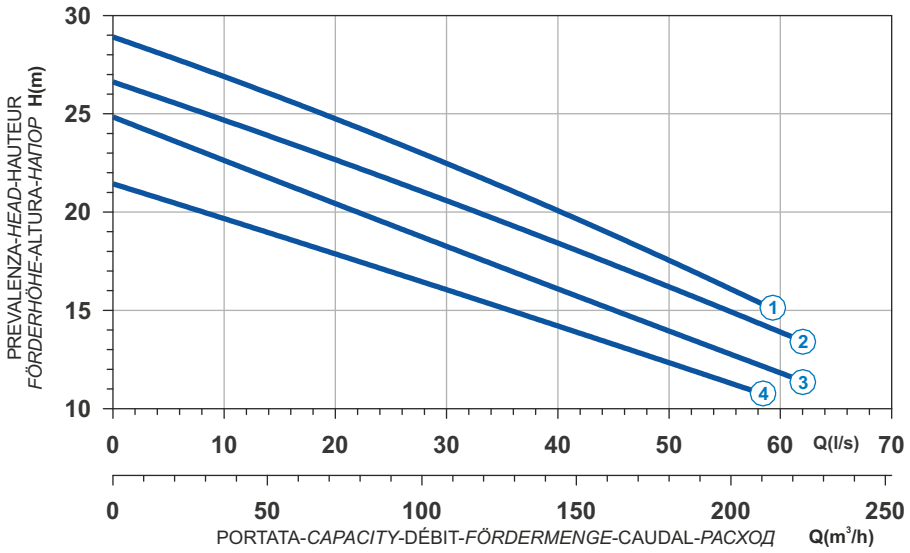

Power supply	3ph 400/690V 50Hz
R.P.M.	1450
Free passage (mm)	60
Discharge (mm)	DN 100
Max Weight (Kg)	235

Curve N°	Code	Type	MOTOR			ATEX code
			Rated power P2 (kW)	Rated current I (A)	Starting current Is (A)	
1	7009023	**G413R2H1-P60AA2**	17	31,5	186	7005903
2	7005809	**G413R2H2-P60AA2**	16	29,7	175	7005904
3	7001899	**G413R2H3-P60AA2**	14,4	26,7	157	7005905
4	7008041	**G413R2H4-P60AA2**	11,6	21,6	127	7007664

Dimensioni - *Dimensions* - Dimensions - *Abmessungen* - Dimensiones - *Габариты* (mm)

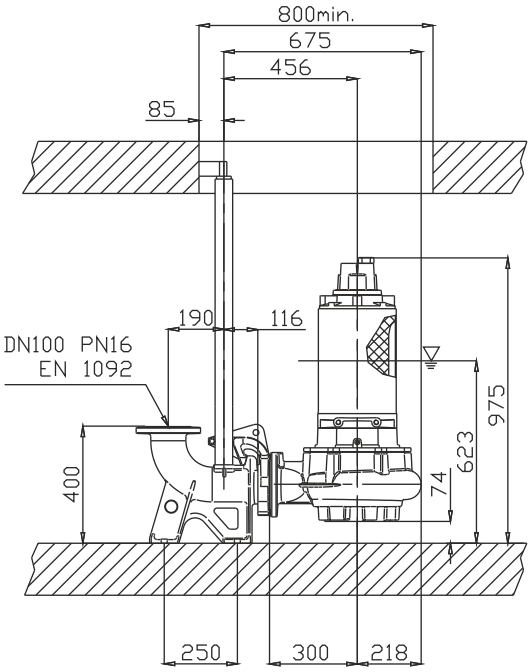

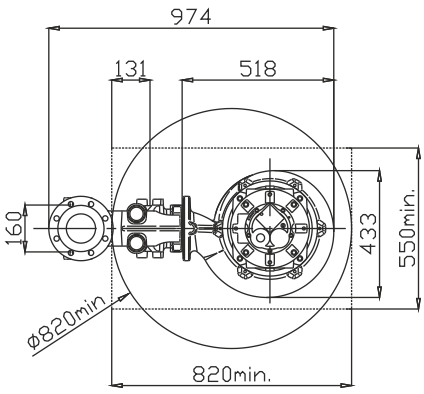

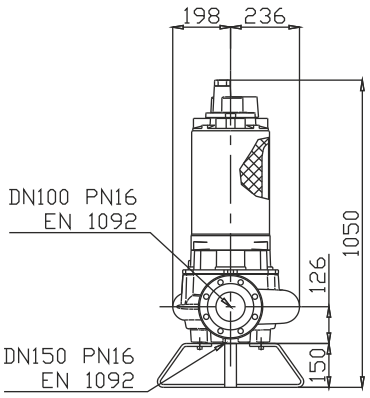

LIVELLO MINIMO DI SOMMERGIBILITÀ
MINIMUM SUBMERSIBLE LEVEL
NIVEAU MINIMUM D'IMMERSION
MINDESTWASSERSTAND
NIVEL SUMERGIBLE MÍNIMO
МИНИМАЛЬНАЯ ГЛУБИНА ПОГРУЖЕНИЯ

Versione disponibile con mantello di raffreddamento - *Type available also with cooling jacket*
Version disponible avec chemise de refroidissement - *Ausführung auch mit Kühlmantel lieferbar*
Disponible también con camisa de refrigeración - *Вариант доступен с рубашкой охлаждения*

Ghisa EN-GJL-250
Fonte EN-GJL-250
Hierro fundido EN-GJL-250
Cast Iron EN-GJL-250
Grauguss EN-GJL-250
Чугун EN-GJL-250





Curva caratteristica - *Performance curve* - Courbe caractéristique
Kennlinie* - Curva característica - *Характеристическая кривая

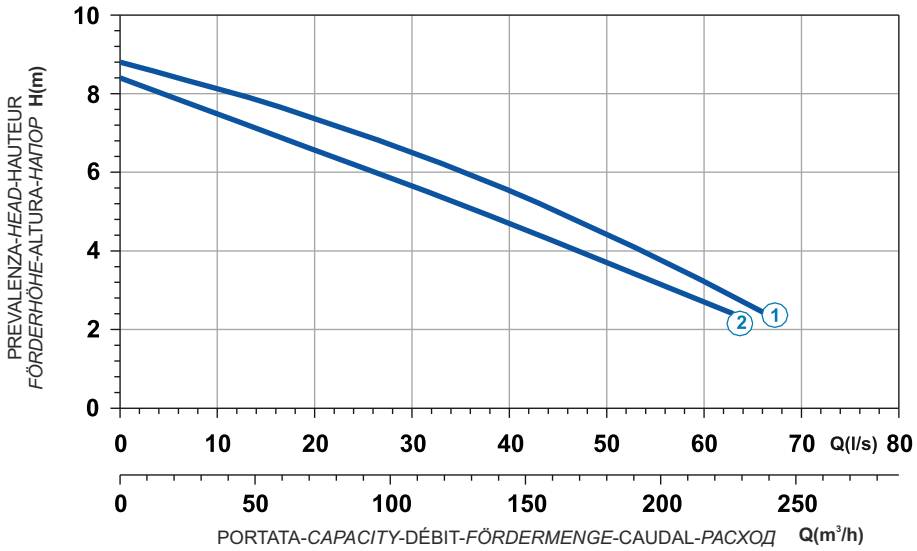

Curve N°	Code	Type	MOTOR Rated power P2 (kW)	MOTOR Rated current I (A)	MOTOR Starting current Is (A)	ATEX code
1	7002919	**G611R2H3-S60AA2**	4	7,8	46	7007337
2	7009324	**G611R2H4-S60AA2**	4	7,8	46	7007370

Power supply	3ph 400/690V-50Hz
R.P.M.	931
Free passage (mm)	60
Discharge (mm)	DN 150
Max Weight (Kg)	200

Dimensioni - *Dimensions* - Dimensions - *Abmessungen* - Dimensiones - *Габариты* (mm)

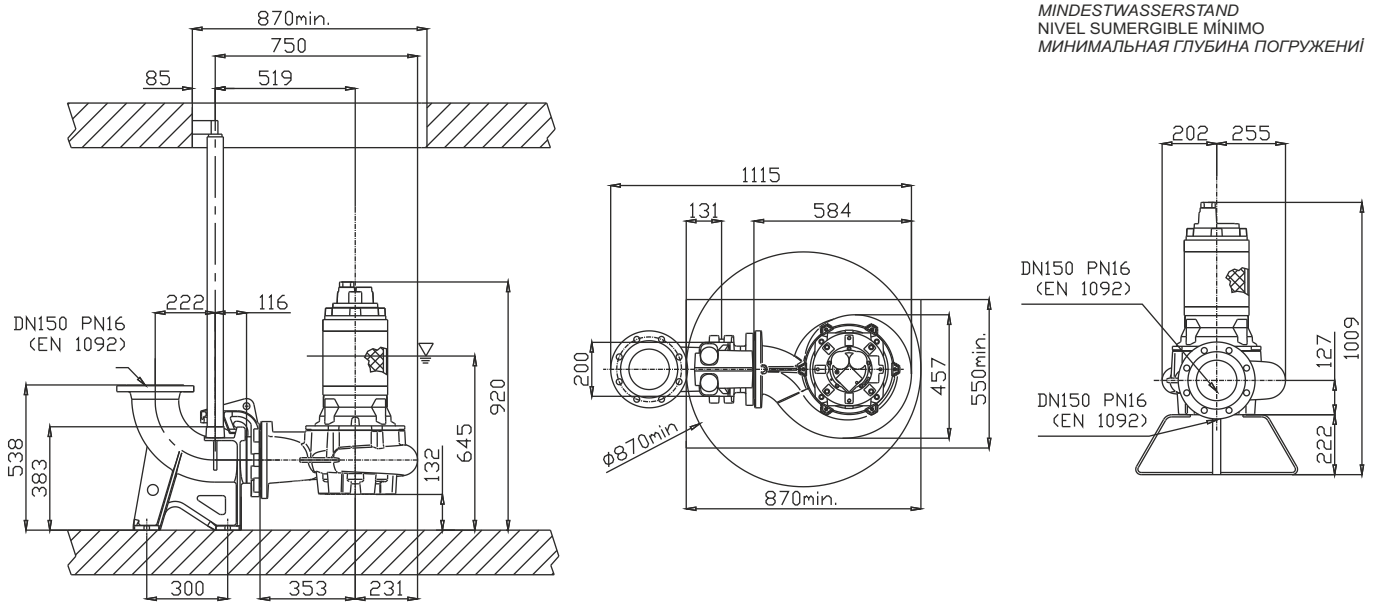

Versione disponibile con mantello di raffreddamento - *Type available also with cooling jacket*
Version disponible avec chemise de refroidissement - *Ausführung auch mit Kühlmantel lieferbar*
Disponible también con camisa de refrigeración - *Вариант доступен с рубашкой охлаждения*



Ghisa EN-GJL-250 | Cast Iron EN-GJL-250
Fonte EN-GJL-250 | Grauguss EN-GJL-250
Hierro fundido EN-GJL-250 | Чугун EN-GJL-250

Curva caratteristica - *Performance curve* - Courbe caractéristique *Kennlinie* - Curva característica - *Характеристическая кривая*

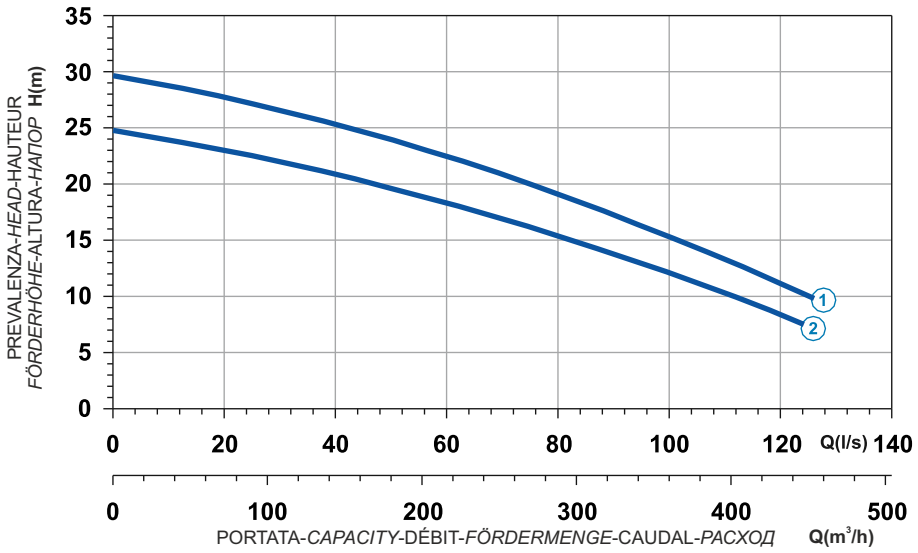

Power supply	3ph 400/690V-50Hz
R.P.M.	1441
Free passage (mm)	60
Discharge (mm)	DN150
Max Weight (Kg)	430

Curve N°	Code	Type	MOTOR Rated power P2 (kW)	MOTOR Rated current I (A)	MOTOR Starting current Is (A)	ATEX code
1	7003281	**G416R2H2-S60AA2**	27	49,6	292,6	7003460
2	7004570	**G416R2H3-S60AA2**	23	42,2	249	7004655

Dimensioni - *Dimensions* - Dimensions - *Abmessungen* - Dimensiones - *Габариты* (mm)

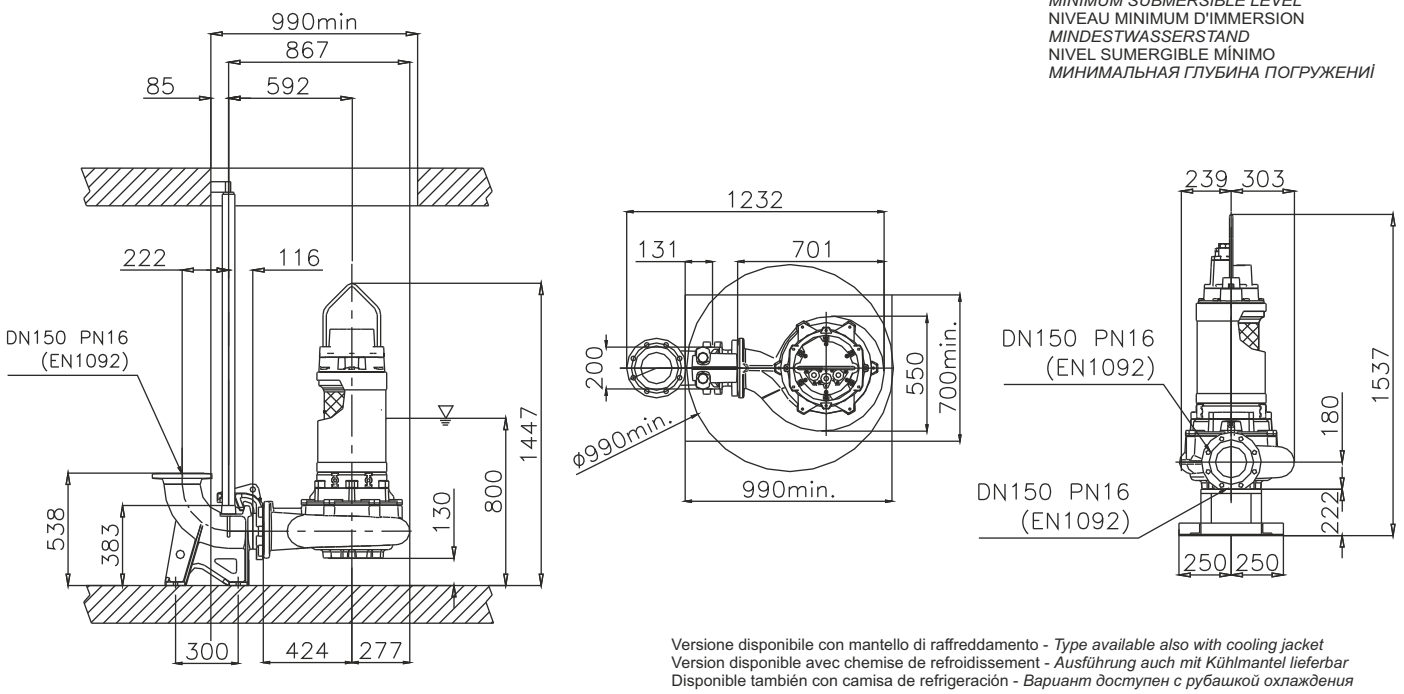

Versione disponibile con mantello di raffreddamento - *Type available also with cooling jacket*
Version disponible avec chemise de refroidissement - *Ausführung auch mit Kühlmantel lieferbar*
Disponible también con camisa de refrigeración - *Вариант доступен с рубашкой охлаждения*

Ghisa EN-GJL-250
Fonte EN-GJL-250
Hierro fundido EN-GJL-250
Cast Iron EN-GJL-250
Grauguss EN-GJL-250
Чугун EN-GJL-250





Curva caratteristica - *Performance curve* - Courbe caractéristique
Kennlinie* - Curva característica - *Характеристическая кривая

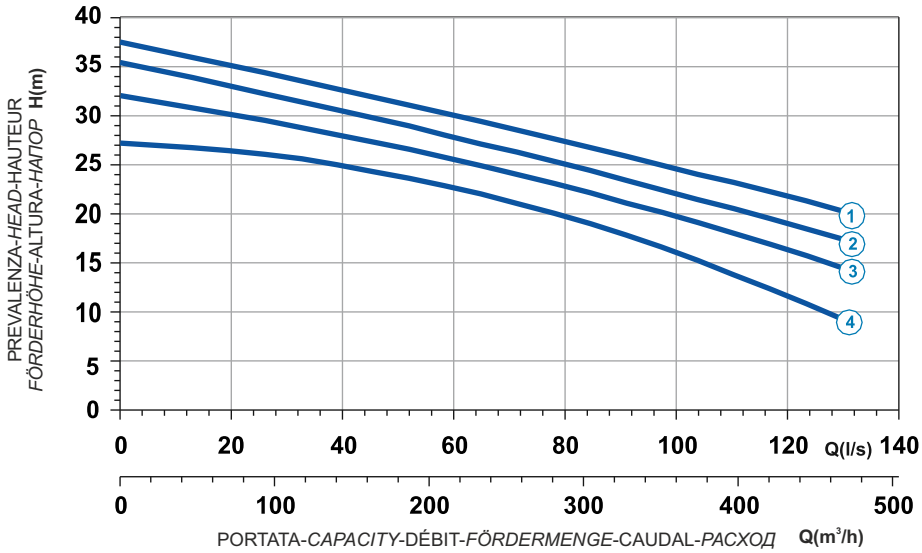

Curve N°	Code	Type	MOTOR Rated power P2 (kW)	MOTOR Rated current I (A)	MOTOR Starting current Is (A)	ATEX code
1	7002058	**G418R2H1-S60AA2**	41	73,1	431,3	7002429
2	7002871	**G418R2H2-S60AA2**	41	73,1	431,3	7002916
3	7003764	**G418R2H3-S60AA2**	35,7	63,6	375,2	7003913
4	7004127	**G418R2H4-S60AA2**	30	54,3	320,4	7004328

Power supply	3ph 400/690V-50Hz
R.P.M.	1450
Free passage (mm)	60
Discharge (mm)	DN150
Max Weight (Kg)	503

Dimensioni - *Dimensions* - Dimensions - *Abmessungen* - Dimensiones - *Габариты* (mm)

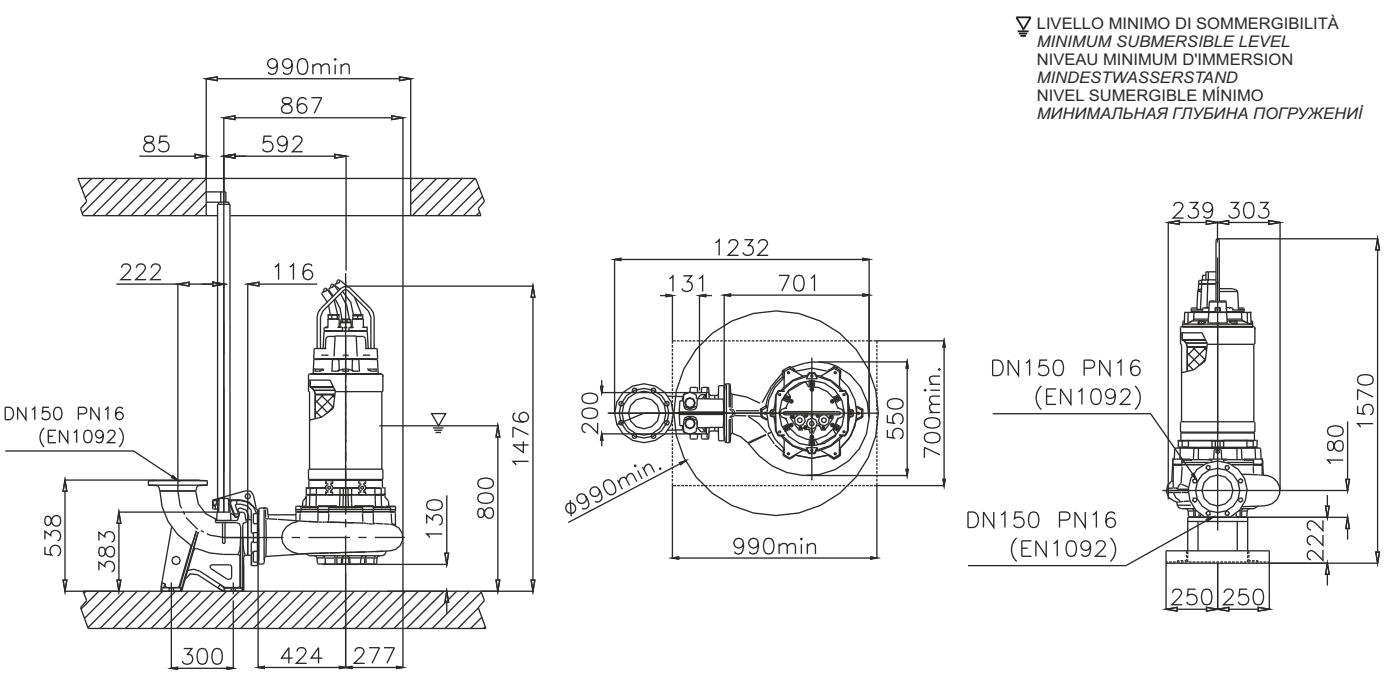

Versione disponibile con mantello di raffreddamento - *Type available also with cooling jacket*
Version disponible avec chemise de refroidissement - *Ausführung auch mit Kühlmantel lieferbar*
Disponible también con camisa de refrigeración - *Вариант доступен с рубашкой охлаждения*

1 Alberi rettificati nelle sedi dei cuscinetti e della tenuta, sovradimensionati rispetto ai parametri standard di utilizzo, equilibrati dinamicamente.
2 Motore Asincrono trifase a gabbia di scoiattolo, classe d'isolamento H(180°C). A secco, raffreddato dal liquido circostante. Grado di protezione IP68. Il motore, è progettato per lavoro continuo o intermittente, con un massimo squilibrio di tensione tra le fasi del 5%.
3 Cuscinetti sovradimensionati, radiali a sfere lubrificati a vita esenti da manutenzione.
4 Camera olio L'olio lubrifica e raffredda le tenute, ed emulsiona eventuali infiltrazioni di acqua.
La pompa è dotata di due sistemi di tenuta per il perfetto isolamento tra il motore elettrico e il liquido pompato.
Tenuta superiore: anello di tenuta NBR.
5 Tenuta inferiore: meccanica, carburo di silicio.
6 Le giranti sono progettate per garantire un elevato rendimento idraulico e bassi consumi energetici.
7 Sistema triturante in acciaio AISI 420 di microfusione.

1 Shafts grided down in ball bearings and mechanical seals seats, over-dimensioned respect to standard parameters of use.
2 Motor asynchronous threephase squirrel cage type, insulation class H(180°C). Dry motor, cooled by surrounding liquid. Protection degree IP 68. The motor is projected for continuous or intermittent operation, with 5% maximum voltage unbalance between phases.
3 Ball bearings overdimensioned, life lubricated, maintenance free.
4 Oil chamber oil lubricates and cools the seals and emulsifies eventual water infiltrations.
This electric pump has two types of seals for a perfect insulation between the electric motor and the pumped liquid.
Upper seal: lip seal NBR.
5 Lower seal: mechanical, silicon carbide.
6 Impellers are projected in order to guarantee and assure an high hydraulic efficiency and low power consumption.
7 Grinder system Stainless Steel AISI 420 of microcasting type.

1 Les arbres rectifiés dans les sièges des roulements et de la garniture mécanique, surdimensionés par rapport aux paramètres standard d'utilisation, équilibrés dynamiquement.
2 Moteur asynchrone triphasé à cage d'écureuil, classe d'isolation H(180°C). À sec, refroidi par le liquide environnant. Degré de protection IP68. Le moteur est dessiné pour le service continu ou intermittent, régulièrement espacés et avec max. 5% de déséquilibre de tension entre les phases.
3 Roulements surdimensionnés, radiaux, à sphères lubrifiées à vie, exemptes d'entretien.
4 Chambre huile L'huile lubrifie et refroidit les garnitures mécaniques et émulsionne les infiltrations d'eau éventuelles. Deux garnitures mécaniques assurent la parfaite isolation entre le moteur électrique et le liquide pompé.
Garniture supérieure : joints de la garniture NBR.
5 Garniture inférieure: mécanique, carbure de silicium.
6 Les roues sont dessinées pour garantir un rendement hydraulique élevé et des basses consommations énergétiques.
7 Système triturant acier inoxydable AISI 420 micro fusion.

1 Welle Lagerung und Abdichtung durch überdimensionierte Wälzlager bzw. Dichtungsträger.
2 Motor Asynchroner Drehstrom-Käfigläufermotor, Isolationsklasse H (180°C). Trockener Motor, gekühlt durch Umgebungsflüssigkeit. Schutzart IP 68. Der Motor ist für kontinuierlichen oder intermittierenden Betrieb mit einer maximalen Spannungsunsymmetrie von 5 % zwischen den Phasen ausgelegt.
3 Wälzlager überdimensioniert, dauergeschmiert und wartungsfrei.
4 Ölkammer Öl schmiert und kühlt die Dichtungen und emulgiert bei evtl. Leckage.
Zweifache Wellenabdichtung garantiert optimale Abdichtung zwischen Motor und Fördermedium
Obere Dichtung: Wellendichtring NBR.
5 Untere Dichtung: Gleitringdichtung Siliziumkarbid.
6 Laufrad konstruiert für max. hydraulischen Wirkungsgrad und geringer Leistungsaufnahme.
7 Schneideinrichtung Feinguss Edelstahl AISI 420.

1 Ejes rectificado en la base de los cojinetes y base de la mecánica, sobredimensionado respecto a los parámetros estándar de uso y equilibrados dinámicamente.
2 Motor asincrónico trifásico con jaula, aislamiento H(180°C). En seco, enfriado por el liquido. Grado de protección IP68. El motor, esta preparado para trabajar continuamente o intermitentemente, con un máximo desequilibrio de tensión entre las fases del 5%.
3 Cojinetes sobredimensionados, radiales y esferas lubrificados indefinidamente, sin necesidad de mantenimiento.
4 Cámara de aceite que lubrifica y enfría los precintos y emulsiona las eventuales infiltraciones de agua.
La bomba está dotada de dos sistemas de sellado para el perfecto aislamiento entre el motor eléctrico y el líquido bombeado.
Sellado/precintado superior: mecánica, grafito/cerámica.
5 Sellado/precintado inferior: mecánica, carburo y silicio.
6 Los impulsores han sido proyectados para garantizar un elevado rendimiento hidráulico y un bajo consumo energético.
7 Sistema que tritura acero inoxidable AISI 420 micro fusión.

1 Валы, отшлифованные в местах посадки подшипников и уплотнения, рассчитанные с запасом относительно стандартных рабочих параметров, динамически отбалансированы.
2 Трехфазный Двигатель асинхронный трехфазный с короткозамкнутым ротором, класс изоляции H(180°C). Сухой двигатель, охлаждаемый окружающей жидкостью. Степень защиты IP 68. Двигатель рассчитан на непрерывную или повторно-кратковременную работу с асимметрией напряжения между фазами не более 5%.
3 Подшипники рассчитаны с запасом, радиального типа с шариками со смазкой на весь срок службы, не требующие тех.
4 обслуживания.
Масляная камера служит для смазки и охлаждения прокладок, а также для эмульгирования просочившейся воды.
Насос снабжен двумя системами герметизации для обеспечения идеальной изоляции между электродвигателем и перекачиваемой жидкостью.
Верхнее уплотнение: механическое, графит/керамика.
5 Верхнее уплотнение: уплотнительное кольцо из NBR.
6 Рабочие колеса спроектированы для обеспечения высокого гидравлического КПД и низкого энергопотребления.
7 Система измельчения из микролитой стали AISI 420.

KUT-ALL

Elettropompe sommergibili multicanale con sistema di taglio 4 poli
Submersible Pumps with multi-channel impeller and cutting device 4 poles
Pompes submersibles multi-canal avec système de découpe 4 pôles
Tauchmotorpumpe mit Mehrkanalrad und Laufrad mit Schneidevorrichtung 4-polig
Bombas sumergibles con impulsor multicanal y dispositivo de corte 4 polos
Многоканальные погружные насосы с режущей системой 4 полюса



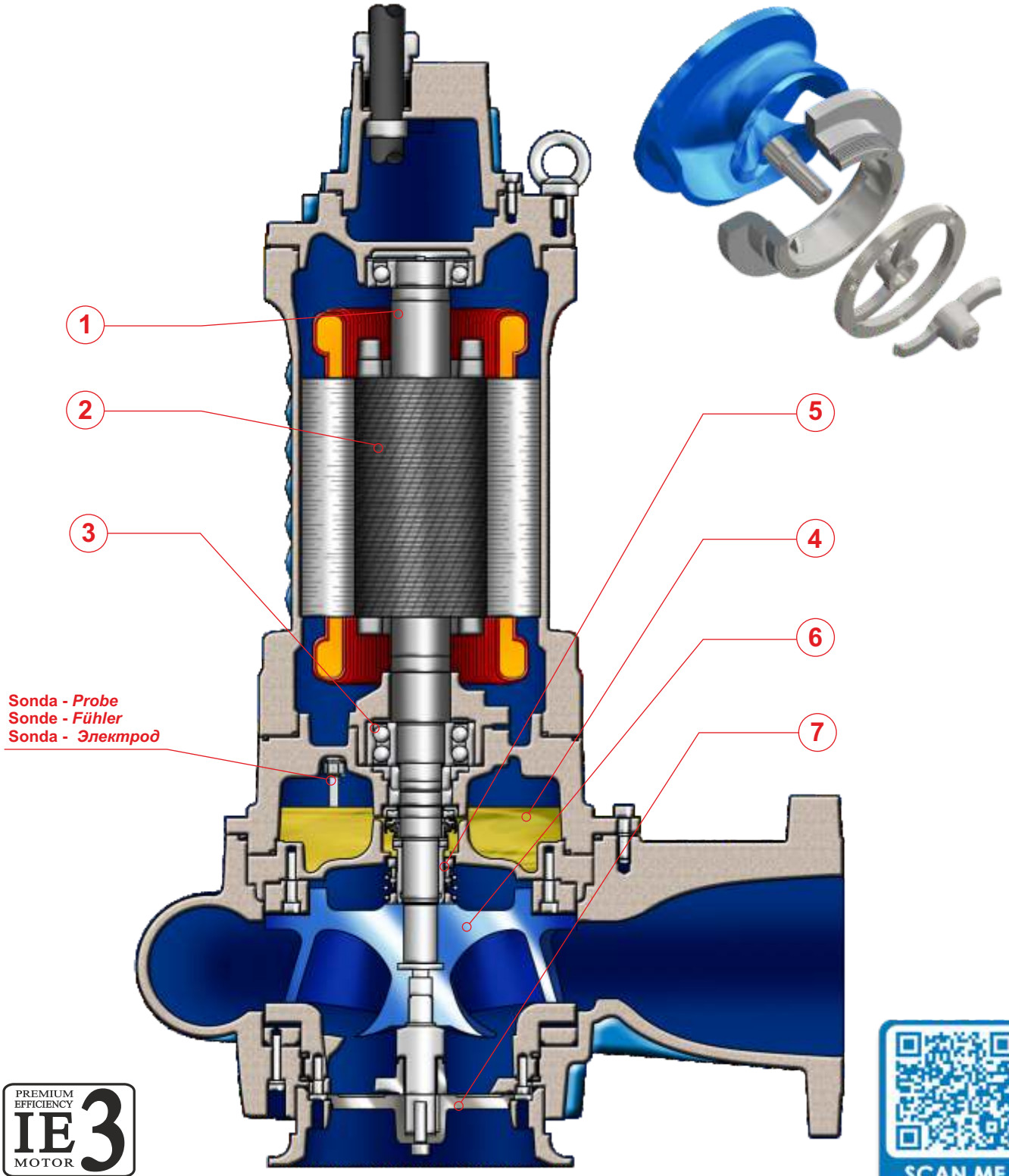

PREMIUM EFFICIENCY IE3 MOTOR

SCAN ME

IMPIEGHI

Le elettropompe sommergibili multicanale ad “alto rendimento” con profilo palare autopulente possono essere utilizzate in quasi tutte le applicazioni; sono impiegate prevalentemente per il pompaggio di reflui non grigliati.

PARTICOLARITÀ COSTRUTTIVE

Elettropompe sommergibili di robusta e compatta costruzione, motori elettrici alloggiati in vano a tenuta stagna, collegati mediante alberi di lunghezze ridotte alle giranti situate in voluta tramite interposizione di camera olio tra parte idraulica e motore elettrico.

MATERIALI

Fusioni principali	Ghisa EN-GJL-250
Girante	Ghisa GS400
Cavo elettrico	Neoprene H07RN/F
Albero	Acciaio inossidabile AISI 431
O-rings e paraolio	Nitrile
Bullonerie	Classe A4 - AISI316
Tenuta meccanica	Carburo di silicio / Carburo di silicio

APPLICATION

The submersible multichannel "high performance" pumps with self-cleaning blade profile can be used in almost any application; they are mainly used for the pumping of domestic effluent containing solids and fibrous materials, process water, civil and industrial sludge, waste water sumps in general.

CONSTRUCTION DATA

Submersible electric pumps, robust in construction, watertight electric motors accommodated in compartment, connected, by shafts of reduced lengths, to the impellers situated at the pump casing by the interposition of oil chamber between the hydraulic side and the electric motor.

MATERIALS

Motor housing	Cast iron EN-GJL-250
Impeller	Cast-iron GS400
Electric cable	Neoprene H07RN/F
Shaft	Stainless Steel AISI 431
O-rings and lip seal	Nitrile
Bolts	A4 - AISI316 class
Mechanical seal	Silicon Carbide / Silicon Carbide

APPLICATIONS

Les pompes submersibles multivoies de «haute performance avec pales autonettoyantes peuvent être utilisées dans n'importe quelle application ; elles sont principalement utilisées pour le pompage des effluents domestiques également pas grillés, contenant des matières solides et des matériaux fibreux, eaux de traitement, boues civiles et industrielles, puits pour la collecte des eaux usées en général.

PARTICULARITÉ DE CONSTRUCTION

Pompes submersibles robustes et compactes, moteurs électriques logés en enceinte étanche, reliés par des arbres de longueurs réduites aux roues, avec interposition d'une chambre à huile entre la partie hydraulique et le moteur électrique.

MATÉRIAUX

Moulures principales	Fonte EN-GJL-250
Roue	Fonte GS400
Câble électrique	Néoprène H07RN/F
Arbre	Acier inoxydable AISI 431
O-ring et joints	Nitrile
vis	Classe A4 - AISI316
Garniture mécanique	Carb. de silicium / carbure de silicium

EINSATZBEREICHE

Die Hochleistungs-Tauchmotorpumpen mit Mehrkanallaufrad mit selbstreinigendem Schaufelprofil bieten vielfältige Einsatzmöglichkeiten. Sie werden vorwiegend zur Förderung von häuslichen auch nicht gefilterten Abwässern mit Fest- und Faserstoffgehalt, Prozesswasser, Schlamm, gesammeltes Wasser.

AUSFÜHRUNG

Robuste Tauchmotorpumpe mit wasserdichtem Motor, kompakte Bauart, Laufrad im Pumpengehäuse durch Ölkammer zum Motor getrennt.

WERKSTOFFE

Motorgehäuse	Grauguss EN-GJL-250
Laufrad	Grauguss GS400
Anschlusskabel	Neoprene H07RN/F
Welle	Edelstahl AISI 431
Wellendichtring und O-Ringe	Nitril
Schrauben	Edelstahl A4 - AISI316
Gleitringdichtung	Siliziumkarbid / Siliziumkarbid

UTILIZACION

Las electro-bombas sumergibles multicanales de "alto rendimiento" con perfil de auto-limpieza de la hoja pueden ser utilizadas en casi cualquier aplicación; son utilizadas principalmente para el bombeo de aguas residuales, sin rejillas, que contienen cuerpos sólidos y materiales fibrosos, aguas de proceso, lodos civiles e industriales , colectores de aguas residuales en general.

DIFERENCIAS PRINCIPALES

Son bombas sumergibles de robusta y compacta construcción, motores eléctricos situados en compartimento separado, conectadas mediante ejes cortos con los impulsores interpuestos con una cámara de aceite entre la parte hidráulica i el motor eléctrico.

MATERIALES

Aleaciones principales	Hierro Fundido EN-GJL-250
Impulsor (turbina)	Hierro Fundido GS400
Cable eléctrico	Neopreno H07RN/F
Eje	Acero inoxidable AISI 431
Anillo de sellados y O-Rings	Nitrilo
Tornillos	Clase A4 - AISI316
Sello mecánico	Carburo de silicio / Carburo de silicio

ОБЛАСТЬ ПРИМЕНЕНИЯ

Многоканальные погружные насосы высокой производительности с самоочищающимся профилем могут использоваться почти для любых применений: в основном, для перекачки хозбытовых стоков, в том числе неочищенных, с содержанием твердых частиц и волокнистых материалов, техническойводы, промышленных и бытовых отходов и, в целом, для отстойников сточных вод.

КОНСТРУКЦИОННЫЕ ОСОБЕННОСТИ

Погружные электронасосы с прочной и компактной конструкцией. Электродвигатели размещены в секции с герметичным уплотнением и соединены через валы небольшой длины с рабочими колесами, расположенными в гидравлической камере. Валы проходят через масляную камеру между гидравликой и электродвигателем.

МАТЕРИАЛЫ

Основные литые компоненты	Чугун EN-GJL-250
Рабочее колесо	Чугун GS400
Электрокабель	Неопрен H07RN/F
Вал	Нержавеющая сталь AISI 431
Уплот. кольца и манжета	Нитрил
Винты	Класс A4 - AISI316
Мех. Уплотнение	Карбид кремния/Карбид кремния.

J

KUT-ALL

Elettropompe sommergibili multicanale con sistema di taglio 4 poli
Submersible Pumps with multi-channel impeller and cutting device 4 poles
Pompes submersibles multi-canal avec système de découpe 4 pôles
Tauchmotorpumpe mit Mehrkanalrad und Laufrad mit Schneidevorrichtung 4-polig
Bombas sumergibles con impulsor multicanal y dispositivo de corte 4 polos
Многоканальные погружные насосы с режущей системой 4 полюса



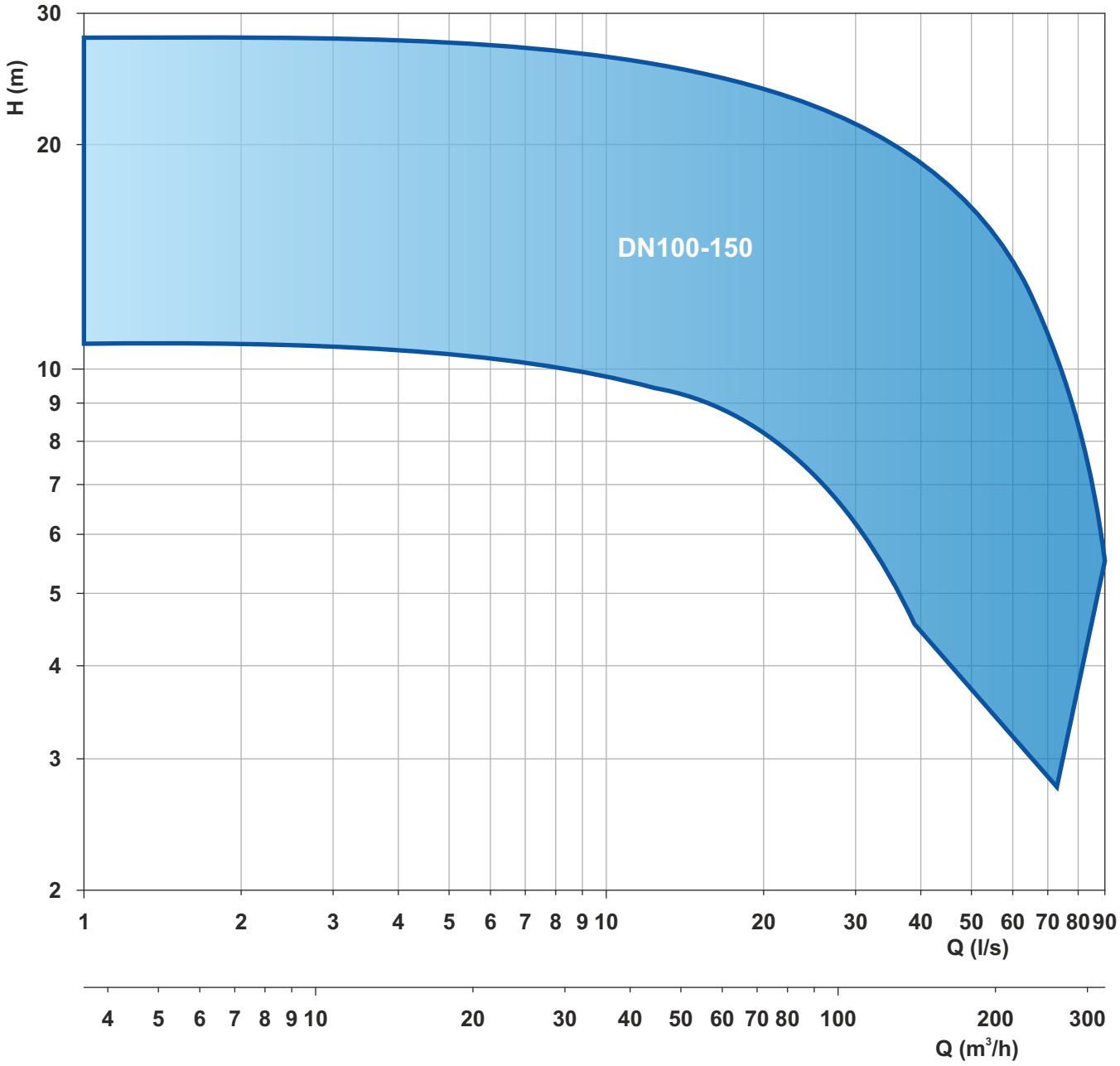

Le schede tecniche sono disponibili al sito www.faggiolatipumps.com
Technical data sheets are available on our web site www.faggiolatipumps.com
Les fiches techniques sont disponibles sur notre site web www.faggiolatipumps.com
Technische Datenblätter finden Sie auf unserer Internetseite www.faggiolatipumps.com
Las hojas de datos técnicas están disponibles en nuestro web site www.faggiolatipumps.com
Технические спецификации доступны на веб-сайте www.faggiolatipumps.com



Ghisa EN-GJL-250 | Cast Iron EN-GJL-250
Fonte EN-GJL-250 | Grauguss EN-GJL-250
Hierro fundido EN-GJL-250 | Чугун EN-GJL-250

Curva caratteristica - *Performance curve* - Courbe caractéristique
Kennlinie* - Curva característica - *Характеристическая кривая

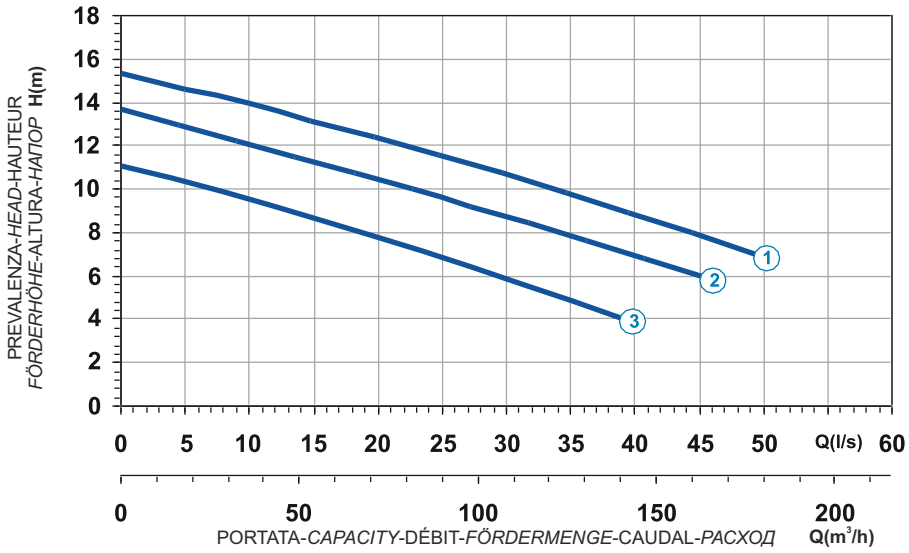

Power supply	3ph 400/690V 50Hz
R.P.M.	1450
Free passage (mm)	60
Discharge (mm)	DN 100
Max Weight (Kg)	190

Curve N°	Code	Type	MOTOR Rated power P2 (kW)	MOTOR Rated current I (A)	MOTOR Starting current Is (A)	ATEX code
1	7000357	**G411R2J2-P60AA2**	7,5	14,3	79,7	7005934
2	7005870	**G411R2J3-P60AA2**	7,1	13,5	79,7	7005938
3	7004454	**G411R2J5-P60AA2**	5	9,6	56,6	7007010

Dimensioni - *Dimensions* - Dimensions - *Abmessungen* - Dimensiones - *Габариты* (mm)

LIVELLO MINIMO DI SOMMERGIBILITÀ
MINIMUM SUBMERSIBLE LEVEL
NIVEAU MINIMUM D'IMMERSION
MINDESTWASSERSTAND
NIVEL SUMERGIBLE MÍNIMO
МИНИМАЛЬНАЯ ГЛУБИНА ПОГРУЖЕНИЯ

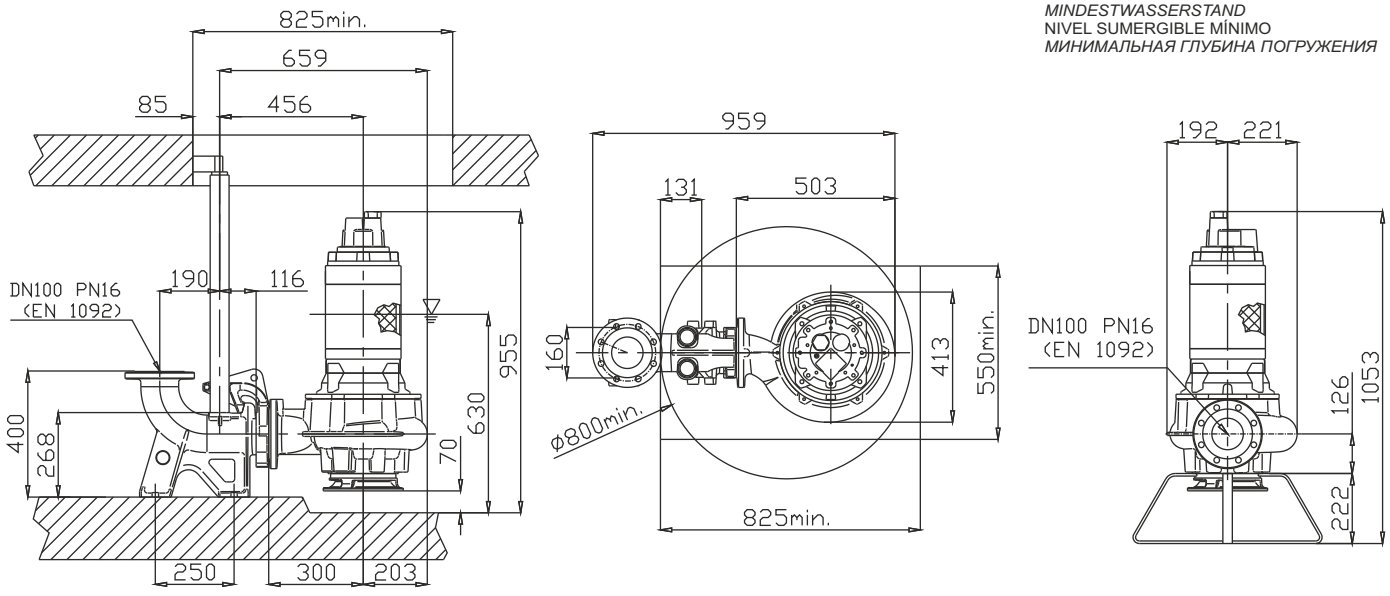

Versione disponibile con mantello di raffreddamento - *Type available also with cooling jacket*
Version disponible avec chemise de refroidissement - *Ausführung auch mit Kühlmantel lieferbar*
Disponible también con camisa de refrigeración - *Вариант доступен с рубашкой охлаждения*

Ghisa EN-GJL-250
Fonte EN-GJL-250
Hierro fundido EN-GJL-250
Cast Iron EN-GJL-250
Grauguss EN-GJL-250
Чугун EN-GJL-250



Curva caratteristica - *Performance curve* - Courbe caractéristique
Kennlinie* - Curva característica - *Характеристическая кривая

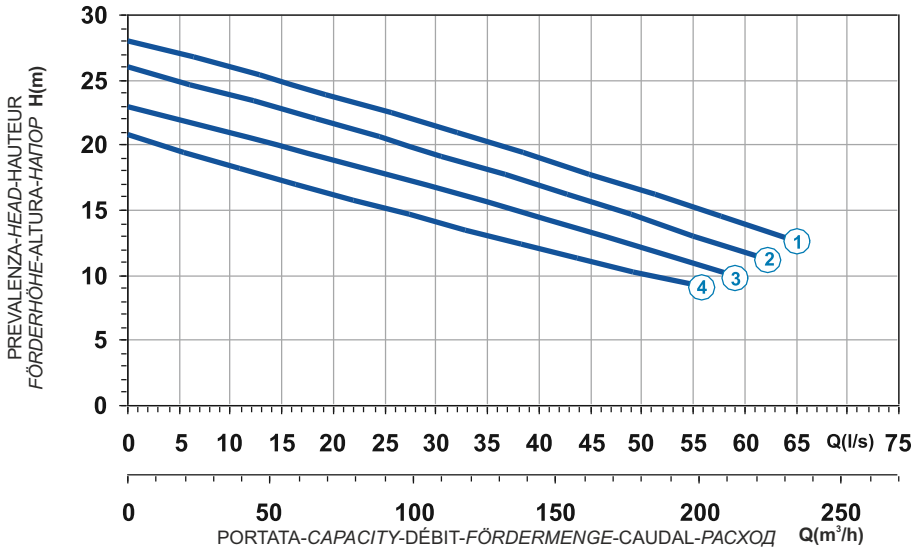

Curve N°	Code	Type	MOTOR Rated power P2 (kW)	MOTOR Rated current I (A)	MOTOR Starting current Is (A)	ATEX code
1	7009419	**G413R2J1-P60AA2**	18	33,7	199	7005908
2	7004474	**G413R2J2-P60AA2**	16	29,7	175	7005926
3	7001794	**G413R2J3-P60AA2**	14,4	26,7	157,5	7007140
4	7009449	**G413R2J4-P60AA2**	11,6	21,6	127	7007998

Power supply	3ph 400/690V 50Hz
R.P.M.	1450
Free passage (mm)	60
Discharge (mm)	DN 100
Max Weight (Kg)	245

Dimensioni - *Dimensions* - Dimensions - *Abmessungen* - Dimensiones - *Габариты* (mm)

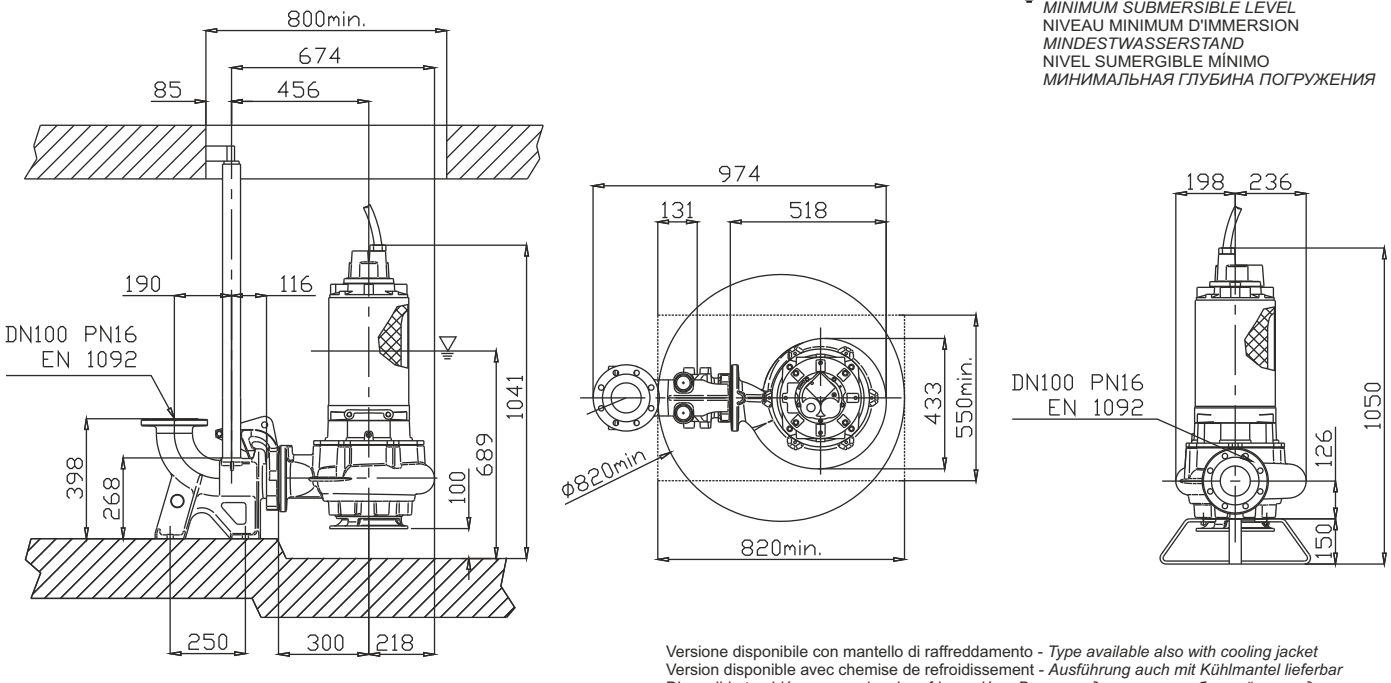

Versione disponibile con mantello di raffreddamento - *Type available also with cooling jacket*
Version disponible avec chemise de refroidissement - *Ausführung auch mit Kühlmantel lieferbar*
Disponible también con camisa de refrigeración - *Вариант доступен с рубашкой охлаждения*



Ghisa EN-GJL-250 | Cast Iron EN-GJL-250
Fonte EN-GJL-250 | Grauguss EN-GJL-250
Hierro fundido EN-GJL-250 | Чугун EN-GJL-250

Curva caratteristica - *Performance curve* - Courbe caractéristique
Kennlinie* - Curva característica - *Характеристическая кривая

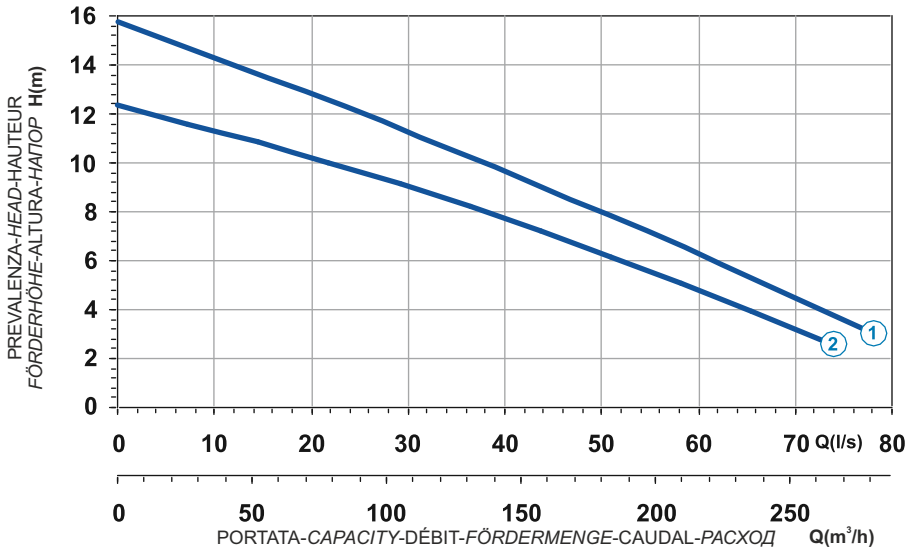

Power supply	3ph 400/690V 50Hz
R.P.M.	1450
Free passage (mm)	60
Discharge (mm)	DN 150
Max Weight (Kg)	210

Curve N°	Code	Type	MOTOR Rated power P2 (kW)	MOTOR Rated current I (A)	MOTOR Starting current Is (A)	ATEX code
1	7001646	**G411R2J1-S60AA2**	8,5	16,2	95,6	-
2	7002500	**G411R2J2-S60AA2**	7,1	13,5	79,7	7007266

Dimensioni - *Dimensions* - Dimensions - *Abmessungen* - Dimensiones - *Габариты* (mm)

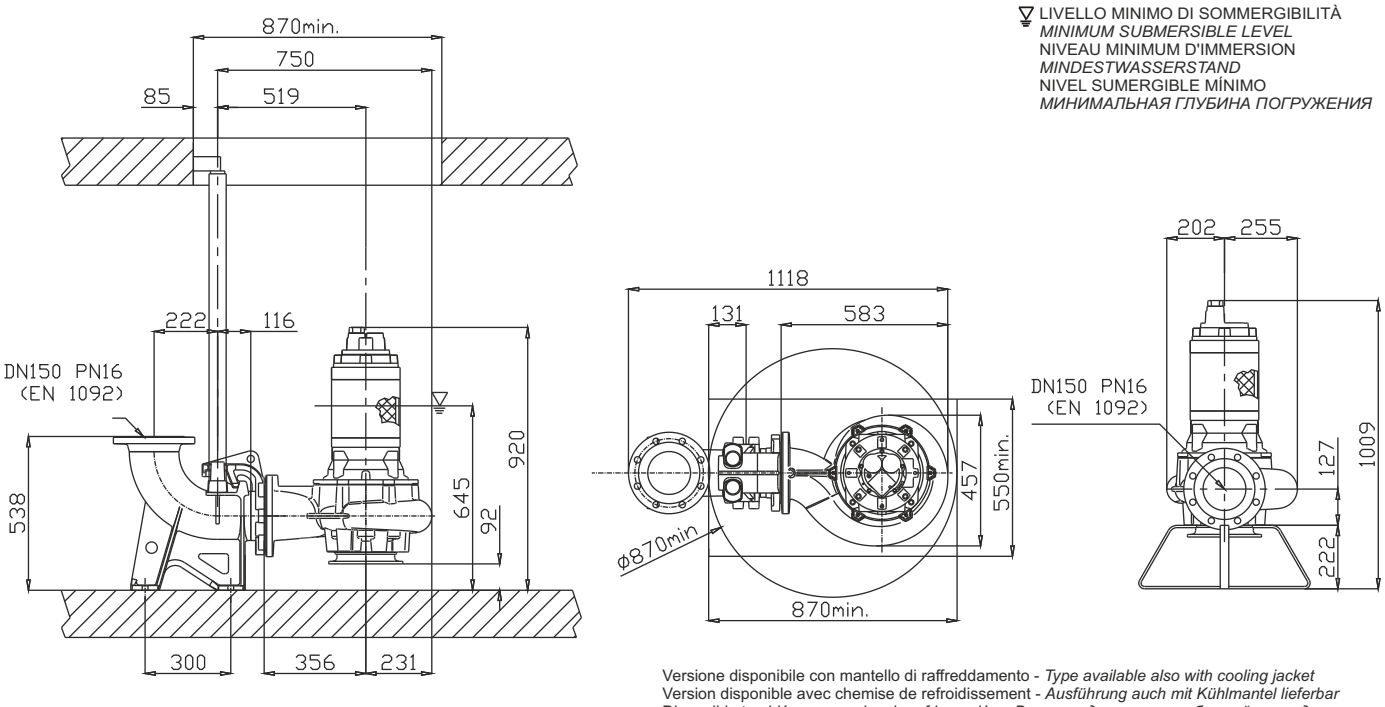

Versione disponibile con mantello di raffreddamento - *Type available also with cooling jacket*
Version disponible avec chemise de refroidissement - *Ausführung auch mit Kühlmantel lieferbar*
Disponible también con camisa de refrigeración - *Вариант доступен с рубашкой охлаждения*

Ghisa EN-GJL-250
Fonte EN-GJL-250
Hierro fundido EN-GJL-250
Cast Iron EN-GJL-250
Grauguss EN-GJL-250
Чугун EN-GJL-250





Curva caratteristica - *Performance curve* - Courbe caractéristique
Kennlinie* - Curva característica - *Характеристическая кривая

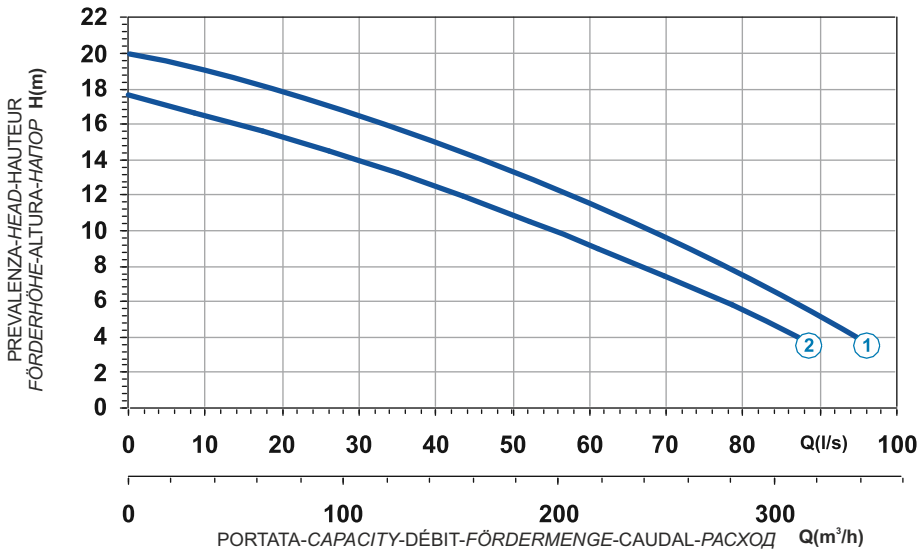

Curve N°	Code	Type	MOTOR Rated power P2 (kW)	MOTOR Rated current I (A)	MOTOR Starting current Is (A)	ATEX code
1	7008912	**G413R2J1-S60AA2**	14,4	26,7	157,5	7004359
2	7009112	**G413R2J5-S60AA2**	11,6	21,6	127	7007334

Power supply	3ph 400/690V 50Hz
R.P.M.	1450
Free passage (mm)	60
Discharge (mm)	DN 150
Max Weight (Kg)	255

Dimensioni - *Dimensions* - Dimensions - *Abmessungen* - Dimensiones - *Габариты* (mm)

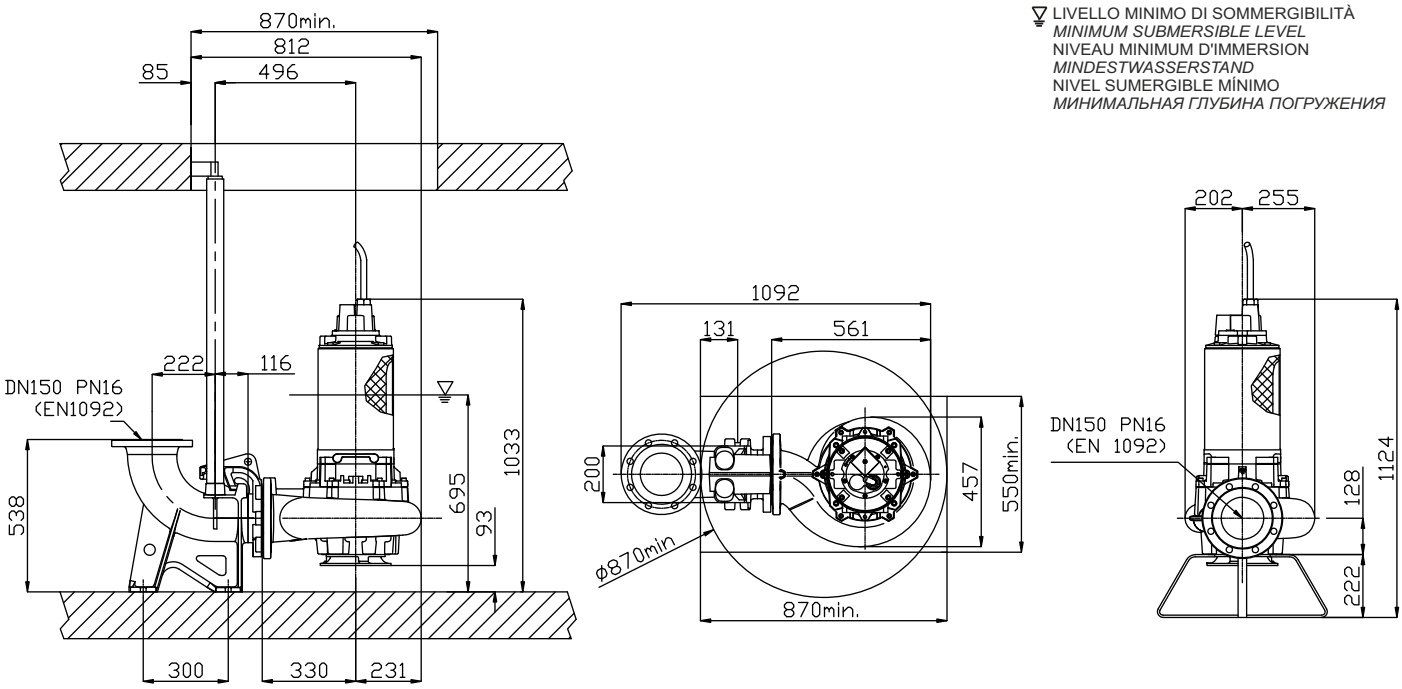



Ghisa EN-GJL-250 | Cast Iron EN-GJL-250
Fonte EN-GJL-250 | Grauguss EN-GJL-250
Hierro fundido EN-GJL-250 | Чугун EN-GJL-250

Curva caratteristica - *Performance curve* - Courbe caractéristique
Kennlinie* - Curva característica - *Характеристическая кривая

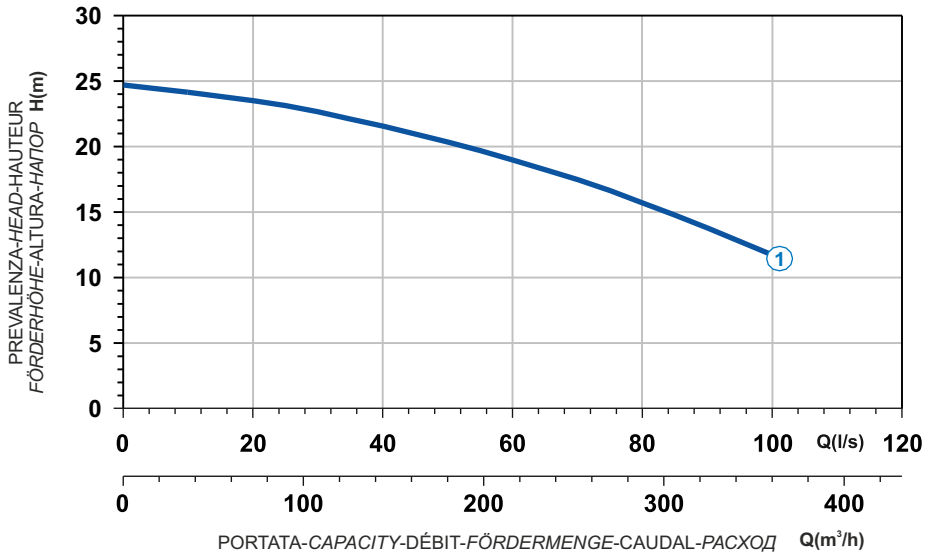

Power supply	3ph 400/690V-50Hz
R.P.M.	1441
Free passage (mm)	60
Discharge (mm)	DN 150
Max Weight (Kg)	440

Curve N°	Code	Type	MOTOR Rated power P2 (kW)	MOTOR Rated current I (A)	MOTOR Starting current Is (A)	ATEX code
1	7004500	**G416R2J4-S60AA2**	27	49,6	292,6	-

Dimensioni - *Dimensions* - Dimensions - *Abmessungen* - Dimensiones - *Габариты* (mm)

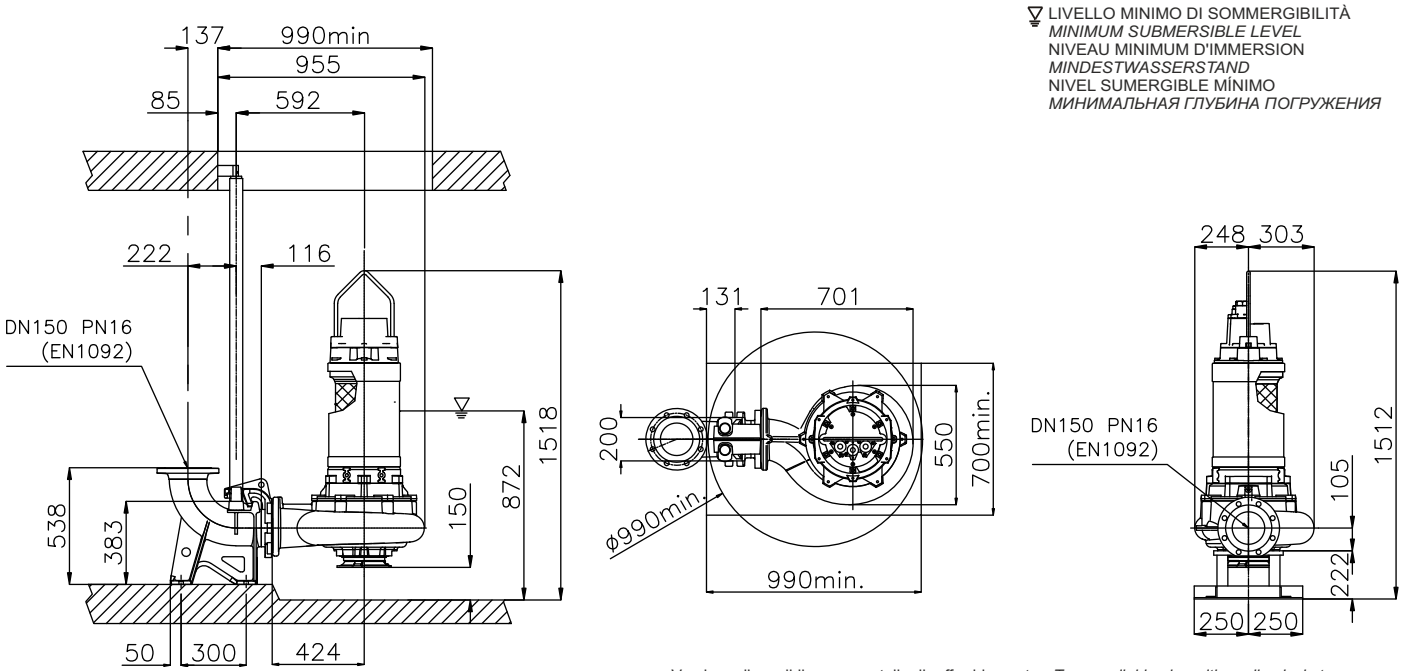

Versione disponibile con mantello di raffreddamento - *Type available also with cooling jacket*
Version disponible avec chemise de refroidissement - *Ausführung auch mit Kühlmantel lieferbar*
Disponible también con camisa de refrigeración - *Вариант доступен с рубашкой охлаждения*

Esecuzione Speciale
Special Execution
Exécution spéciale
Sonderausführung
Ejecución especial
Особое исполнение

SERIE G4112JP60+GM17

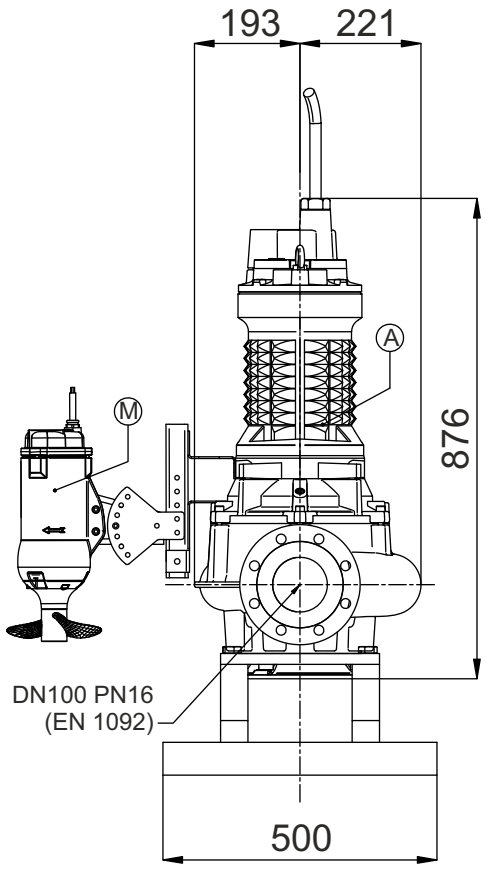

SERIE G4112JP60+GM17

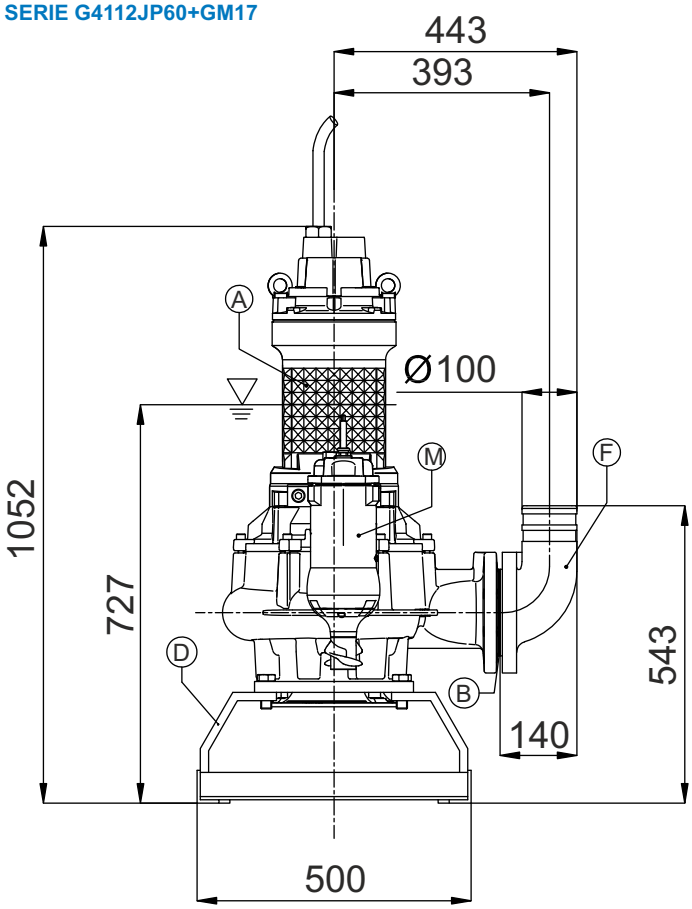

SERIE G4112JP60+GM17

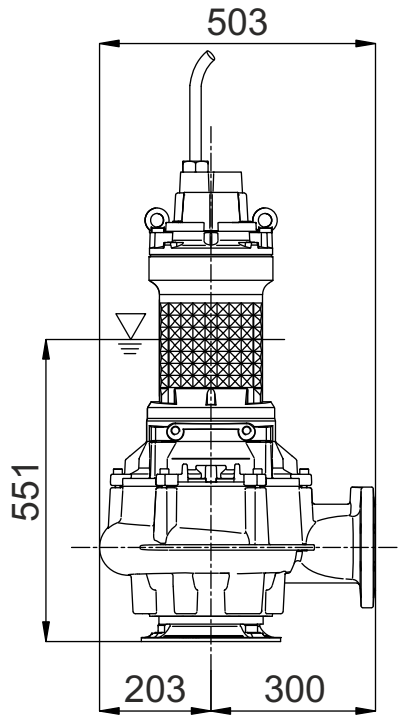

SERIE G4112JP60+GM17

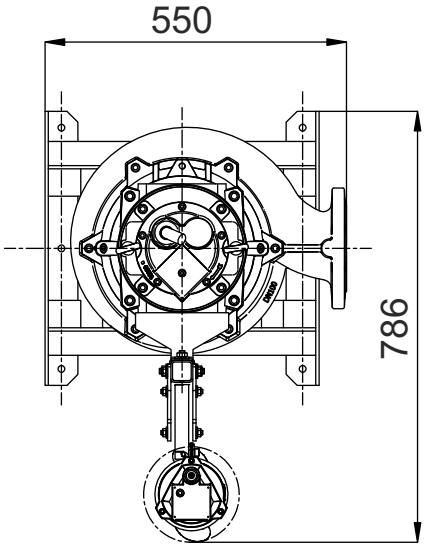

▽ LIVELLO MINIMO DI SOMMERGIBILITA'
▽ MINIMUM SUBMERSIBLE LEVEL

J

CHANNELS C

1 Alberi rettificati nelle sedi dei cuscinetti e della tenuta, sovradimensionati rispetto ai parametri standard di utilizzo, equilibrati dinamicamente.
2 Motore Asincrono trifase a gabbia di scoiattolo, classe d'isolamento H(180°C). A secco, raffreddato dal liquido circostante. Grado di protezione IP68. Il motore, è progettato per lavoro continuo o intermittente, con un massimo squilibrio di tensione tra le fasi del 5%.
3 Cuscinetti sovradimensionati, radiali a sfere lubrificati a vita esenti da manutenzione.
4 Camera olio L'olio lubrifica e raffredda le tenute, ed emulsiona eventuali infiltrazioni di acqua.
La pompa è dotata di due sistemi di tenuta per il perfetto isolamento tra il motore elettrico e il liquido pompato.
Tenuta superiore: Ceramica/Grafite.
5 Tenuta inferiore: meccanica, carburo di silicio.
6 Le giranti sono progettate per garantire un elevato rendimento idraulico e bassi consumi energetici, hanno grandi passaggi dei vani interpalari e dei diffusori, minimo numero di pale, speciale profilazione dei bordi palari e della lingua taglia-acqua del diffusore, per evitare la cattura dei materiali filamentosi.

1 Shafts grided down in ball bearings and mechanical seals seats, over-dimensioned respect to standard parameters of use.
2 Motor asynchronous threephase squirrel cage type, insulation class H(180°C). Dry motor, cooled by surrounding liquid. Protection degree IP 68. The motor is projected for continuous or intermittent operation, with 5% maximum voltage unbalance between phases.
3 Ball bearings overdimensioned, life lubricated, maintenance free.
4 Oil chamber oil lubricates and cools the seals and emulsifies eventual water infiltrations.
This electric pump has two types of seals for a perfect insulation between the electric motor and the pumped liquid.
Upper seal: Ceramic/Graphite.
5 Lower seal: mechanical, silicon carbide.
6 Impellers are projected in order to guarantee and assure an high hydraulic efficiency and low power consumption, they have big inter-blades and diffuser free passages, minimum blades number, special blades design, especially diffusers' water-cutter blades designed to avoid filamentous materials catching.

1 Les arbres rectifiés dans les sièges des roulements et de la garniture mécanique, surdimensionés par rapport aux paramètres standard d'utilisation, équilibrés dynamiquement.
2 Moteur asynchrone triphasé à cage d'écureuil, classe d'isolation H(180°C). À sec, refroidi par le liquide environnant. Degré de protection IP68. Le moteur est dessiné pour le service continu ou intermittent, régulièrement espacés et avec max. 5% de déséquilibre de tension entre les phases.
3 Roulements surdimensionnés, radiaux, à sphères lubrifiées à vie, exemptes d'entretien.
4 Chambre huile L'huile lubrifie et refroidit les garnitures mécaniques et émulsionne les infiltrations d'eau éventuelles. Deux garnitures mécaniques assurent la parfaite isolation entre le moteur électrique et le liquide pompé.
Garniture supérieure: céramique/carbone.
5 Garniture inférieure: mécanique, carbure de silicium.
6 Les roues sont dessinées pour garantir un rendement hydraulique élevé et des basses consommations énergétiques, elles ont des grands passages libres, un nombre minimum de pales, un dessin spécial du profil des pales et de la langue taille-eaux, afin d'éviter d'encrasser la pompe par des filaments.

1 Welle Lagerung und Abdichtung durch überdimensionierte Wälzlager bzw. Dichtungsträger.
2 Motor Asynchroner Drehstrom-Käfigläufermotor, Isolationsklasse H (180°C). Trockener Motor, gekühlt durch Umgebungsflüssigkeit. Schutzart IP 68. Der Motor ist für kontinuierlichen oder intermittierenden Betrieb mit einer maximalen Spannungsunsymmetrie von 5 % zwischen den Phasen ausgelegt.
3 Wälzlager überdimensioniert, dauergeschmiert und wartungsfrei.
4 Ölkammer Öl schmiert und kühlt die Dichtungen und emulgiert bei evtl. Leckage.
Doppeltwirkendes Dichtsystem garantiert optimale Abdichtung zwischen Motor und Fördermedium
Obere Dichtung: Gleitringdichtung Kohle / Keramik.
5 Untere Dichtung: Gleitringdichtung Siliziumkarbid.
6 Laufrad konstruiert für max. hydraulischen Wirkungsgrad und geringer Leistungsaufnahme. Große Zwischenräume und totraumfreie Passagen, spezielle Schaufelformen und Diffusorkanäle sorgen für eine verstopfungsfreie Förderung.

1 Ejes rectificado en la base de los cojinetes y base de la mecánica, sobredimensionado respecto a los parámetros estándar de uso y equilibrados dinámicamente.
2 Motor asincrónico trifásico con jaula, aislamiento H(180°C). En seco, enfriado por el liquido. Grado de protección IP68. El motor, esta preparado para trabajar continuamente o intermitentemente, con un máximo desequilibrio de tensión entre las fases del 5%.
3 Cojinetes sobredimensionados, radiales y esferas lubrificados indefinidamente, sin necesidad de mantenimiento.
4 Cámara de aceite que lubrifica y enfría los precintos y emulsiona las eventuales infiltraciones de agua.
La bomba está dotada de dos sistemas de sellado para el perfecto aislamiento entre el motor eléctrico y el líquido bombeado.
Sellado/precintado superior: mecánica, grafito/cerámica.
5 Sellado/precintado inferior: mecánica, carburo y silicio.
6 Los impulsores han sido proyectados para garantizar una alta eficacia hidráulica y un bajo absorbimiento de energía , tienen grandes pasos libres entre las palas y en los difusores, numero mínimo de palas, perfil especial de los bordes de las palabras y del separador del flujo en el difusor, para evitar de coger los materiales filamentoso.

1 Валы, отшлифованные в местах посадки подшипников и уплотнения, рассчитанные с запасом относительно стандартных рабочих параметров, динамически отбалансированы.
2 Трехфазный Двигатель асинхронный трехфазный с короткозамкнутым ротором, класс изоляции H(180°C). Сухой двигатель, охлаждаемый окружающей жидкостью. Степень защиты IP 68. Двигатель рассчитан на непрерывную или повторно-кратковременную работу с асимметрией напряжения между фазами не более 5%.
3 Подшипники рассчитаны с запасом, двойной венец шариков со смазочными штуцерами.
4 Масляная камера служит для смазки и охлаждения прокладок, а также для эмульгирования просочившейся воды.
Насос снабжен двумя системами герметизации для обеспечения идеальной изоляции между электродвигателем и перекачиваемой жидкостью.
Верхнее уплотнение: механическое, керамика/графит.
5 Нижнее уплотнение: механическое, карбид кремния.
6 Рабочие колеса спроектированы для обеспечения высокого гидравлического КПД и низкого энергопотребления. Они имеют большие проходы в зонах между лопастями и диффузорах, минимальное количество лопастей, специальный профиль кромок лопастей и язычок для разреза воды на диффузоре во избежание удержания волокнистых материалов.

C CHANNELS

Elettropompe sommergibili a canali 2 poli
Submersible electric pumps with channels 2 poles
Electropompe submersible à canaux 2 pôles
Tauchmotorpumpe mit Mehrkanalrad, 2-polig
Bombas sumergibles a canales 2 polos
Канальные погружные электронасосы 2 полюса



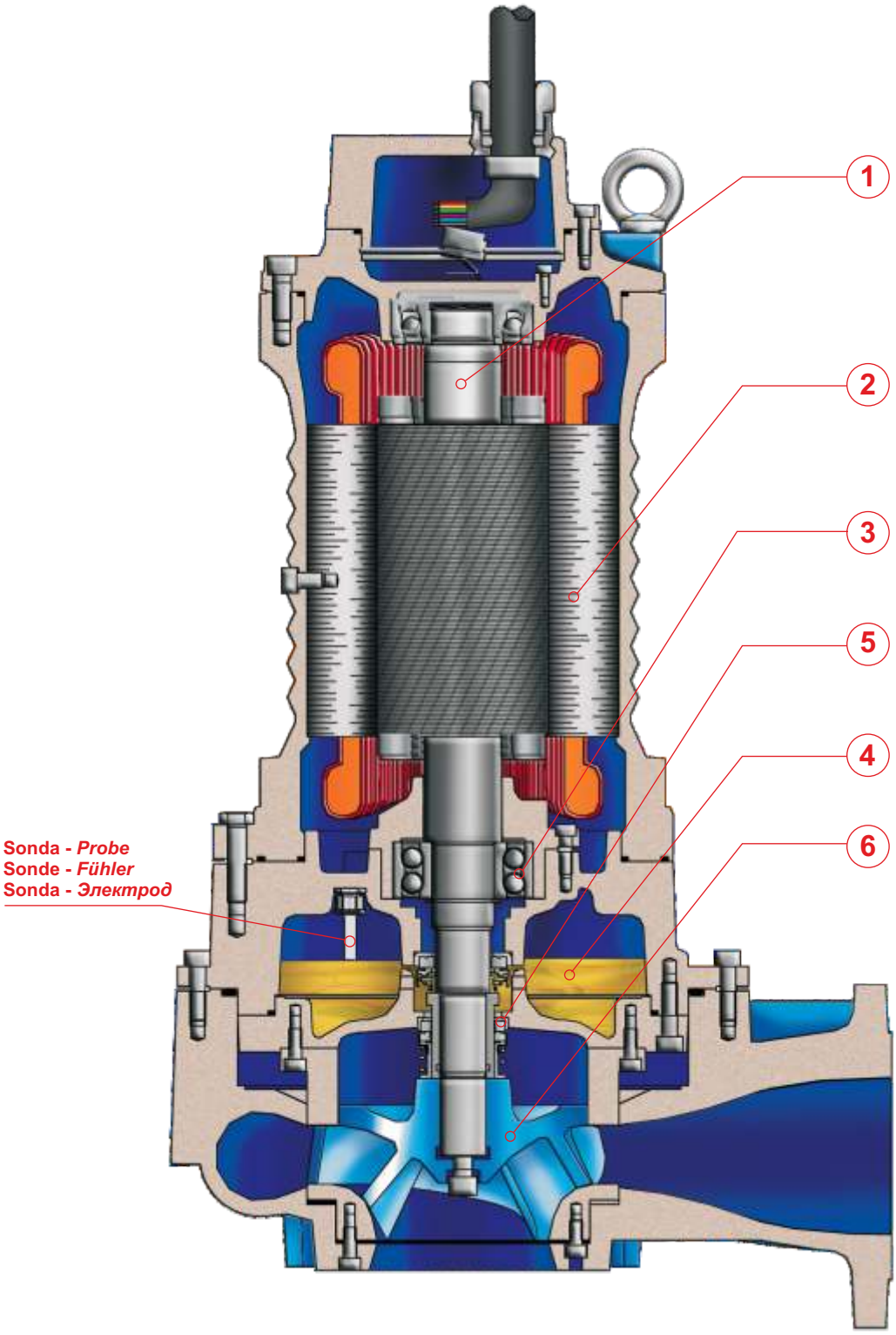

PREMIUM EFFICIENCY IE3 MOTOR

IMPIEGHI

Le elettropompe sommergibili a canali sono utilizzate prevalentemente per il pompaggio di acque cariche e luride grigliate. In particolare per lo svuotamento di pozzi neri, pozzi di raccolta liquami da fosse biologiche e pozzi di raccolta acque usate in generale.

PARTICOLARITÀ COSTRUTTIVE

Elettropompe sommergibili di robusta e compatta costruzione, motori elettrici alloggiati in vano a tenuta stagna, collegati mediante alberi di lunghezze ridotte alle giranti situate in voluta tramite interposizione di camera olio tra parte idraulica e motore elettrico.

MATERIALI

Fusioni principali	Ghisa EN-GJL-250
Girante	Ghisa EN-GJL-250+Ni
Cavo elettrico	Neoprene H07RN/F
Albero	Acciaio inossidabile AISI 431
O-rings e paraolio	Nitrile
Bullonerie	Classe A4 - AISI316
Tenuta meccanica	Carburo di silicio / Carburo di silicio

APPLICATION

Submersible electric pumps with channels are used prevalently for the lifting of non corrosive dirty waters also with solid bodies in suspension. In particular for screened waste water and drainage of places subject to flooding, crude and activated sludge.

CONSTRUCTION DATA

Submersible electric pumps, robust in construction, watertight electric motors accommodated in compartment, connected, by shafts of reduced lengths, to the impellers situated at the pump casing by the interposition of oil chamber between the hydraulic side and the electric motor.

MATERIALS

Motor housing	Cast iron EN-GJL-250
Impeller	Cast-iron EN-GJL-250+Ni
Electric cable	Neoprene H07RN/F
Shaft	Stainless Steel AISI 431
O-rings and lip seal	Nitrile
Bolts	A4 - AISI316 class
Mechanical seal	Silicon Carbide / Silicon Carbide

APPLICATIONS

Les electropompes submersibles à canaux sont utilisées principalement pour le pompage d'eaux chargées et usées grillagées. En particulier pour la vidange de puisard noir, puisard de recueillement des eaux usées de fosses biologiques et eaux usées en général.

PARTICULARITÉ DE CONSTRUCTION

Pompes submersibles robustes et compactes, moteurs électriques logés en enceinte étanche, reliés par des arbres de longueurs réduites aux roues, avec interposition d'une chambre à huile entre la partie hydraulique et le moteur électrique.

MATÉRIAUX

Moulures principales	Fonte EN-GJL-250
Roue	Fonte EN-GJL-250+Ni
Câble électrique	Néoprène H07RN/F
Arbre	Acier inoxydable AISI 431
O-ring et joints	Nitrile
vis	Classe A4 - AISI316
Garniture mécanique	Carb. de silicium / carbure de silicium

EINSATZBEREICHE

Tauchmotorpumpen mit Mehrkanalrad werden vorwiegend zur Förderung von Schmutzwasser mit Schwebestoffen eingesetzt. Speziell geeignet für vorgefiltertes Abwasser und dem Einsatz in überflutungsgefährdeten Gebieten, zur Förderung von schlammhaltigen Medien.

AUSFÜHRUNG

Robuste Tauchmotorpumpe mit wasserdichtem Motor, kompakte Bauart, Laufrad im Pumpengehäuse durch Ölkammer zum Motor getrennt.

WERKSTOFFE

Motorgehäuse	Grauguss EN-GJL-250
Laufrad	Grauguss EN-GJL-250+Ni
Anschlusskabel	Neoprene H07RN/F
Welle	Edelstahl AISI 431
Wellendichtring und O-Ringe	Nitril
Schrauben	Edelstahl A4 - AISI316
Gleitringdichtung	Siliziumkarbid / Siliziumkarbid

UTILIZACION

Las bombas sumergibles a canales se utilizan especialmente para bombear aguas cargadas ya filtradas. En particular para vaciar pozos negros, pozos de recogida de líquidos procedentes de fosas biológicas y pozos de recogida de aguas utilizada en general.

DIFERENCIAS PRINCIPALES

Son bombas sumergibles de robusta y compacta construcción, motores eléctricos situados en compartimento separado, conectadas mediante ejes cortos con los impulsores interpuestos con una cámara de aceite entre la parte hidráulica i el motor eléctrico.

MATERIALES

Aleaciones principales	Hierro Fundido EN-GJL-250
Impulsor (turbina)	Hierro Fundido EN-GJL-250+Ni
Cable eléctrico	Neopreno H07RN/F
Eje	Acero inoxidable AISI 431
Anillo de sellados y O-Rings	Nitrilo
Tornillos	Clase A4 - AISI316
Sello mecánico	Carburo de silicio / Carburo de silicio

ОБЛАСТЬ ПРИМЕНЕНИЯ

Многоканальные погружные электронасосы используются, в основном, для перекачки средне- и сильнозагрязненных сточных вод после грубой мех. очистки. В частности, для опорожнения канализационных ям и накопительных емкостей для сточных вод.

КОНСТРУКЦИОННЫЕ ОСОБЕННОСТИ

Погружные электронасосы с прочной и компактной конструкцией. Электродвигатели размещены в секции с герметичным уплотнением и соединены через валы небольшой длины с рабочими колесами, расположенными в гидравлической камере. Валы проходят через масляную камеру между гидравликой и электродвигателем.

МАТЕРИАЛЫ

Основные литые компоненты	Чугун EN-GJL-250
Рабочее колесо	Чугун EN-GJL-250+Ni
Электрокабель	Неопрен H07RN/F
Вал	Нержавеющая сталь AISI 431
Уплот. кольца и манжета	Нитрил
Винты	Класс A4 - AISI316
Мех. уплотнение	Карбид кремния/Карбид кремния

C CHANNELS

Elettropompe sommergibili a canali 2 poli
Submersible electric pumps with channels 2 poles
Electropompe submersible à canaux 2 pôles
Tauchmotorpumpe mit Mehrkanalrad, 2-polig
Bombas sumergibles a canales 2 polos
Многоканальные погружные электронасосы 2 полюса



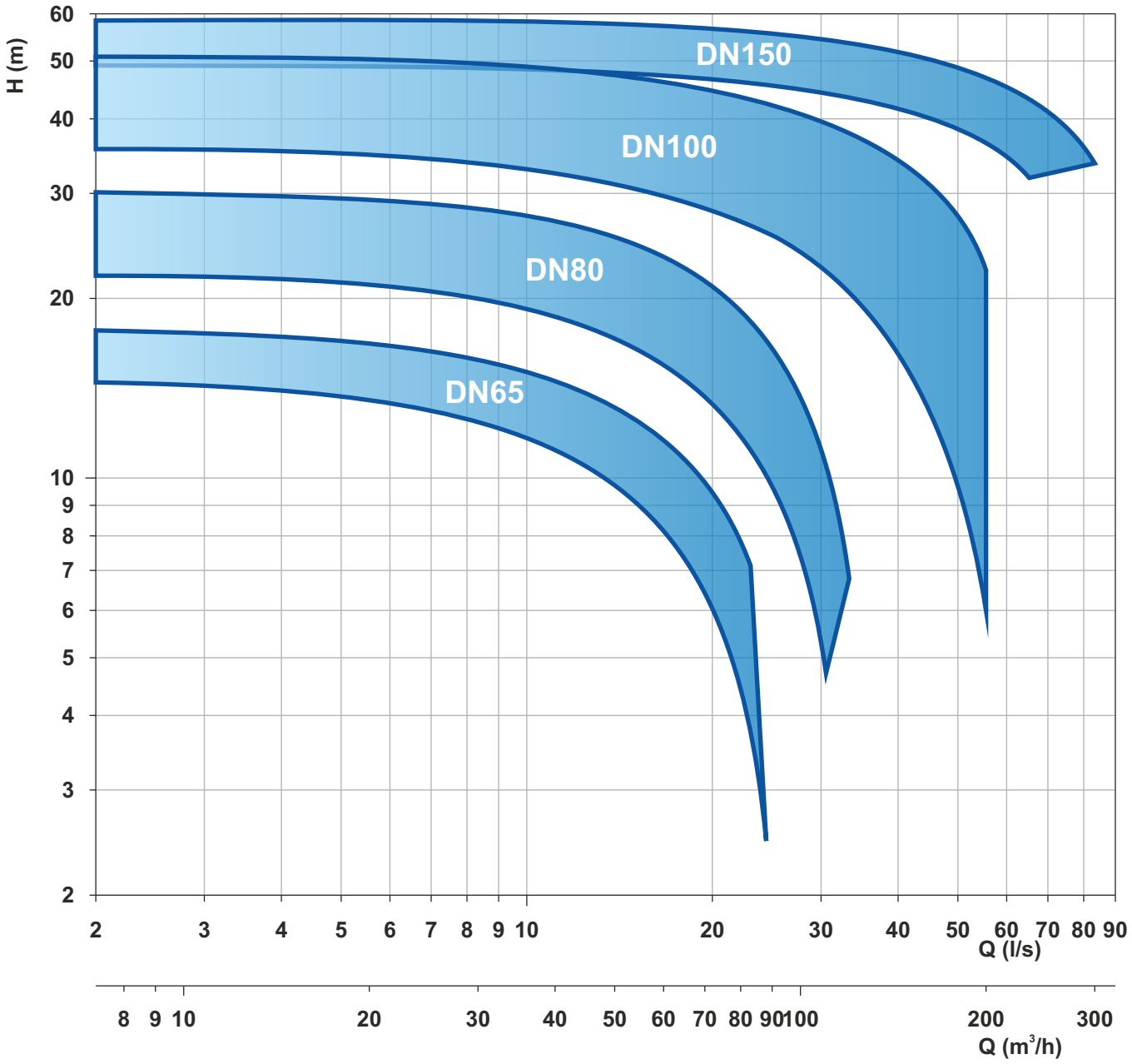

Le schede tecniche sono disponibili al sito www.faggiolatipumps.com
Technical data sheets are available on our web site www.faggiolatipumps.com
Les fiches techniques sont disponibles sur notre site web www.faggiolatipumps.com
Technische Datenblätter finden Sie auf unserer Internetseite www.faggiolatipumps.com
Las hojas de datos técnicas están disponibles en nuestro web site www.faggiolatipumps.com
Технические спецификации доступны на веб-сайте www.faggiolatipumps.com

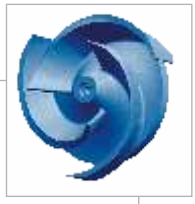



Ghisa EN-GJL-250 | Cast Iron EN-GJL-250
Fonte EN-GJL-250 | Grauguss EN-GJL-250
Hierro fundido EN-GJL-250 | Чугун EN-GJL-250

Curva caratteristica - *Performance curve* - Courbe caractéristique
Kennlinie* - Curva característica - *Характеристическая кривая

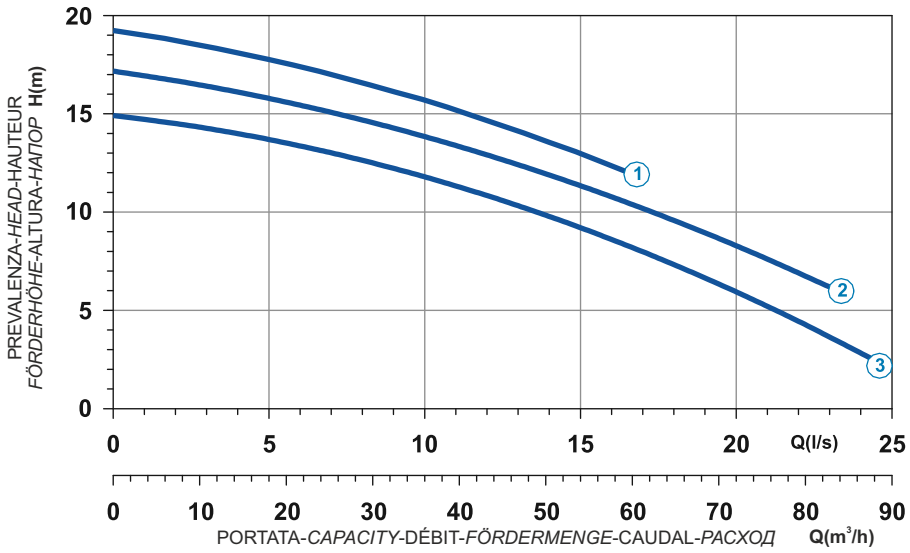

Power supply	3ph 400V 50Hz
R.P.M.	2850
Free passage (mm)	30
Discharge (mm)	DN 65
Max Weight (Kg)	62

Curve N°	Code	Type	MOTOR			ATEX code
			Rated power P2 (kW)	Rated current I (A)	Starting current Is (A)	
1	7003604	**G209T3C7-L30AA0**	3,6	6,6	38,9	7006751
2	7003208	**G209T3C2-L30AA0**	3,6	6,6	38,9	7008558
3	7005459	**G209T3C3-L30AA0**	3,1	5,8	34,2	7005911

Dimensioni - *Dimensions* - Dimensions - *Abmessungen* - Dimensiones - *Габариты* (mm)

LIVELLO MINIMO DI SOMMERGIBILITÀ
MINIMUM SUBMERSIBLE LEVEL
NIVEAU MINIMUM D'IMMERSION
MINDESTWASSERSTAND
NIVEL SUMERGIBLE MÍNIMO
МИНИМАЛЬНАЯ ГЛУБИНА ПОГРУЖЕНИЯ

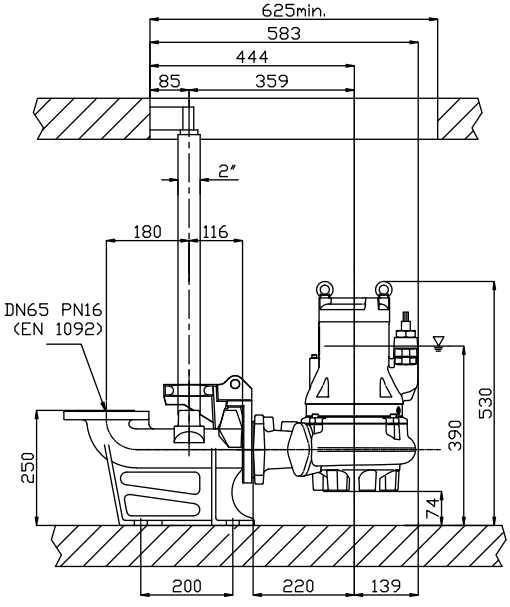

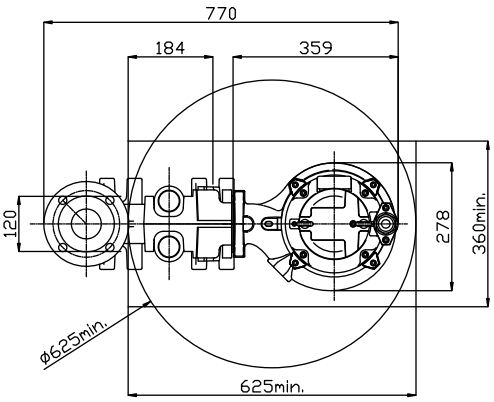

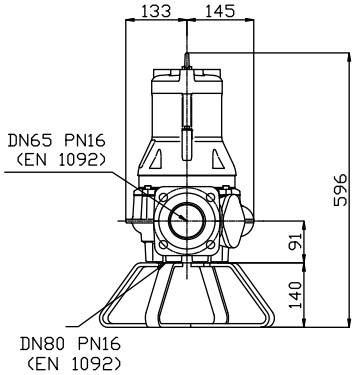

Ghisa EN-GJL-250
Fonte EN-GJL-250
Hierro fundido EN-GJL-250
Cast Iron EN-GJL-250
Grauguss EN-GJL-250
Чугун EN-GJL-250





Curva caratteristica - *Performance curve* - Courbe caractéristique
Kennlinie* - Curva característica - *Характеристическая кривая

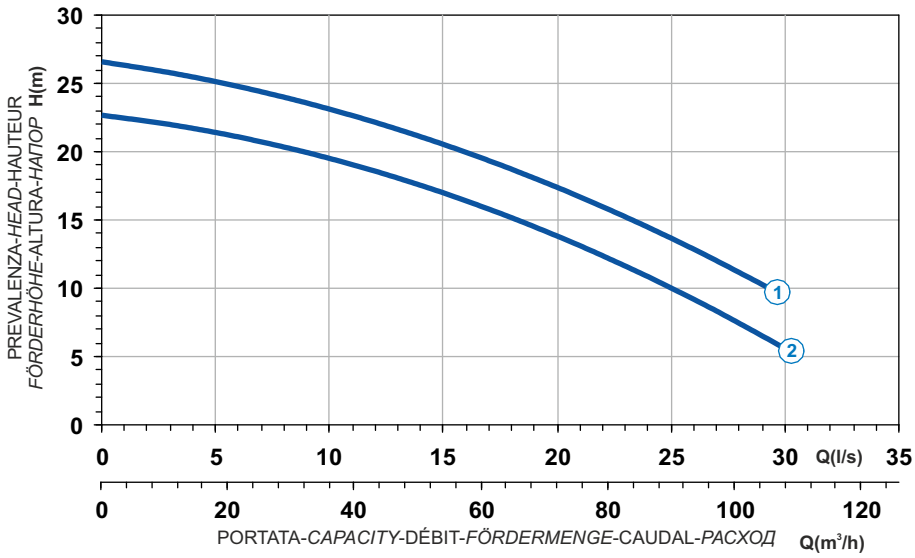

Curve N°	Code	Type	MOTOR Rated power P2 (kW)	MOTOR Rated current I (A)	MOTOR Starting current Is (A)	ATEX code
1	7000879	**G210R3C1-M30AA2**	6	10,9	64,3	7008395
2	7002637	**G210R3C2-M30AA2**	5	9,1	53,7	7008863

Power supply	3ph 400/690V 50Hz
R.P.M.	2850
Free passage (mm)	30
Discharge (mm)	DN 80
Max Weight (Kg)	75

Dimensioni - *Dimensions* - Dimensions - *Abmessungen* - Dimensiones - *Габариты* (mm)

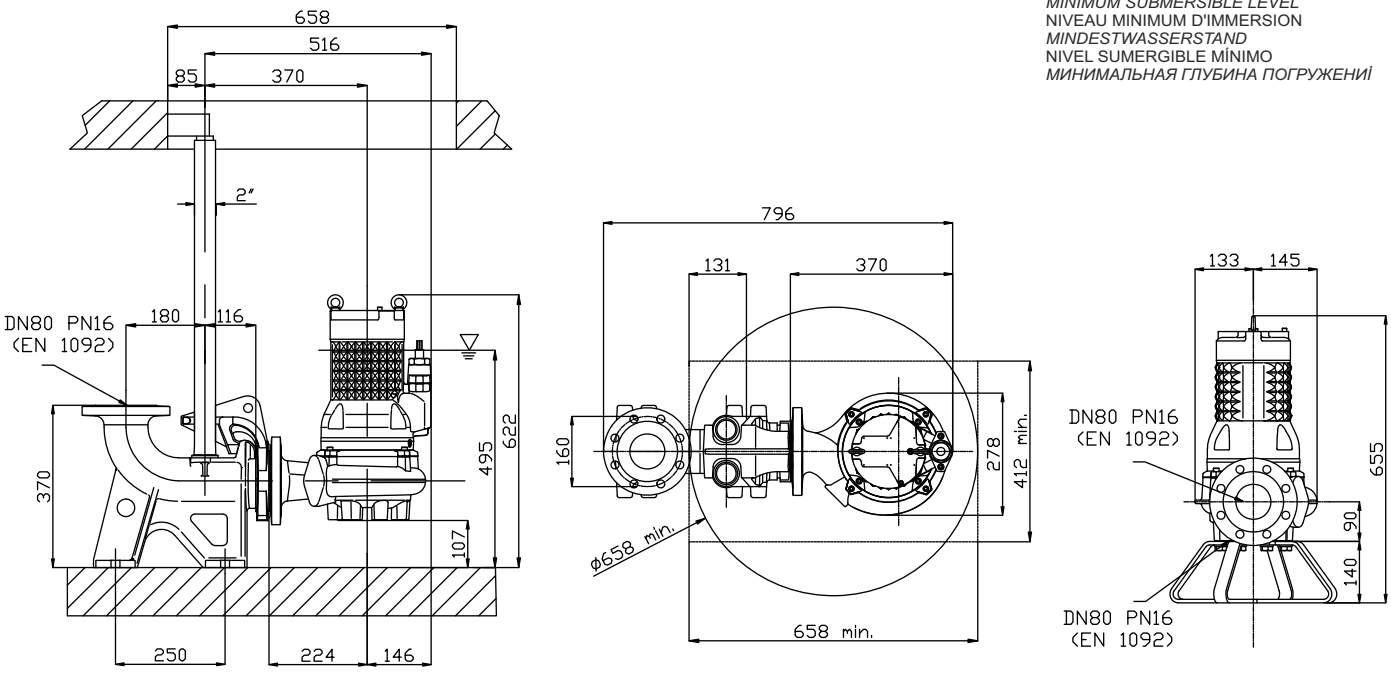

C



Ghisa EN-GJL-250 | Cast Iron EN-GJL-250
Fonte EN-GJL-250 | Grauguss EN-GJL-250
Hierro fundido EN-GJL-250 | Чугун EN-GJL-250

Curva caratteristica - *Performance curve* - Courbe caractéristique
Kennlinie* - Curva característica - *Характеристическая кривая

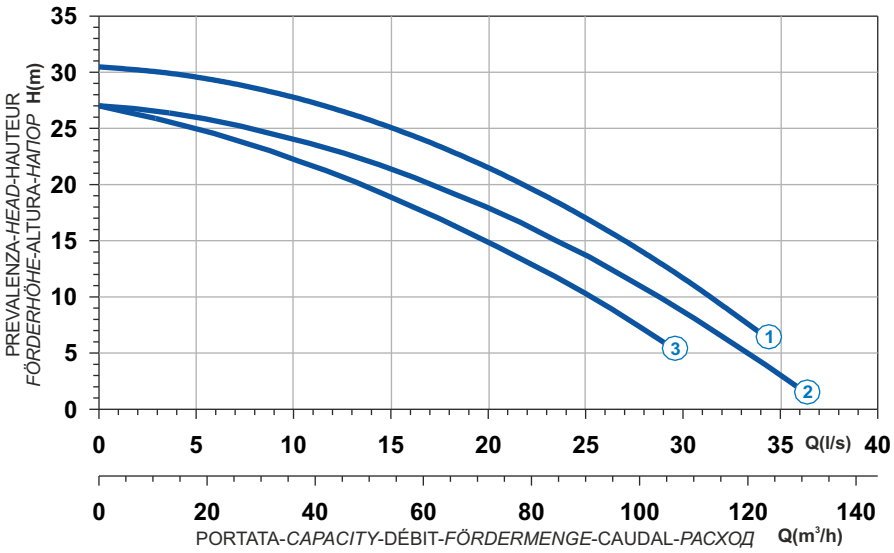

Power supply	3ph 400/690V 50Hz
R.P.M.	2850
Free passage (mm)	30
Discharge (mm)	DN 80
Max Weight (Kg)	150

Curve N°	Code	Type	MOTOR			ATEX code
			Rated power P2 (kW)	Rated current I (A)	Starting current Is (A)	
1	7009633	**G211R3C1-M30AA2**	7,5	13,5	79,7	7000457
2	7003613	**G211R3C5-M30AA2**	6,5	11,8	69,6	7002163
3	7008396	**G211R3C3-M30AA2**	6,0	10,9	64,3	-

Dimensioni - *Dimensions* - Dimensions - *Abmessungen* - Dimensiones - *Габариты* (mm)

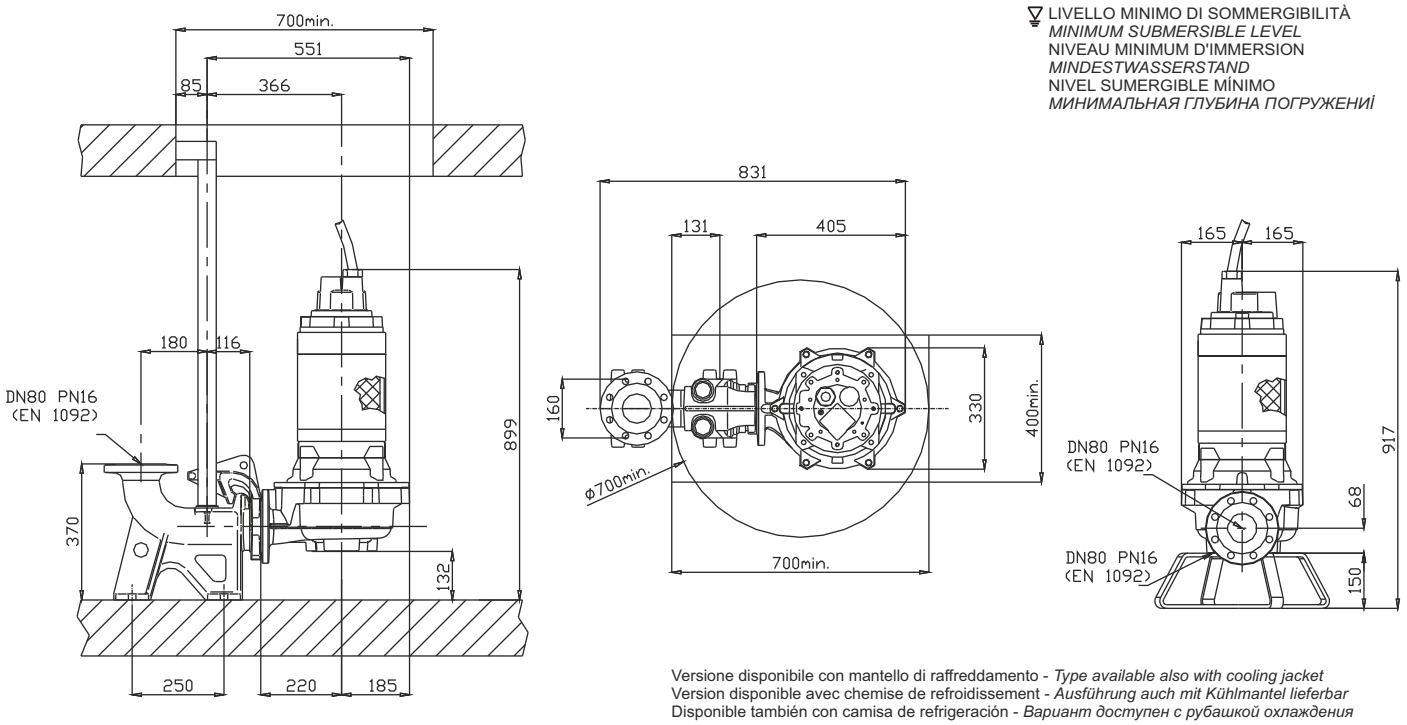

LIVELLO MINIMO DI SOMMERGIBILITÀ
MINIMUM SUBMERSIBLE LEVEL
NIVEAU MINIMUM D'IMMERSION
MINDESTWASSERSTAND
NIVEL SUMERGIBLE MÍNIMO
МИНИМАЛЬНАЯ ГЛУБИНА ПОГРУЖЕНИЯ

Versione disponibile con mantello di raffreddamento - *Type available also with cooling jacket*
Version disponible avec chemise de refroidissement - *Ausführung auch mit Kühlmantel lieferbar*
Disponible también con camisa de refrigeración - *Вариант доступен с рубашкой охлаждения*

Ghisa EN-GJL-250
Fonte EN-GJL-250
Hierro fundido EN-GJL-250
Cast Iron EN-GJL-250
Grauguss EN-GJL-250
Чугун EN-GJL-250

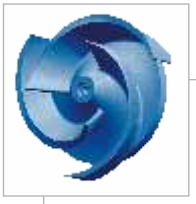



Curva caratteristica - *Performance curve* - Courbe caractéristique
Kennlinie* - Curva característica - *Характеристическая кривая

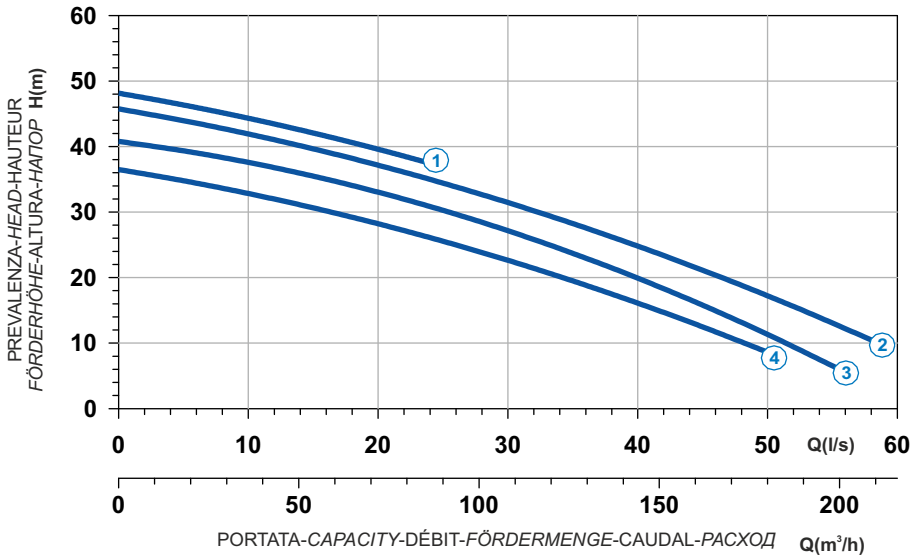

Curve N°	Code	Type	MOTOR Rated power P2 (kW)	MOTOR Rated current I (A)	MOTOR Starting current Is (A)	ATEX code
1	7008697	**G213R3C1-P40AA2**	18,2	32,6	192	7007452
2	7001119	**G213R3C2-P40AA2**	16,6	29,8	176	7007450
3	7003027	**G213R3C3-P40AA2**	14,9	26,8	158	7007451
4	7008701	**G213R3C4-P40AA2**	12	21,7	128	7007453

Power supply	3ph 400/690V 50Hz
R.P.M.	2850
Free passage (mm)	40
Discharge (mm)	DN 100
Max Weight (Kg)	206

Dimensioni - *Dimensions* - Dimensions - *Abmessungen* - Dimensiones - *Габариты* (mm)

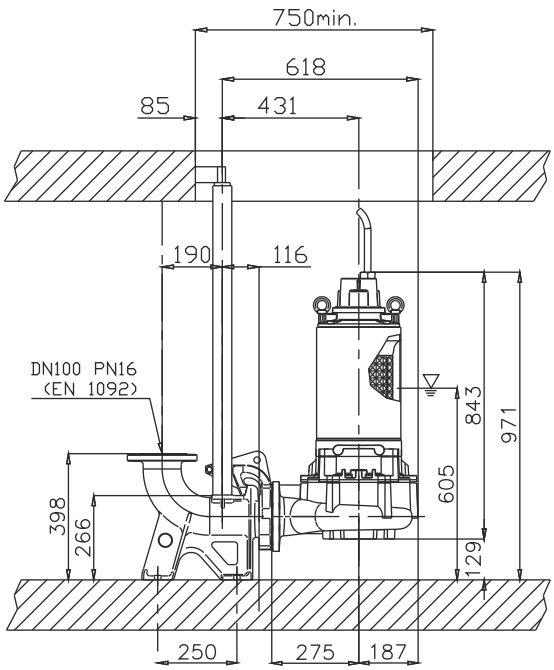

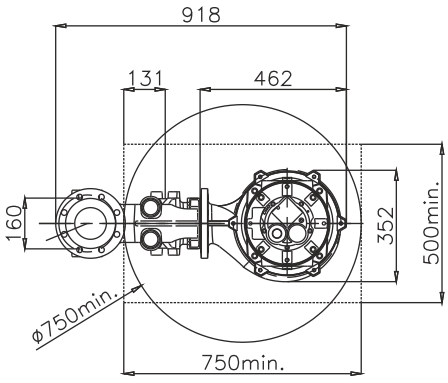

LIVELLO MINIMO DI SOMMERGIBILITÀ
MINIMUM SUBMERSIBLE LEVEL
NIVEAU MINIMUM D'IMMERSION
MINDESTWASSERSTAND
NIVEL SUMERGIBLE MÍNIMO
МИНИМАЛЬНАЯ ГЛУБИНА ПОГРУЖЕНИЯ

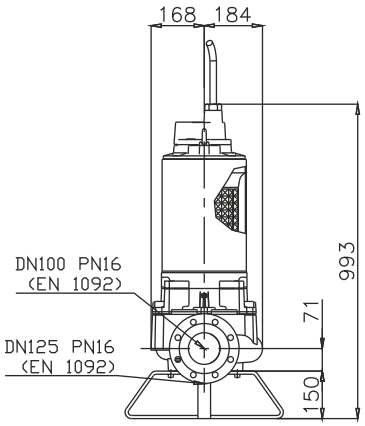

Versione disponibile con mantello di raffreddamento - *Type available also with cooling jacket*
Version disponible avec chemise de refroidissement - *Ausführung auch mit Kühlmantel lieferbar*
Disponible también con camisa de refrigeración - *Вариант доступен с рубашкой охлаждения*

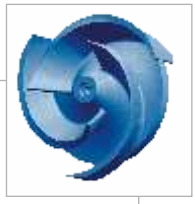



Ghisa EN-GJL-250 | Cast Iron EN-GJL-250
Fonte EN-GJL-250 | Grauguss EN-GJL-250
Hierro fundido EN-GJL-250 | Чугун EN-GJL-250

Curva caratteristica - *Performance curve* - Courbe caractéristique
Kennlinie* - Curva característica - *Характеристическая кривая

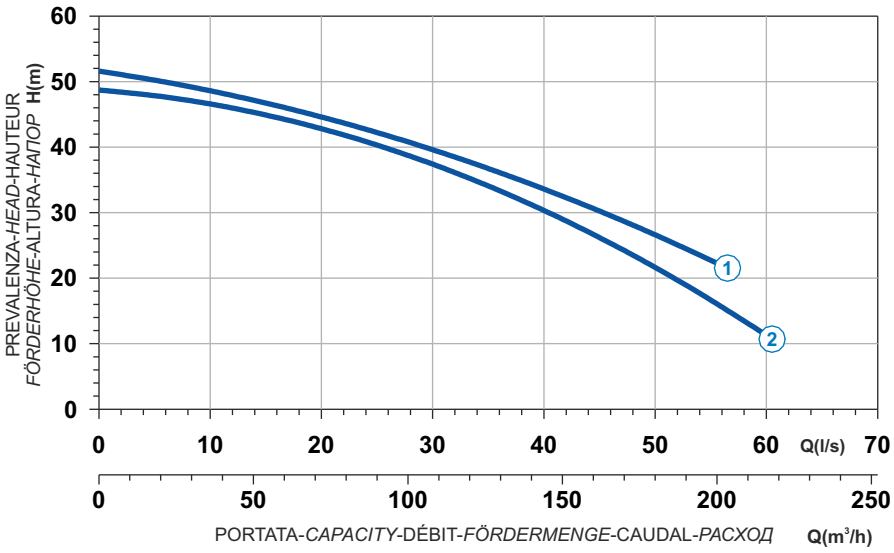

Power supply	3ph 400/690V 50Hz
R.P.M.	2850
Free passage (mm)	40
Discharge (mm)	DN 100
Max Weight (Kg)	340

Curve N°	Code	Type	MOTOR Rated power P2 (kW)	MOTOR Rated current I (A)	MOTOR Starting current Is (A)	ATEX code
1	7006224	**G216R3C7-P40AA2**	22,4	38,9	229	7006755
2	7000329	**G216R3C1-P40AA2**	20	35,8	211	7006237

Dimensioni - *Dimensions* - Dimensions - *Abmessungen* - Dimensiones - *Габариты* (mm)

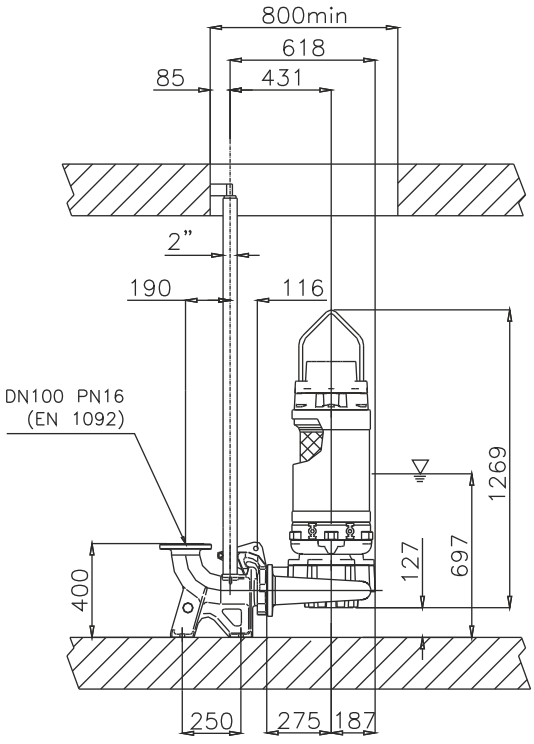

LIVELLO MINIMO DI SOMMERGIBILITÀ
MINIMUM SUBMERSIBLE LEVEL
NIVEAU MINIMUM D'IMMERSION
MINDESTWASSERSTAND
NIVEL SUMERGIBLE MÍNIMO
МИНИМАЛЬНАЯ ГЛУБИНА ПОГРУЖЕНИЯ

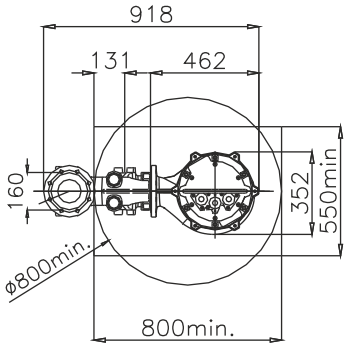

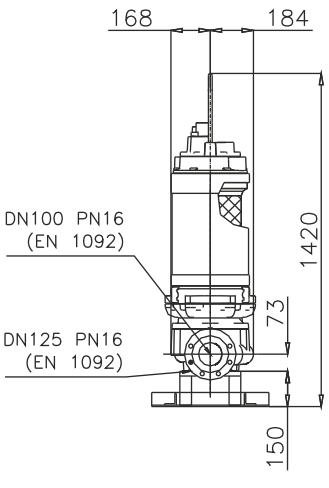

Versione disponibile con mantello di raffreddamento - *Type available also with cooling jacket*
Version disponible avec chemise de refroidissement - *Ausführung auch mit Kühlmantel lieferbar*
Disponible también con camisa de refrigeración - *Вариант доступен с рубашкой охлаждения*

Ghisa EN-GJL-250
Fonte EN-GJL-250
Hierro fundido EN-GJL-250
Cast Iron EN-GJL-250
Grauguss EN-GJL-250
Чугун EN-GJL-250





Curva caratteristica - *Performance curve* - Courbe caractéristique *Kennlinie* - Curva característica - *Характеристическая кривая*

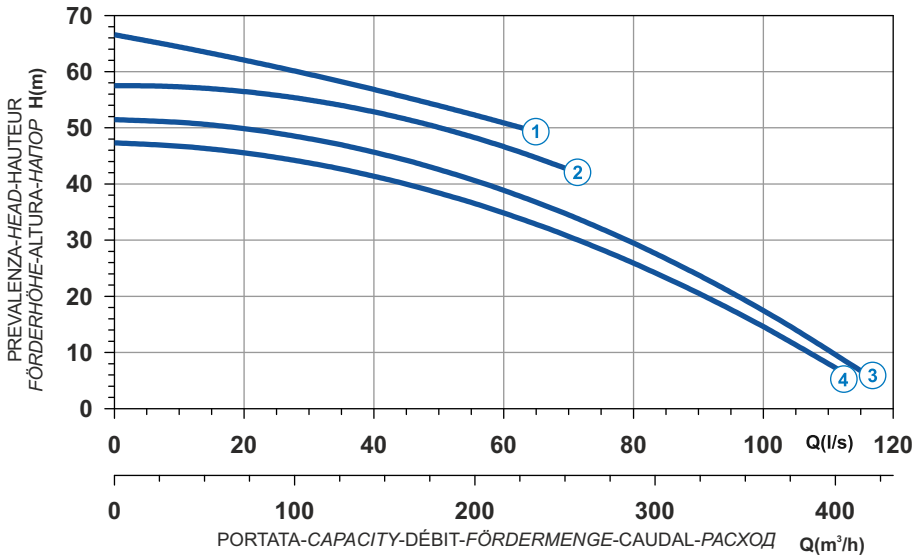

Curve N°	Code	Type	MOTOR Rated power P2 (kW)	MOTOR Rated current I (A)	MOTOR Starting current Is (A)	ATEX code
1	7004321	**G218R3C5-S50AA2**	52	90,1	531,6	-
2	7007081	**G218R3C3-S50AA2**	45	78,3	462	7007344
3	7005298	**G218R3C2-S50AA2**	40,2	71	419	7000511
4	7007343	**G218R3C1-S50AA2**	40,2	71	419	7000628

Power supply	3ph 400/690V 50Hz
R.P.M.	2850
Free passage (mm)	50
Discharge (mm)	DN 150
Max Weight (Kg)	512

Dimensioni - *Dimensions* - Dimensions - *Abmessungen* - Dimensiones - *Габариты* (mm)

LIVELLO MINIMO DI SOMMERGIBILITÀ
MINIMUM SUBMERSIBLE LEVEL
NIVEAU MINIMUM D'IMMERSION
MINDESTWASSERSTAND
NIVEL SUMERGIBLE MÍNIMO
МИНИМАЛЬНАЯ ГЛУБИНА ПОГРУЖЕНИЯ

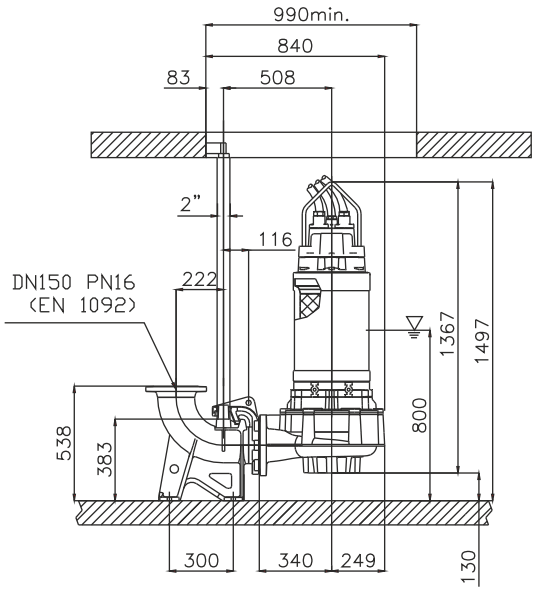

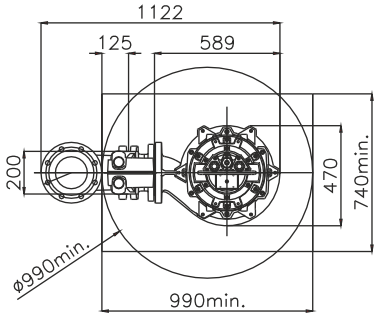

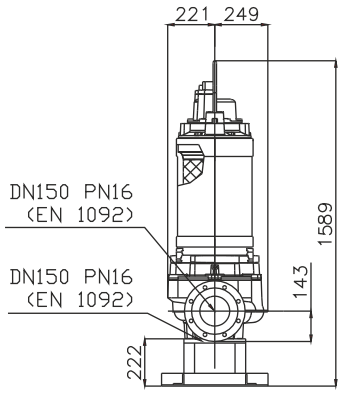

Versione disponibile con mantello di raffreddamento - *Type available also with cooling jacket*
Version disponible avec chemise de refroidissement - *Ausführung auch mit Kühlmantel lieferbar*
Disponible también con camisa de refrigeración - *Вариант доступен с рубашкой охлаждения*

CHANNELS C

1 Alberi rettificati nelle sedi dei cuscinetti e della tenuta, sovradimensionati rispetto ai parametri standard di utilizzo, equilibrati dinamicamente.
2 Motore Asincrono trifase a gabbia di scoiattolo, classe d'isolamento H(180°C). A secco, raffreddato dal liquido circostante. Grado di protezione IP68. Il motore, è progettato per lavoro continuo o intermittente, con un massimo squilibrio di tensione tra le fasi del 5%.
3 Cuscinetti sovradimensionati, doppia corona di sfere con ingrassatori.
4 Camera olio L'olio lubrifica e raffredda le tenute, ed emulsiona eventuali infiltrazioni di acqua.
La pompa è dotata di due sistemi di tenuta per il perfetto isolamento tra il motore elettrico e il liquido pompato.
Tenuta superiore: meccanica, grafite / ceramica.
5 Tenuta inferiore: meccanica, carburo di silicio.
6 Le giranti sono progettate per garantire un elevato rendimento idraulico e bassi consumi energetici, hanno grandi passaggi dei vani interpalari e dei diffusori, minimo numero di pale, speciale profilazione dei bordi palari e della lingua taglia-acqua del diffusore, per evitare la cattura dei materiali filamentosi.

1 Les arbres rectifiés dans les sièges des roulements et de la garniture mécanique, surdimensionés par rapport aux paramètres standard d'utilisation, équilibrés dynamiquement.
2 Moteur asynchrone triphasé à cage d'écureuil, classe d'isolation H(180°C). À sec, refroidi par le liquide environnant. Degré de protection IP68. Le moteur est dessiné pour le service continu ou intermittent, régulièrement espacés et avec max. 5% de déséquilibre de tension entre les phases.
3 Roulements surdimensionés, radiaux à des sphères lubrifiés avec graisseurs.
4 Chambre huile L'huile lubrifie et refroidit les garnitures mécaniques et émulsionne les infiltrations d'eau éventuelles. Deux garnitures mécaniques assurent la parfaite isolation entre le moteur électrique et le liquide pompé.
Garniture supérieure : mécanique, céramique / carbone.
5 Garniture inférieure: mécanique, carbure de silicium.
6 Les roues sont dessinées pour garantir un rendement hydraulique élevé et des basses consommations énergétiques, elles ont des grands passages libres, un nombre minimum de pales, un dessin spécial du profil des pales et de la langue taille-eaux, afin d'éviter d'encrasser la pompe par des filaments.

1 Ejes rectificado en la base de los cojinetes y base de la mecánica, sobredimensionado respecto a los parámetros estándar de uso y equilibrados dinámicamente.
2 Motor asincrónico trifásico con jaula, aislamiento H(180°C). En seco, enfriado por el liquido. Grado de protección IP68. El motor, esta preparado para trabajar continuamente o intermitentemente, con un máximo desequilibrio de tensión entre las fases del 5%.
3 Cojinetes sobredimensionados, radiales y esferas lubrificados con los engrasadores.
4 Cámara de aceite que lubrifica y enfría los precintos y emulsiona las eventuales infiltraciones de agua.
La bomba está dotada de dos sistemas de sellado para el perfecto aislamiento entre el motor eléctrico y el líquido bombeado.
Sellado/precintado superior: mecánica, grafito/cerámica.
5 Sellado/precintado inferior : mecánica, carburo y silicio.
6 Los impulsores han sido proyectados para garantizar una alta eficacia hidráulica y un bajo absorbimiento de energía , tienen grandes pasos libres entre las palas y en los difusores, numero mínimo de palas, perfil especial de los bordes de las palabras y del separador del flujo en el difusor, para evitar de coger los materiales filamentoso.

1 Shafts grided down in ball bearings and mechanical seals seats, over-dimensioned respect to standard parameters of use.
2 Motor asynchronous threephase squirrel cage type, insulation class H(180°C). Dry motor, cooled by surrounding liquid. Protection degree IP 68. The motor is projected for continuous or intermittent operation, with 5% maximum voltage unbalance between phases.
3 Ball bearings overdimensioned, double ball bearing with greasers.
4 Oil chamberì oil lubricates and cools the seals and emulsifies eventual water infiltrations.
This electric pump has two types of seals for a perfect insulation between the electric motor and the pumped liquid.
Upper seal: mechanical, ceramic / graphite.
5 Lower seal: mechanical, silicon carbide.
6 Impellers are projected in order to guarantee and assure an high hydraulic efficiency and low power consumption, they have big inter-blades and diffuser free passages, minimum blades number, special blades design, especially diffusers' water-cutter blades designed to avoid filamentous materials catching.

1 Welle Lagerung und Abdichtung durch überdimensionierte Wälzlager bzw. Dichtungsträger.
2 Motor Asynchroner Drehstrom-Käfigläufermotor, Isolationsklasse H (180°C). Trockener Motor, gekühlt durch Umgebungsflüssigkeit. Schutzart IP 68. Der Motor ist für kontinuierlichen oder intermittierenden Betrieb mit einer maximalen Spannungsunsymmetrie von 5 % zwischen den Phasen ausgelegt.
3 Wälzlager überdimensioniert, mit Schmierern.
4 Ölkammer Öl schmiert und kühlt die Dichtungen und emulgiert bei evtl. Leckage.
Doppeltwirkendes Dichtsystem garantiert optimale Abdichtung zwischen Motor und Fördermedium
Obere Dichtung: Gleitringdichtung Kohle / Keramik.
5 Untere Dichtung: Gleitringdichtung Siliziumkarbid.
6 Laufrad konstruiert für max. hydraulischen Wirkungsgrad und geringer Leistungsaufnahme. Große Zwischenräume und totraumfreie Passagen, spezielle Schaufelformen und Diffusorkanäle sorgen für eine verstopfungsfreie Förderung.

1 Валы, отшлифованные в местах посадки подшипников и уплотнения, рассчитанные с запасом относительно стандартных рабочих параметров, динамически отбалансированы.
2 Трехфазный Двигатель асинхронный трехфазный с короткозамкнутым ротором, класс изоляции H(180°C). Сухой двигатель, охлаждаемый окружающей жидкостью. Степень защиты IP 68. Двигатель рассчитан на непрерывную или повторно-кратковременную работу с асимметрией напряжения между фазами не более 5%.
3 Подшипники рассчитаны с запасом, двойной венец шариков со смазочными штуцерами.
4 Масляная камера служит для смазки и охлаждения прокладок, а также для эмульгирования просочившейся воды.
Насос снабжен двумя системами герметизации для обеспечения идеальной изоляции между электродвигателем и перекачиваемой жидкостью.
Верхнее уплотнение: механическое, керамика/графит.
5 Нижнее уплотнение: механическое, карбид кремния.
6 Рабочие колеса спроектированы для обеспечения высокого гидравлического КПД и низкого энергопотребления. Они имеют большие проходы в зонах между лопастями и диффузорах, минимальное количество лопастей, специальный профиль кромок лопастей и язычок для разреза воды на диффузоре во избежание удержания волокнистых материалов.

CHANNELS

Elettropompe sommergibili a canali 4 poli
Submersible electric pumps with channels 4 poles
Electropompe submersible à canaux 4 pôles
Tauchmotorpumpe mit Mehrkanalrad, 4 -polig
Bombas sumergibles a canales 4 polos
Канальные погружные электронасосы 4 полюса



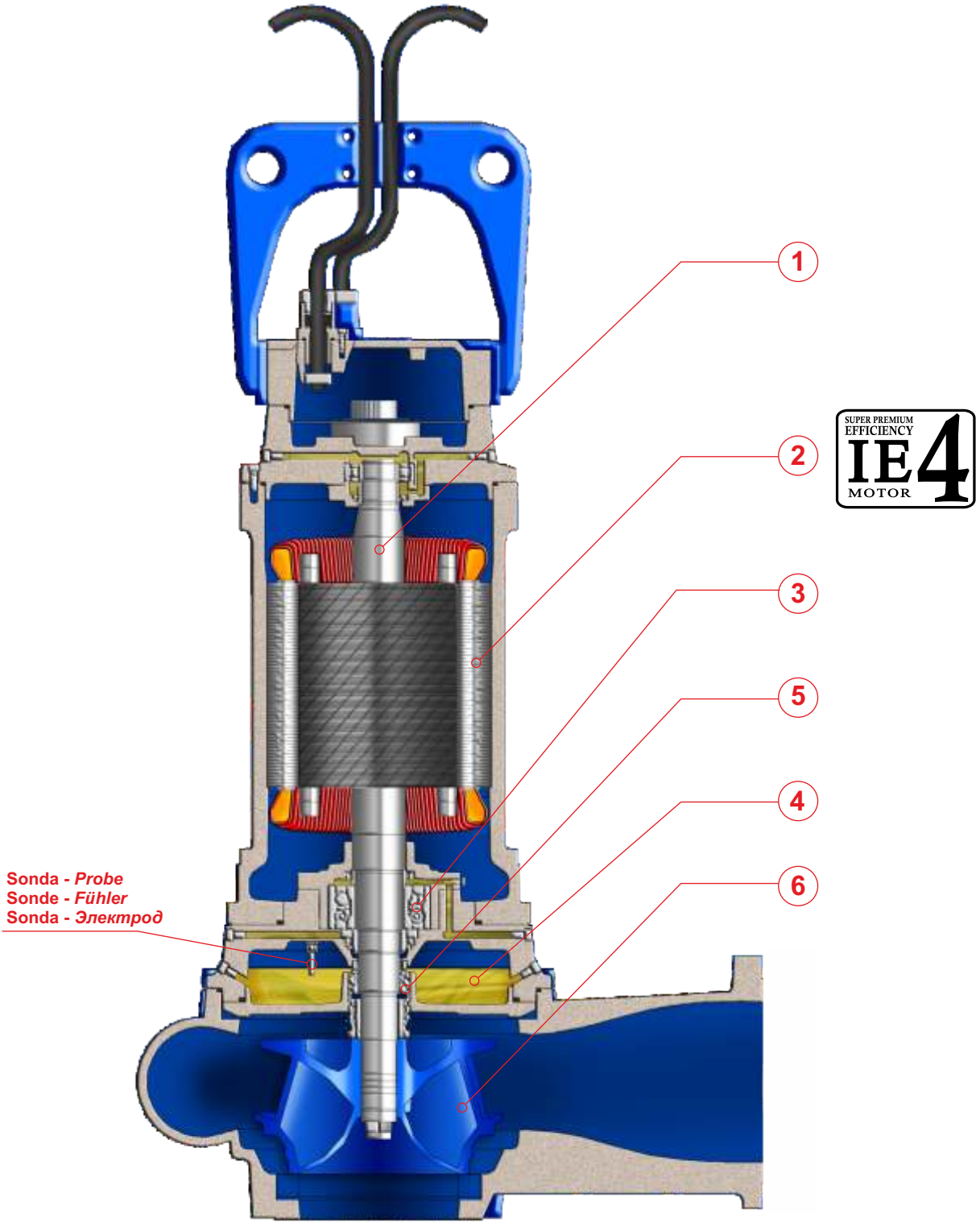

CHANNELS C

IMPIEGHI
Le elettropompe sommergibili a canali sono utilizzate prevalentemente per il pompaggio di acque cariche e luride grigliate. In particolare per lo svuotamento di pozzi neri, pozzi di raccolta liquami da fosse biologiche e pozzi di raccolta acque usate in generale.

PARTICOLARITÀ COSTRUTTIVE
Elettropompe sommergibili di robusta e compatta costruzione, motori elettrici alloggiati in vano a tenuta stagna, collegati mediante alberi di lunghezze ridotte alle giranti situate in voluta tramite interposizione di camera olio tra parte idraulica e motore elettrico.

MATERIALI

Fusioni principali	Ghisa EN-GJL-250
Girante	Ghisa EN-GJL-250+Ni
Cavo elettrico	Neoprene H07RN/F
Albero	Acciaio inossidabile AISI 431
O-rings e paraolio	Nitrile
Bullonerie	Classe A4 - AISI316
Tenuta meccanica	Carburo di silicio / Carburo di silicio

APPLICATION
Submersible electric pumps with channels are used prevalently for the lifting of non corrosive dirty waters also with solid bodies in suspension. In particular for screened waste water and drainage of places subject to flooding, crude and activated sludge.

CONSTRUCTION DATA
Submersible electric pumps, robust in construction, watertight electric motors accommodated in compartment, connected, by shafts of reduced lengths, to the impellers situated at the pump casing by the interposition of oil chamber between the hydraulic side and the electric motor.

MATERIALS

Motor housing	Cast iron EN-GJL-250
Impeller	Cast-iron EN-GJL-250+Ni
Electric cable	Neoprene H07RN/F
Shaft	Stainless Steel AISI 431
O-rings and lip seal	Nitrile
Bolts	A4 - AISI316 class
Mechanical seal	Silicon Carbide / Silicon Carbide

APPLICATIONS
Les electropompes submersibles à canaux sont utilisées principalement pour le pompage d'eaux chargées et usées grillagées. En particulier pour la vidange de puisard noir, puisard de recueillement des eaux usées de fosses biologiques et eaux usées en général.

PARTICULARITÉ DE CONSTRUCTION
Pompes submersibles robustes et compactes, moteurs électriques logés en enceinte étanche, reliés par des arbres de longueurs réduites aux roues, avec interposition d'une chambre à huile entre la partie hydraulique et le moteur électrique.

MATÉRIAUX

Moulures principales	Fonte EN-GJL-250
Roue	Fonte EN-GJL-250+Ni
Câble électrique	Néoprène H07RN/F
Arbre	Acier inox AISI 431
O-ring et joints	Nitrile
vis	Classe A4 - AISI316
Garniture mécanique	Carb. de silicium / carbure de silicium

EINSATZBEREICHE
Tauchmotorpumpen mit Mehrkanalrad werden vorwiegend zur Förderung von Schmutzwasser mit Schwebestoffen eingesetzt. Speziell geeignet für vorgefiltertes Abwasser und dem Einsatz in überflutungsgefährdeten Gebieten, zur Förderung von schlammhaltigen Medien.

AUSFÜHRUNG
Robuste Tauchmotorpumpe mit wasserdichtem Motor, kompakte Bauart, Laufrad im Pumpengehäuse durch Ölkammer zum Motor getrennt.

WERKSTOFFE

Motorgehäuse	Grauguss EN-GJL-250
Laufrad	Grauguss EN-GJL-250+Ni
Anschlusskabel	Neoprene H07RN/F
Welle	Edelstahl AISI 431
Wellendichtring und O-Ringe	Nitril
Schrauben	Edelstahl A4 - AISI316
Gleitringdichtung	Siliziumkarbid / Siliziumkarbid

UTILIZACION
Las bombas sumergibles a canales se utilizan especialmente para bombear aguas cargadas ya filtradas. En particular para vaciar pozos negros, pozos de recogida de líquidos procedentes de fosas biológicas y pozos de recogida de aguas utilizada en general.

DIFERENCIAS PRINCIPALES
Son bombas sumergibles de robusta y compacta construcción, motores eléctricos situados en compartimento separado, conectadas mediante ejes cortos con los impulsores interpuestos con una cámara de aceite entre la parte hidráulica i el motor eléctrico.

MATERIALES

Aleaciones principales	Hierro Fundido EN-GJL-250
Impulsor (turbina)	Hierro Fundido EN-GJL-250+Ni
Cable eléctrico	Neopreno H07RN/F
Eje	Acero inoxidable AISI 431
Anillo de sellados y O-Rings	Nitrilo
Tornillos	Clase A4 - AISI316
Sello mecánico	Carburo de silicio / Carburo de silicio

ОБЛАСТЬ ПРИМЕНЕНИЯ
Канальные погружные электронасосы используются, в основном, для перекачки средне- и сильнозагрязненных сточных вод после грубой мех. очистки. В частности, для опорожнения канализационных ям и накопительных емкостей для сточных вод.

КОНСТРУКЦИОННЫЕ ОСОБЕННОСТИ
Погружные электронасосы с прочной и компактной конструкцией. Электродвигатели размещены в секции с герметичным уплотнением и соединены через валы небольшой длины с рабочими колесами, расположенными в гидравлической камере. Валы проходят через масляную камеру между гидравликой и электродвигателем.

МАТЕРИАЛЫ

Основные литые компоненты	Чугун EN-GJL-250
Рабочее колесо	Чугун EN-GJL-250+Ni
Электрокабель	Неопрен H07RN/F
Вал	Нержавеющая сталь AISI 431
Уплот. кольца и манжета	Нитрил
Винты	Класс A4 - AISI316
Мех. уплотнение	Карбид кремния/Карбид кремния

C CHANNELS

Elettropompe sommergibili a canali 4 poli
Submersible electric pumps with channels 4 poles
Electropompe submersible à canaux 4 pôles
Tauchmotorpumpe mit Mehrkanalrad, 4-polig
Bombas sumergibles a canales 4 polos
Канальные погружные электронасосы 4 полюса



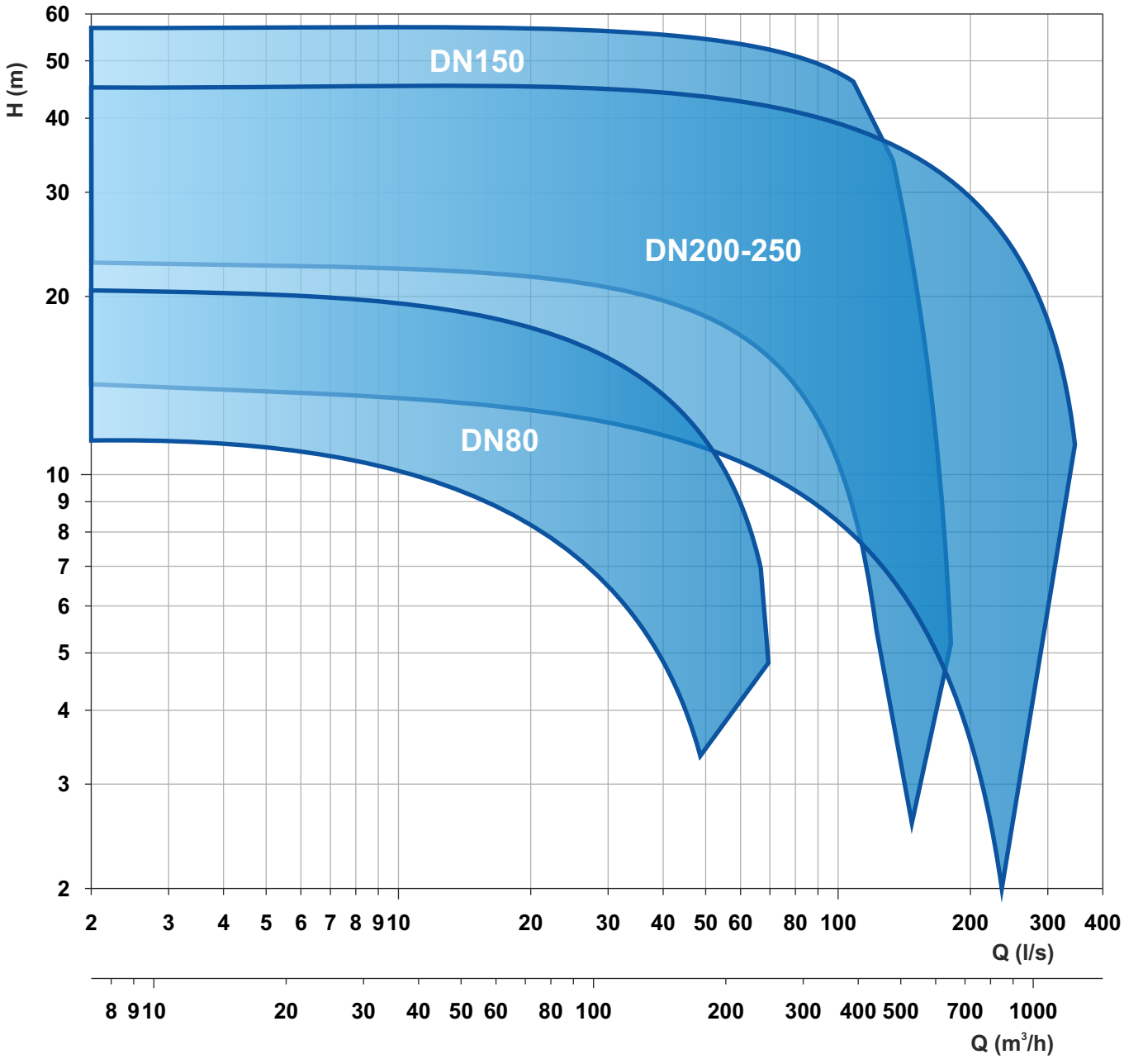

Le schede tecniche sono disponibili al sito www.faggiolatipumps.com
Technical data sheets are available on our web site www.faggiolatipumps.com
Les fiches techniques sont disponibles sur notre site web www.faggiolatipumps.com
Technische Datenblätter finden Sie auf unserer Internetseite www.faggiolatipumps.com
Las hojas de datos técnicas están disponibles en nuestro web site www.faggiolatipumps.com
Технические спецификации доступны на веб-сайте www.faggiolatipumps.com



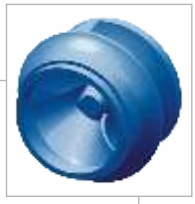

Ghisa EN-GJL-250 | Cast Iron EN-GJL-250
Fonte EN-GJL-250 | Grauguss EN-GJL-250
Hierro fundido EN-GJL-250 | Чугун EN-GJL-250

Curva caratteristica - *Performance curve* - Courbe caractéristique
Kennlinie* - Curva característica - *Характеристическая кривая

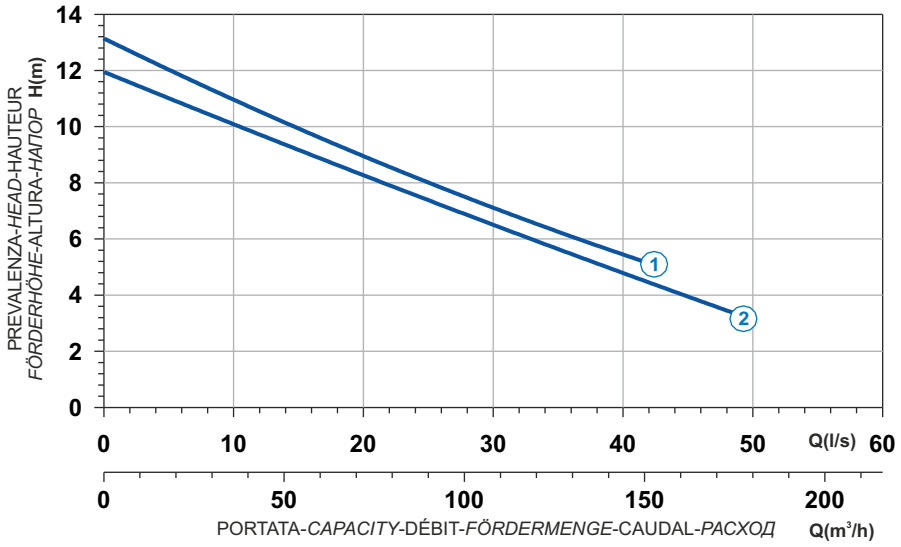

Power supply	3ph 400/690V 50Hz
R.P.M.	1450
Free passage (mm)	80
Discharge (mm)	DN 100
Max Weight (Kg)	115

Curve N°	Code	Type	MOTOR Rated power P2 (kW)	MOTOR Rated current I (A)	MOTOR Starting current Is (A)	ATEX code
1	7000110	**G410R2C2-P80AA2**	4,6	9,3	46,5	7006074
2	7006131	**G410R2C3-P80AA2**	4,6	9,3	46,5	7001475

Dimensioni - *Dimensions* - Dimensions - *Abmessungen* - Dimensiones - *Габариты* (mm)

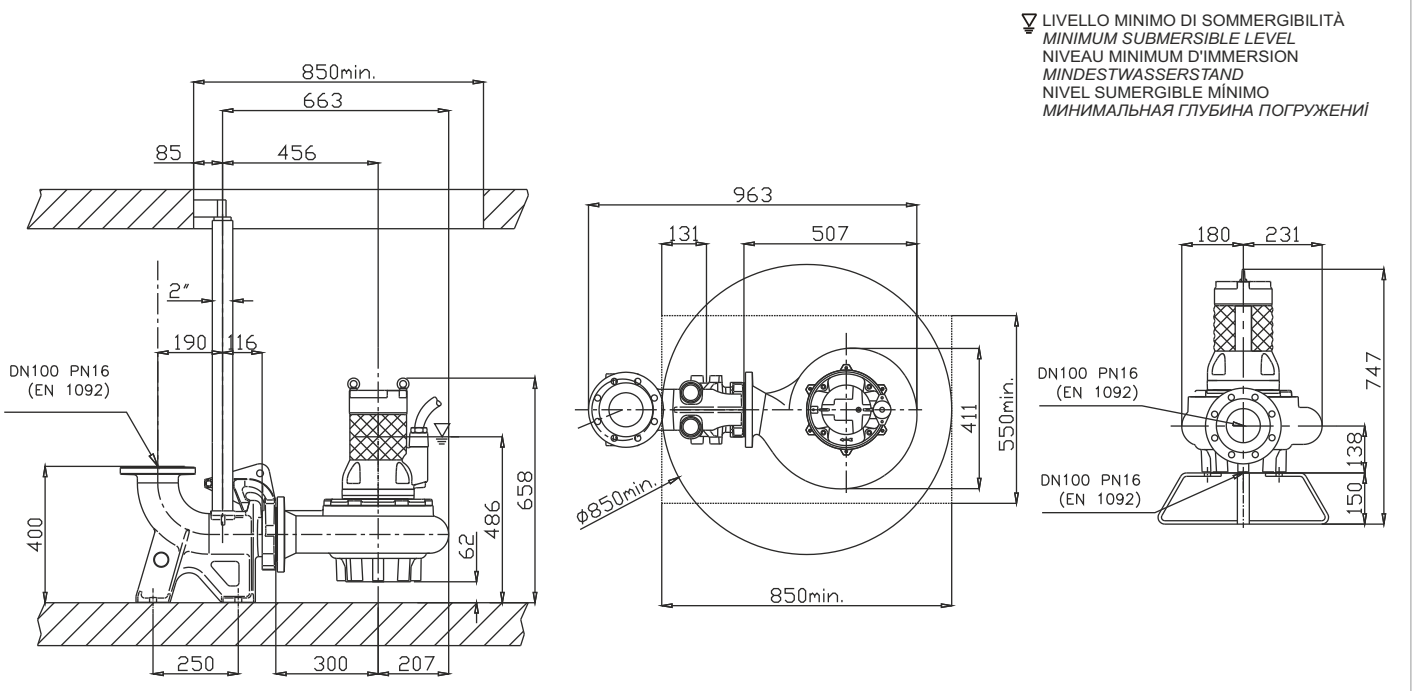

Ghisa EN-GJL-250
Fonte EN-GJL-250
Hierro fundido EN-GJL-250
Cast Iron EN-GJL-250
Grauguss EN-GJL-250
Чугун EN-GJL-250





Curva caratteristica - *Performance curve* - Courbe caractéristique *Kennlinie* - Curva característica - *Характеристическая кривая*

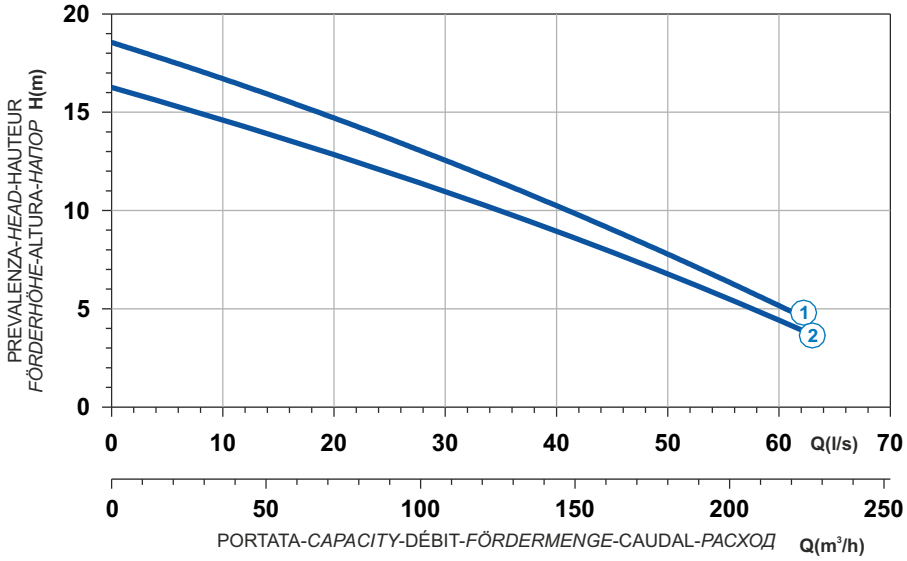

Curve N°	Code	Type	MOTOR Rated power P2 (kW)	MOTOR Rated current I (A)	MOTOR Starting current Is (A)	ATEX code
1	7003976	**G411R2C6-P80AA2**	7,5	14,3	84,4	7007605
2	7006468	**G411R2C4-P80AA2**	7,1	13,5	79,7	7005939

Power supply	3ph 400/690V 50Hz
R.P.M.	1450
Free passage (mm)	80
Discharge (mm)	DN 100
Max Weight (Kg)	175

Dimensioni - *Dimensions* - Dimensions - *Abmessungen* - Dimensiones - *Габариты* (mm)

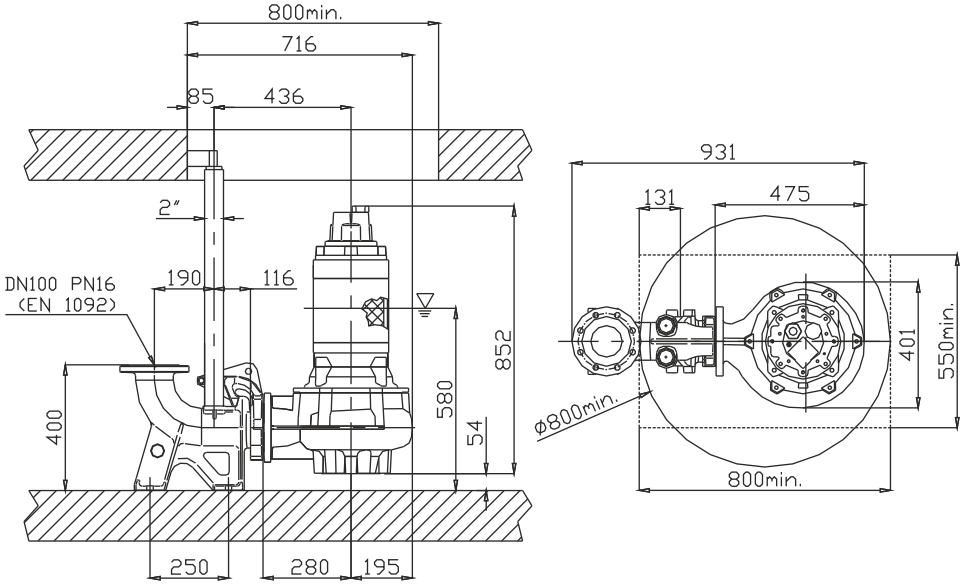

Versione disponibile con mantello di raffreddamento - *Type available also with cooling jacket*
Version disponible avec chemise de refroidissement - *Ausführung auch mit Kühlmantel lieferbar*
Disponible también con camisa de refrigeración - *Вариант доступен с рубашкой охлаждения*



Ghisa EN-GJL-250 | Cast Iron EN-GJL-250
Fonte EN-GJL-250 | Grauguss EN-GJL-250
Hierro fundido EN-GJL-250 | Чугун EN-GJL-250

Curva caratteristica - *Performance curve* - Courbe caractéristique
Kennlinie* - Curva característica - *Характеристическая кривая

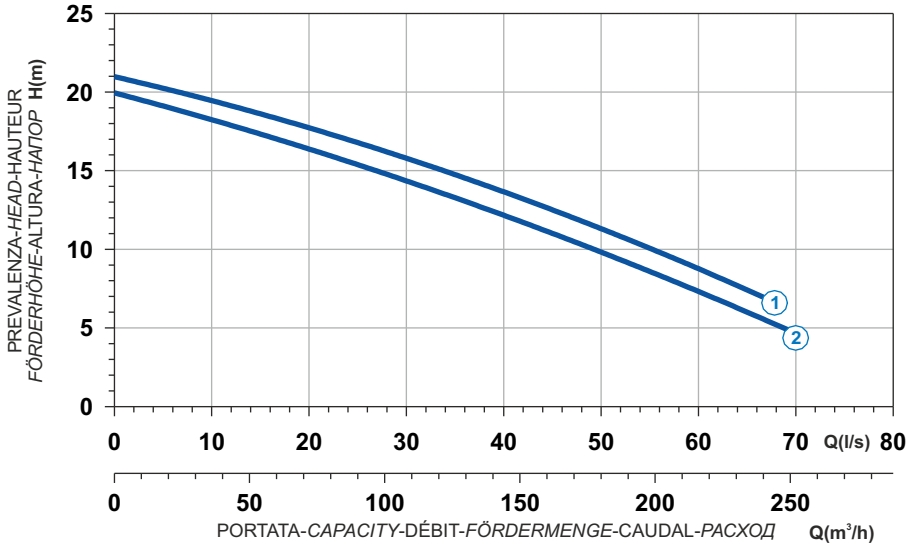

Power supply	3ph 400/690V 50Hz
R.P.M.	1450
Free passage (mm)	80
Discharge (mm)	DN 100
Max Weight (Kg)	205

Curve N°	Code	Type	MOTOR Rated power P2 (kW)	MOTOR Rated current I (A)	MOTOR Starting current Is (A)	ATEX code
1	7001435	**G413R2C1-P80AA2**	10	19	112	7007491
2	7009536	**G413R2C6-P80AA2**	10	19	112	7003712

Dimensioni - *Dimensions* - Dimensions - *Abmessungen* - Dimensiones - *Габариты* (mm)

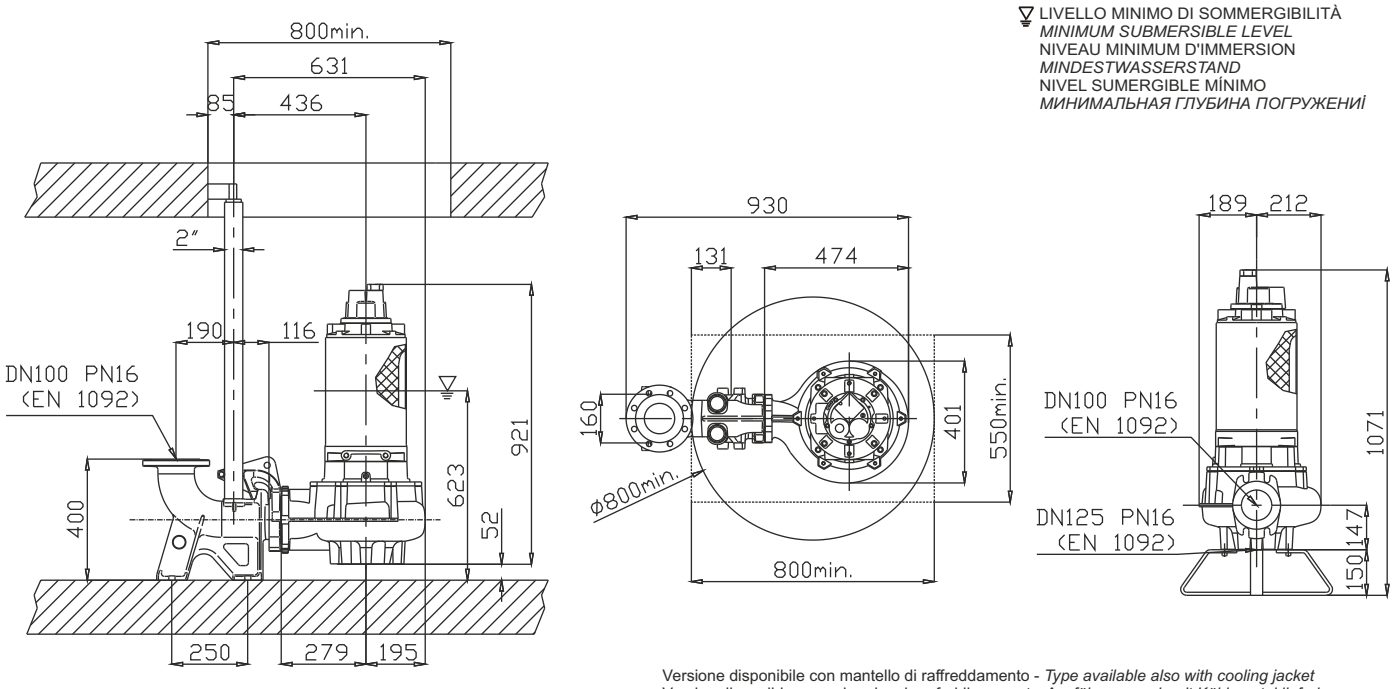

Versione disponibile con mantello di raffreddamento - *Type available also with cooling jacket*
Version disponible avec chemise de refroidissement - *Ausführung auch mit Kühlmantel lieferbar*
Disponible también con camisa de refrigeración - *Вариант доступен с рубашкой охлаждения*

Ghisa EN-GJL-250
Fonte EN-GJL-250
Hierro fundido EN-GJL-250
Cast Iron EN-GJL-250
Grauguss EN-GJL-250
Чугун EN-GJL-250



Curva caratteristica - *Performance curve* - Courbe caractéristique
Kennlinie* - Curva característica - *Характеристическая кривая

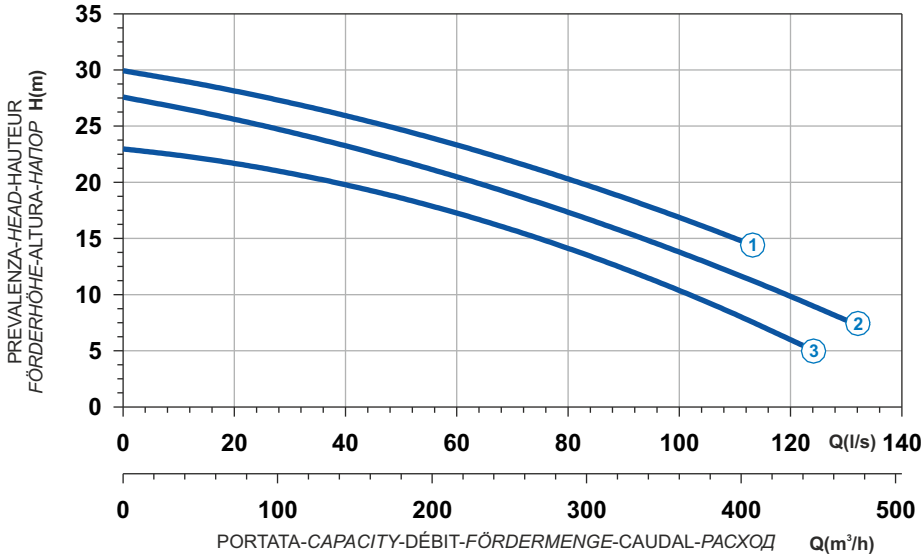

Curve N°	Code	Type	MOTOR Rated power P2 (kW)	MOTOR Rated current I (A)	MOTOR Starting current Is (A)	ATEX code
1	7009928	**G416R2C1-S100AA2**	30	54,3	320	7004978
2	7007367	**G416R2C2-S100AA2**	27	49,6	293	7000438
3	7009779	**G416R2C3-S100AA2**	23	42,2	249	7009457

Power supply	3ph 400/690V 50Hz
R.P.M.	1450
Free passage (mm)	100
Discharge (mm)	DN 150
Max Weight (Kg)	430

Dimensioni - *Dimensions* - Dimensions - *Abmessungen* - Dimensiones - *Габариты* (mm)

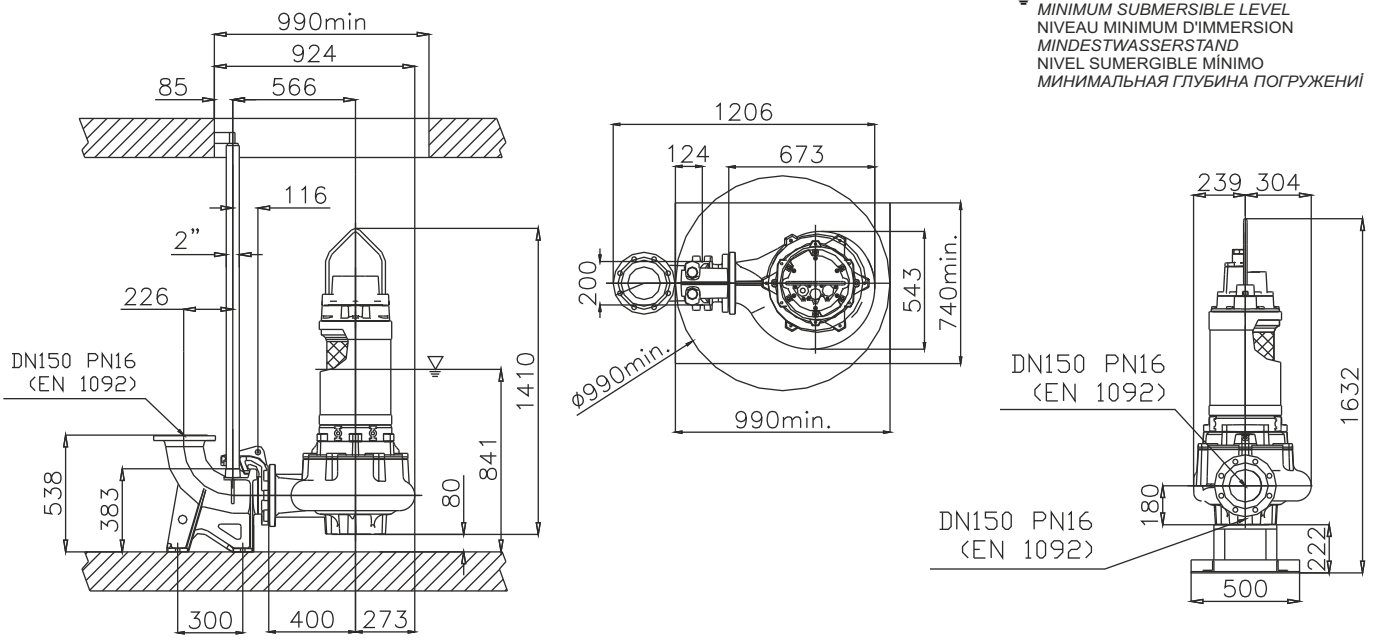

Versione disponibile con mantello di raffreddamento - *Type available also with cooling jacket*
Version disponible avec chemise de refroidissement - *Ausführung auch mit Kühlmantel lieferbar*
Disponible también con camisa de refrigeración - *Вариант доступен с рубашкой охлаждения*



Ghisa EN-GJL-250 | Cast Iron EN-GJL-250
Fonte EN-GJL-250 | Grauguss EN-GJL-250
Hierro fundido EN-GJL-250 | Чугун EN-GJL-250

Curva caratteristica - *Performance curve* - Courbe caractéristique
Kennlinie* - Curva característica - *Характеристическая кривая

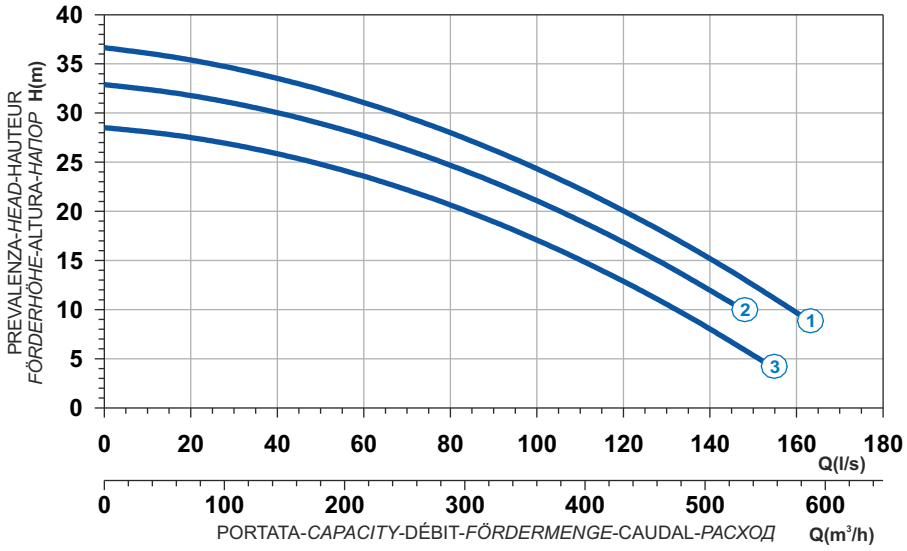

Power supply	3ph 400/690V 50Hz
R.P.M.	1450
Free passage (mm)	100
Discharge (mm)	DN 150
Max Weight (Kg)	518

Curve N°	Code	Type	MOTOR Rated power P2 (kW)	MOTOR Rated current I (A)	MOTOR Starting current Is (A)	ATEX code
1	7001302	**G418R2C1-S100XA2**	41	73,1	431	7009085
2	7009883	**G418R2C5-S100AA2**	35,7	63,6	375	7008683
3	7009847	**G418R2C2-S100AA2**	30	54,3	320	7008340

Dimensioni - *Dimensions* - Dimensions - *Abmessungen* - Dimensiones - *Габариты* (mm)

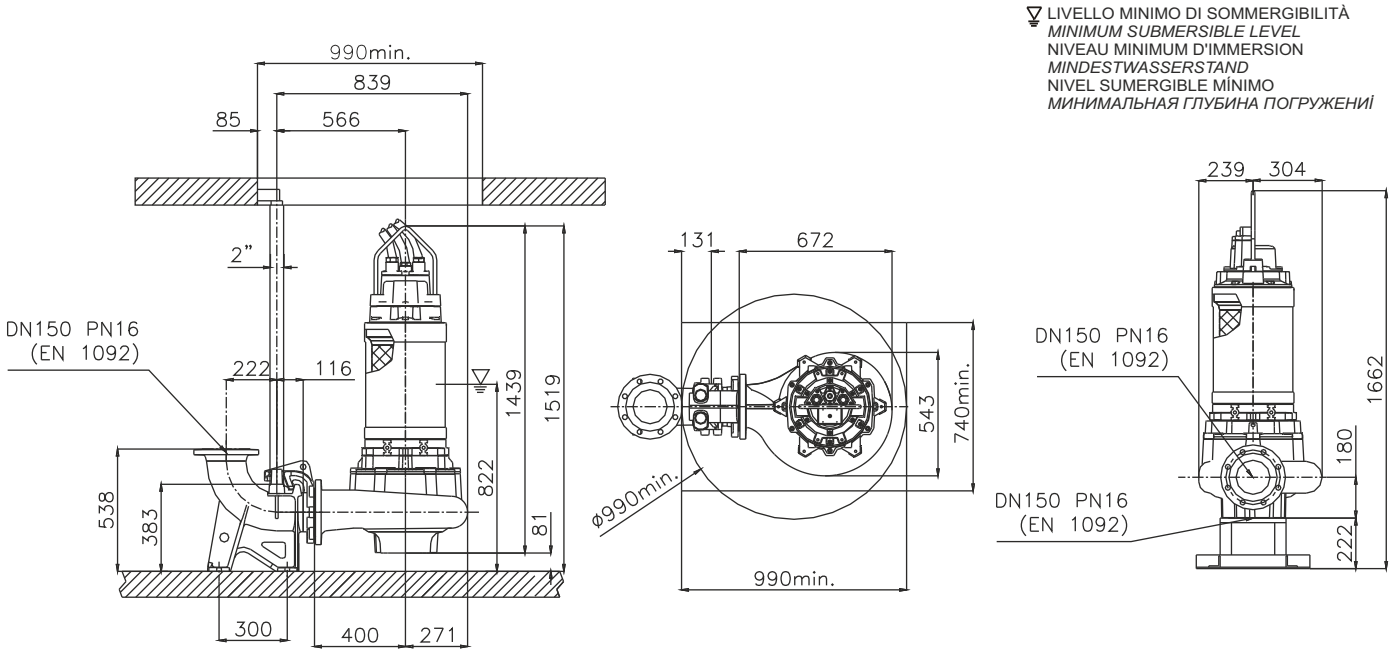

Versione disponibile con mantello di raffreddamento - *Type available also with cooling jacket*
Version disponible avec chemise de refroidissement - *Ausführung auch mit Kühlmantel lieferbar*
Disponible también con camisa de refrigeración - *Вариант доступен с рубашкой охлаждения*

Ghisa EN-GJL-250
Fonte EN-GJL-250
Hierro fundido EN-GJL-250
Cast Iron EN-GJL-250
Grauguss EN-GJL-250
Чугун EN-GJL-250





Curva caratteristica - *Performance curve* - Courbe caractéristique
Kennlinie* - Curva característica - *Характеристическая кривая

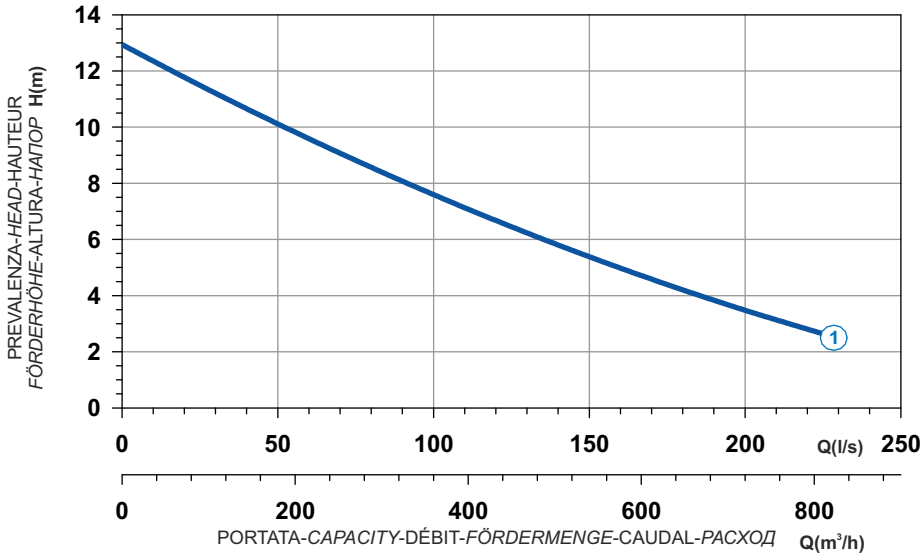

Curve N°	Code	Type	MOTOR Rated power P2 (kW)	MOTOR Rated current I (A)	MOTOR Starting current Is (A)	ATEX code
1	7009399	**G416R3C1-V73KA2**	15	27,8	164	7002134

Power supply	3ph 400/690V 50Hz
R.P.M.	1450
Free passage (mm)	73
Discharge (mm)	DN 250
Max Weight (Kg)	440

Dimensioni - *Dimensions* - Dimensions - *Abmessungen* - Dimensiones - *Габариты* (mm)

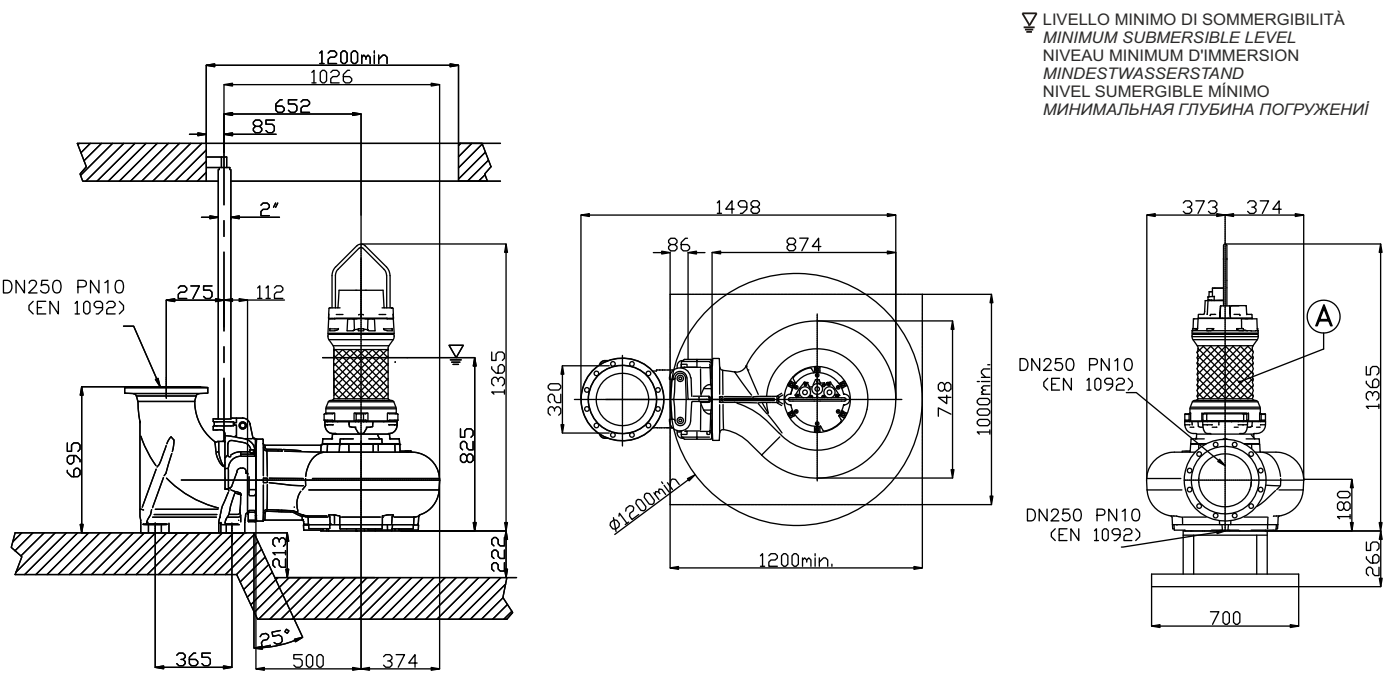



Ghisa EN-GJL-250 | Cast Iron EN-GJL-250
Fonte EN-GJL-250 | Grauguss EN-GJL-250
Hierro fundido EN-GJL-250 | Чугун EN-GJL-250

Curva caratteristica - *Performance curve* - Courbe caractéristique
Kennlinie* - Curva característica - *Характеристическая кривая

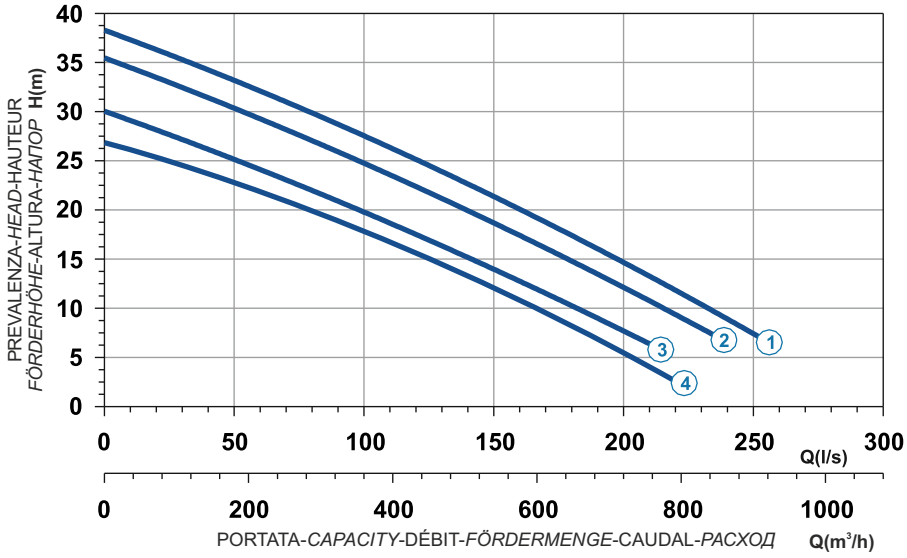

Power supply	3ph 400/690V 50Hz
R.P.M.	1450
Free passage (mm)	102
Discharge (mm)	DN 200
Max Weight (Kg)	665

Curve N°	Code	Type	MOTOR Rated power P2 (kW)	MOTOR Rated current I (A)	MOTOR Starting current Is (A)	ATEX code
1	7000396	**G420R2C1-T102AA2**	48	85,2	503	-
2	7000463	**G420R2C2-T102AA2**	44	78,1	461	-
3	7000468	**G420R2C3-T102AA2**	40	71,3	421	-
4	7007437	**G420R2C5-T102AA2**	33	59,7	352,2	-

Dimensioni - *Dimensions* - Dimensions - *Abmessungen* - Dimensiones - *Габариты* (mm)

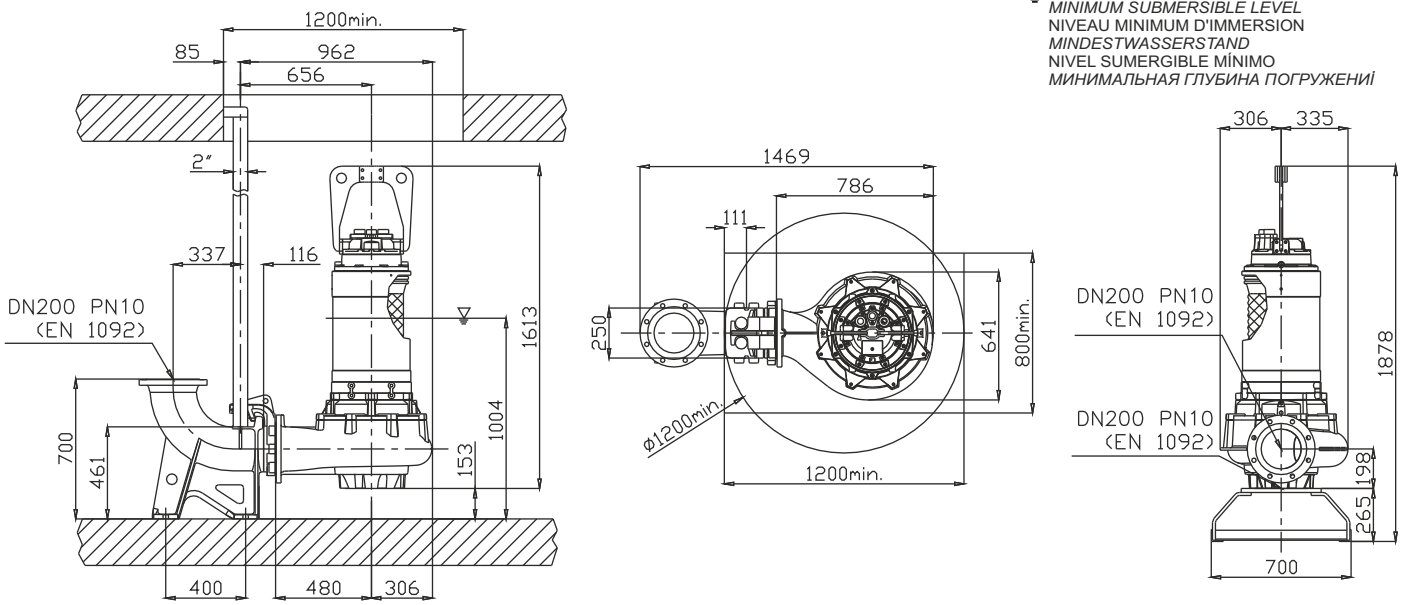

Versione disponibile con mantello di raffreddamento - *Type available also with cooling jacket*
Version disponible avec chemise de refroidissement - *Ausführung auch mit Kühlmantel lieferbar*
Disponible también con camisa de refrigeración - *Вариант доступен с рубашкой охлаждения*

Ghisa EN-GJL-250
Fonte EN-GJL-250
Hierro fundido EN-GJL-250
Cast Iron EN-GJL-250
Grauguss EN-GJL-250
Чугун EN-GJL-250



Curva caratteristica - *Performance curve* - Courbe caractéristique
Kennlinie* - Curva característica - *Характеристическая кривая

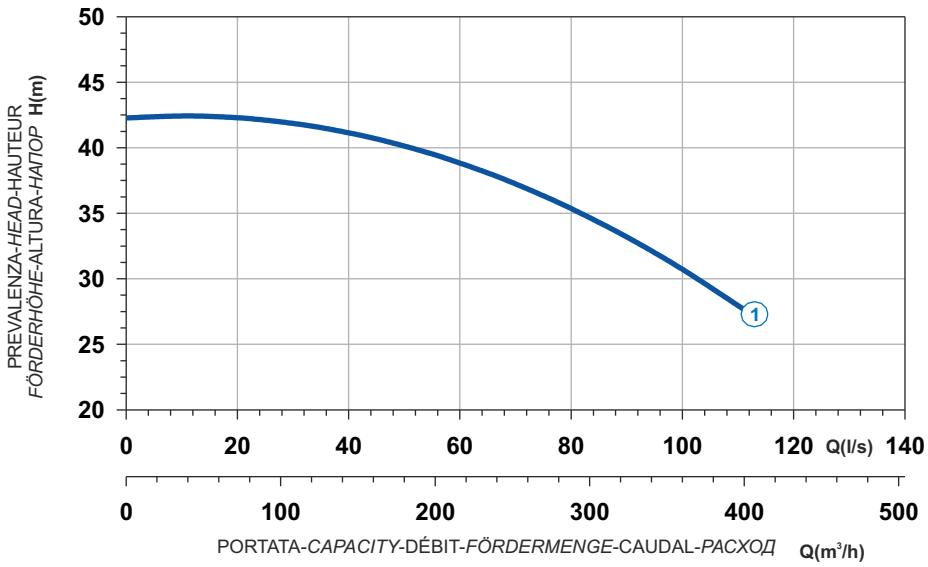

Curve N°	Code	Type	MOTOR Rated power P2 (kW)	MOTOR Rated current I (A)	MOTOR Starting current Is (A)	ATEX code
1	7006179	**G420R3C7-S60AA2**	60	101	598	-

Power supply	3ph 400/690V 50Hz
R.P.M.	1450
Free passage (mm)	60
Discharge (mm)	DN 150
Max Weight (Kg)	745

Dimensioni - *Dimensions* - Dimensions - *Abmessungen* - Dimensiones - *Габариты* (mm)

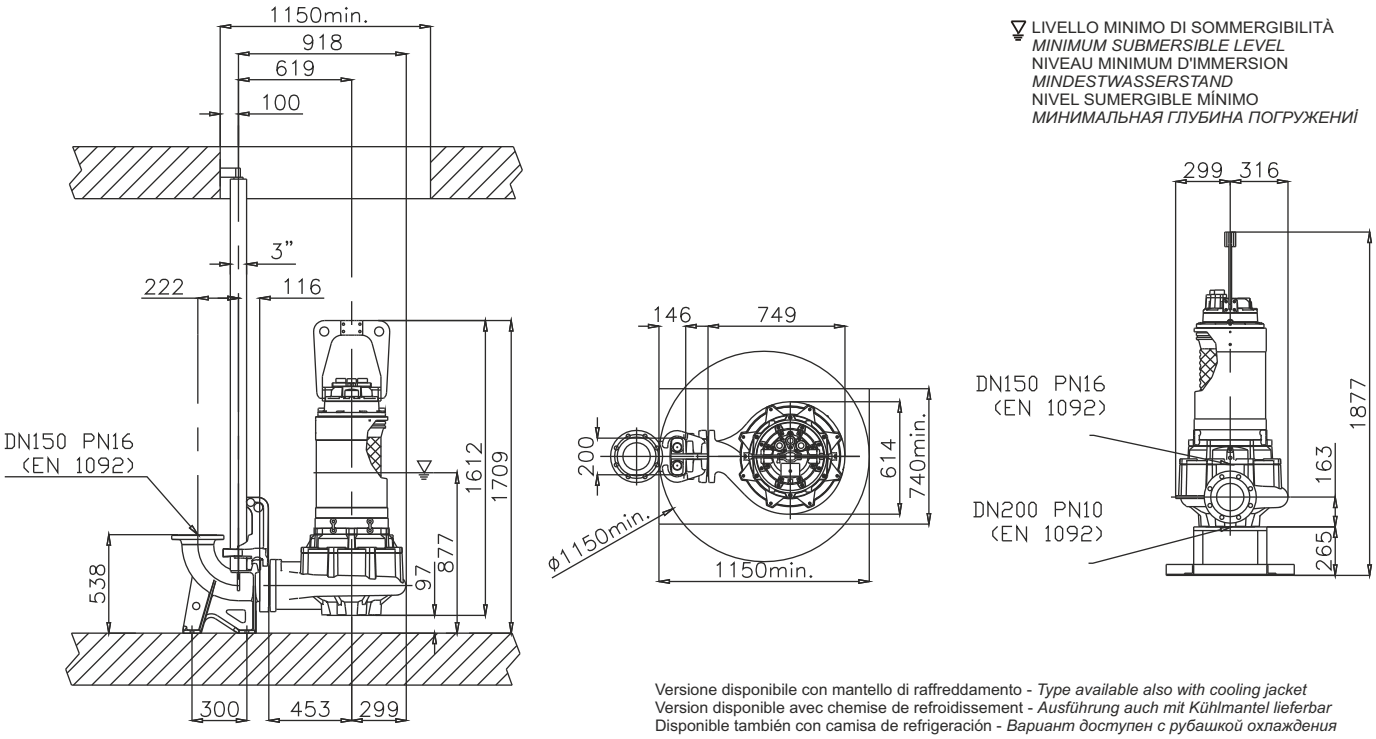

LIVELLO MINIMO DI SOMMERGIBILITÀ
MINIMUM SUBMERSIBLE LEVEL
NIVEAU MINIMUM D'IMMERSION
MINDESTWASSERSTAND
NIVEL SUMERGIBLE MÍNIMO
МИНИМАЛЬНАЯ ГЛУБИНА ПОГРУЖЕНИЯ

Versione disponibile con mantello di raffreddamento - *Type available also with cooling jacket*
Version disponible avec chemise de refroidissement - *Ausführung auch mit Kühlmantel lieferbar*
Disponible también con camisa de refrigeración - *Вариант доступен с рубашкой охлаждения*



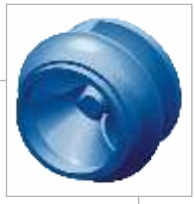

Ghisa EN-GJL-250 | Cast Iron EN-GJL-250
Fonte EN-GJL-250 | Grauguss EN-GJL-250
Hierro fundido EN-GJL-250 | Чугун EN-GJL-250

Curva caratteristica - *Performance curve* - Courbe caractéristique
Kennlinie* - Curva característica - *Характеристическая кривая

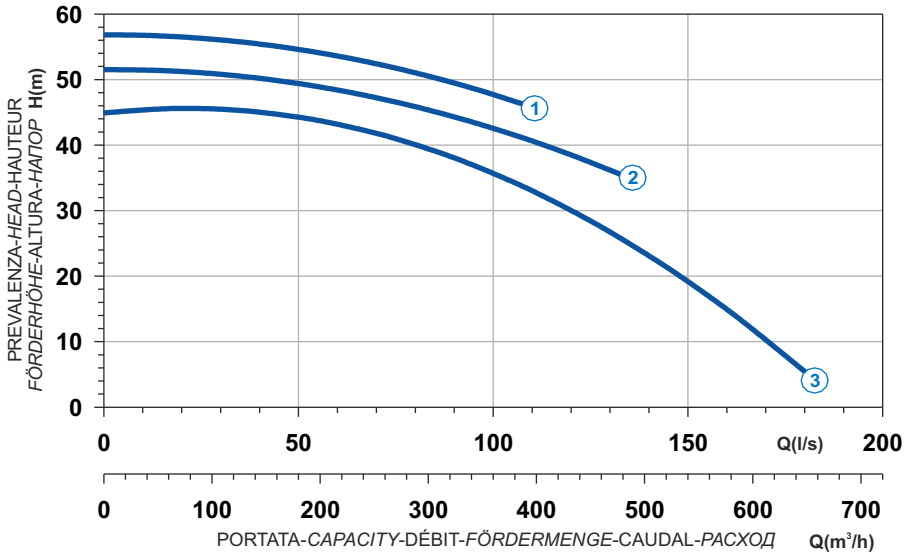

Power supply	3ph 400/690V 50Hz
R.P.M.	1450
Free passage (mm)	60
Discharge (mm)	DN 150
Max Weight (Kg)	915

Curve N°	Code	Type	MOTOR Rated power P2 (kW)	MOTOR Rated current I (A)	MOTOR Starting current Is (A)	ATEX code
1	7005290	**G425R3C1-S60AA2**	80	136	789	-
2	7005409	**G425R3C2-S60AA2**	75	127	737	-
3	7005598	**G425R3C3-S60AA2**	75	127	737	-

Dimensioni - *Dimensions* - Dimensions - *Abmessungen* - Dimensiones - *Габариты* (mm)

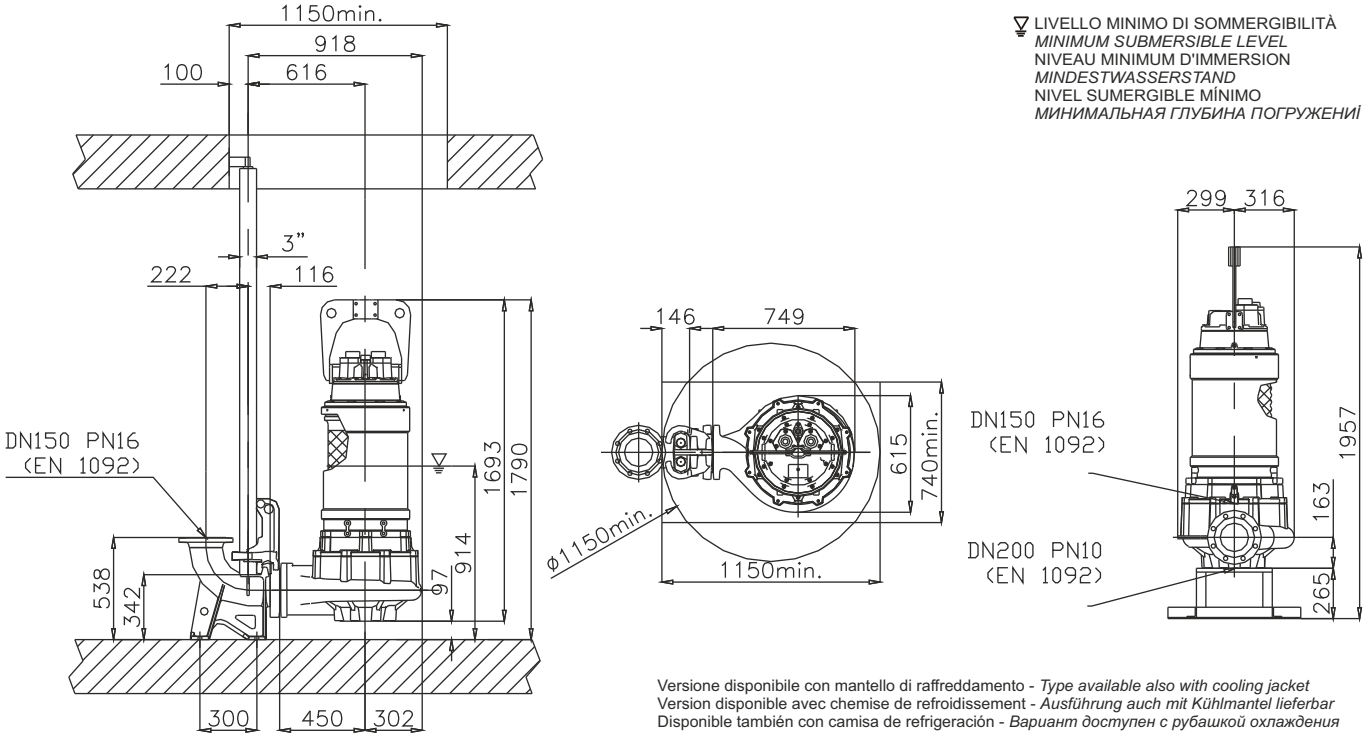

Versione disponibile con mantello di raffreddamento - *Type available also with cooling jacket*
Version disponible avec chemise de refroidissement - *Ausführung auch mit Kühlmantel lieferbar*
Disponible también con camisa de refrigeración - *Вариант доступен с рубашкой охлаждения*

Ghisa EN-GJL-250
Fonte EN-GJL-250
Hierro fundido EN-GJL-250
Cast Iron EN-GJL-250
Grauguss EN-GJL-250
Чугун EN-GJL-250



Curva caratteristica - *Performance curve* - Courbe caractéristique
Kennlinie* - Curva característica - *Характеристическая кривая

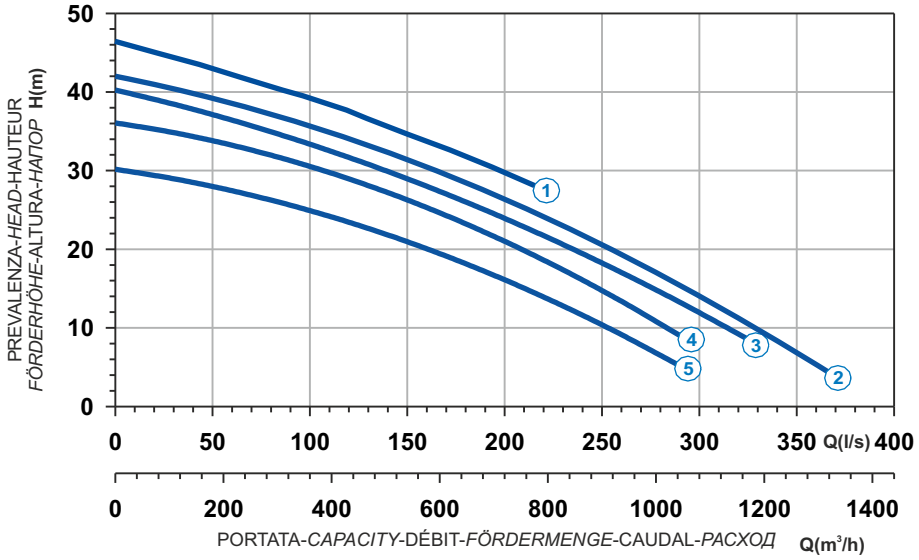

Curve N°	Code	Type	MOTOR Rated power P2 (kW)	MOTOR Rated current I (A)	MOTOR Starting current Is (A)	ATEX code
1	7000228	**G425R2C1-V105AA2**	80	136	795	-
2	7000230	**G425R2C2-V105AA2**	75	127	737	-
3	7000323	**G425R2C3-V105AA2**	75	127	737	-
4	7000325	**G425R2C4-V105AA2**	65	110	647	-
5	7009678	**G425R2C6-V105AA2**	55,1	93	549	-

Power supply	3ph 400/690V 50Hz
R.P.M.	1450
Free passage (mm)	105
Discharge (mm)	DN 250
Max Weight (Kg)	980

Dimensioni - *Dimensions* - Dimensions - *Abmessungen* - Dimensiones - *Габариты* (mm)

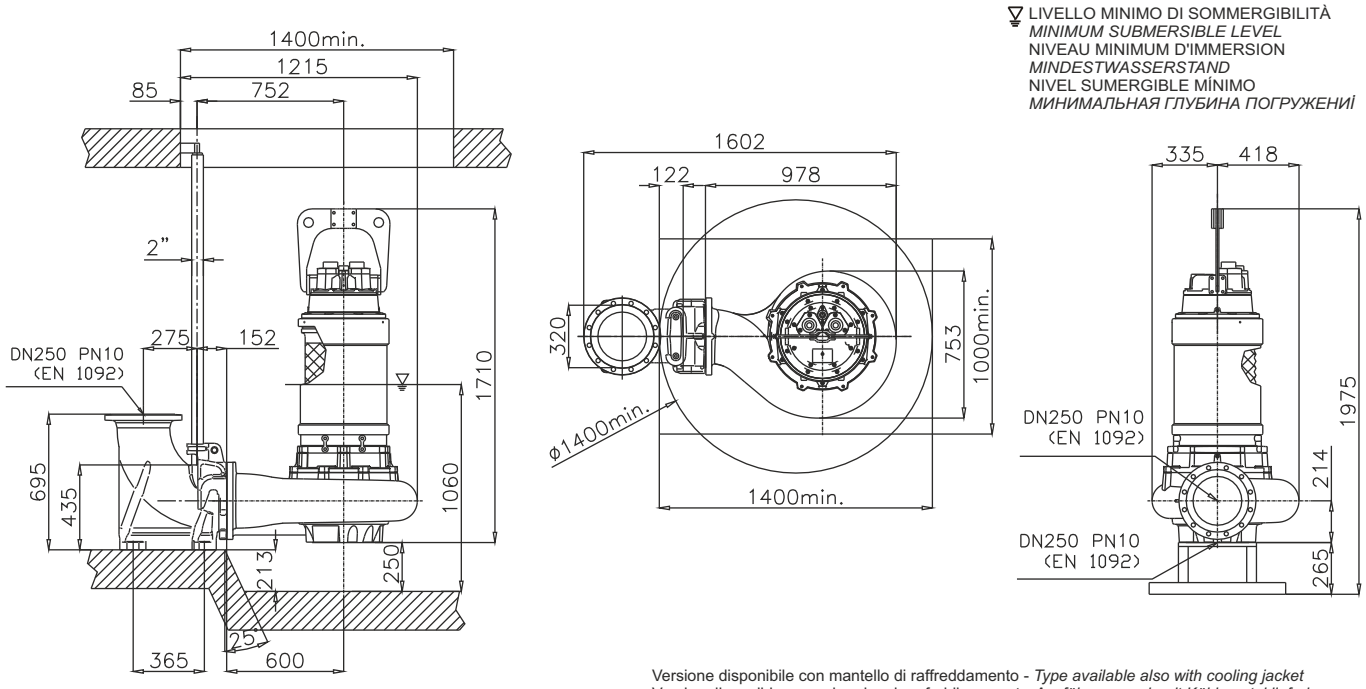

Versione disponibile con mantello di raffreddamento - *Type available also with cooling jacket*
Version disponible avec chemise de refroidissement - *Ausführung auch mit Kühlmantel lieferbar*
Disponible también con camisa de refrigeración - *Вариант доступен с рубашкой охлаждения*



Ghisa EN-GJL-250 | Cast Iron EN-GJL-250
Fonte EN-GJL-250 | Grauguss EN-GJL-250
Hierro fundido EN-GJL-250 | Чугун EN-GJL-250

Curva caratteristica - *Performance curve* - Courbe caractéristique
Kennlinie* - Curva característica - *Характеристическая кривая

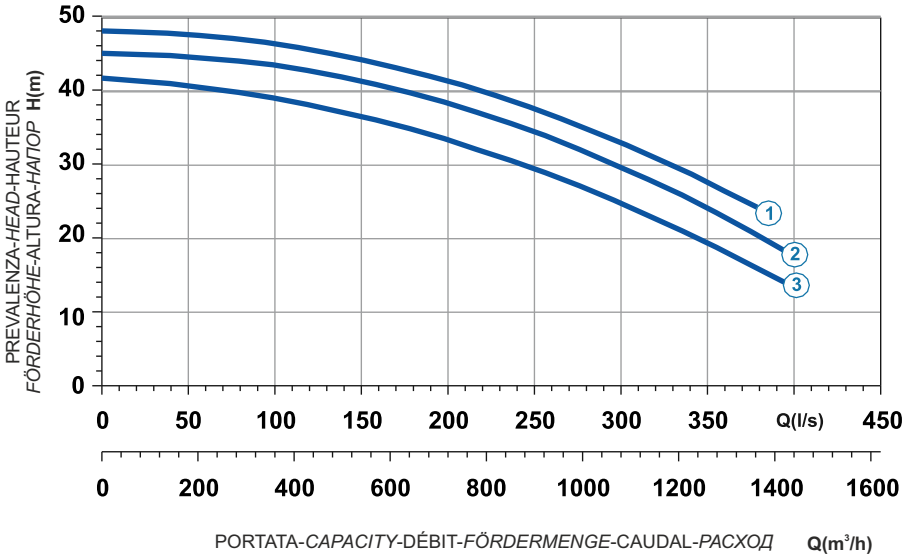

PORTATA-*CAPACITY*-DÉBIT-*FÖRDERMENGE*-CAUDAL-*РАСХОД* **Q(m³/h)**

Power supply	3ph 400/690V-50Hz
R.P.M.	1475
Free passage (mm)	105
Discharge (mm)	DN 250
Max Weight (Kg)	1500

Curve N°	Code	Type	MOTOR Rated power P2 (kW)	MOTOR Rated current I (A)	MOTOR Starting current Is (A)	ATEX code
1	7004715	**G428R3C1-V105AA2**	150	262	1520	-
2	7004960	**G428R3C2-V105AA2**	150	262	1520	-
3	7008723	**G428R3C3-V105AA2**	110	195	1150,5	-

Dimensioni - *Dimensions* - Dimensions - *Abmessungen* - Dimensiones - *Габариты* (mm)

LIVELLO MINIMO DI SOMMERGIBILITÀ
MINIMUM SUBMERSIBLE LEVEL
NIVEAU MINIMUM D'IMMERSION
MINDESTWASSERSTAND
NIVEL SUMERGIBLE MÍNIMO
МИНИМАЛЬНАЯ ГЛУБИНА ПОГРУЖЕНИЯ

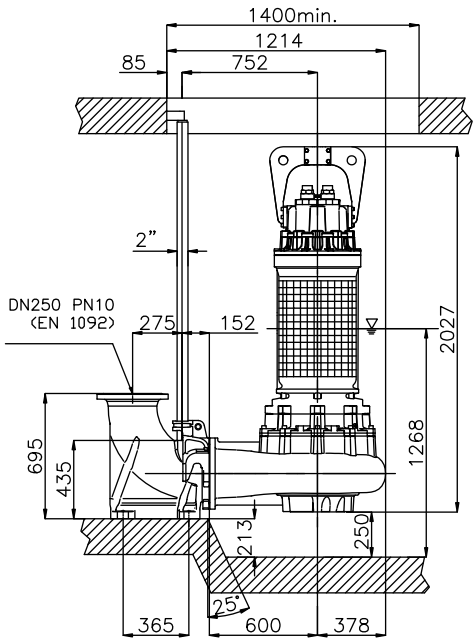

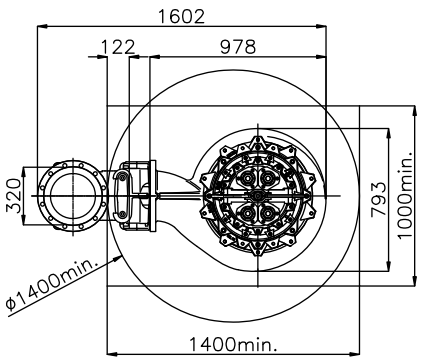

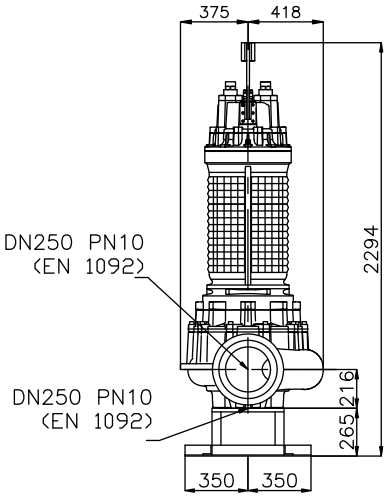

Ghisa EN-GJL-250
Fonte EN-GJL-250
Hierro fundido EN-GJL-250
Cast Iron EN-GJL-250
Grauguss EN-GJL-250
Чугун EN-GJL-250





Curva caratteristica - *Performance curve* - Courbe caractéristique
Kennlinie* - Curva característica - *Характеристическая кривая

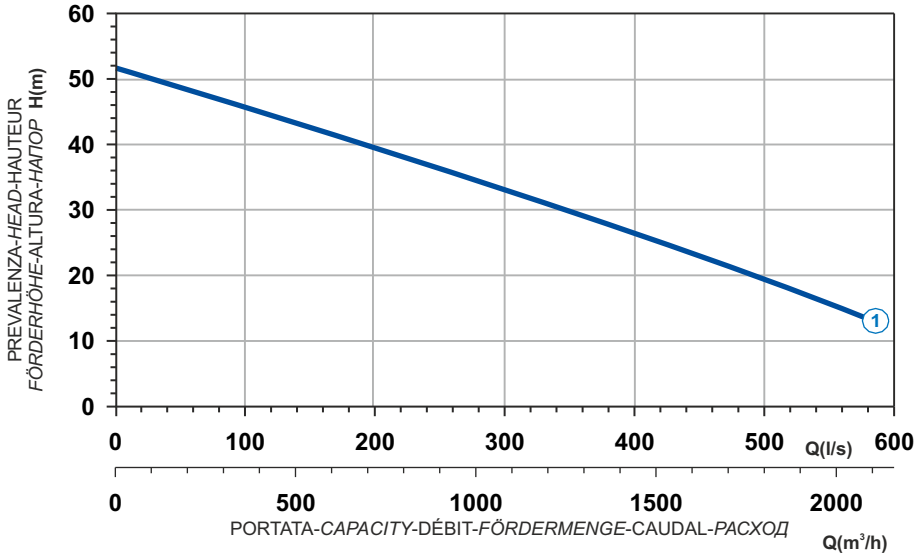

Curve N°	Code	Type	MOTOR Rated power P2 (kW)	MOTOR Rated current I (A)	MOTOR Starting current Is (A)	ATEX code
1	7008928	**G428R4C8-W140AA2**	150	261	1539,9	-

Power supply	3ph 400/690V-50Hz
R.P.M.	1475
Free passage (mm)	50x140
Discharge (mm)	DN 300
Max Weight (Kg)	1610

Dimensioni - *Dimensions* - Dimensions - *Abmessungen* - Dimensiones - *Габариты* (mm)

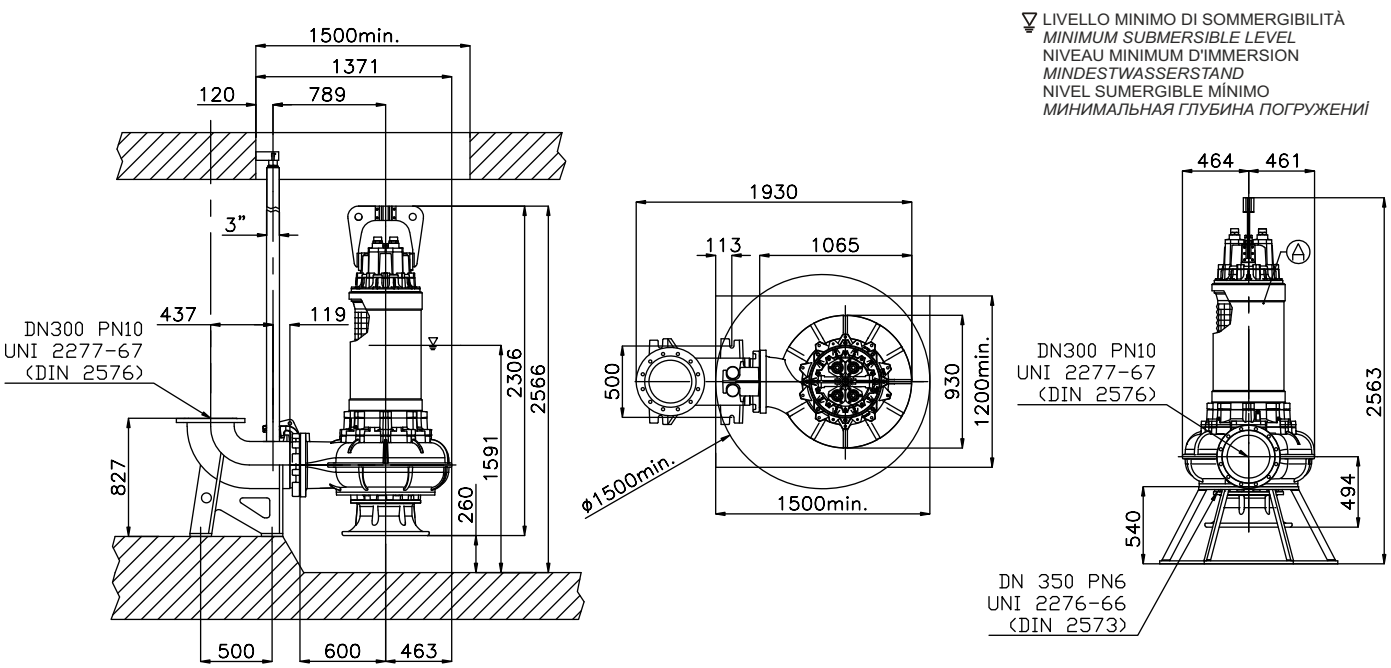

Versione disponibile con mantello di raffreddamento - *Type available also with cooling jacket*
Version disponible avec chemise de refroidissement - *Ausführung auch mit Kühlmantel lieferbar*
Disponible también con camisa de refrigeración - *Вариант доступен с рубашкой охлаждения*

CHANNELS C

1 Alberi rettificati nelle sedi dei cuscinetti e della tenuta, sovradimensionati rispetto ai parametri standard di utilizzo, equilibrati dinamicamente.
2 Motore Asincrono trifase a gabbia di scoiattolo, classe d'isolamento H(180°C). A secco, raffreddato dal liquido circostante. Grado di protezione IP68. Il motore, è progettato per lavoro continuo o intermittente, con un massimo squilibrio di tensione tra le fasi del 5%.
3 Cuscinetti sovradimensionati, radiali a sfere lubrificati a vita esenti da manutenzione.
4 Camera olio L'olio lubrifica e raffredda le tenute, ed emulsiona eventuali infiltrazioni di acqua.
La pompa è dotata di due sistemi di tenuta per il perfetto isolamento tra il motore elettrico e il liquido pompato.
Tenuta superiore: meccanica, grafite / ceramica.
5 Tenuta inferiore: meccanica, carburo di silicio.
6 Le giranti sono progettate per garantire un elevato rendimento idraulico e bassi consumi energetici, hanno grandi passaggi dei vani interpalari e dei diffusori, minimo numero di pale, speciale profilazione dei bordi palari e della lingua taglia-acqua del diffusore, per evitare la cattura dei materiali filamentosi.

1 Shafts grided down in ball bearings and mechanical seals seats, over-dimensioned respect to standard parameters of use.
2 Motor asynchronous threephase squirrel cage type, insulation class H(180°C). Dry motor, cooled by surrounding liquid. Protection degree IP 68. The motor is projected for continuous or intermittent operation, with 5% maximum voltage unbalance between phases.
3 Ball bearings overdimensioned, life lubricated, maintenance free.
4 Oil chamber oil lubricates and cools the seals and emulsifies eventual water infiltrations.
This electric pump has two types of seals for a perfect insulation between the electric motor and the pumped liquid.
Upper seal: mechanical, ceramic / graphite.
5 Lower seal: mechanical, silicon carbide.
6 Impellers are projected in order to guarantee and assure an high hydraulic efficiency and low power consumption, they have big inter-blades and diffuser free passages, minimum blades number, special blades design, especially diffusers' water-cutter blades designed to avoid filamentous materials catching.

1 Les arbres rectifiés dans les sièges des roulements et de la garniture mécanique, surdimensionés par rapport aux paramètres standard d'utilisation, équilibrés dynamiquement.
2 Moteur asynchrone triphasé à cage d'écureuil, classe d'isolation H(180°C). À sec, refroidi par le liquide environnant. Degré de protection IP68. Le moteur est dessiné pour le service continu ou intermittent, régulièrement espacés et avec max. 5% de déséquilibre de tension entre les phases.
3 Roulements surdimensionnés, radiaux, à sphères lubrifiées à vie, exemptes d'entretien.
4 Chambre huile L'huile lubrifie et refroidit les garnitures mécaniques et émulsionne les infiltrations d'eau éventuelles. Deux garnitures mécaniques assurent la parfaite isolation entre le moteur électrique et le liquide pompé.
Garniture supérieure : mécanique, céramique / carbone.
5 Garniture inférieure: mécanique, carbure de silicium.
6 Les roues sont dessinées pour garantir un rendement hydraulique élevé et des basses consommations énergétiques, elles ont des grands passages libres, un nombre minimum de pales, un dessin spécial du profil des pales et de la langue taille-eaux, afin d'éviter d'encrasser la pompe par des filaments.

1 Welle Lagerung und Abdichtung durch überdimensionierte Wälzlager bzw. Dichtungsträger.
2 Motor Asynchroner Drehstrom-Käfigläufermotor, Isolationsklasse H (180°C). Trockener Motor, gekühlt durch Umgebungsflüssigkeit. Schutzart IP 68. Der Motor ist für kontinuierlichen oder intermittierenden Betrieb mit einer maximalen Spannungsunsymmetrie von 5 % zwischen den Phasen ausgelegt.
3 Wälzlager überdimensioniert, dauergeschmiert und wartungsfrei.
4 Ölkammer Öl schmiert und kühlt die Dichtungen und emulgiert bei evtl. Leckage.
Doppeltwirkendes Dichtsystem garantiert optimale Abdichtung zwischen Motor und Fördermedium
Obere Dichtung: Gleitringdichtung Kohle / Keramik.
5 Untere Dichtung: Gleitringdichtung Siliziumkarbid.
6 Laufrad konstruiert für max. hydraulischen Wirkungsgrad und geringer Leistungsaufnahme. Große Zwischenräume und totraumfreie Passagen, spezielle Schaufelformen und Diffusorkanäle sorgen für eine verstopfungsfreie Förderung.

1 Ejes rectificado en la base de los cojinetes y base de la mecánica, sobredimensionado respecto a los parámetros estándar de uso y equilibrados dinámicamente.
2 Motor asincrónico trifásico con jaula, aislamiento H(180°C). En seco, enfriado por el liquido. Grado de protección IP68. El motor, esta preparado para trabajar continuamente o intermitentemente, con un máximo desequilibrio de tensión entre las fases del 5%.
3 Cojinetes sobredimensionados, radiales y esferas lubrificados indefinidamente, sin necesidad de mantenimiento.
4 Cámara de aceite que lubrifica y enfría los precintos y emulsiona las eventuales infiltraciones de agua.
La bomba está dotada de dos sistemas de sellado para el perfecto aislamiento entre el motor eléctrico y el líquido bombeado.
Sellado/precintado superior: mecánica, grafito/cerámica.
5 Sellado/precintado inferior: mecánica, carburo y silicio.
6 Los impulsores han sido proyectados para garantizar una alta eficacia hidráulica y un bajo absorbimiento de energía , tienen grandes pasos libres entre las palas y en los difusores, numero mínimo de palas, perfil especial de los bordes de las palabras y del separador del flujo en el difusor, para evitar de coger los materiales filamentoso.

1 Валы, отшлифованные в местах посадки подшипников и уплотнения, рассчитанные с запасом относительно стандартных рабочих параметров, динамически отбалансированы.
2 Трехфазный Двигатель асинхронный трехфазный с короткозамкнутым ротором, класс изоляции H(180°C). Сухой двигатель, охлаждаемый окружающей жидкостью. Степень защиты IP 68. Двигатель рассчитан на непрерывную или повторно-кратковременную работу с асимметрией напряжения между фазами не более 5%.
3 Подшипники рассчитаны с запасом, двойной венец шариков со смазочными штуцерами.
4 Масляная камера служит для смазки и охлаждения прокладок, а также для эмульгирования просочившейся воды.
Насос снабжен двумя системами герметизации для обеспечения идеальной изоляции между электродвигателем и перекачиваемой жидкостью.
Верхнее уплотнение: механическое, керамика/графит.
5 Нижнее уплотнение: механическое, карбид кремния.
6 Рабочие колеса спроектированы для обеспечения высокого гидравлического КПД и низкого энергопотребления. Они имеют большие проходы в зонах между лопастями и диффузорах, минимальное количество лопастей, специальный профиль кромок лопастей и язычок для разреза воды на диффузоре во избежание удержания волокнистых материалов.

Elettropompe sommergibili a canali 6 poli
Submersible electric pumps with channels 6 poles
Electropompe submersible à canaux 6 pôles
Tauchmotorpumpe mit Mehrkanalrad, 6- polig
Bombas sumergibles a canales 6 polos
Канальные погружные электронасосы 6 полюса



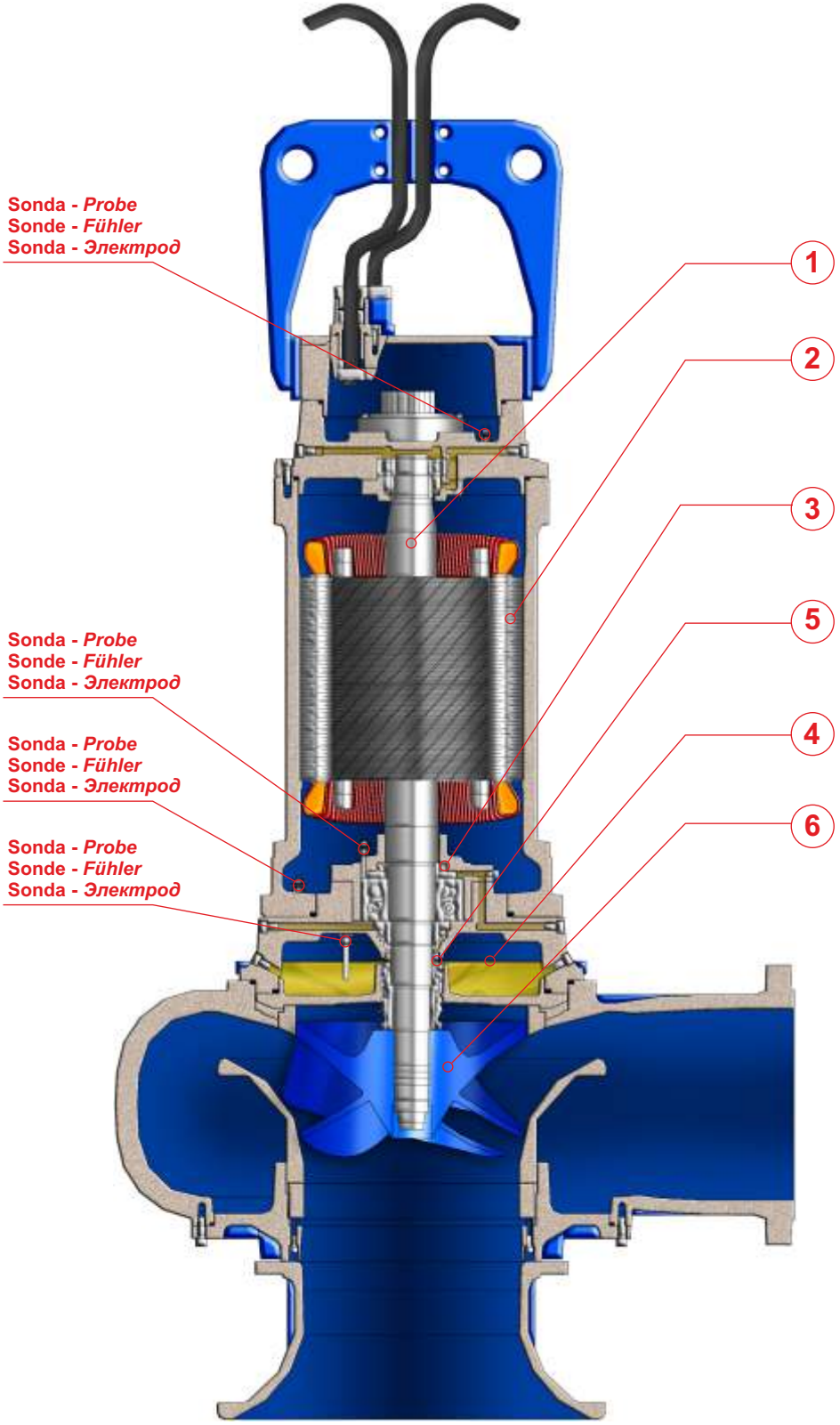

SUPER PREMIUM EFFICIENCY IE4 MOTOR

IMPIEGHI

Le elettropompe sommergibili a canali sono utilizzate prevalentemente per il pompaggio di acque cariche e luride grigliate. In particolare per lo svuotamento di pozzi neri, pozzi di raccolta liquami da fosse biologiche e pozzi di raccolta acque usate in generale.

PARTICOLARITÀ COSTRUTTIVE

Elettropompe sommergibili di robusta e compatta costruzione, motori elettrici alloggiati in vano a tenuta stagna, collegati mediante alberi di lunghezze ridotte alle giranti situate in voluta tramite interposizione di camera olio tra parte idraulica e motore elettrico.

MATERIALI

Fusioni principali	Ghisa EN-GJL-250
Girante	Ghisa EN-GJL-250 / GS400
Cavo elettrico	Neoprene H07RN/F
Albero	Acciaio inossidabile AISI 431
O-rings e paraolio	Nitrile
Bullonerie	Classe A4 - AISI316
Tenuta meccanica	Carburo di silicio / Carburo di silicio

APPLICATION

Submersible electric pumps with channels are used prevalently for the lifting of non corrosive dirty waters also with solid bodies in suspension. In particular for screened waste water and drainage of places subject to flooding, crude and activated sludge.

CONSTRUCTION DATA

Submersible electric pumps, robust in construction, watertight electric motors accommodated in compartment, connected, by shafts of reduced lengths, to the impellers situated at the pump casing by the interposition of oil chamber between the hydraulic side and the electric motor.

MATERIALS

Motor housing	Cast iron EN-GJL-250
Impeller	Cast-iron EN-GJL-250 / GS400
Electric cable	Neoprene H07RN/F
Shaft	Stainless Steel AISI 431
O-rings and lip seal	Nitrile
Bolts	A4 - AISI316 class
Mechanical seal	Silicon Carbide / Silicon Carbide

APPLICATIONS

Les electropompes submersibles à canaux sont utilisées principalement pour le pompage d'eaux chargées et usées grillagées. En particulier pour la vidange de puisard noir, puisard de recueillement des eaux usées de fosses biologiques et eaux usées en général.

PARTICULARITÉ DE CONSTRUCTION

Pompes submersibles robustes et compactes, moteurs électriques logés en enceinte étanche, reliés par des arbres de longueurs réduites aux roues, avec interposition d'une chambre à huile entre la partie hydraulique et le moteur électrique.

MATÉRIAUX

Moulures principales	Fonte EN-GJL-250
Roue	Fonte EN-GJL-250 / GS400
Câble électrique	Néoprène H07RN/F
Arbre	Acier inoxydable AISI 431
O-ring et joints	Nitrile
vis	Classe A4 - AISI316
Garniture mécanique	Carb. de silicium / carbure de silicium

EINSATZBEREICHE

Tauchmotorpumpen mit Mehrkanalrad werden vorwiegend zur Förderung von Schmutzwasser mit Schwebestoffen eingesetzt. Speziell geeignet für vorgefiltertes Abwasser und dem Einsatz in überflutungsgefährdeten Gebieten, zur Förderung von schlammhaltigen Medien.

AUSFÜHRUNG

Robuste Tauchmotorpumpe mit wasserdichtem Motor, kompakte Bauart, Laufrad im Pumpengehäuse durch Ölkammer zum Motor getrennt.

WERKSTOFFE

Motorgehäuse	Grauguss EN-GJL-250
Laufrad	Grauguss EN-GJL-250 / GS400
Anschlusskabel	Neoprene H07RN/F
Welle	Edelstahl AISI 431
Wellendichtring und O-Ringe	Nitril
Schrauben	Edelstahl A4 - AISI316
Gleitringdichtung	Siliziumkarbid / Siliziumkarbid

UTILIZACION

Las bombas sumergibles a canales se utilizan especialmente para bombear aguas cargadas ya filtradas. En particular para vaciar pozos negros, pozos de recogida de líquidos procedentes de fosas biológicas y pozos de recogida de aguas utilizada en general.

DIFERENCIAS PRINCIPALES

Son bombas sumergibles de robusta y compacta construcción, motores eléctricos situados en compartimento separado, conectadas mediante ejes cortos con los impulsores interpuestos con una cámara de aceite entre la parte hidráulica i el motor eléctrico.

MATERIALES

Aleaciones principales	Hierro Fundido EN-GJL-250
Impulsor (turbina)	Hierro Fundido EN-GJL-250 / GS400
Cable eléctrico	Neopreno H07RN/F
Eje	Acero inoxidable AISI 431
Anillo de sellados y O-Rings	Nitrilo
Tornillos	Clase A4 - AISI316
Sello mecánico	Carburo de silicio / Carburo de silicio

ОБЛАСТЬПРИМЕНЕНИЯ

Канальные погружные электронасосы используются, в основном, для перекачки средне- и сильнозагрязненных сточных вод после грубой мех. очистки. В частности, для опорожнения канализационных ям и накопительных емкостей для сточных вод.

КОНСТРУКЦИОННЫЕ ОСОБЕННОСТИ

Погружные электронасосы с прочной и компактной конструкцией. Электродвигатели размещены в секции с герметичным уплотнением и соединены через валы небольшой длины с рабочими колесами, расположенными в гидравлической камере. Валы проходят через масляную камеру между гидравликой и электродвигателем.

МАТЕРИАЛЫ

Основные литые компоненты	Чугун EN-GJL-250
Рабочее колесо	Чугун EN-GJL-250 / GS400
Электрокабель	Неопрен H07RN/F
Вал	Нержавеющая сталь AISI 431
Уплот. кольца и манжета	Нитрил
Винты	Класс A4 - AISI316
Мех. уплотнение	Карбид кремния/Карбид кремния.

C CHANNELS

Elettropompe sommergibili a canali 6 poli
Submersible electric pumps with channels 6 poles
Electropompe submersible à canaux 6 pôles
Tauchmotorpumpe mit Mehrkanalrad, 6 - polig
Bombas sumergibles a canales 6 polos
Канальные погружные электронасосы 6 полюса



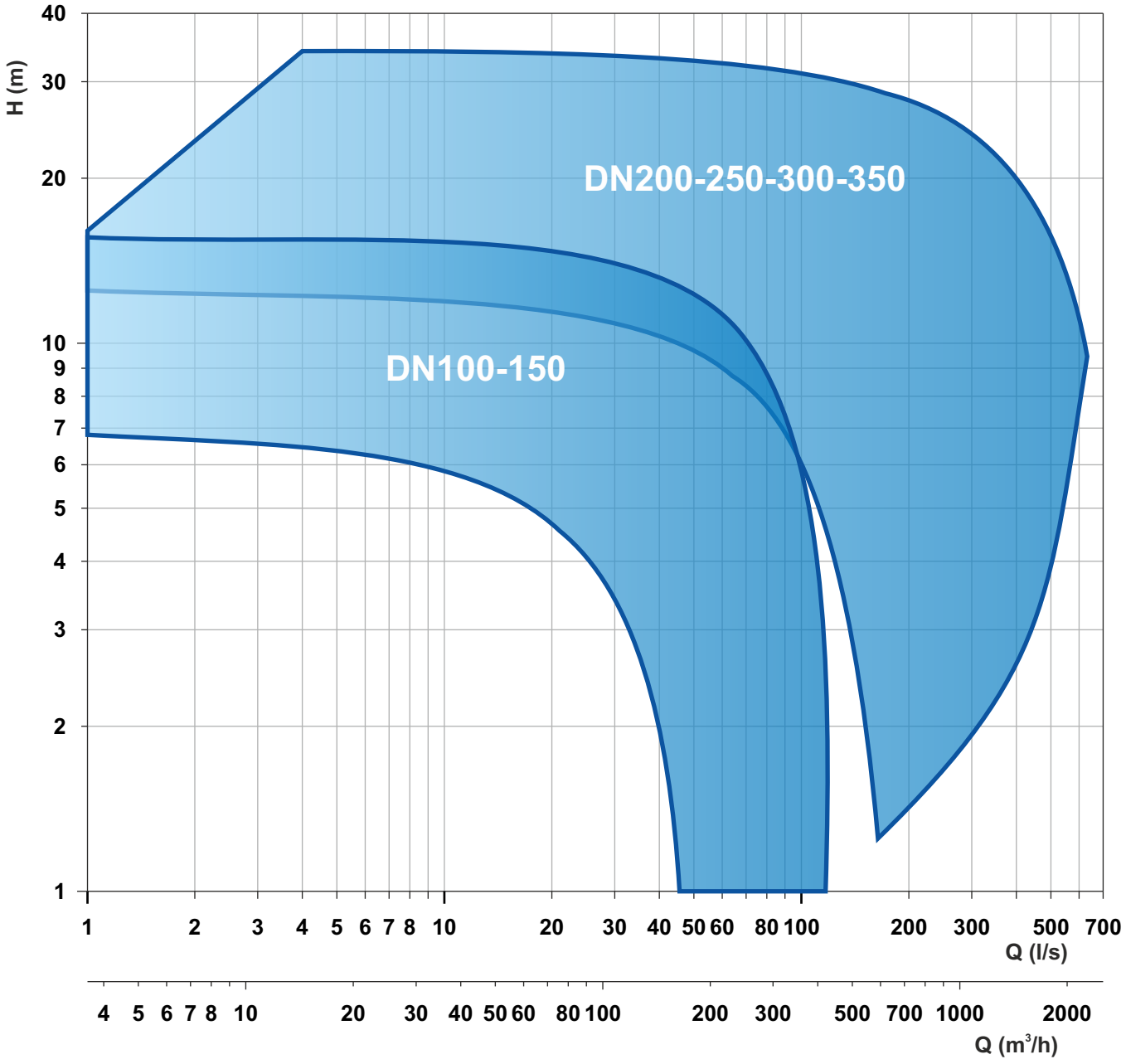

Le schede tecniche sono disponibili al sito www.faggiolatipumps.com
Technical data sheets are available on our web site www.faggiolatipumps.com
Les fiches techniques sont disponibles sur notre site web www.faggiolatipumps.com
Technische Datenblätter finden Sie auf unserer Internetseite www.faggiolatipumps.com
Las hojas de datos técnicas están disponibles en nuestro web site www.faggiolatipumps.com
Технические спецификации доступны на веб-сайте www.faggiolatipumps.com

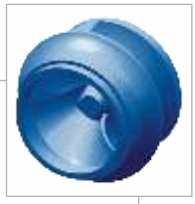



Ghisa EN-GJL-250 | Cast Iron EN-GJL-250
Fonte EN-GJL-250 | Grauguss EN-GJL-250
Hierro fundido EN-GJL-250 | Чугун EN-GJL-250

Curva caratteristica - *Performance curve* - Courbe caractéristique
Kennlinie* - Curva característica - *Характеристическая кривая

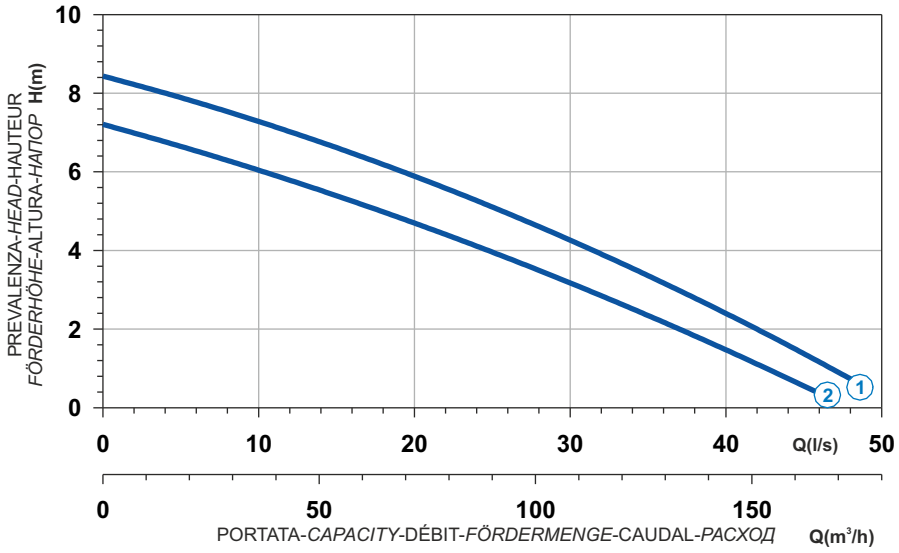

Power supply	3ph 400V 50Hz
R.P.M.	950
Free passage (mm)	80
Discharge (mm)	DN 100
Max Weight (Kg)	96

Curve N°	Code	Type	MOTOR Rated power P2 (kW)	MOTOR Rated current I (A)	MOTOR Starting current Is (A)	ATEX code
1	7006535	**G609T2C1-P80AA0**	2,7	5,8	33,6	7007628
2	7009781	**G609T2C2-P80AA0**	2,1	4,5	25,2	7009849

Dimensioni - *Dimensions* - Dimensions - *Abmessungen* - Dimensiones - *Габариты* (mm)

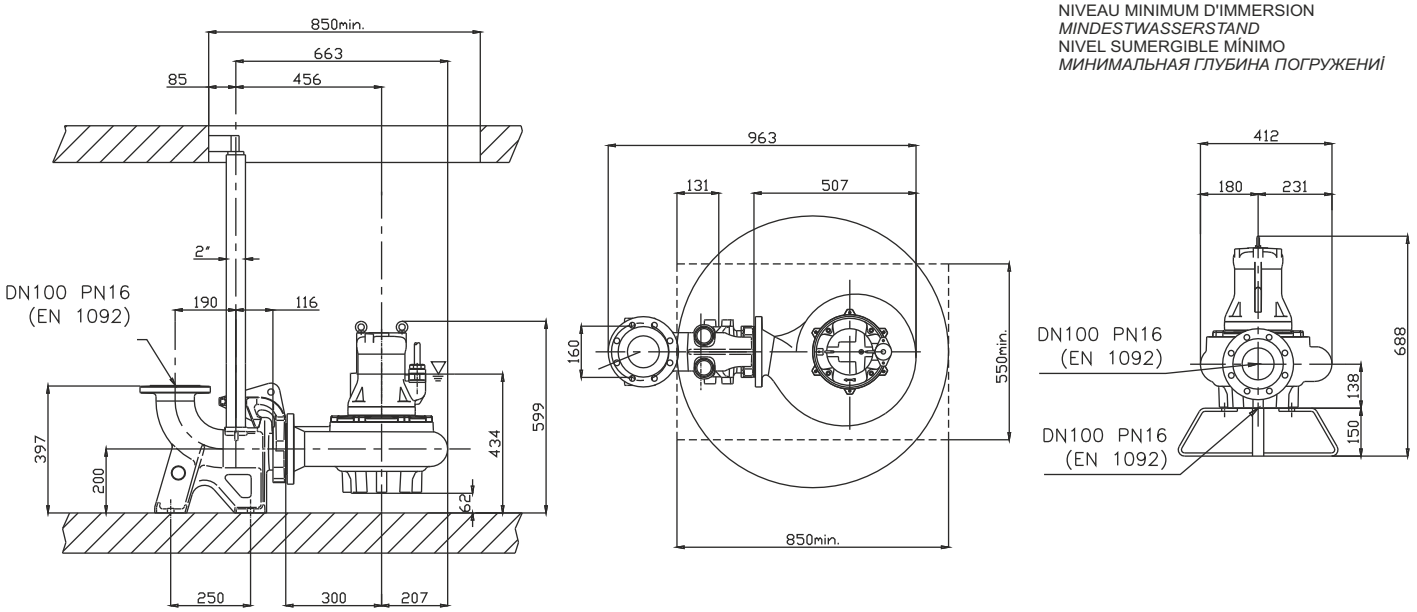

Ghisa EN-GJL-250
Fonte EN-GJL-250
Hierro fundido EN-GJL-250
Cast Iron EN-GJL-250
Grauguss EN-GJL-250
Чугун EN-GJL-250



Curva caratteristica - *Performance curve* - Courbe caractéristique *Kennlinie* - Curva característica - *Характеристическая кривая*

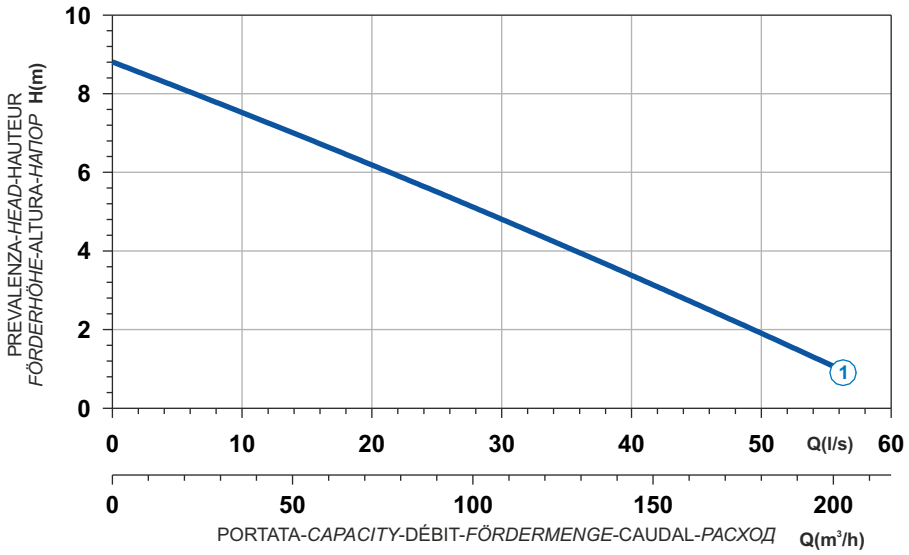

Curve N°	Code	Type	MOTOR Rated power P2 (kW)	MOTOR Rated current I (A)	MOTOR Starting current Is (A)	ATEX code
1	7000113	**G610R2C1-P80AA2**	2,8	6	34,8	7006078

Power supply	3ph 400/690V 50Hz
R.P.M.	950
Free passage (mm)	80
Discharge (mm)	DN 100
Max Weight (Kg)	114

Dimensioni - *Dimensions* - Dimensions - *Abmessungen* - Dimensiones - *Габариты* (mm)

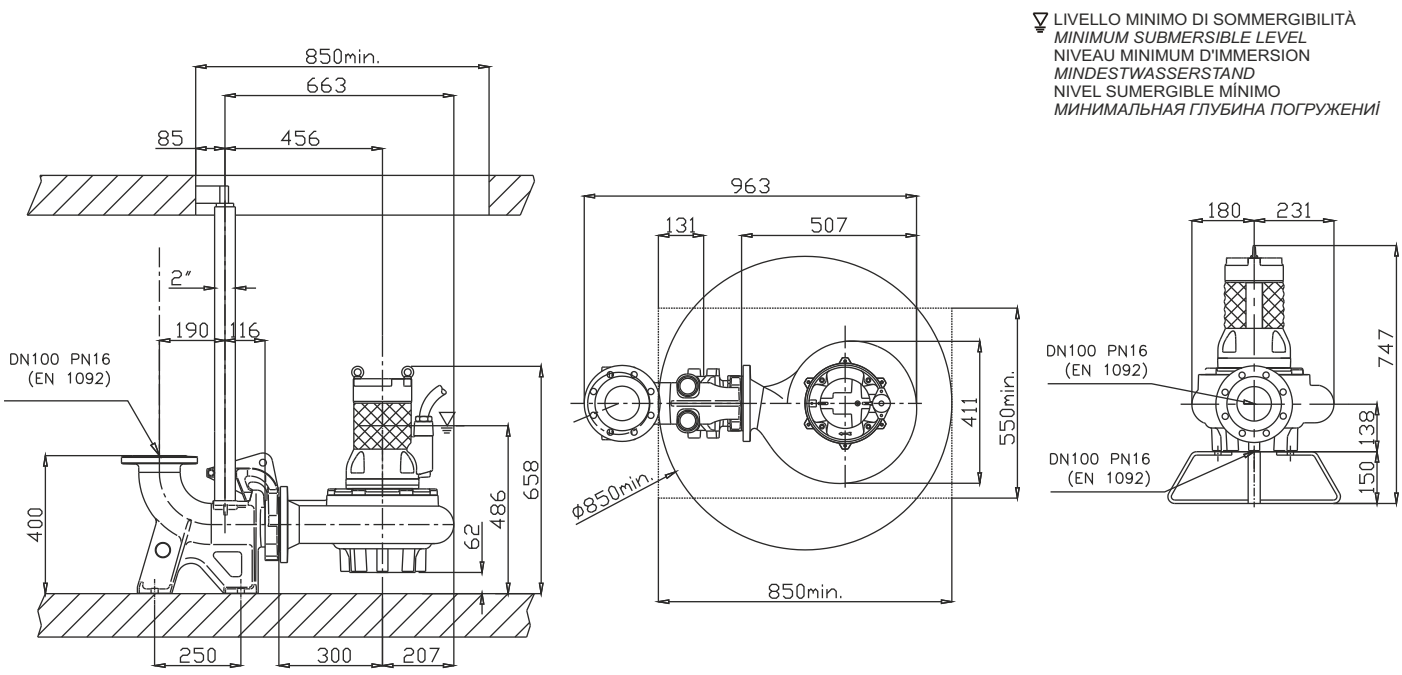

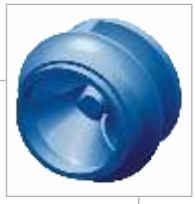



Ghisa EN-GJL-250 | Cast Iron EN-GJL-250
Fonte EN-GJL-250 | Grauguss EN-GJL-250
Hierro fundido EN-GJL-250 | Чугун EN-GJL-250

Curva caratteristica - *Performance curve* - Courbe caractéristique
Kennlinie* - Curva característica - *Характеристическая кривая

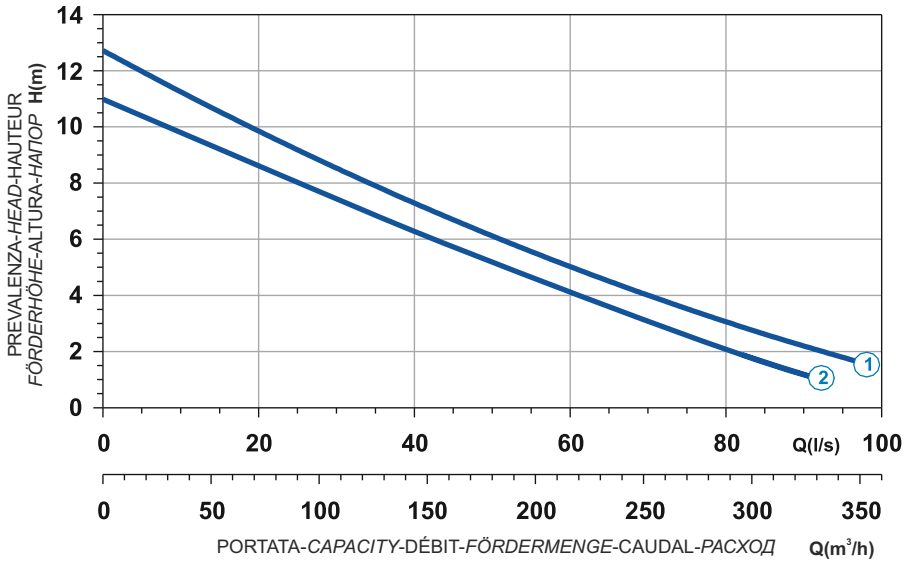

Power supply	3ph 400/690V 50Hz
R.P.M.	950
Free passage (mm)	80
Discharge (mm)	DN 150
Max Weight (Kg)	190

Curve N°	Code	Type	MOTOR Rated power P2 (kW)	MOTOR Rated current I (A)	MOTOR Starting current Is (A)	ATEX code
1	7006882	**G611R2C3-S80AA2**	6	12	70,8	7007606
2	7006964	**G611R2C4-S80AA2**	5,2	10,4	61,4	7004285

Dimensioni - *Dimensions* - Dimensions - *Abmessungen* - Dimensiones - *Габариты* (mm)

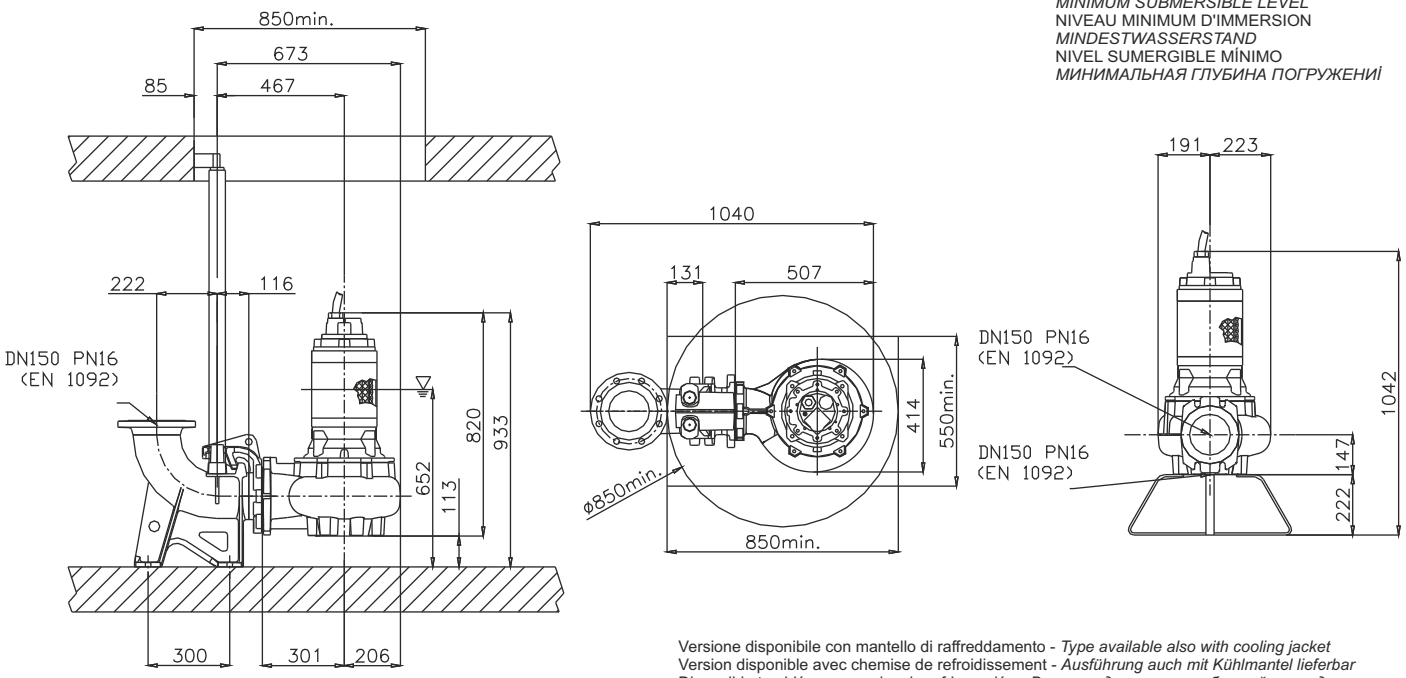

Versione disponibile con mantello di raffreddamento - *Type available also with cooling jacket*
Version disponible avec chemise de refroidissement - *Ausführung auch mit Kühlmantel lieferbar*
Disponible también con camisa de refrigeración - *Вариант доступен с рубашкой охлаждения*

Ghisa EN-GJL-250
Fonte EN-GJL-250
Hierro fundido EN-GJL-250
Cast Iron EN-GJL-250
Grauguss EN-GJL-250
Чугун EN-GJL-250





Curva caratteristica - *Performance curve* - Courbe caractéristique
Kennlinie* - Curva característica - *Характеристическая кривая

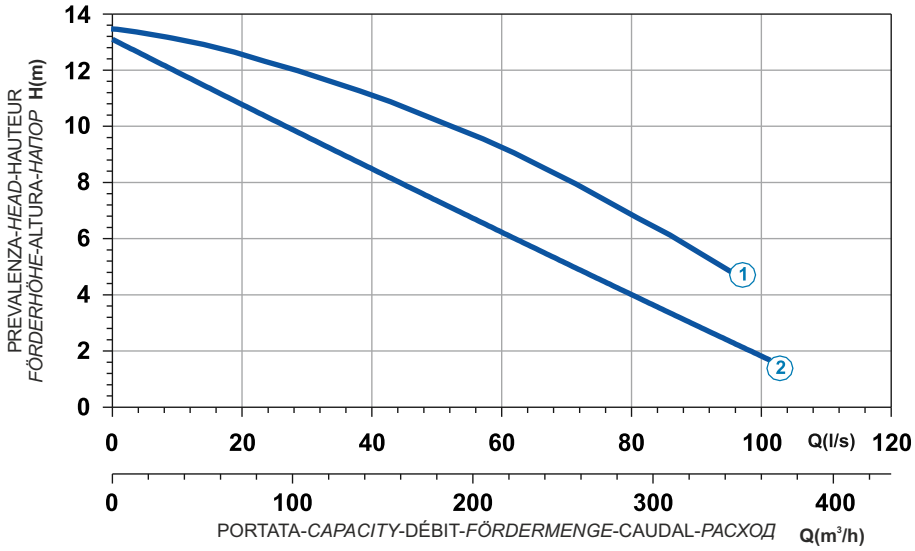

Curve N°	Code	Type	MOTOR Rated power P2 (kW)	MOTOR Rated current I (A)	MOTOR Starting current Is (A)	ATEX code
1	7001803	**G613R2C2-S100AA2**	9,8	19,3	113,9	-
2	7006383	**G613R2C2-S80AA2**	8	15,8	93,2	7007506

Power supply	3ph 400/690V 50Hz
R.P.M.	950
Free passage (mm)	80
Discharge (mm)	DN 150
Max Weight (Kg)	220

Dimensioni - *Dimensions* - Dimensions - *Abmessungen* - Dimensiones - *Габариты* (mm)

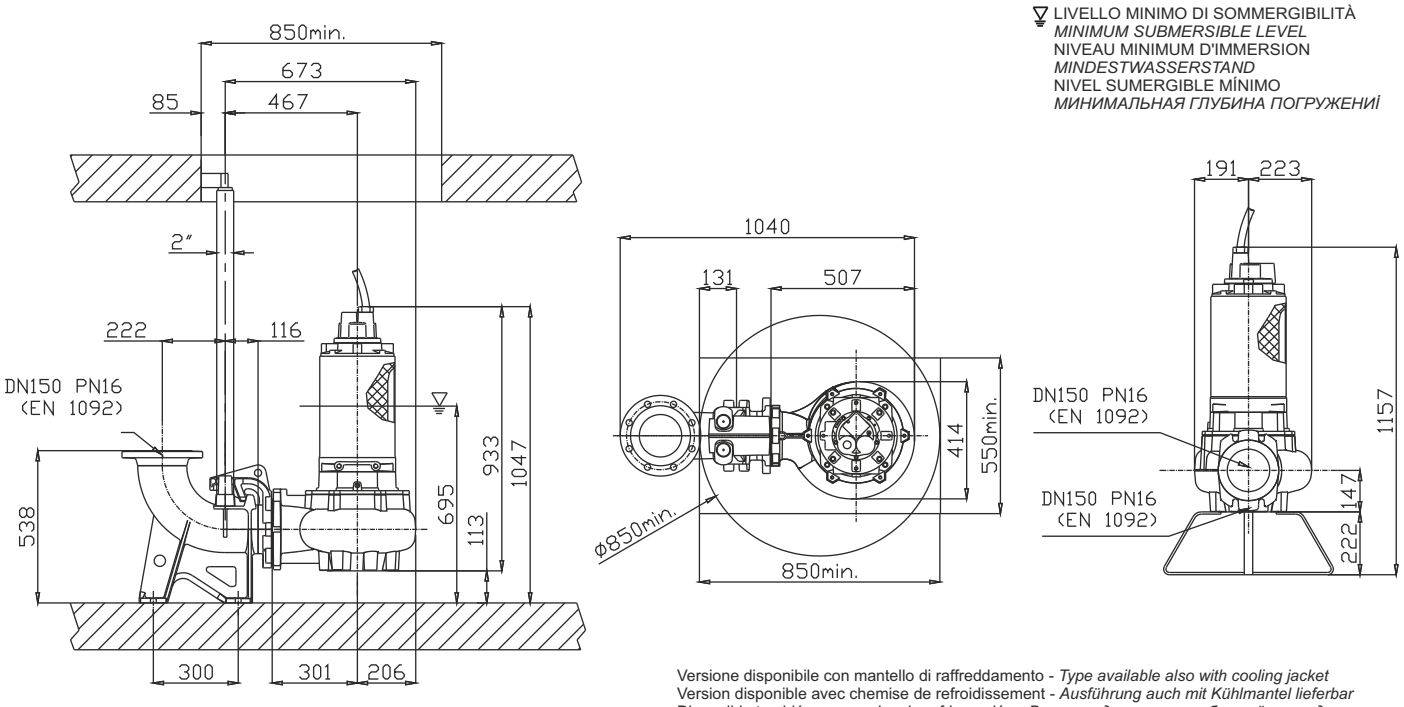

Versione disponibile con mantello di raffreddamento - *Type available also with cooling jacket*
Version disponible avec chemise de refroidissement - *Ausführung auch mit Kühlmantel lieferbar*
Disponible también con camisa de refrigeración - *Вариант доступен с рубашкой охлаждения*



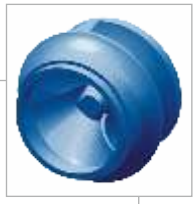

Ghisa EN-GJL-250 | Cast Iron EN-GJL-250
Fonte EN-GJL-250 | Grauguss EN-GJL-250
Hierro fundido EN-GJL-250 | Чугун EN-GJL-250

Curva caratteristica - *Performance curve* - Courbe caractéristique
Kennlinie* - Curva característica - *Характеристическая кривая

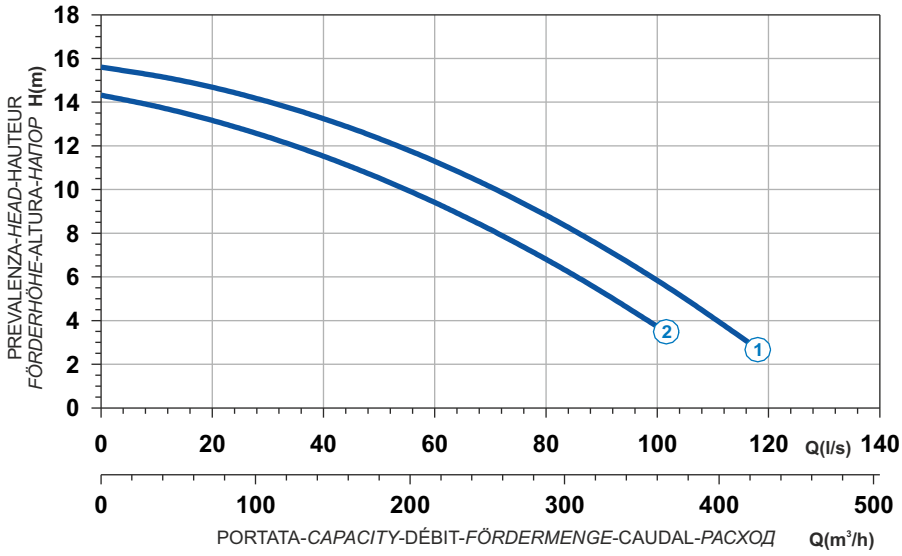

Power supply	3ph 400/690V 50Hz
R.P.M.	956
Free passage (mm)	100
Discharge (mm)	DN 150
Max Weight (Kg)	382

Curve N°	Code	Type	MOTOR Rated power P2 (kW)	MOTOR Rated current I (A)	MOTOR Starting current Is (A)	ATEX code
1	7009708	**G616R2C1-S100AA2**	14	26,2	154,6	7005163
2	7009935	**G616R2C2-S100AA2**	10	19,1	112,7	7001280

Dimensioni - *Dimensions* - Dimensions - *Abmessungen* - Dimensiones - *Габариты* (mm)

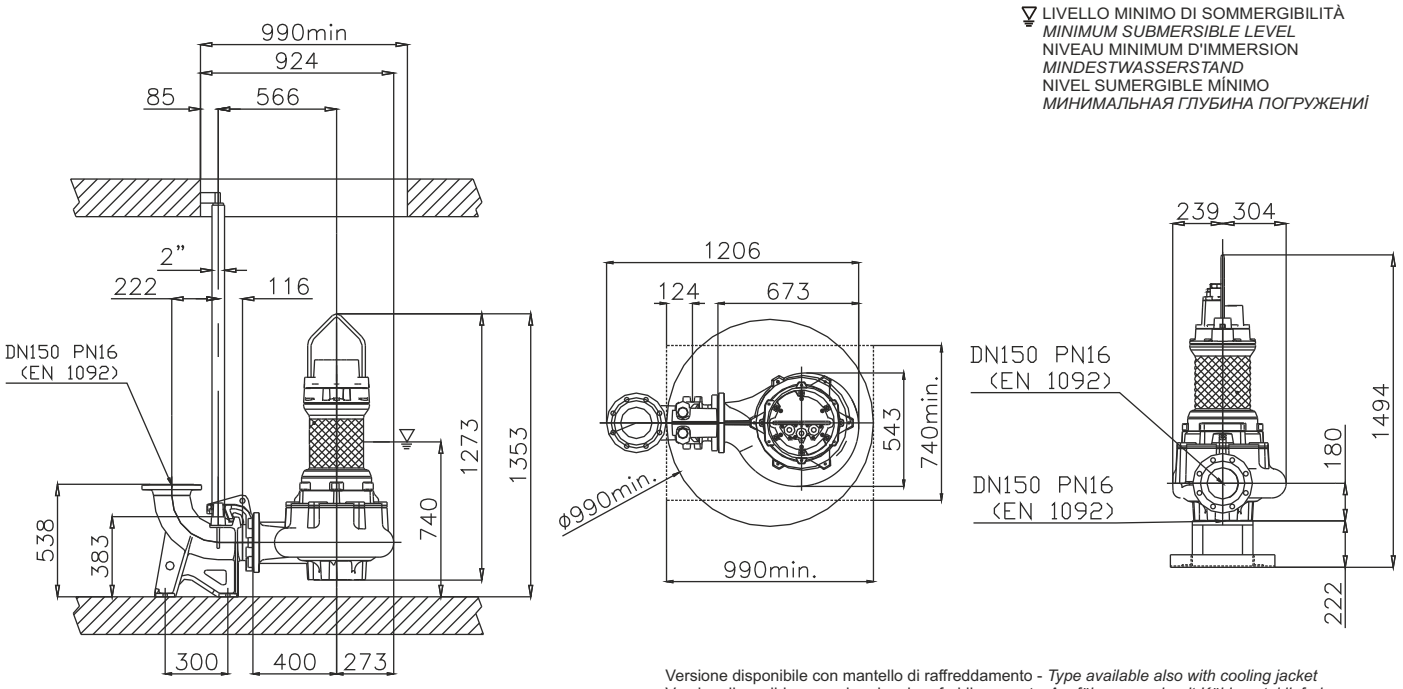

Versione disponibile con mantello di raffreddamento - *Type available also with cooling jacket*
Version disponible avec chemise de refroidissement - *Ausführung auch mit Kühlmantel lieferbar*
Disponible también con camisa de refrigeración - *Вариант доступен с рубашкой охлаждения*

Ghisa EN-GJL-250
Fonte EN-GJL-250
Hierro fundido EN-GJL-250
Cast Iron EN-GJL-250
Grauguss EN-GJL-250
Чугун EN-GJL-250





Curva caratteristica - *Performance curve* - Courbe caractéristique
Kennlinie* - Curva característica - *Характеристическая кривая

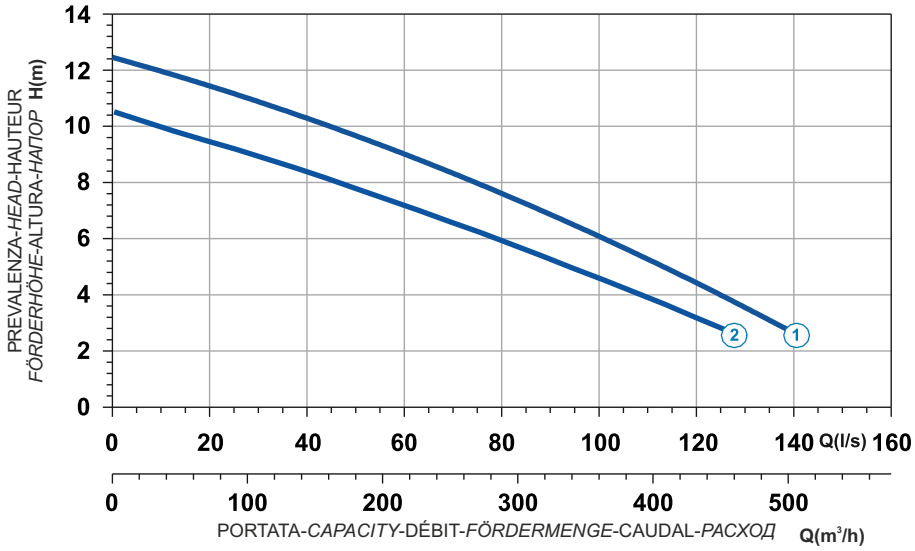

Curve N°	Code	Type	MOTOR Rated power P2 (kW)	MOTOR Rated current I (A)	MOTOR Starting current Is (A)	ATEX code
1	7001777	**G613R2C3-T102AA2**	9,8	19,3	114	7006128
2	7000945	**G613R2C7-T102AA2**	8	15,8	93,2	-

Power supply	3ph 400/690V 50Hz
R.P.M.	950
Free passage (mm)	102
Discharge (mm)	DN 200
Max Weight (Kg)	332

Dimensioni - *Dimensions* - Dimensions - *Abmessungen* - Dimensiones - *Габариты* (mm)

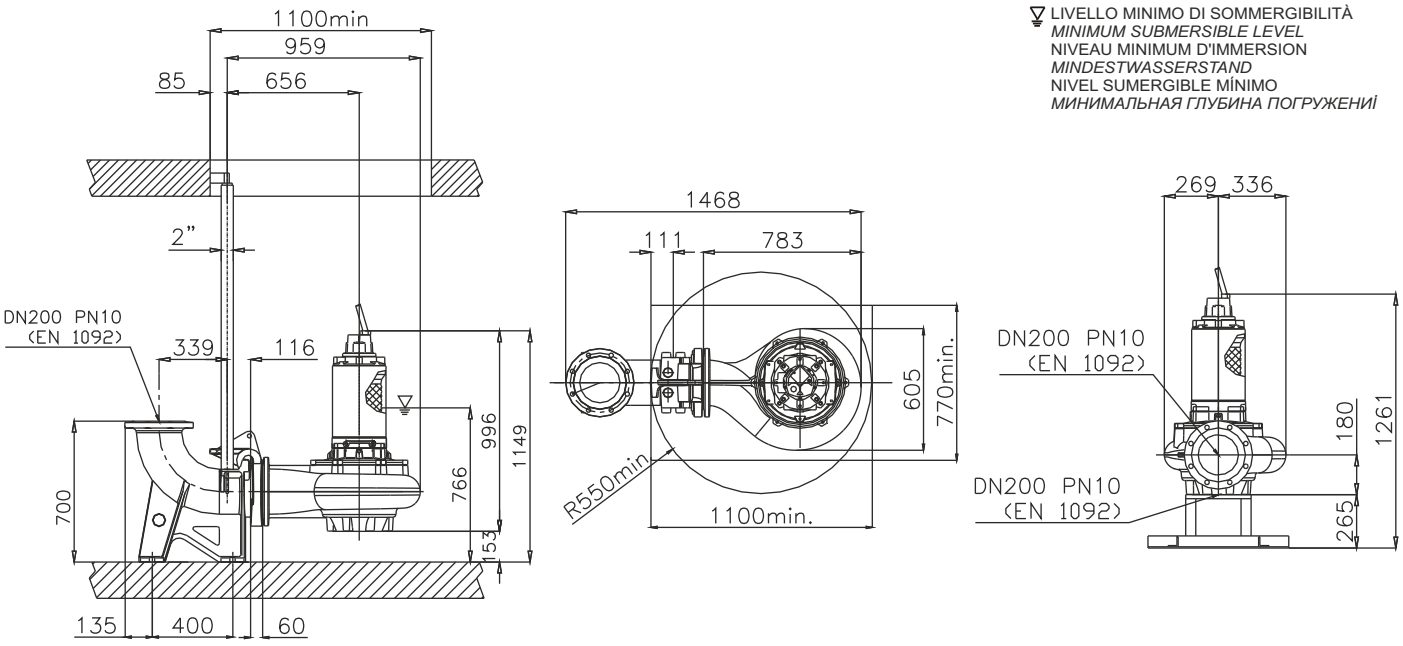

Versione disponibile con mantello di raffreddamento - *Type available also with cooling jacket*
Version disponible avec chemise de refroidissement - *Ausführung auch mit Kühlmantel lieferbar*
Disponible también con camisa de refrigeración - *Вариант доступен с рубашкой охлаждения*



Ghisa EN-GJL-250 | Cast Iron EN-GJL-250
Fonte EN-GJL-250 | Grauguss EN-GJL-250
Hierro fundido EN-GJL-250 | Чугун EN-GJL-250

Curva caratteristica - *Performance curve* - Courbe caractéristique *Kennlinie* - Curva característica - *Характеристическая кривая*

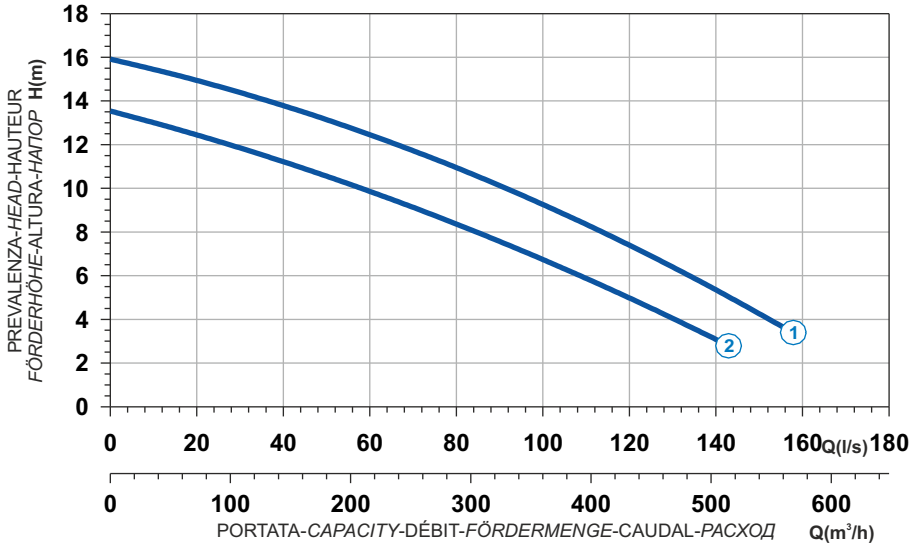

Power supply	3ph 400/690V 50Hz
R.P.M.	956
Free passage (mm)	102
Discharge (mm)	DN 200
Max Weight (Kg)	385

Curve N°	Code	Type	MOTOR Rated power P2 (kW)	MOTOR Rated current I (A)	MOTOR Starting current Is (A)	ATEX code
1	7009950	**G616R2C1-T102AA2**	14	26,2	155	7007979
2	7009945	**G616R2C2-T102AA2**	14	26,2	155	7006564

Dimensioni - *Dimensions* - Dimensions - *Abmessungen* - Dimensiones - *Габариты* (mm)

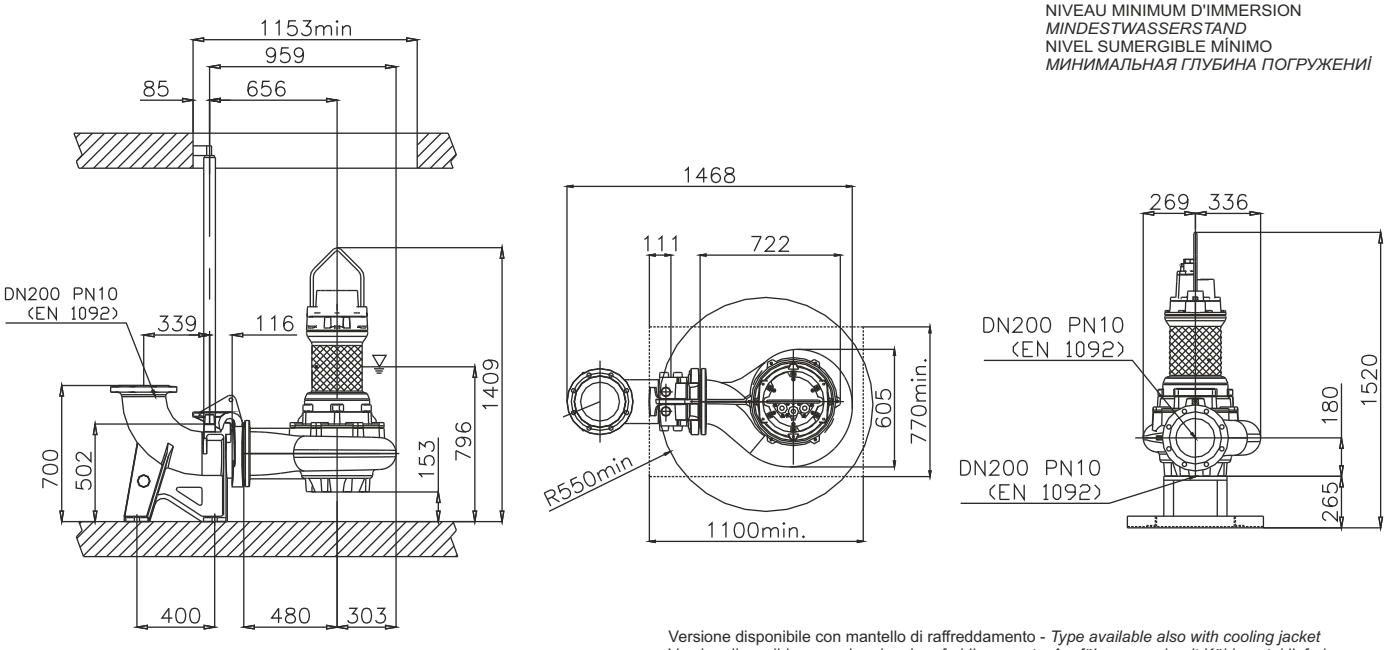

Versione disponibile con mantello di raffreddamento - *Type available also with cooling jacket*
Version disponible avec chemise de refroidissement - *Ausführung auch mit Kühlmantel lieferbar*
Disponible también con camisa de refrigeración - *Вариант доступен с рубашкой охлаждения*

Ghisa EN-GJL-250
Fonte EN-GJL-250
Hierro fundido EN-GJL-250
Cast Iron EN-GJL-250
Grauguss EN-GJL-250
Чугун EN-GJL-250



Curva caratteristica - *Performance curve* - Courbe caractéristique
Kennlinie* - Curva característica - *Характеристическая кривая

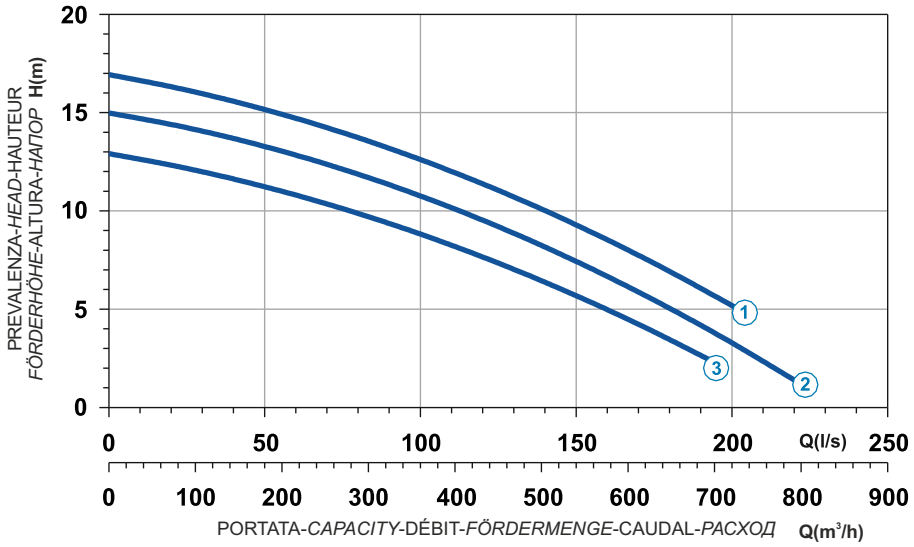

Curve N°	Code	Type	MOTOR Rated power P2 (kW)	MOTOR Rated current I (A)	MOTOR Starting current Is (A)	ATEX code
1	7009953	**G616R3C1-T102AA2**	23	40,6	240	7007671
2	7009951	**G616R3C2-T102AA2**	18,9	34,8	205	7007670
3	7009952	**G616R3C3-T102AA2**	15,8	29,6	175	7007425

Power supply	3ph 400/690V 50Hz
R.P.M.	950
Free passage (mm)	102
Discharge (mm)	DN 200
Max Weight (Kg)	460

Dimensioni - *Dimensions* - Dimensions - *Abmessungen* - Dimensiones - *Габариты* (mm)

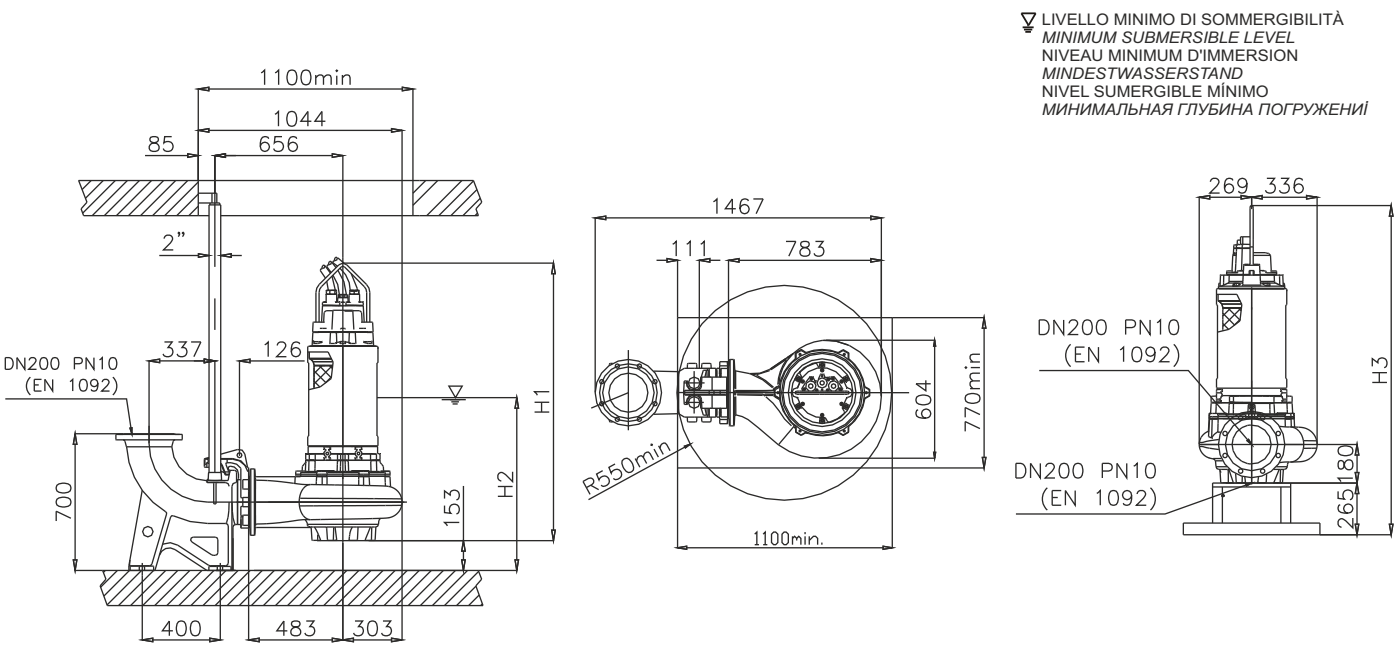

Versione disponibile con mantello di raffreddamento - *Type available also with cooling jacket*
Version disponible avec chemise de refroidissement - *Ausführung auch mit Kühlmantel lieferbar*
Disponible también con camisa de refrigeración - *Вариант доступен с рубашкой охлаждения*



Ghisa EN-GJL-250 | Cast Iron EN-GJL-250
Fonte EN-GJL-250 | Grauguss EN-GJL-250
Hierro fundido EN-GJL-250 | Чугун EN-GJL-250

Curva caratteristica - *Performance curve* - Courbe caractéristique
Kennlinie* - Curva característica - *Характеристическая кривая

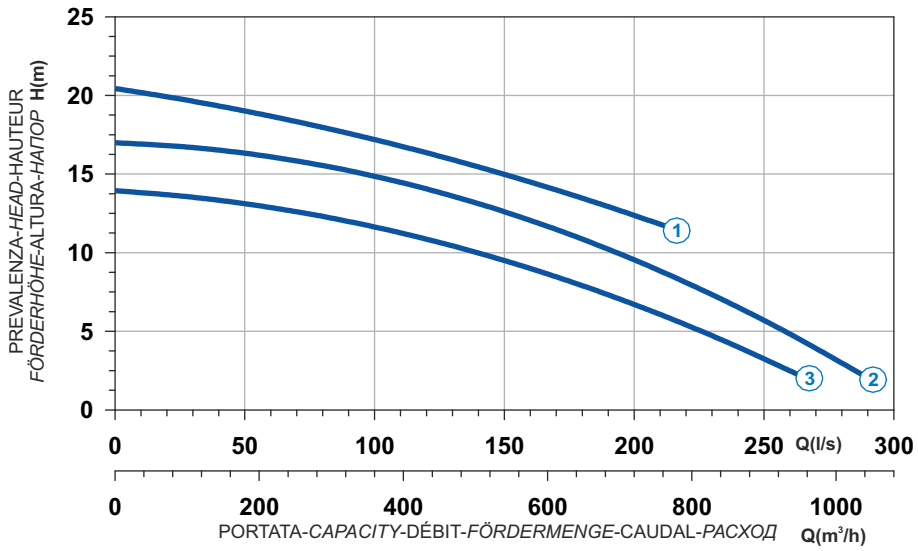

Power supply	3ph 400/690V 50Hz
R.P.M.	950
Free passage (mm)	105
Discharge (mm)	DN 250
Max Weight (Kg)	590

Curve N°	Code	Type	MOTOR Rated power P2 (kW)	MOTOR Rated current I (A)	MOTOR Starting current Is (A)	ATEX code
1	7006195	**G618R3C1-V105AA2**	36	65,2	385	7006200
2	7009884	**G618R3C3-V105AA2**	29	52,8	312	7008025
3	7009954	**G616R3C4-V105AA2**	23	40,6	240	7006294

Dimensioni - *Dimensions* - Dimensions - *Abmessungen* - Dimensiones - *Габариты* (mm)

Versione disponibile con mantello di raffreddamento - *Type available also with cooling jacket*
Version disponible avec chemise de refroidissement - *Ausführung auch mit Kühlmantel lieferbar*
Disponible también con camisa de refrigeración - *Вариант доступен с рубашкой охлаждения*

LIVELLO MINIMO DI SOMMERGIBILITÀ
MINIMUM SUBMERSIBLE LEVEL
NIVEAU MINIMUM D'IMMERSION
MINDESTWASSERSTAND
NIVEL SUMERGIBLE MÍNIMO
МИНИМАЛЬНАЯ ГЛУБИНА ПОГРУЖЕНИЯ

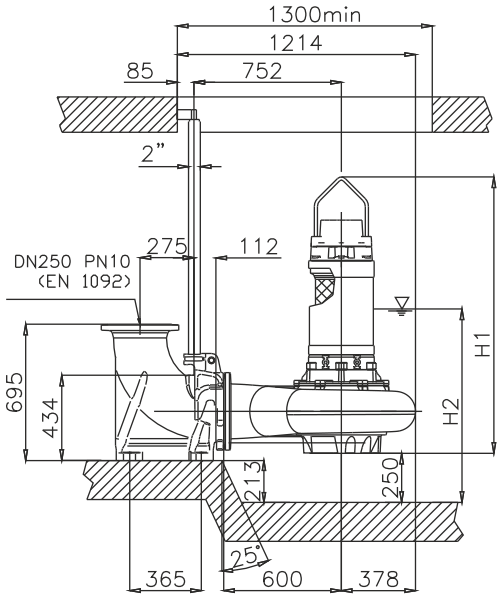

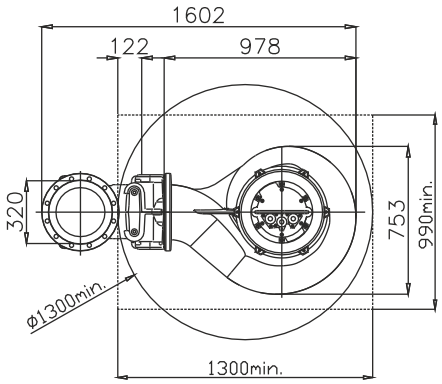

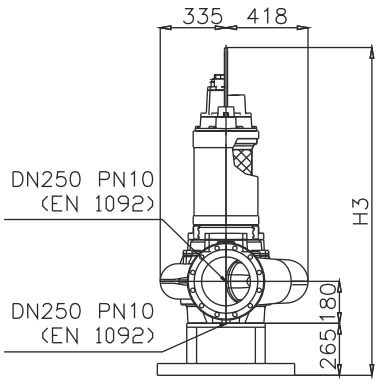

N°	H1	H2	H3
1	1437	986	1702
2	1437	986	1702
3	1408	986	1673

Ghisa EN-GJL-250
Fonte EN-GJL-250
Hierro fundido EN-GJL-250
Cast Iron EN-GJL-250
Grauguss EN-GJL-250
Чугун EN-GJL-250

Curva caratteristica - *Performance curve* - Courbe caractéristique
Kennlinie* - Curva característica - *Характеристическая кривая

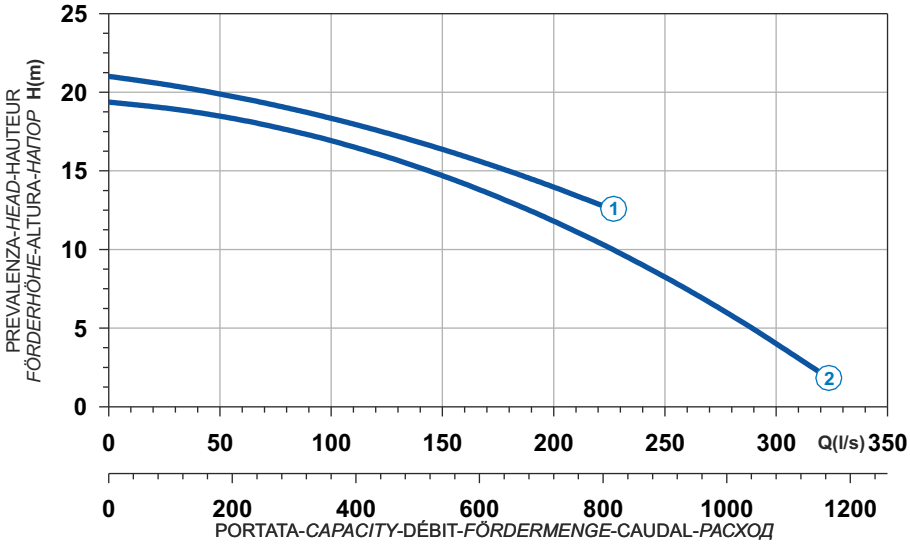



Q(m³/h)

Curve N°	Code	Type	MOTOR Rated power P2 (kW)	MOTOR Rated current I (A)	MOTOR Starting current Is (A)	ATEX code
1	7000480	**G620R3C1-V105AA2**	39,2	71	419	-
2	7000482	**G620R3C2-V105AA2**	39,2	71	419	-

Power supply	3ph 400/690V 50Hz
R.P.M.	950
Free passage (mm)	105
Discharge (mm)	DN 250
Max Weight (Kg)	750

Dimensioni - *Dimensions* - Dimensions - *Abmessungen* - Dimensiones - *Габариты* (mm)

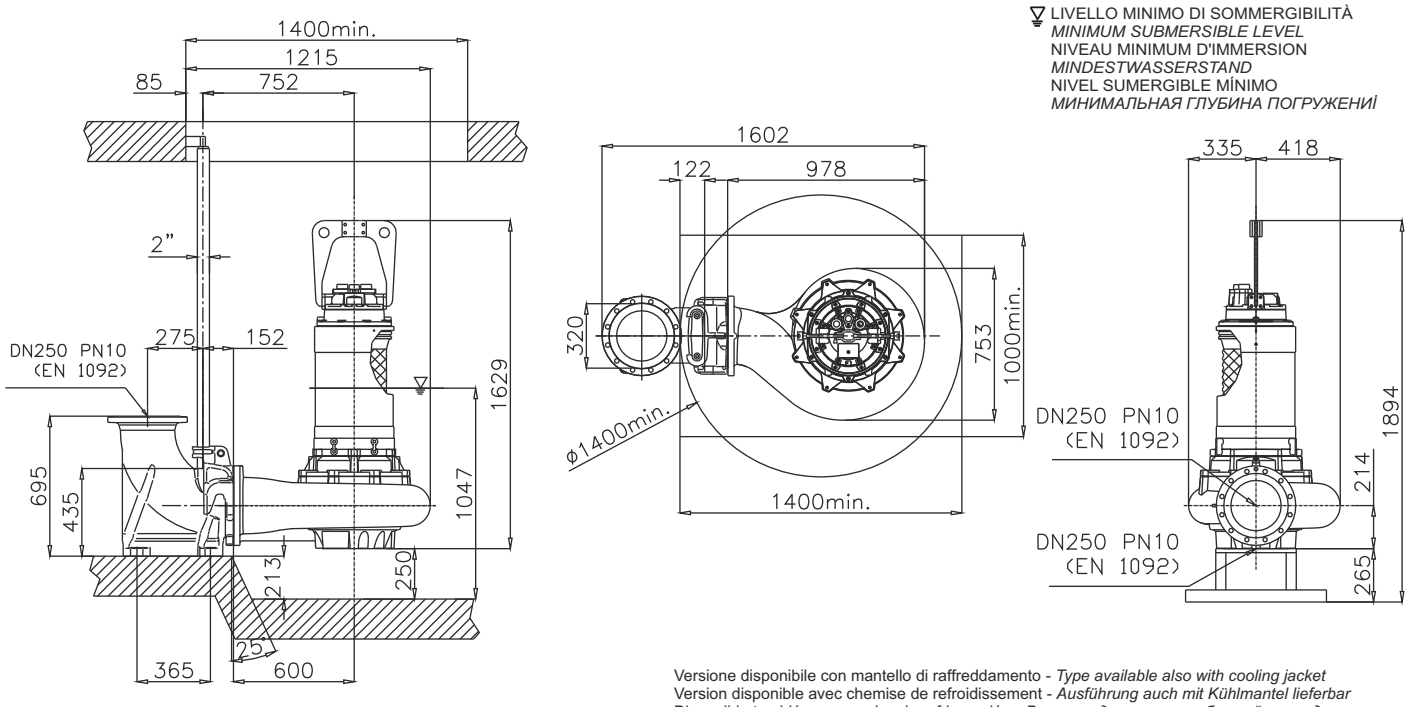

Versione disponibile con mantello di raffreddamento - *Type available also with cooling jacket*
Version disponible avec chemise de refroidissement - *Ausführung auch mit Kühlmantel lieferbar*
Disponible también con camisa de refrigeración - *Вариант доступен с рубашкой охлаждения*





Ghisa EN-GJL-250 | Cast Iron EN-GJL-250
Fonte EN-GJL-250 | Grauguss EN-GJL-250
Hierro fundido EN-GJL-250 | Чугун EN-GJL-250

Curva caratteristica - *Performance curve* - Courbe caractéristique
Kennlinie* - Curva característica - *Характеристическая кривая

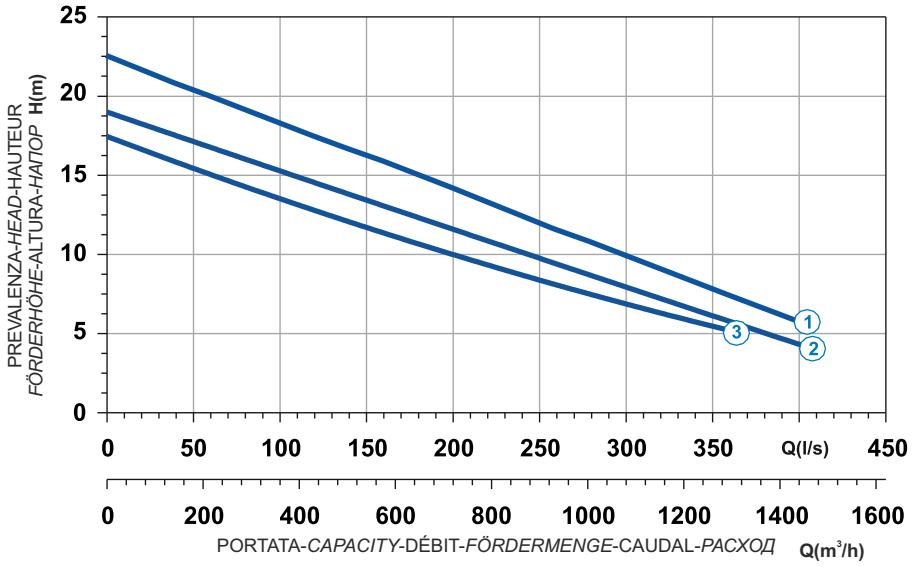

Power supply	3ph 400/690V 50Hz
R.P.M.	950
Free passage (mm)	140
Discharge (mm)	DN 300
Weight (Kg)	1030

Curve N°	Code	Type	MOTOR Rated power P2 (kW)	MOTOR Rated current I (A)	MOTOR Starting current Is (A)	ATEX code
1	7005314	**G620R4C2-W140SA2**	40,1	72,7	428,9	-
2	7006392	**G620R4C3-W140AA2**	39,2	71	419	-
3	7006393	**G620R4C4-W140AA2**	33,4	60,8	359	-

Dimensioni - *Dimensions* - Dimensions - *Abmessungen* - Dimensiones - *Габариты* (mm)

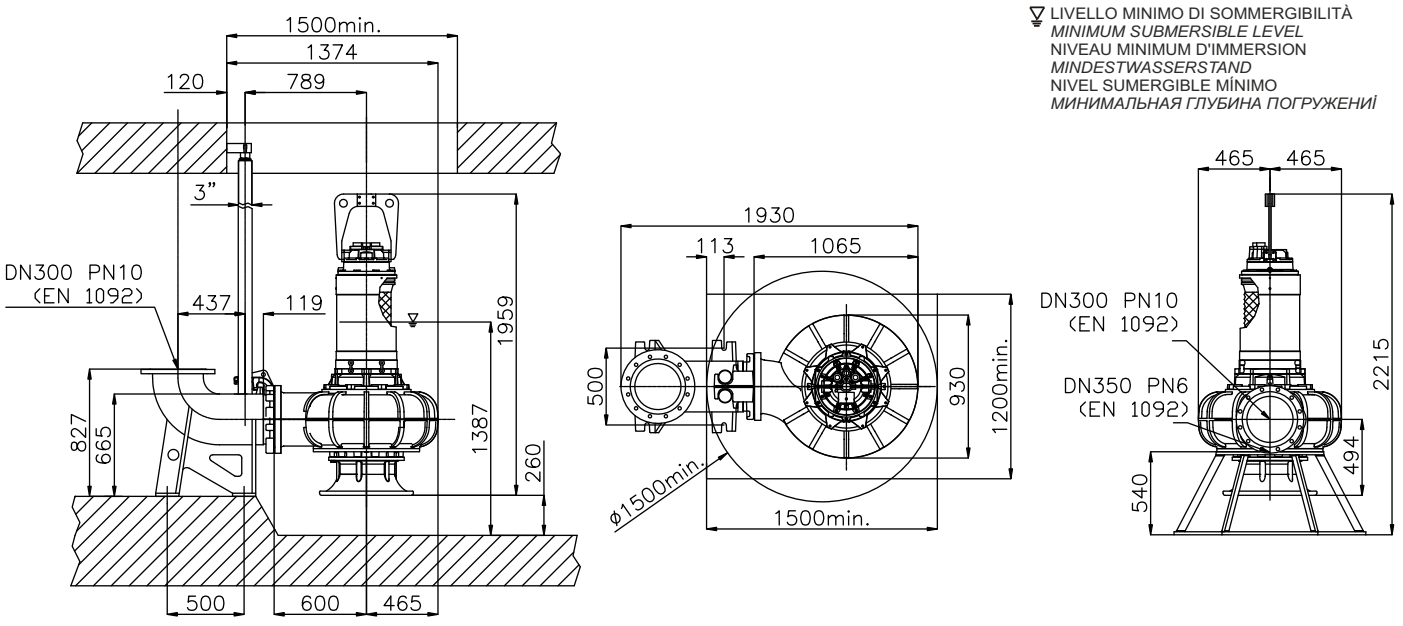

Versione disponibile con mantello di raffreddamento - *Type available also with cooling jacket*
Version disponible avec chemise de refroidissement - *Ausführung auch mit Kühlmantel lieferbar*
Disponible también con camisa de refrigeración - *Вариант доступен с рубашкой охлаждения*

Ghisa EN-GJL-250
Fonte EN-GJL-250
Hierro fundido EN-GJL-250
Cast Iron EN-GJL-250
Grauguss EN-GJL-250
Чугун EN-GJL-250

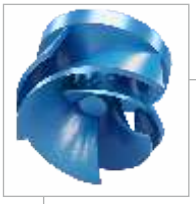

Curva caratteristica - *Performance curve* - Courbe caractéristique
Kennlinie* - Curva característica - *Характеристическая кривая

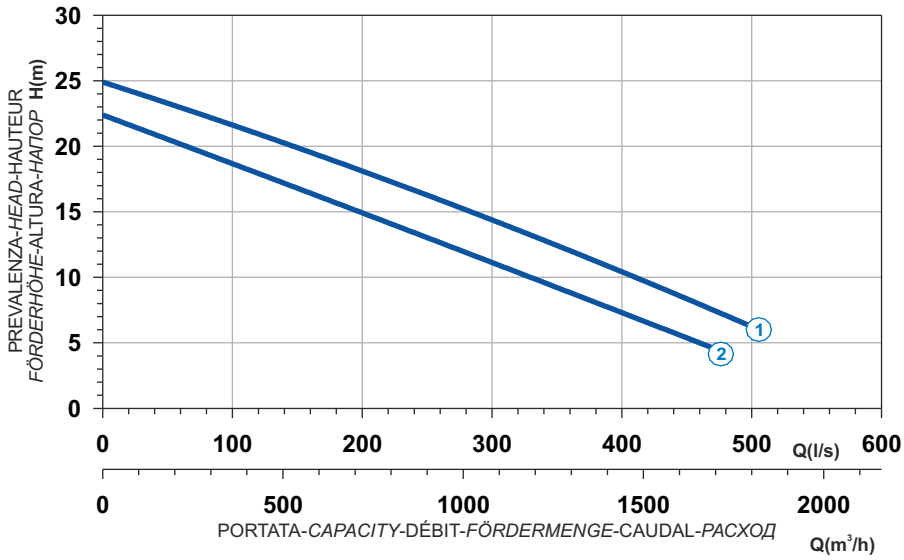

Curve N°	Code	Type	MOTOR Rated power P2 (kW)	MOTOR Rated current I (A)	MOTOR Starting current Is (A)	ATEX code
1	7000629	**G625R4C1-W140AA2**	65	115	680	-
2	7000630	**G625R4C2-W140AA2**	55,8	99	584	-

Power supply	3ph 400/690V 50Hz
R.P.M.	950
Free passage (mm)	50x140
Discharge (mm)	DN 300
Max Weight (Kg)	1190

Dimensioni - *Dimensions* - Dimensions - *Abmessungen* - Dimensiones - *Габариты* (mm)

LIVELLO MINIMO DI SOMMERGIBILITÀ
MINIMUM SUBMERSIBLE LEVEL
NIVEAU MINIMUM D'IMMERSION
MINDESTWASSERSTAND
NIVEL SUMERGIBLE MÍNIMO
МИНИМАЛЬНАЯ ГЛУБИНА ПОГРУЖЕНИЯ

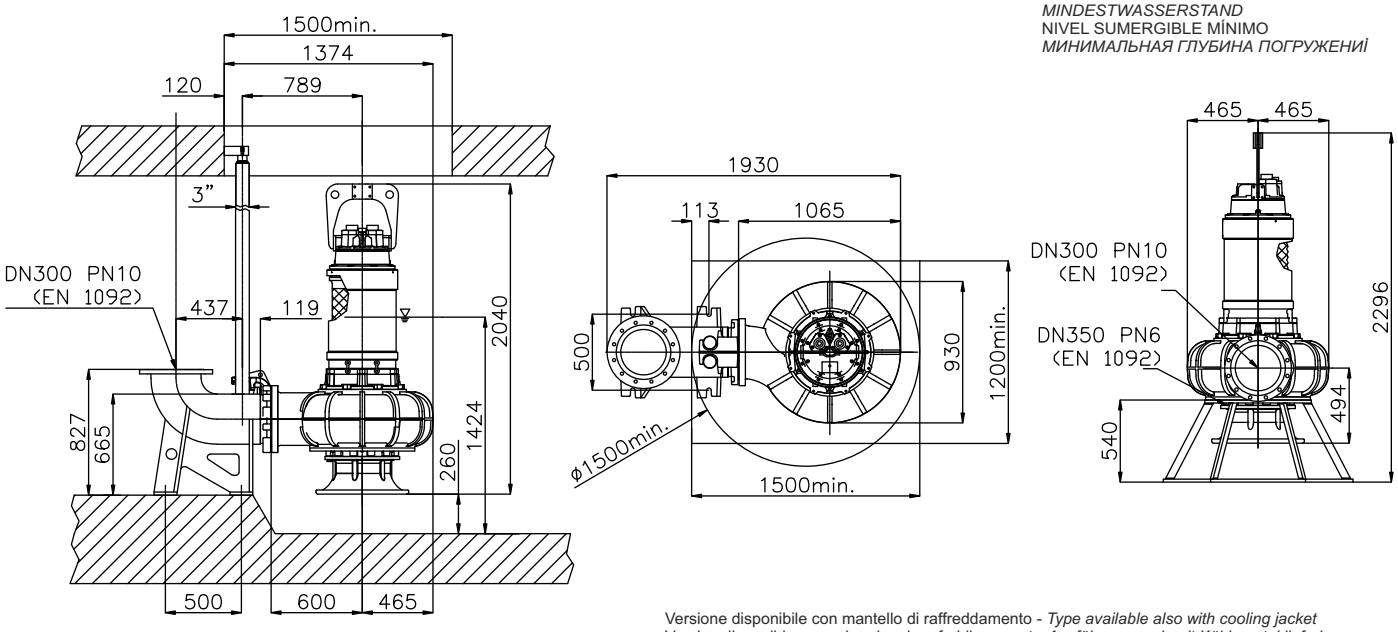

Versione disponibile con mantello di raffreddamento - *Type available also with cooling jacket*
Version disponible avec chemise de refroidissement - *Ausführung auch mit Kühlmantel lieferbar*
Disponible también con camisa de refrigeración - *Вариант доступен с рубашкой охлаждения*





Ghisa EN-GJL-250 | Cast Iron EN-GJL-250
Fonte EN-GJL-250 | Grauguss EN-GJL-250
Hierro fundido EN-GJL-250 | Чугун EN-GJL-250

Curva caratteristica - *Performance curve* - Courbe caractéristique
Kennlinie* - Curva característica - *Характеристическая кривая

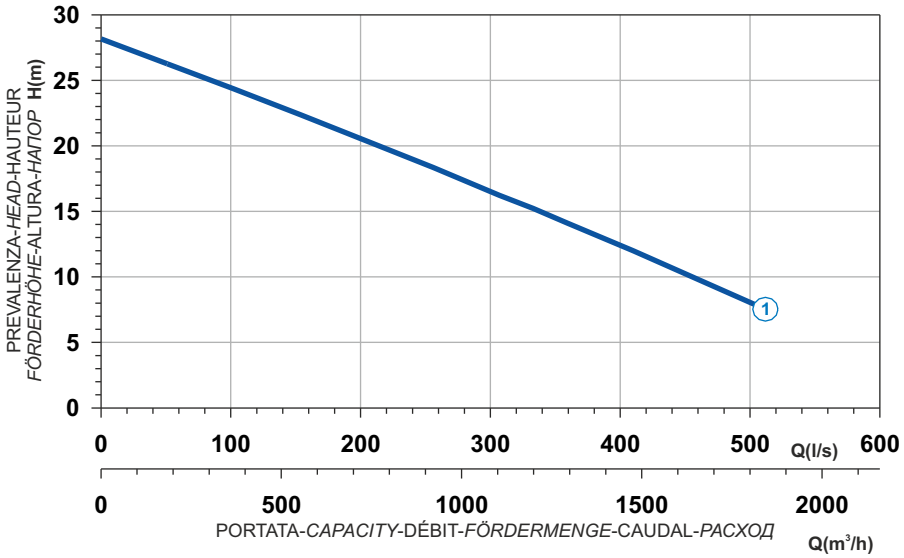

Power supply	3ph 400/690V 50Hz
R.P.M.	992
Free passage (mm)	50x140
Discharge (mm)	DN 300
Max Weight (Kg)	1604

Curve N°	Code	Type	MOTOR Rated power P2 (kW)	MOTOR Rated current I (A)	MOTOR Starting current Is (A)	ATEX code
1	7000948	**G628R4C4-W140SA2**	75	142	1179,2	-

Dimensioni - *Dimensions* - Dimensions - *Abmessungen* - Dimensiones - *Габариты* (mm)

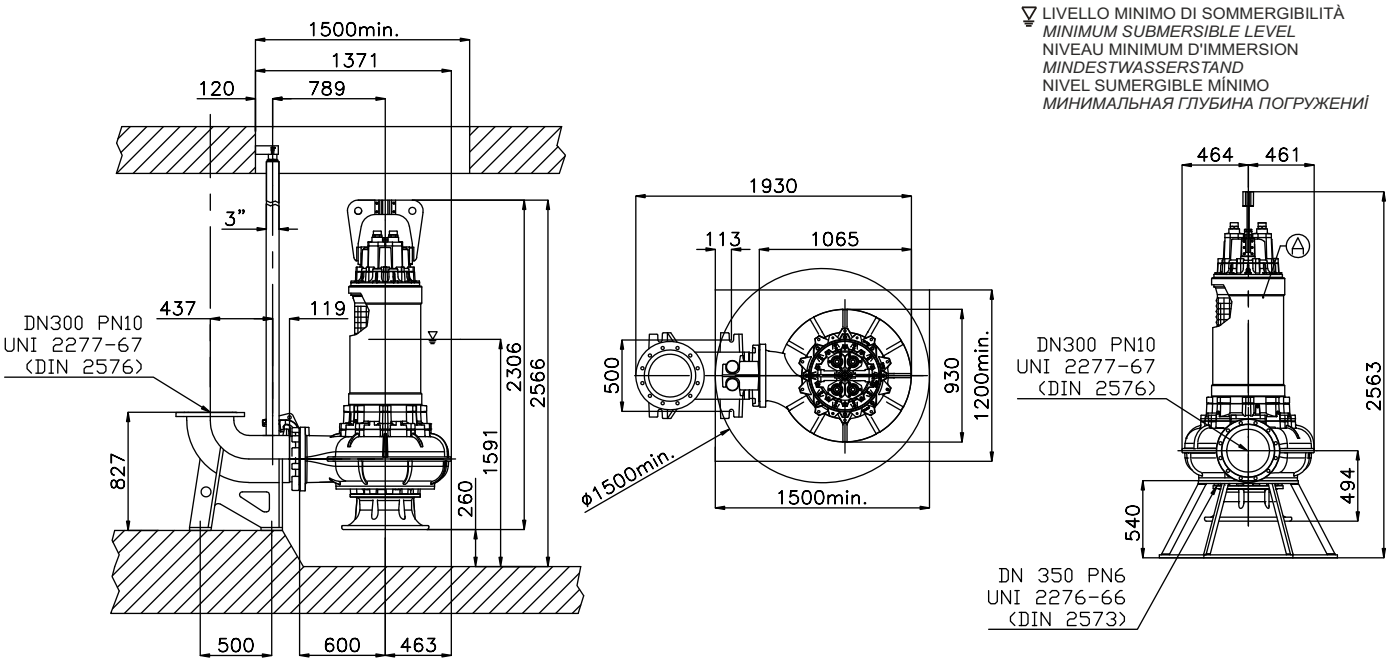

Versione disponibile con mantello di raffreddamento - *Type available also with cooling jacket*
Version disponible avec chemise de refroidissement - *Ausführung auch mit Kühlmantel lieferbar*
Disponible también con camisa de refrigeración - *Вариант доступен с рубашкой охлаждения*

Ghisa EN-GJL-250
Fonte EN-GJL-250
Hierro fundido EN-GJL-250
Cast Iron EN-GJL-250
Grauguss EN-GJL-250
Чугун EN-GJL-250

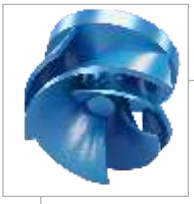

Curva caratteristica - *Performance curve* - Courbe caractéristique
Kennlinie* - Curva característica - *Характеристическая кривая

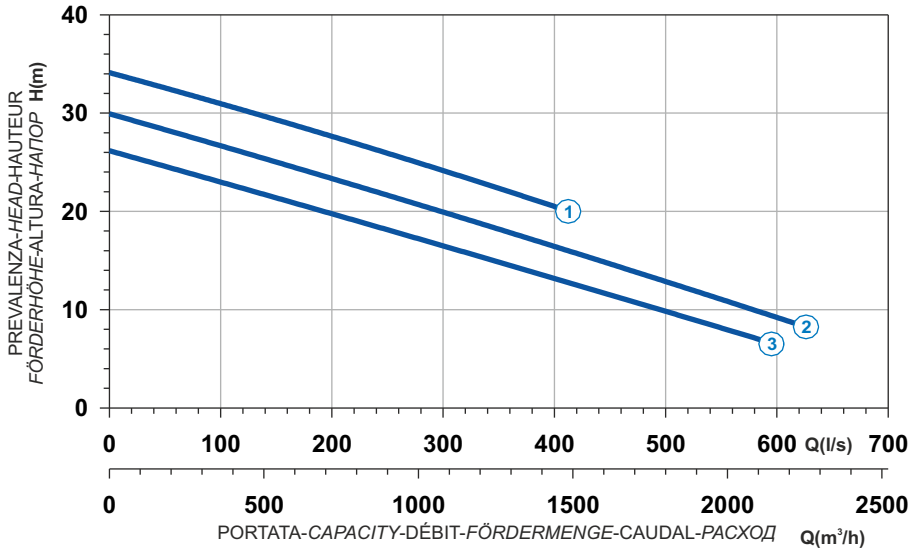

Curve N°	Code	Type	MOTOR Rated power P2 (kW)	MOTOR Rated current I (A)	MOTOR Starting current Is (A)	ATEX code
1	7000537	**G628R4C1-X112AA2**	112	206	1195	-
2	7003272	**G628R4C4-X112AA2**	95	172	1170	-
3	7007982	**G628R4C5-X112AA2**	82,5	154	1155	-

Power supply	3ph 400/690V 50Hz
R.P.M.	950
Free passage (mm)	112
Discharge (mm)	DN 350
Max Weight (Kg)	1845

Dimensioni - *Dimensions* - Dimensions - *Abmessungen* - Dimensiones - *Габариты* (mm)

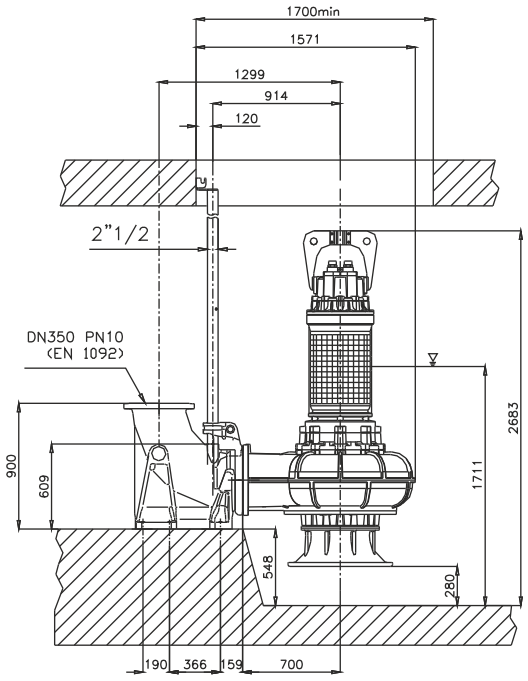

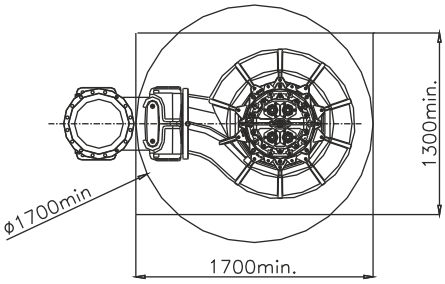

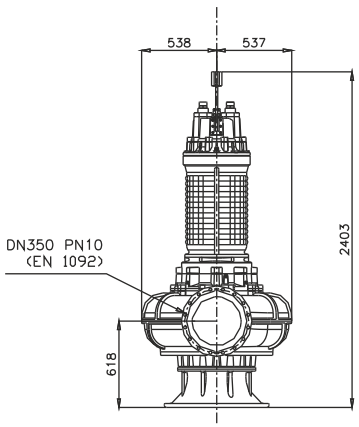

LIVELLO MINIMO DI SOMMERGIBILITÀ
MINIMUM SUBMERSIBLE LEVEL
NIVEAU MINIMUM D'IMMERSION
MINDESTWASSERSTAND
NIVEL SUMERGIBLE MÍNIMO
МИНИМАЛЬНАЯ ГЛУБИНА ПОГРУЖЕНИЯ

Versione disponibile con mantello di raffreddamento - *Type available also with cooling jacket*
Version disponible avec chemise de refroidissement - *Ausführung auch mit Kühlmantel lieferbar*
Disponible también con camisa de refrigeración - *Вариант доступен с рубашкой охлаждения*

CHANNELS C

1 Alberi rettificati nelle sedi dei cuscinetti e della tenuta, sovradimensionati rispetto ai parametri standard di utilizzo, equilibrati dinamicamente.
2 Motore Asincrono trifase a gabbia di scoiattolo, classe d'isolamento H(180°C). A secco, raffreddato dal liquido circostante. Grado di protezione IP68. Il motore, è progettato per lavoro continuo o intermittente, con un massimo squilibrio di tensione tra le fasi del 5%
3 Cuscinetti sovradimensionati, doppia corona di sfere con ingrassatori.
4 Camera olio L'olio lubrifica e raffredda le tenute, ed emulsiona eventuali infiltrazioni di acqua.
La pompa è dotata di due sistemi di tenuta per il perfetto isolamento tra il motore elettrico e il liquido pompato.
Tenuta superiore: meccanica, grafite / ceramica.
5 Tenuta inferiore: meccanica, carburo di silicio.
6 Le giranti sono progettate per garantire un elevato rendimento idraulico e bassi consumi energetici, hanno grandi passaggi dei vani interpalari e dei diffusori, minimo numero di pale, speciale profilazione dei bordi palari e della lingua taglia-acqua del diffusore, per evitare la cattura dei materiali filamentosi.

1 Shafts grided down in ball bearings and mechanical seals seats, over-dimensioned respect to standard parameters of use.
2 Motor asynchronous threephase squirrel cage type, insulation class H(180°C). Dry motor, cooled by surrounding liquid. Protection degree IP 68. The motor is projected for continuous or intermittent operation, with 5% maximum voltage unbalance between phases
3 Ball bearings overdimensioned, double ball bearing with greasers.
4 Oil chamber oil lubricates and cools the seals and emulsifies eventual water infiltrations.
This electric pump has two types of seals for a perfect insulation between the electric motor and the pumped liquid.
Upper seal: mechanical, ceramic / graphite.
5 Lower seal: mechanical, silicon carbide.
6 Impellers are projected in order to guarantee and assure an high hydraulic efficiency and low power consumption, they have big inter-blades and diffuser free passages, minimum blades number, special blades design, especially diffusers' water-cutter blades designed to avoid filamentous materials catching.

1 Les arbres rectifiés dans les sièges des roulements et de la garniture mécanique, surdimensionés par rapport aux paramètres standard d'utilisation, équilibrés dynamiquement.
2 Moteur asynchrone triphasé à cage d'écureuil, classe d'isolation H(180°C). À sec, refroidi par le liquide environnant. Degré de protection IP68. Le moteur est dessiné pour le service continu ou intermittent, régulièrement espacés et avec max. 5% de déséquilibre de tension entre les phases.
3 Roulements surdimensionés, radiaux à des sphères lubrifiés avec graisseurs.
4 Chambre huile L'huile lubrifie et refroidit les garnitures mécaniques et émulsionne les infiltrations d'eau éventuelles. Deux garnitures mécaniques assurent la parfaite isolation entre le moteur électrique et le liquide pompé.
Garniture supérieure: mécanique, céramique / carbone.
5 Garniture inférieure: mécanique, carbure de silicium.
6 Les roues sont dessinées pour garantir un rendement hydraulique élevé et des basses consommations énergétiques, elles ont des grands passages libres, un nombre minimum de pales, un dessin spécial du profil des pales et de la langue taille-eaux, afin d'éviter d'encrasser la pompe par des filaments.

1 Welle Lagerung und Abdichtung durch überdimensionierte Wälzlager bzw. Dichtungsträger.
2 Motor Asynchroner Drehstrom-Käfigläufermotor, Isolationsklasse H (180°C). Trockener Motor, gekühlt durch Umgebungsflüssigkeit. Schutzart IP 68. Der Motor ist für kontinuierlichen oder intermittierenden Betrieb mit einer maximalen Spannungsunsymmetrie von 5 % zwischen den Phasen ausgelegt.
3 Wälzlager überdimensioniert, mit Schmierern.
4 Ölkammer Öl schmiert und kühlt die Dichtungen und emulgiert bei evtl. Leckage.
Doppeltwirkendes Dichtsystem garantiert optimale Abdichtung zwischen Motor und Fördermedium
Obere Dichtung: Gleitringdichtung Kohle / Keramik.
5 Untere Dichtung: Gleitringdichtung Siliziumkarbid.
6 Laufrad konstruiert für max. hydraulischen Wirkungsgrad und geringer Leistungsaufnahme. Große Zwischenräume und totraumfreie Passagen, spezielle Schaufelformen und Diffusorkanäle sorgen für eine verstopfungsfreie Förderung.

1 Ejes rectificado en la base de los cojinetes y base de la mecánica, sobredimensionado respecto a los parámetros estándar de uso y equilibrados dinámicamente.
2 Motor asincrónico trifásico con jaula, aislamiento H(180°C). En seco, enfriado por el liquido. Grado de protección IP68. El motor, esta preparado para trabajar continuamente o intermitentemente, con un máximo desequilibrio de tensión entre las fases del 5%.
3 Cojinetes sobredimensionados, radiales y esferas lubrificados con los engrasadores.
4 Cámara de aceite que lubrifica y enfría los precintos y emulsiona las eventuales infiltraciones de agua.
La bomba está dotada de dos sistemas de sellado para el perfecto aislamiento entre el motor eléctrico y el líquido bombeado.
Sellado/precintado superior: mecánica, grafito/cerámica.
5 Sellado/precintado inferior: mecánica, carburo y silicio.
6 Los impulsores han sido proyectados para garantizar una alta eficacia hidráulica y un bajo absorbimiento de energía , tienen grandes pasos libres entre las palas y en los difusores, numero mínimo de palas, perfil especial de los bordes de las palabras y del separador del flujo en el difusor, para evitar de coger los materiales filamentoso.

1 Валы, отшлифованные в местах посадки подшипников и уплотнения, рассчитанные с запасом относительно стандартных рабочих параметров, динамически отбалансированы.
2 Трехфазный Двигатель асинхронный трехфазный с короткозамкнутым ротором, класс изоляции H(180°C). Сухой двигатель, охлаждаемый окружающей жидкостью. Степень защиты IP 68. Двигатель рассчитан на непрерывную или повторно-кратковременную работу с асимметрией напряжения между фазами не более 5%.
3 Подшипники рассчитаны с запасом, двойной венец шариков со смазочными штуцерами.
4 Масляная камера служит для смазки и охлаждения прокладок, а также для эмульгирования просочившейся воды.
Насос снабжен двумя системами герметизации для обеспечения идеальной изоляции между электродвигателем и перекачиваемой жидкостью.
Верхнее уплотнение: механическое, керамика/графит.
5 Нижнее уплотнение: механическое, карбид кремния.
6 Рабочие колеса спроектированы для обеспечения высокого гидравлического КПД и низкого энергопотребления. Они имеют большие проходы в зонах между лопастями и диффузорах, минимальное количество лопастей, специальный профиль кромок лопастей и язычок для разреза воды на диффузоре во избежание удержания волокнистых материалов.

C CHANNELS

Elettropompe sommergibili a canali 8 poli
Submersible electric pumps with channels 8 poles
Electropompe submersible à canaux 8 pôles
Tauchmotorpumpe mit Mehrkanalrad, 8 - polig
Bombas sumergibles a canales 8 polos
Канальные погружные электронасосы 8 полюса



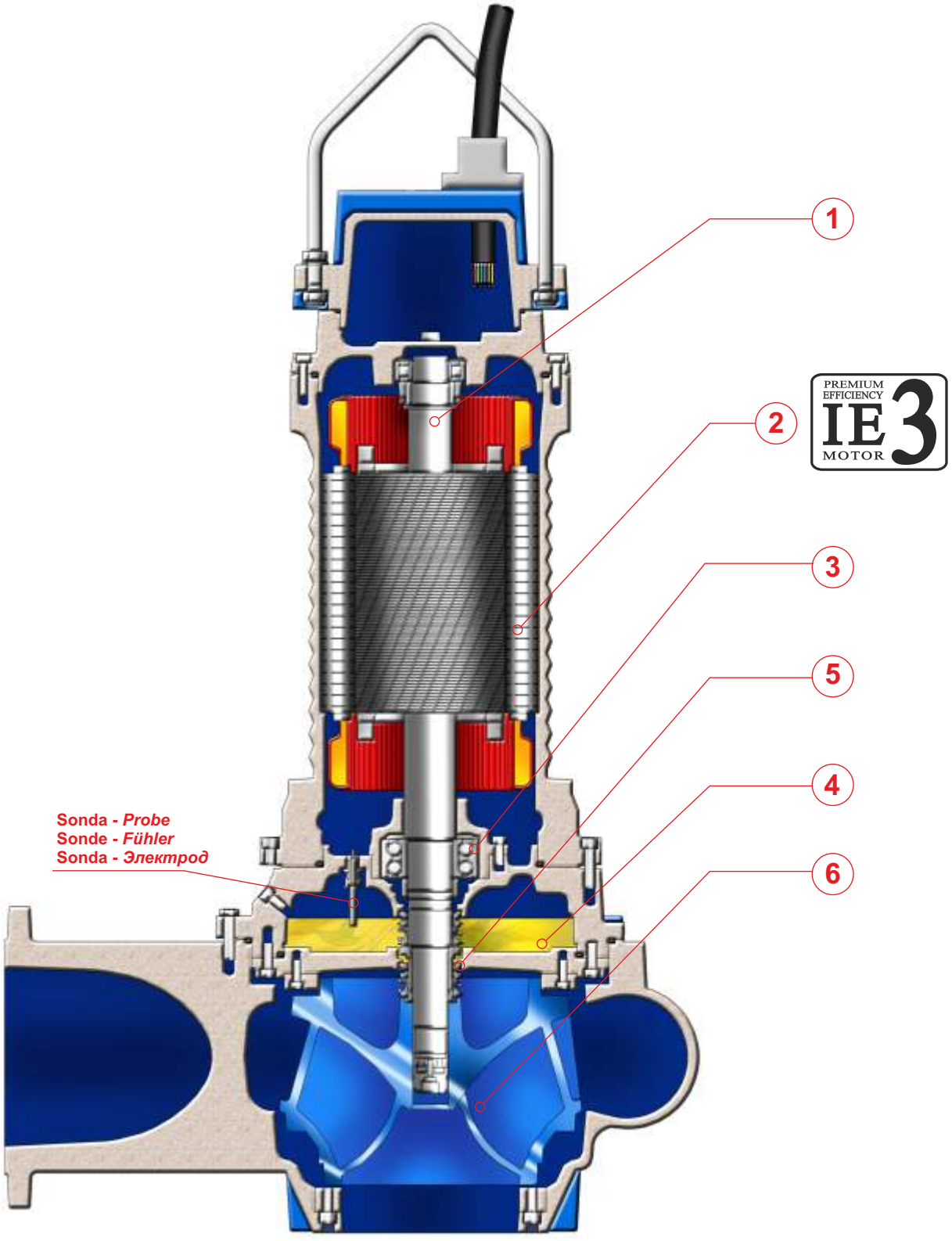

IMPIEGHI

Le elettropompe sommergibili a canali sono utilizzate prevalentemente per il pompaggio di acque cariche e luride grigliate. In particolare per lo svuotamento di pozzi neri, pozzi di raccolta liquami da fosse biologiche e pozzi di raccolta acque usate in generale.

PARTICOLARITÀ COSTRUTTIVE

Elettropompe sommergibili di robusta e compatta costruzione, motori elettrici alloggiati in vano a tenuta stagna, collegati mediante alberi di lunghezze ridotte alle giranti situate in voluta tramite interposizione di camera olio tra parte idraulica e motore elettrico.

MATERIALI

Fusioni principali	Ghisa EN-GJL-250
Girante	Ghisa EN-GJL-250 / GS400
Cavo elettrico	Neoprene H07RN/F
Albero	Acciaio inossidabile AISI 431
O-rings e paraolio	Nitrile
Bullonerie	Classe A4 - AISI316
Tenuta meccanica	Carburo di silicio / Carburo di silicio

APPLICATION

Submersible electric pumps with channels are used prevalently for the lifting of non corrosive dirty waters also with solid bodies in suspension. In particular for screened waste water and drainage of places subject to flooding, crude and activated sludge.

CONSTRUCTION DATA

Submersible electric pumps, robust in construction, watertight electric motors accommodated in compartment, connected, by shafts of reduced lengths, to the impellers situated at the pump casing by the interposition of oil chamber between the hydraulic side and the electric motor.

MATERIALS

Motor housing	Cast iron EN-GJL-250
Impeller	Cast-iron EN-GJL-250 / GS400
Electric cable	Neoprene H07RN/F
Shaft	Stainless Steel AISI 431
O-rings and lip seal	Nitrile
Bolts	A4 - AISI316 class
Mechanical seal	Silicon Carbide / Silicon Carbide

APPLICATIONS

Les electropompes submersibles à canaux sont utilisées principalement pour le pompage d'eaux chargées et usées grillagées. En particulier pour la vidange de puisard noir, puisard de recueillement des eaux usées de fosses biologiques et eaux usées en général.

PARTICULARITÉ DE CONSTRUCTION

Pompes submersibles robustes et compactes, moteurs électriques logés en enceinte étanche, reliés par des arbres de longueurs réduites aux roues, avec interposition d'une chambre à huile entre la partie hydraulique et le moteur électrique.

MATÉRIAUX

Moulures principales	Fonte EN-GJL-250
Roue	Fonte EN-GJL-250 / GS400
Câble électrique	Néoprène H07RN/F
Arbre	Acier inoxydable AISI 431
O-ring et joints	Nitrile
vis	Classe A4 - AISI316
Garniture mécanique	Carb. de silicium / carbure de silicium

EINSATZBEREICHE

Tauchmotorpumpen mit Mehrkanalrad werden vorwiegend zur Förderung von Schmutzwasser mit Schwebestoffen eingesetzt. Speziell geeignet für vorgefiltertes Abwasser und dem Einsatz in überflutungsgefährdeten Gebieten, zur Förderung von schlammhaltigen Medien.

AUSFÜHRUNG

Robuste Tauchmotorpumpe mit wasserdichtem Motor, kompakte Bauart, Laufrad im Pumpengehäuse durch Ölkammer zum Motor getrennt.

WERKSTOFFE

Motorgehäuse	Grauguss EN-GJL-250
Laufrad	Grauguss EN-GJL-250 / GS400
Anschlusskabel	Neoprene H07RN/F
Welle	Edelstahl AISI 431
Wellendichtring und O-Ringe	Nitril
Schrauben	Edelstahl A4 - AISI316
Gleitringdichtung	Siliziumkarbid / Siliziumkarbid

UTILIZACION

Las bombas sumergibles a canales se utilizan especialmente para bombear aguas cargadas ya filtradas. En particular para vaciar pozos negros, pozos de recogida de líquidos procedentes de fosas biológicas y pozos de recogida de aguas utilizada en general.

DIFERENCIAS PRINCIPALES

Son bombas sumergibles de robusta y compacta construcción, motores eléctricos situados en compartimento separado, conectadas mediante ejes cortos con los impulsores interpuestos con una cámara de aceite entre la parte hidráulica i el motor eléctrico.

MATERIALES

Aleaciones principales	Hierro Fundido EN-GJL-250
Impulsor (turbina)	Hierro Fundido EN-GJL-250 / GS400
Cable eléctrico	Neopreno H07RN/F
Eje	Acero inoxidable AISI 431
Anillo de sellados y O-Rings	Nitrilo
Tornillos	Clase A4 - AISI316
Sello mecánico	Carburo de silicio / Carburo de silicio

ОБЛАСТЬ ПРИМЕНЕНИЯ

Канальные погружные электронасосы используются, в основном, для перекачки средне- и сильнозагрязненных сточных вод после грубой мех. очистки. В частности, для опорожнения канализационных ям и накопительных емкостей для сточных вод.

КОНСТРУКЦИОННЫЕ ОСОБЕННОСТИ

Погружные электронасосы с прочной и компактной конструкцией. Электродвигатели размещены в секции с герметичным уплотнением и соединены через валы небольшой длины с рабочими колесами, расположенными в гидравлической камере. Валы проходят через масляную камеру между гидравликой и электродвигателем.

МАТЕРИАЛЫ

Основные литые компоненты	Чугун EN-GJL-250
Рабочее колесо	Чугун EN-GJL-250 / GS400
Электрокабель	Неопрен H07RN/F
Вал	Нержавеющая сталь AISI 431
Уплот. кольца и манжета	Нитрил
Винты	Класс A4 - AISI316
Мех. уплотнение	Карбид кремния/Карбид кремния.

C CHANNELS

Elettropompe sommergibili a canali 8-10 poli
Submersible electric pumps with channels* 8-10 *poles
Electropompe submersible à canaux 8-10 pôles
Tauchmotorpumpe mit Mehrkanalrad,* 8-10 *polig
Bombas sumergibles a canales 8-10 polos
Канальные погружные электронасосы* 8-10 *полюса



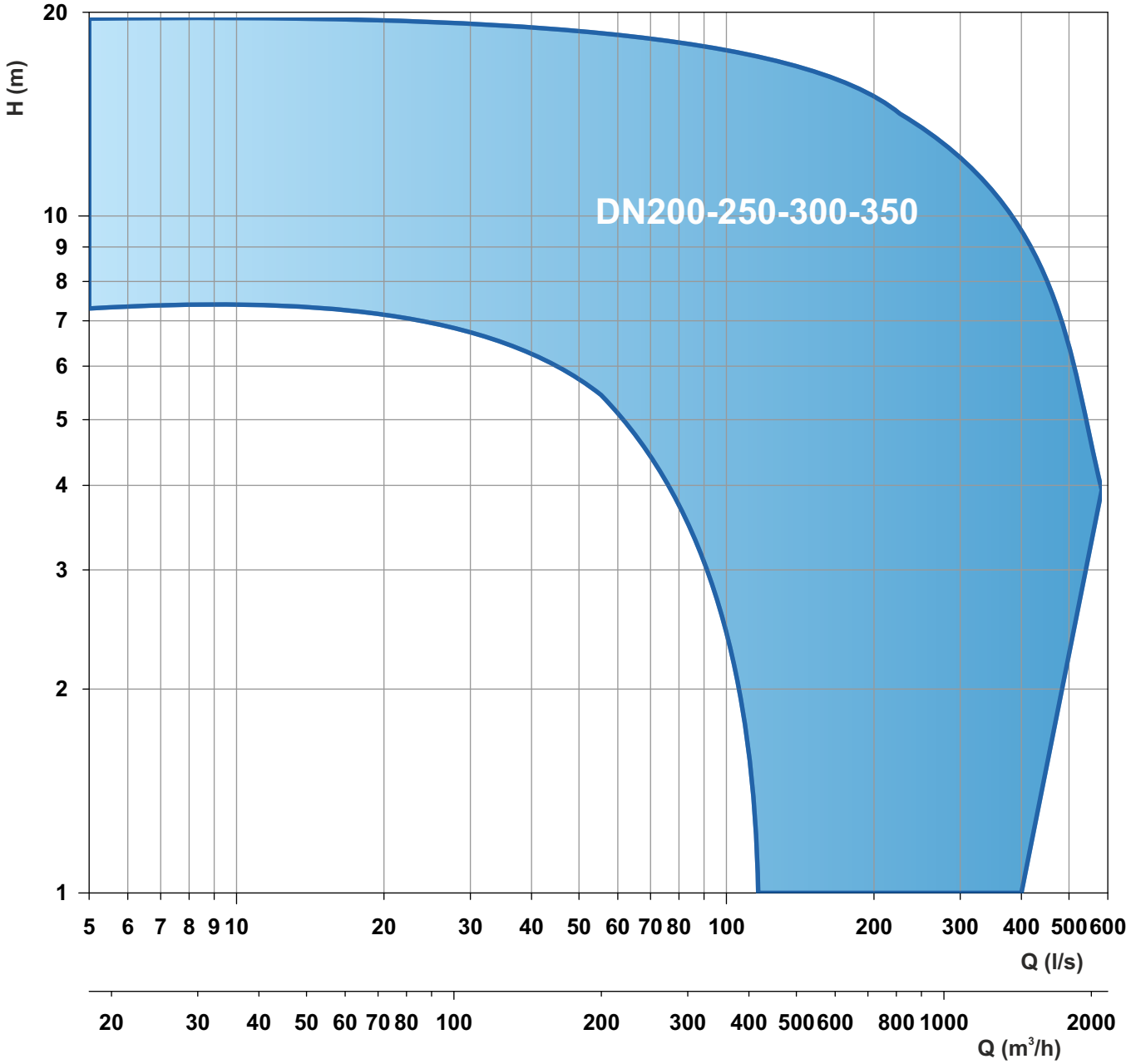

Le schede tecniche sono disponibili al sito www.faggiolatipumps.com
Technical data sheets are available on our web site www.faggiolatipumps.com
Les fiches techniques sont disponibles sur notre site web www.faggiolatipumps.com
Technische Datenblätter finden Sie auf unserer Internetseite www.faggiolatipumps.com
Las hojas de datos técnicas están disponibles en nuestro web site www.faggiolatipumps.com
Технические спецификации доступны на веб-сайте www.faggiolatipumps.com

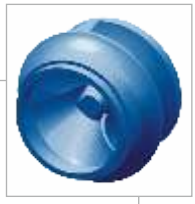



Ghisa EN-GJL-250 | Cast Iron EN-GJL-250
Fonte EN-GJL-250 | Grauguss EN-GJL-250
Hierro fundido EN-GJL-250 | Чугун EN-GJL-250

Curva caratteristica - *Performance curve* - Courbe caractéristique
Kennlinie* - Curva característica - *Характеристическая кривая

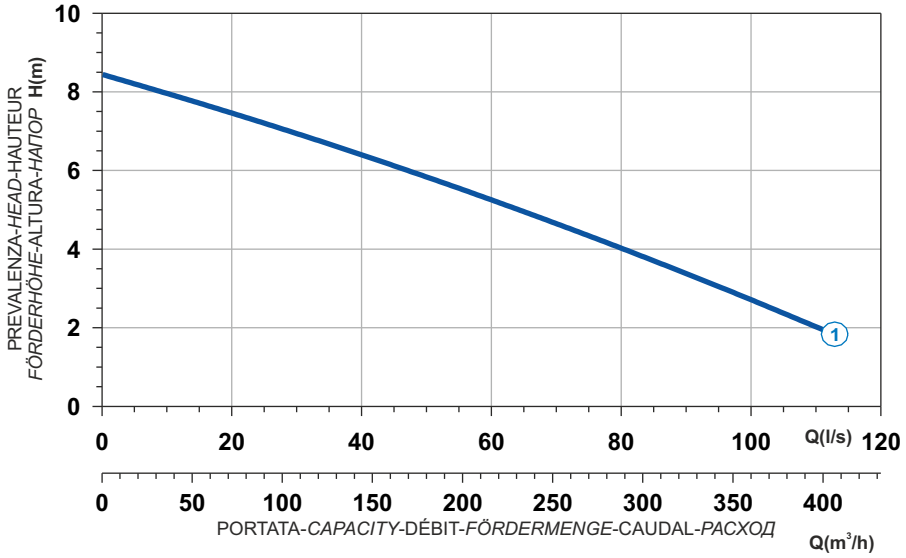

Power supply	3ph 400/690V 50Hz
R.P.M.	750
Free passage (mm)	102
Discharge (mm)	DN 200
Max Weight (Kg)	330

Curve N°	Code	Type	MOTOR Rated power P2 (kW)	MOTOR Rated current I (A)	MOTOR Starting current Is (A)	ATEX code
1	7007424	**G813R2C3-T102AA2**	5,2	12,1	65,3	7008516

Dimensioni - *Dimensions* - Dimensions - *Abmessungen* - Dimensiones - *Габариты* (mm)

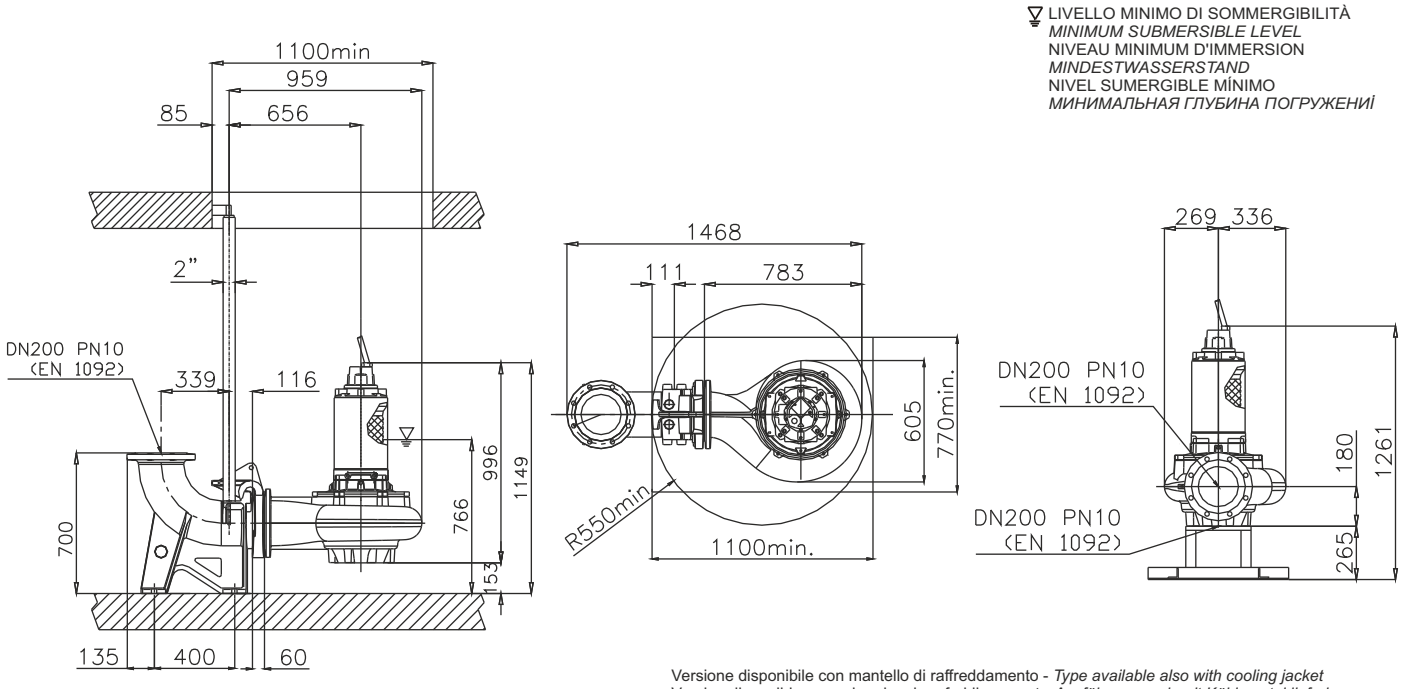

Versione disponibile con mantello di raffreddamento - *Type available also with cooling jacket*
Version disponible avec chemise de refroidissement - *Ausführung auch mit Kühlmantel lieferbar*
Disponible también con camisa de refrigeración - *Вариант доступен с рубашкой охлаждения*

Ghisa EN-GJL-250
Fonte EN-GJL-250
Hierro fundido EN-GJL-250
Cast Iron EN-GJL-250
Grauguss EN-GJL-250
Чугун EN-GJL-250





Curva caratteristica - *Performance curve* - Courbe caractéristique
Kennlinie* - Curva característica - *Характеристическая кривая

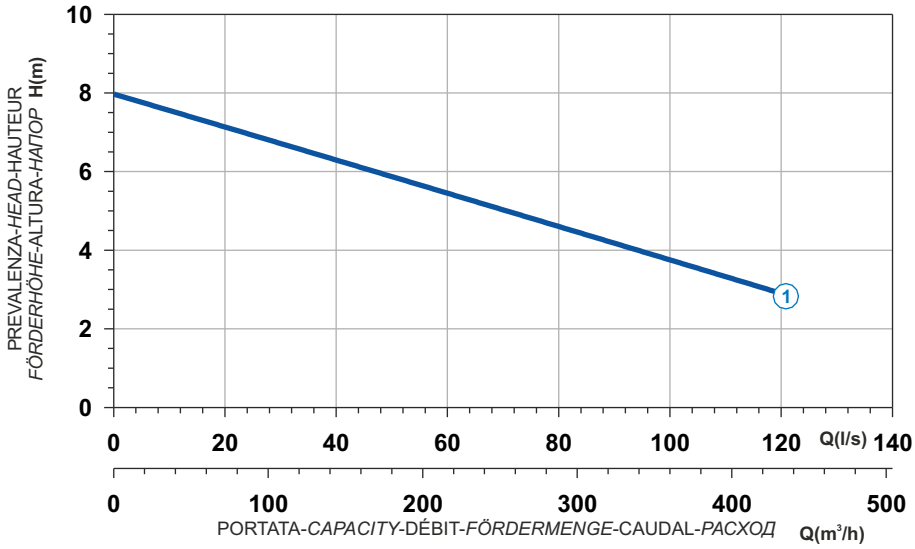

Curve N°	Code	Type	MOTOR Rated power P2 (kW)	MOTOR Rated current I (A)	MOTOR Starting current Is (A)	ATEX code
1	7001316	**G813R3C1-T102AA2**	8	17,1	87,2	7006129

Power supply	3ph 400/690V 50Hz
R.P.M.	750
Free passage (mm)	102
Discharge (mm)	DN 200
Max Weight (Kg)	330

Dimensioni - *Dimensions* - Dimensions - *Abmessungen* - Dimensiones - *Габариты* (mm)

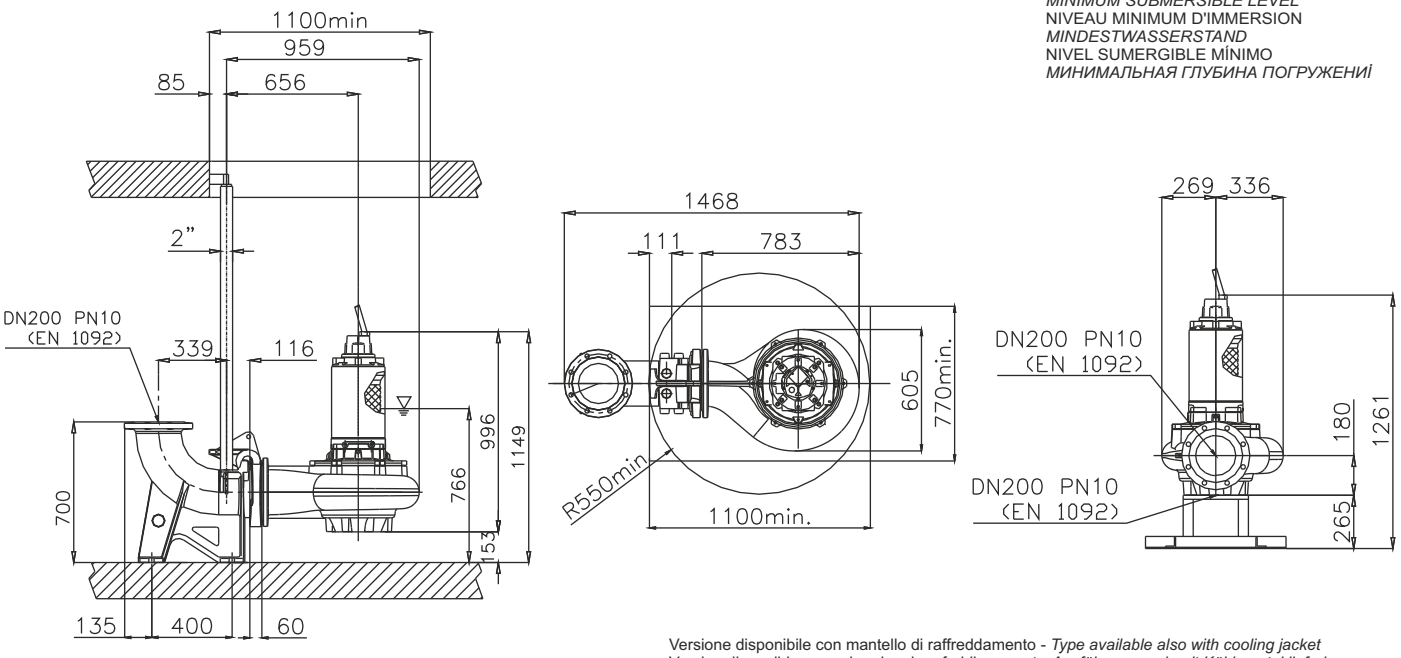

Versione disponibile con mantello di raffreddamento - *Type available also with cooling jacket*
Version disponible avec chemise de refroidissement - *Ausführung auch mit Kühlmantel lieferbar*
Disponible también con camisa de refrigeración - *Вариант доступен с рубашкой охлаждения*

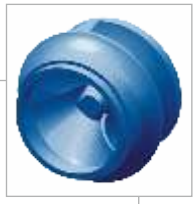



Ghisa EN-GJL-250 | Cast Iron EN-GJL-250
Fonte EN-GJL-250 | Grauguss EN-GJL-250
Hierro fundido EN-GJL-250 | Чугун EN-GJL-250

Curva caratteristica - *Performance curve* - Courbe caractéristique
Kennlinie* - Curva característica - *Характеристическая кривая

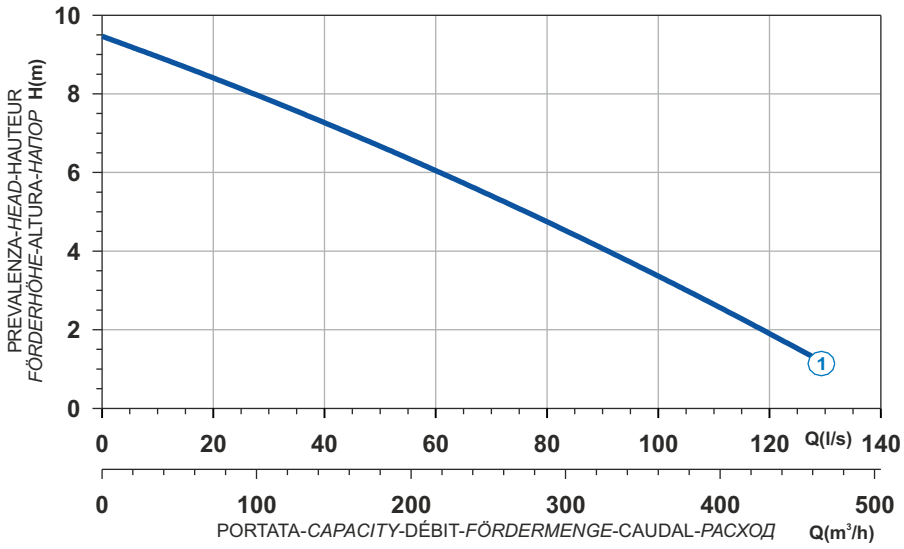

Power supply	3ph 400/690V 50Hz
R.P.M.	750
Free passage (mm)	102
Discharge (mm)	DN 200
Max Weight (Kg)	430

Curve N°	Code	Type	MOTOR Rated power P2 (kW)	MOTOR Rated current I (A)	MOTOR Starting current Is (A)	ATEX code
1	7000831	**G816R2C1-T102AA2**	6	13,9	75,1	7004977

Dimensioni - *Dimensions* - Dimensions - *Abmessungen* - Dimensiones - *Габариты* (mm)

LIVELLO MINIMO DI SOMMERGIBILITÀ
MINIMUM SUBMERSIBLE LEVEL
NIVEAU MINIMUM D'IMMERSION
MINDESTWASSERSTAND
NIVEL SUMERGIBLE MÍNIMO
МИНИМАЛЬНАЯ ГЛУБИНА ПОГРУЖЕНИЯ

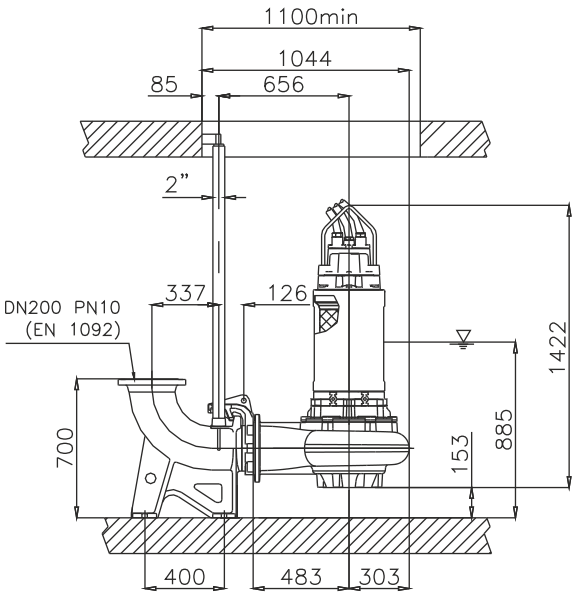

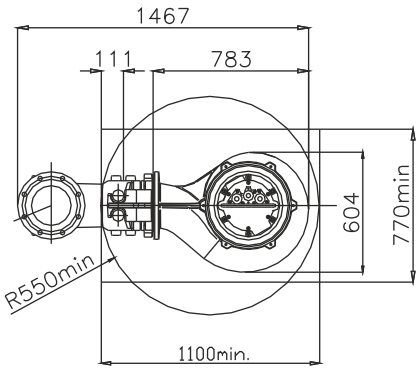

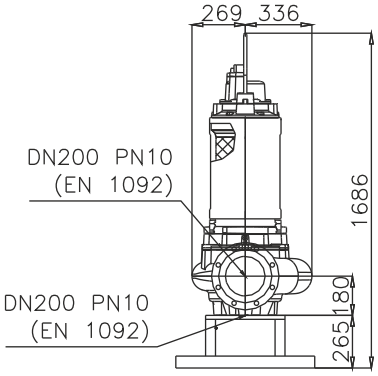

Versione disponibile con mantello di raffreddamento - *Type available also with cooling jacket*
Version disponible avec chemise de refroidissement - *Ausführung auch mit Kühlmantel lieferbar*
Disponible también con camisa de refrigeración - *Вариант доступен с рубашкой охлаждения*

Ghisa EN-GJL-250
Fonte EN-GJL-250
Hierro fundido EN-GJL-250
Cast Iron EN-GJL-250
Grauguss EN-GJL-250
Чугун EN-GJL-250



Curva caratteristica - *Performance curve* - Courbe caractéristique
Kennlinie* - Curva característica - *Характеристическая кривая

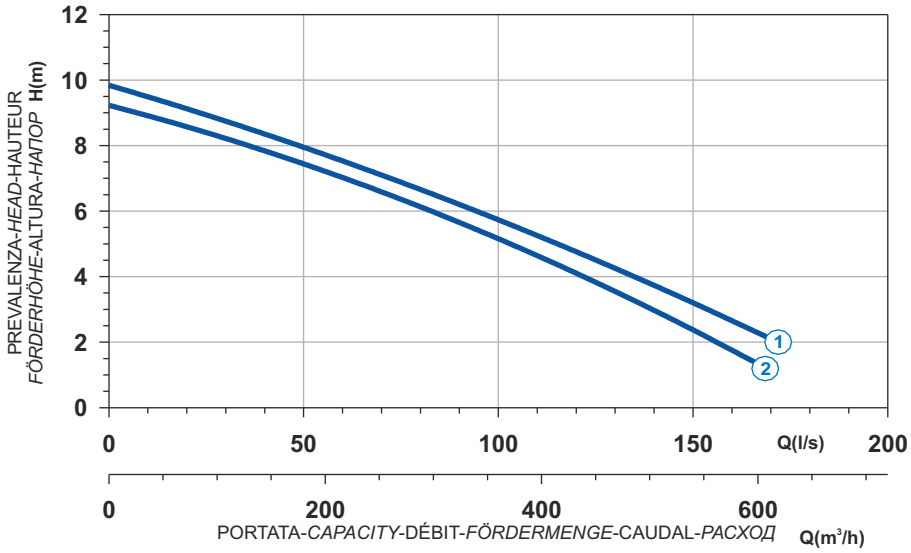

Curve N°	Code	Type	MOTOR Rated power P2 (kW)	MOTOR Rated current I (A)	MOTOR Starting current Is (A)	ATEX code
1	7000821	**G816R3C2-T102AA2**	9,3	19,8	101	7005552
2	7000823	**G816R3C3-T102AA2**	9,3	19,8	101	7005754

Power supply	3ph 400/690V 50Hz
R.P.M.	750
Free passage (mm)	102
Discharge (mm)	DN 200
Max Weight (Kg)	435

Dimensioni - *Dimensions* - Dimensions - *Abmessungen* - Dimensiones - *Габариты* (mm)

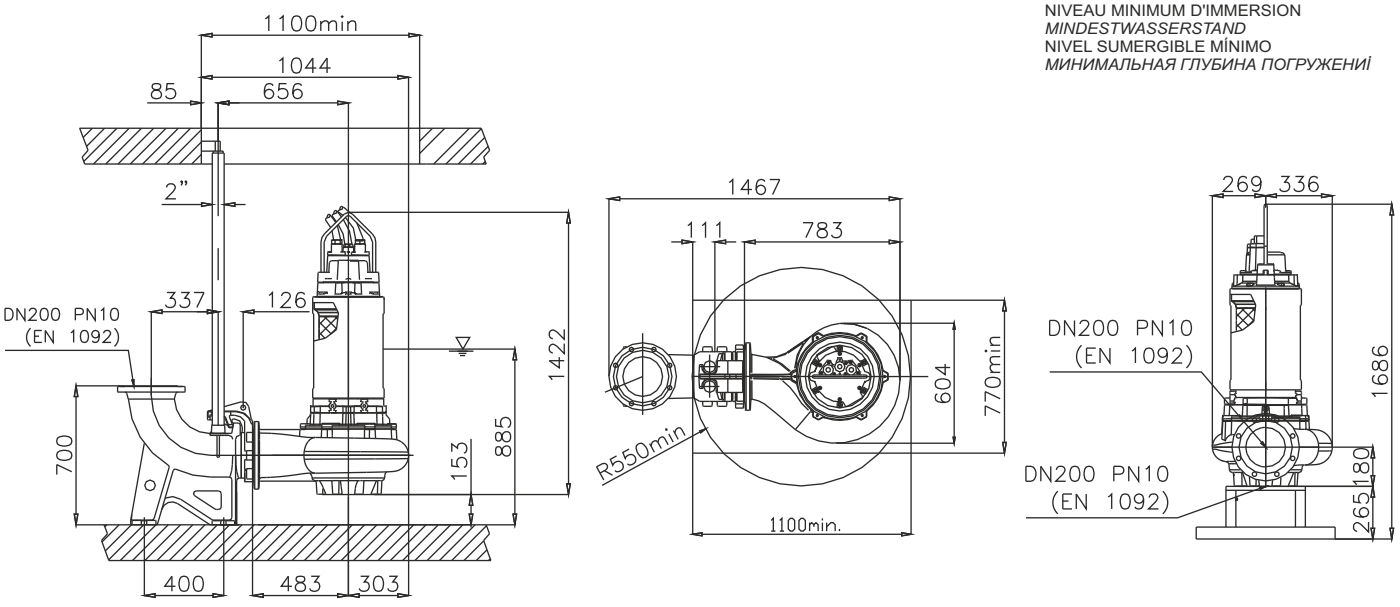

Versione disponibile con mantello di raffreddamento - *Type available also with cooling jacket*
Version disponible avec chemise de refroidissement - *Ausführung auch mit Kühlmantel lieferbar*
Disponible también con camisa de refrigeración - *Вариант доступен с рубашкой охлаждения*



Ghisa EN-GJL-250 | Cast Iron EN-GJL-250
Fonte EN-GJL-250 | Grauguss EN-GJL-250
Hierro fundido EN-GJL-250 | Чугун EN-GJL-250

Curva caratteristica - *Performance curve* - Courbe caractéristique
Kennlinie* - Curva característica - *Характеристическая кривая

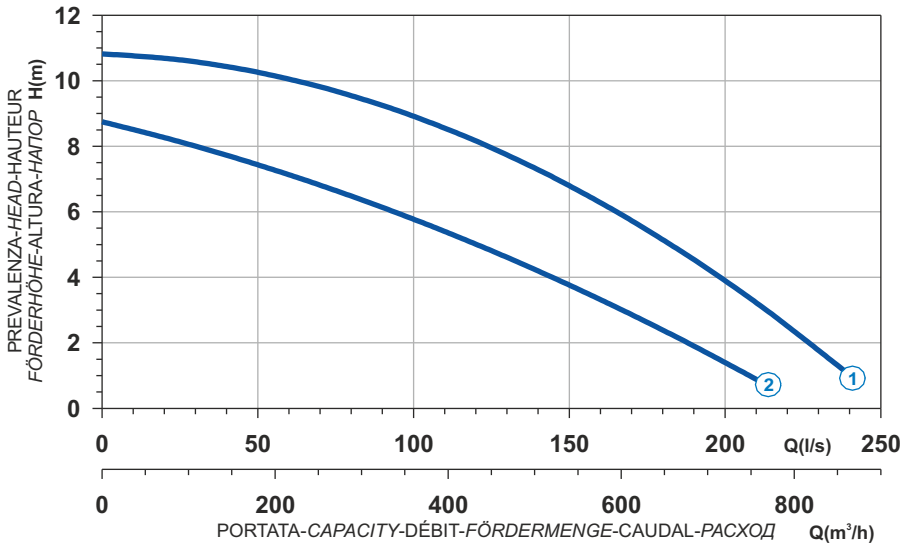

Power supply	3ph 400/690V 50Hz
R.P.M.	750
Free passage (mm)	105
Discharge (mm)	DN 250
Max Weight (Kg)	520

Curve N°	Code	Type	MOTOR			ATEX code
			Rated power P2 (kW)	Rated current I (A)	Starting current Is (A)	
1	7000730	**G816R3C3-V105AA2**	17,1	35,2	186,6	7006104
2	7007179	**G816R3C4-V105ZA2**	9,6	20,5	104,6	7005952

Dimensioni - *Dimensions* - Dimensions - *Abmessungen* - Dimensiones - *Габариты* (mm)

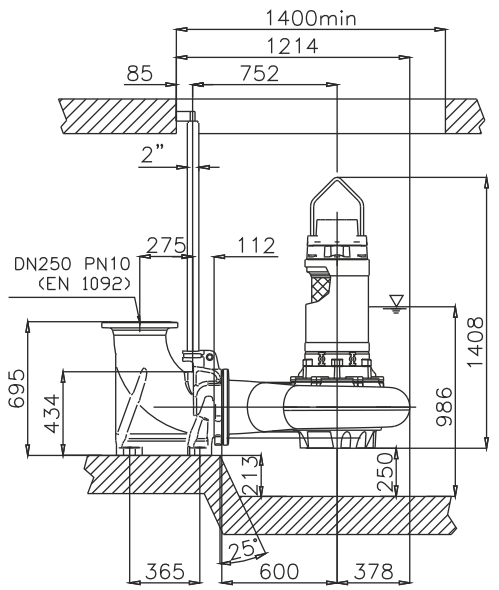

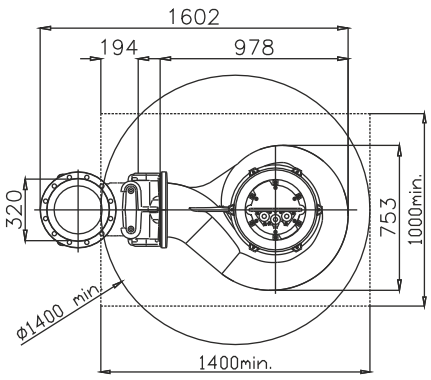

LIVELLO MINIMO DI SOMMERGIBILITÀ
MINIMUM SUBMERSIBLE LEVEL
NIVEAU MINIMUM D'IMMERSION
MINDESTWASSERSTAND
NIVEL SUMERGIBLE MÍNIMO
МИНИМАЛЬНАЯ ГЛУБИНА ПОГРУЖЕНИЯ

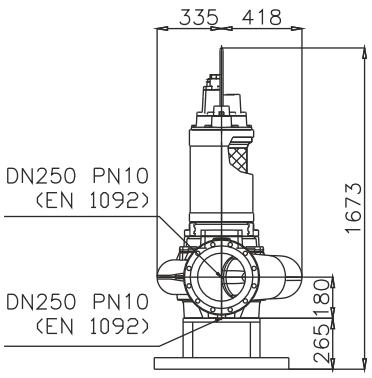

Versione disponibile con mantello di raffreddamento - *Type available also with cooling jacket*
Version disponible avec chemise de refroidissement - *Ausführung auch mit Kühlmantel lieferbar*
Disponible también con camisa de refrigeración - *Вариант доступен с рубашкой охлаждения*

Ghisa EN-GJL-250
Fonte EN-GJL-250
Hierro fundido EN-GJL-250
Cast Iron EN-GJL-250
Grauguss EN-GJL-250
Чугун EN-GJL-250





Curva caratteristica - *Performance curve* - Courbe caractéristique
Kennlinie* - Curva característica - *Характеристическая кривая

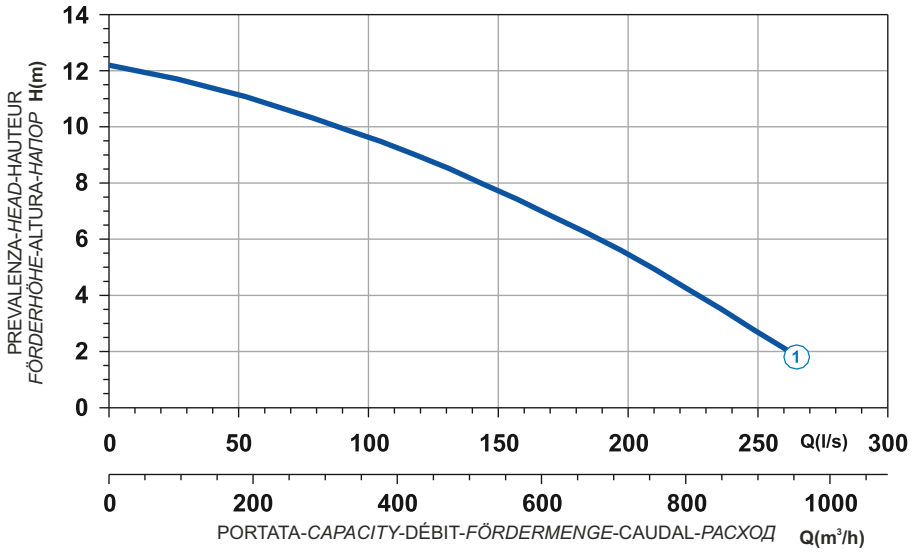

Curve N°	Code	Type	MOTOR Rated power P2 (kW)	MOTOR Rated current I (A)	MOTOR Starting current Is (A)	ATEX code
1	7000732	**G816R3C2-V105AA2**	17,1	35,2	186,6	-

Power supply	3ph 400/690V-50Hz
R.P.M.	715
Free passage (mm)	105
Discharge (mm)	DN 250
Max Weight (Kg)	525

Dimensioni - *Dimensions* - Dimensions - *Abmessungen* - Dimensiones - *Габариты* (mm)

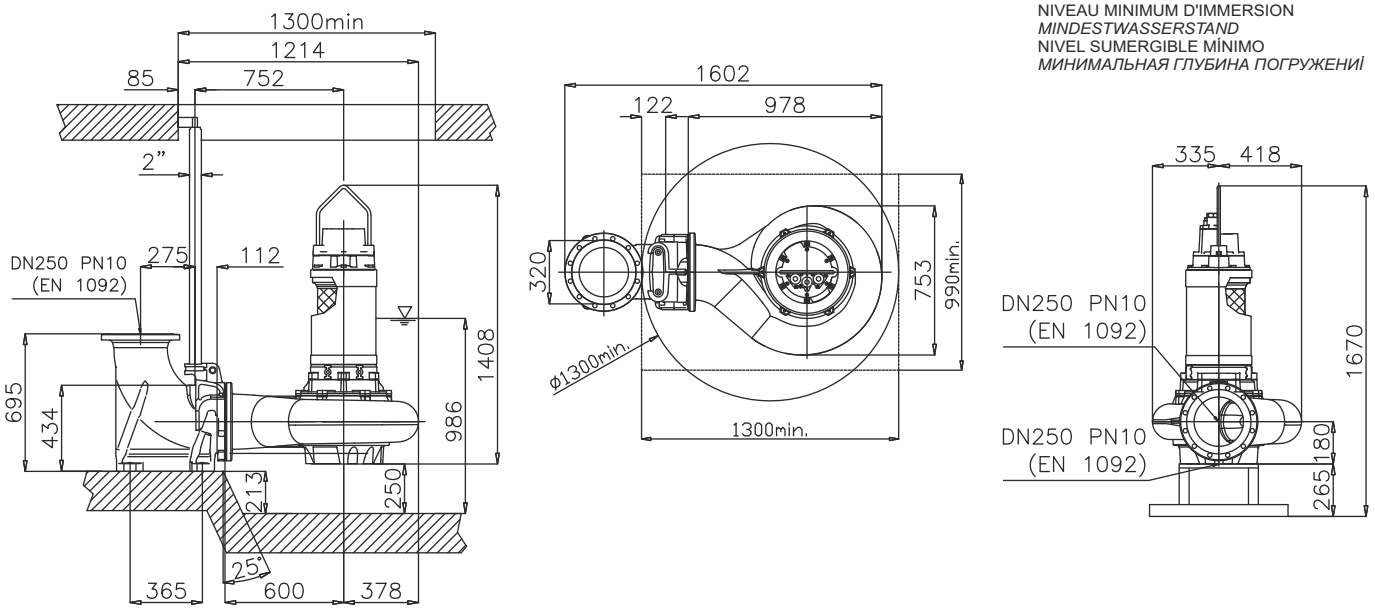

Versione disponibile con mantello di raffreddamento - *Type available also with cooling jacket*
Version disponible avec chemise de refroidissement - *Ausführung auch mit Kühlmantel lieferbar*
Disponible también con camisa de refrigeración - *Вариант доступен с рубашкой охлаждения*





Ghisa EN-GJL-250 | Cast Iron EN-GJL-250
Fonte EN-GJL-250 | Grauguss EN-GJL-250
Hierro fundido EN-GJL-250 | Чугун EN-GJL-250

Curva caratteristica - *Performance curve* - Courbe caractéristique
Kennlinie* - Curva característica - *Характеристическая кривая

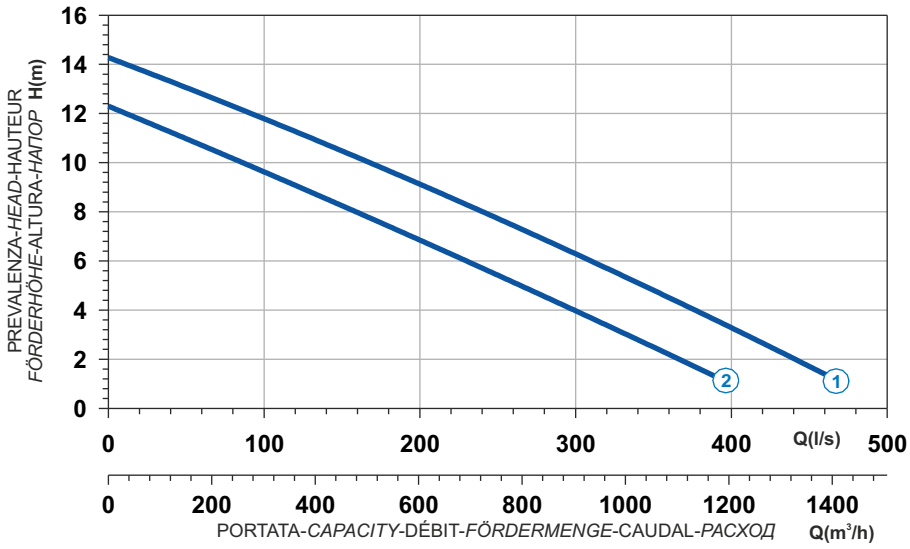

Power supply	3ph 400/690V 50Hz
R.P.M.	750
Free passage (mm)	50x140
Discharge (mm)	DN 300
Max Weight (Kg)	1024

Curve N°	Code	Type	MOTOR Rated power P2 (kW)	MOTOR Rated current I (A)	MOTOR Starting current Is (A)	ATEX code
1	7007090	**G820R4C3-W140AA2**	26,7	53,5	294	-
2	7002431	**G820R4C2-W140AA2**	21,8	43,7	240	-

Dimensioni - *Dimensions* - Dimensions - *Abmessungen* - Dimensiones - *Габариты* (mm)

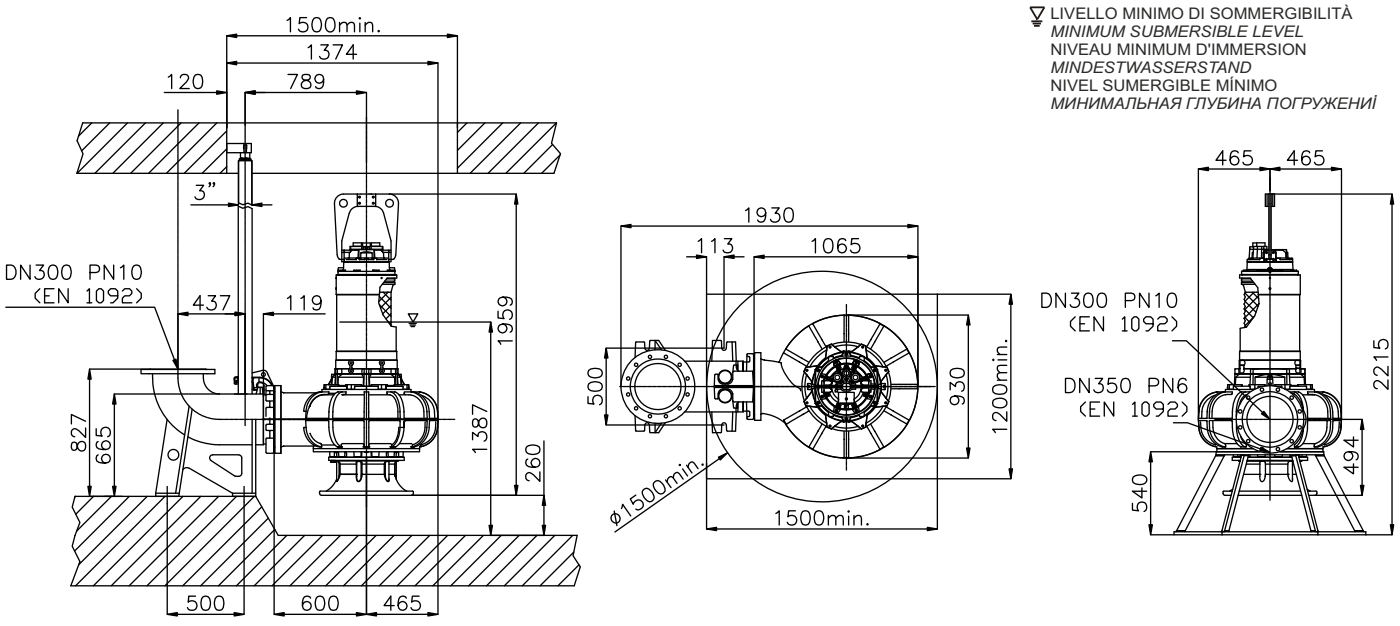

LIVELLO MINIMO DI SOMMERGIBILITÀ
MINIMUM SUBMERSIBLE LEVEL
NIVEAU MINIMUM D'IMMERSION
MINDESTWASSERSTAND
NIVEL SUMERGIBLE MÍNIMO
МИНИМАЛЬНАЯ ГЛУБИНА ПОГРУЖЕНИЇ

Versione disponibile con mantello di raffreddamento - *Type available also with cooling jacket*
Version disponible avec chemise de refroidissement - *Ausführung auch mit Kühlmantel lieferbar*
Disponible también con camisa de refrigeración - *Вариант доступен с рубашкой охлаждения*

Ghisa EN-GJL-250
Fonte EN-GJL-250
Hierro fundido EN-GJL-250
Cast Iron EN-GJL-250
Grauguss EN-GJL-250
Чугун EN-GJL-250





Curva caratteristica - *Performance curve* - Courbe caractéristique
Kennlinie* - Curva característica - *Характеристическая кривая

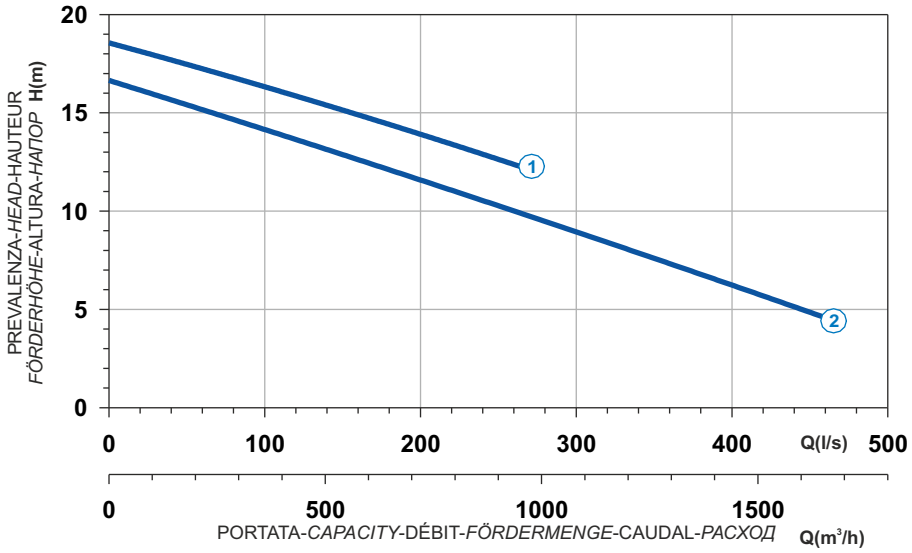

Curve N°	Code	Type	MOTOR Rated power P2 (kW)	MOTOR Rated current I (A)	MOTOR Starting current Is (A)	ATEX code
1	7004899	**G825R4C1-X112AA2**	45	88,3	486	-
2	7005238	**G825R4C3-X112AA2**	40	79,3	404	-

Power supply	3ph 400/690V 50Hz
R.P.M.	750
Free passage (mm)	112
Discharge (mm)	DN 350
Max Weight (Kg)	1350

Dimensioni - *Dimensions* - Dimensions - *Abmessungen* - Dimensiones - *Габариты* (mm)

LIVELLO MINIMO DI SOMMERGIBILITÀ
MINIMUM SUBMERSIBLE LEVEL
NIVEAU MINIMUM D'IMMERSION
MINDESTWASSERSTAND
NIVEL SUMERGIBLE MÍNIMO
МИНИМАЛЬНАЯ ГЛУБИНА ПОГРУЖЕНИЯ

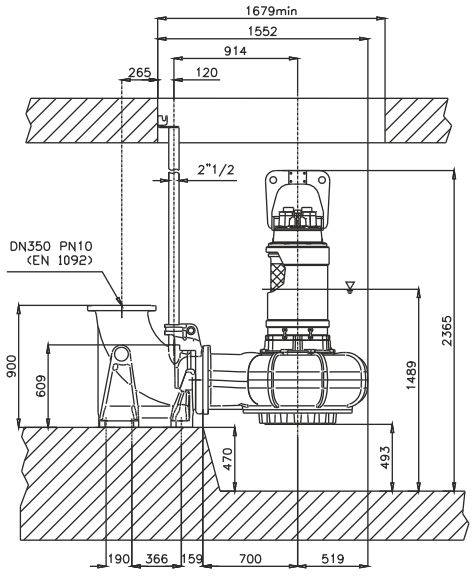

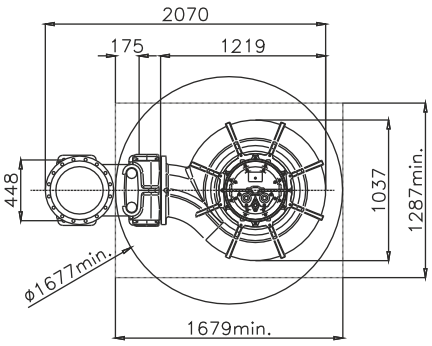

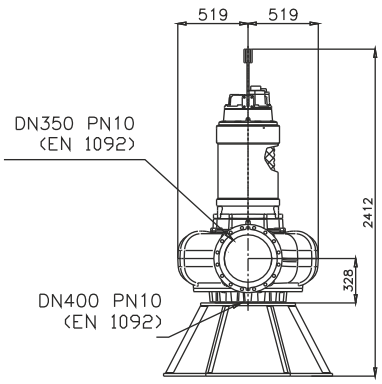

Versione disponibile con mantello di raffreddamento - *Type available also with cooling jacket*
Version disponible avec chemise de refroidissement - *Ausführung auch mit Kühlmantel lieferbar*
Disponible también con camisa de refrigeración - *Вариант доступен с рубашкой охлаждения*





Ghisa EN-GJL-250 | Cast Iron EN-GJL-250
Fonte EN-GJL-250 | Grauguss EN-GJL-250
Hierro fundido EN-GJL-250 | Чугун EN-GJL-250

Curva caratteristica - *Performance curve* - Courbe caractéristique
Kennlinie* - Curva característica - *Характеристическая кривая

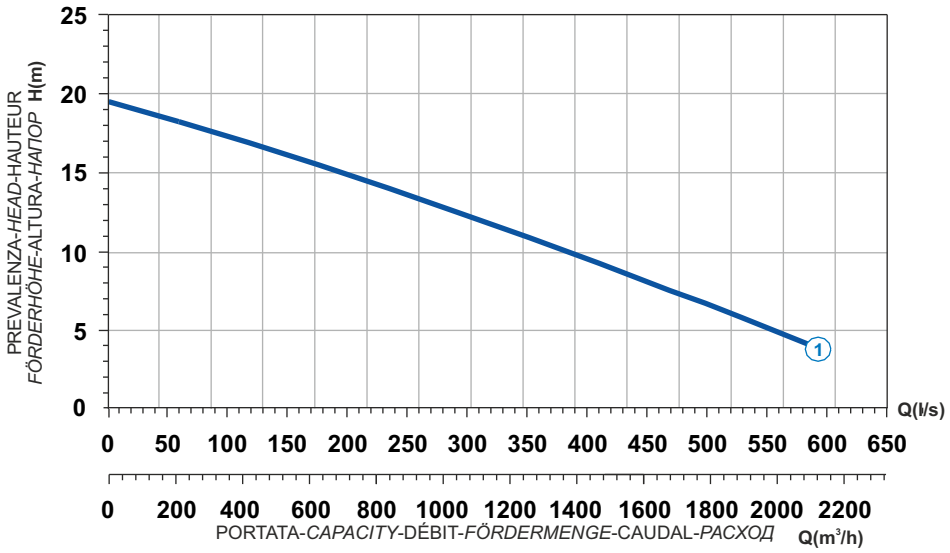

Power supply	M828T-67-400/50YY-IE3
R.P.M.	735
Free passage (mm)	112
Discharge (mm)	DN 350
Max Weight (Kg)	1845

Curve N°	Code	Type	MOTOR Rated power P2 (kW)	MOTOR Rated current I (A)	MOTOR Starting current Is (A)	ATEX code
1	7003413	**G828R4C1-X112AA2**	67	143	657,8	-

Dimensioni - *Dimensions* - Dimensions - *Abmessungen* - Dimensiones - *Габариты* (mm)

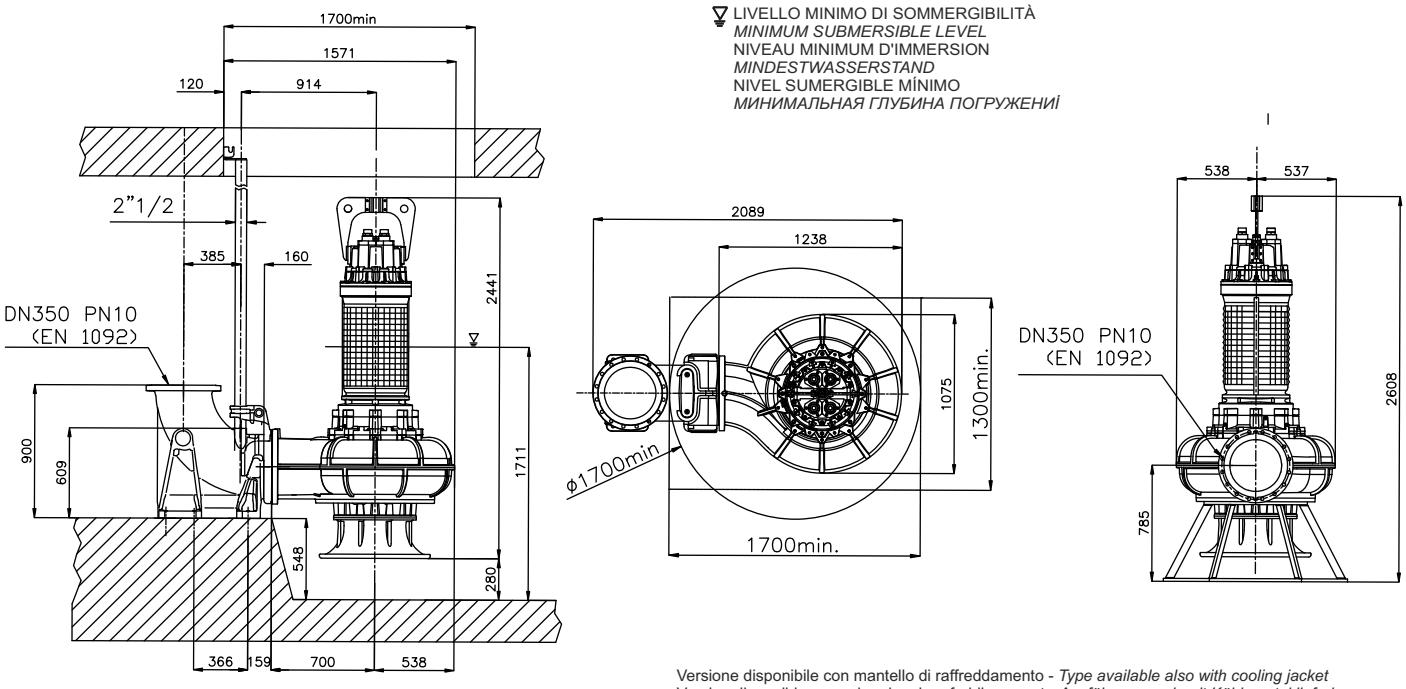

Versione disponibile con mantello di raffreddamento - *Type available also with cooling jacket*
Version disponible avec chemise de refroidissement - *Ausführung auch mit Kühlmantel lieferbar*
Disponible también con camisa de refrigeración - *Вариант доступен с рубашкой охлаждения*

Ghisa EN-GJL-250
Fonte EN-GJL-250
Hierro fundido EN-GJL-250
Cast Iron EN-GJL-250
Grauguss EN-GJL-250
Чугун EN-GJL-250

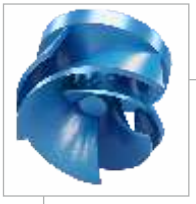

Curva caratteristica - *Performance curve* - Courbe caractéristique *Kennlinie* - Curva característica - *Характеристическая кривая*

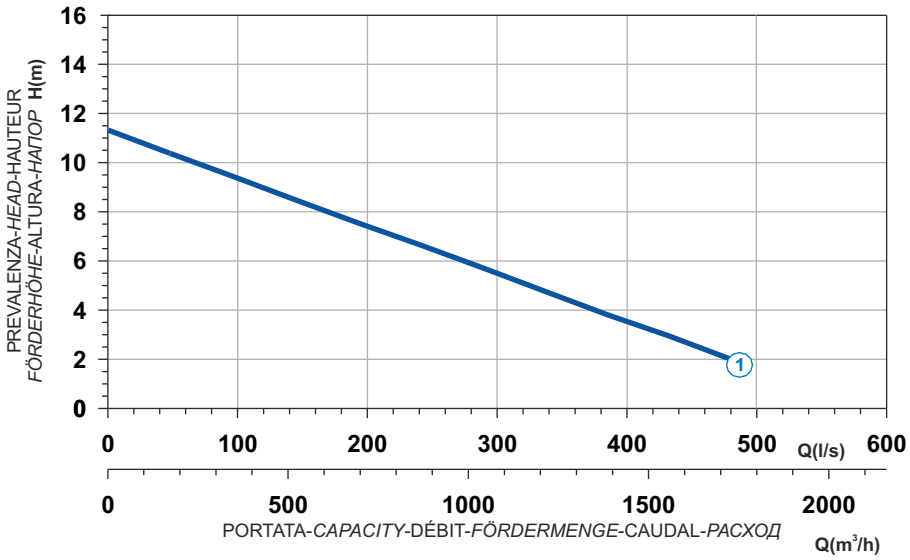

Curve N°	Code	Type	MOTOR Rated power P2 (kW)	MOTOR Rated current I (A)	MOTOR Starting current Is (A)	ATEX code
1	7001575	**G1020R4C8-X112AA2**	20	50,7	299,1	-

Power supply	3ph 400/690V-50Hz
R.P.M.	560
Free passage (mm)	112
Discharge (mm)	DN 350
Max Weight (Kg)	1250

Dimensioni - *Dimensions* - Dimensions - *Abmessungen* - Dimensiones - *Габариты* (mm)

LIVELLO MINIMO DI SOMMERGIBILITÀ
MINIMUM SUBMERSIBLE LEVEL
NIVEAU MINIMUM D'IMMERSION
MINDESTWASSERSTAND
NIVEL SUMERGIBLE MÍNIMO
МИНИМАЛЬНАЯ ГЛУБИНА ПОГРУЖЕНИЯ

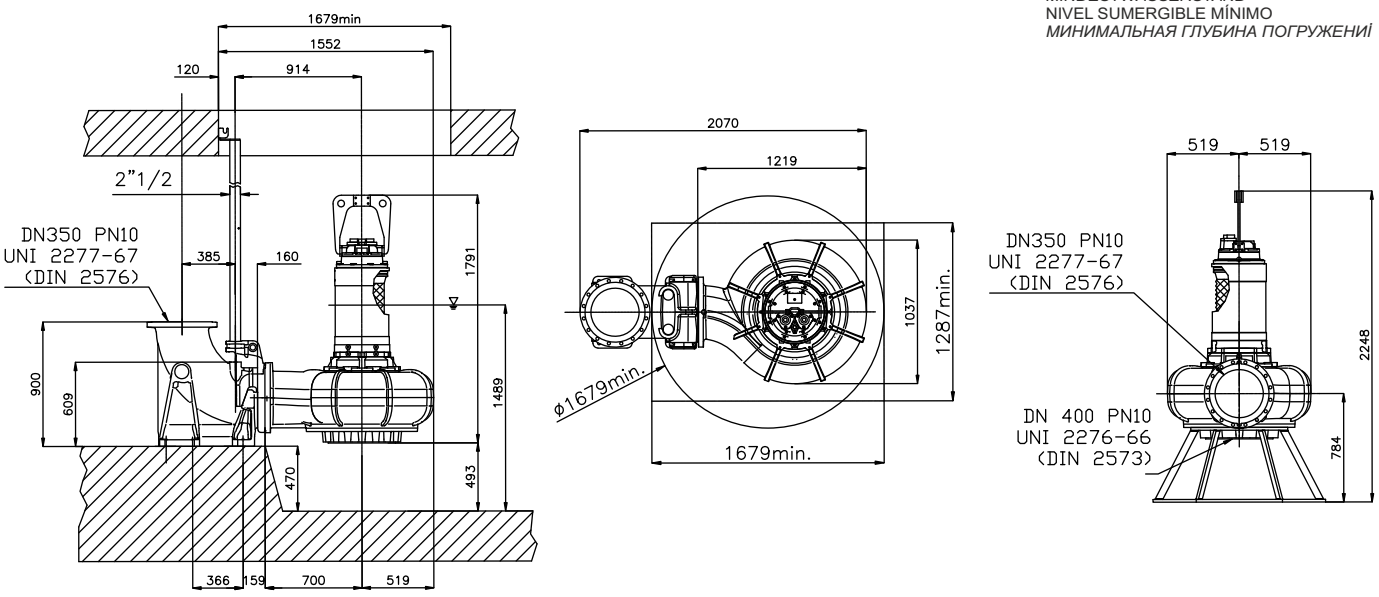

Versione disponibile con mantello di raffreddamento - *Type available also with cooling jacket*
Version disponible avec chemise de refroidissement - *Ausführung auch mit Kühlmantel lieferbar*
Disponible también con camisa de refrigeración - *Вариант доступен с рубашкой охлаждения*





Ghisa EN-GJL-250 | Cast Iron EN-GJL-250
Fonte EN-GJL-250 | Grauguss EN-GJL-250
Hierro fundido EN-GJL-250 | Чугун EN-GJL-250

Curva caratteristica - *Performance curve* - Courbe caractéristique
Kennlinie* - Curva característica - *Характеристическая кривая

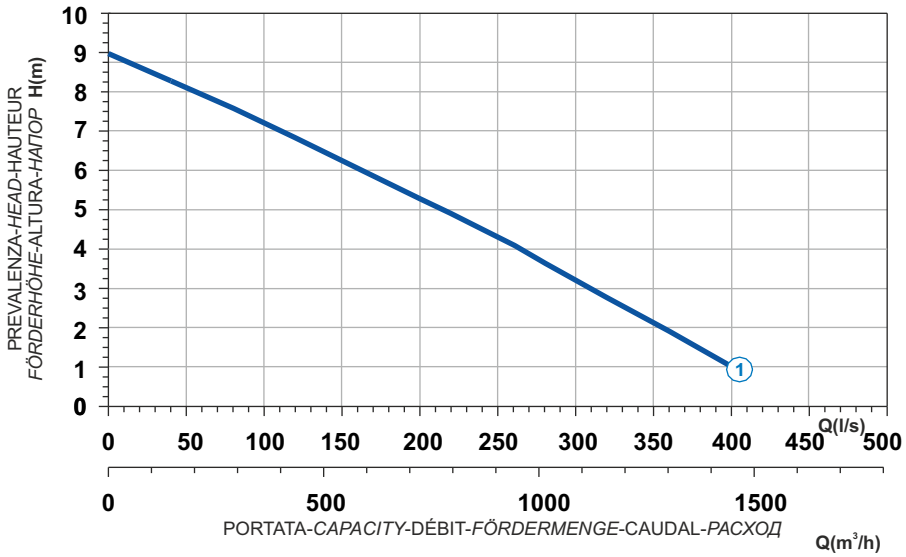

Power supply	M1020T-20-400/50YY-IE
R.P.M.	560
Free passage (mm)	112
Discharge (mm)	DN 350
Max Weight (Kg)	1250

Curve N°	Code	Type	MOTOR Rated power P2 (kW)	MOTOR Rated current I (A)	MOTOR Starting current Is (A)	ATEX code
1	7007257	**G1020R4C1-X112AA2**	20	50,7	299,1	-

Dimensioni - *Dimensions* - Dimensions - *Abmessungen* - Dimensiones - *Габариты* (mm)

LIVELLO MINIMO DI SOMMERGIBILITÀ
MINIMUM SUBMERSIBLE LEVEL
NIVEAU MINIMUM D'IMMERSION
MINDESTWASSERSTAND
NIVEL SUMERGIBLE MÍNIMO
МИНИМАЛЬНАЯ ГЛУБИНА ПОГРУЖЕНИЯ

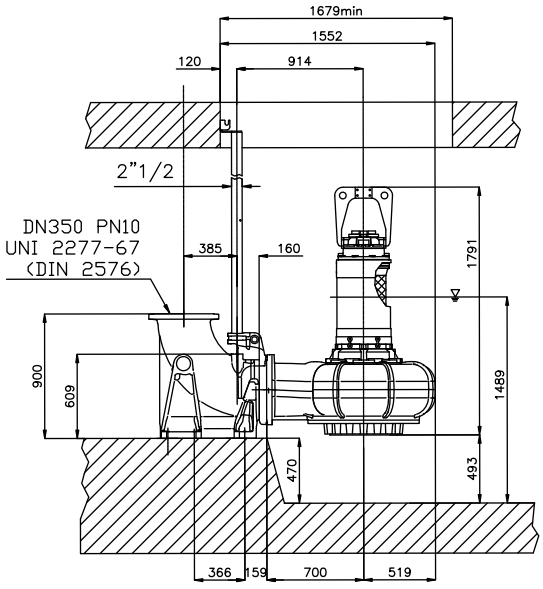

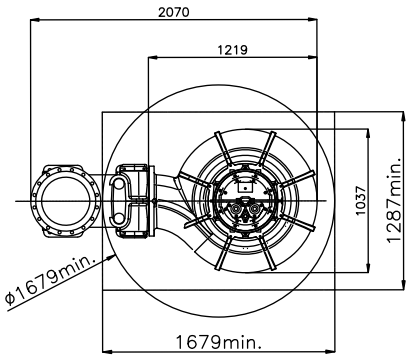

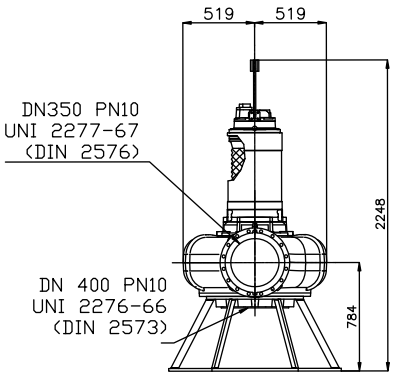

Installazione con curva aspirazione - installation with suction elbow
Installation avec coude d'aspiration - Installation mit Saugkrümmer
Instalación con codo de aspiración - Монтаж со всасывающим коленом

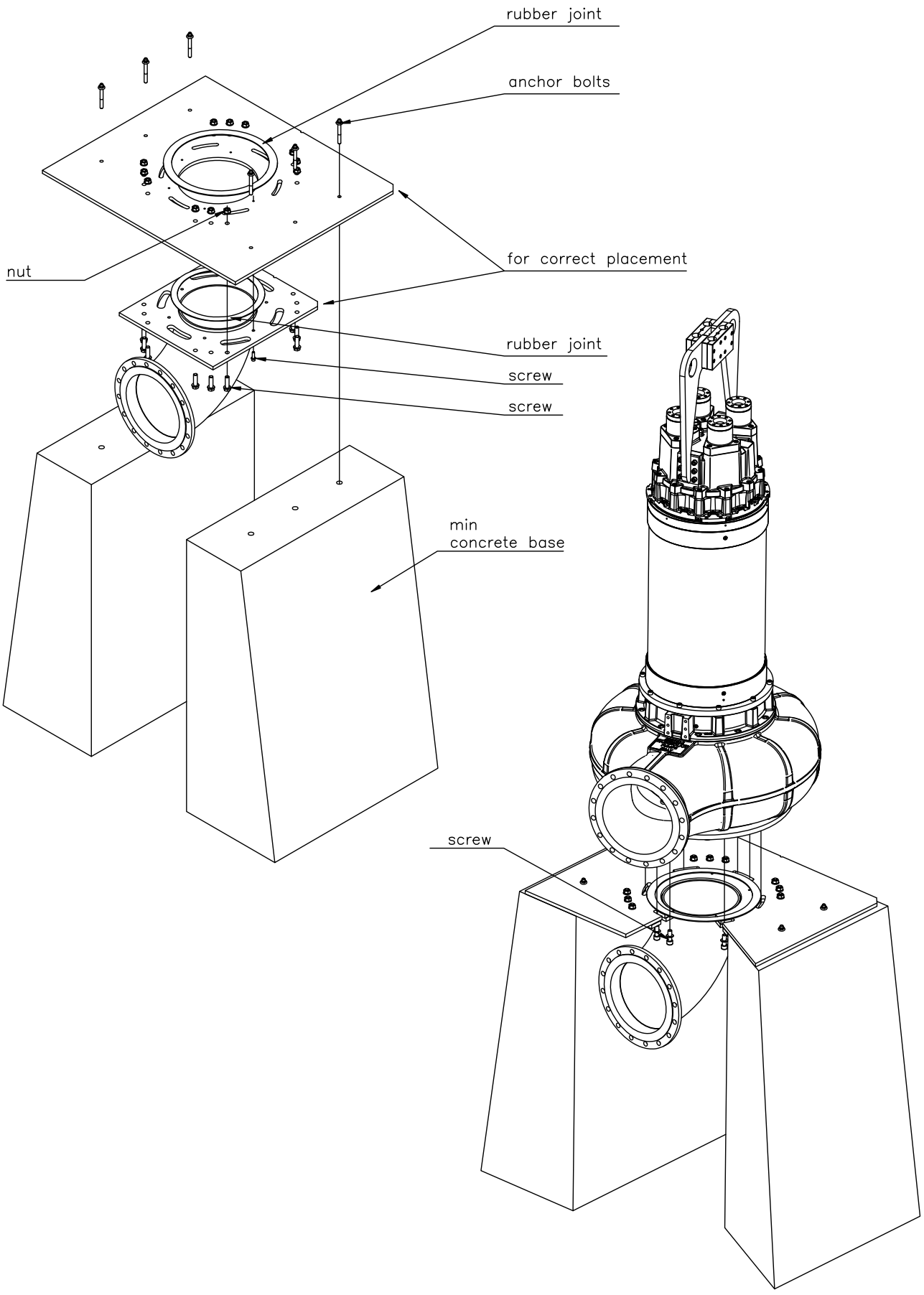

CHANNELS C

1 Alberi rettificati nelle sedi dei cuscinetti e della tenuta, sovradimensionati rispetto ai parametri standard di utilizzo, equilibrati dinamicamente.
2 Motore Asincrono trifase a gabbia di scoiattolo, classe d'isolamento H(180°C). A secco, raffreddato dal liquido circostante. Grado di protezione IP68. Il motore, è progettato per lavoro continuo o intermittente, con un massimo squilibrio di tensione tra le fasi del 5%.
3 Cuscinetti sovradimensionati, doppia corona di sfere con ingrassatori e sensori di temperatura.
4 Camera olio L'olio lubrifica e raffredda le tenute, ed emulsiona eventuali infiltrazioni di acqua.
La pompa è dotata di due sistemi di tenuta per il perfetto isolamento tra il motore elettrico e il liquido pompato.
Tenuta superiore: meccanica, grafite / ceramica.
5 Tenuta inferiore: meccanica, carburo di silicio.
6 Le giranti sono progettate per garantire un elevato rendimento idraulico e bassi consumi energetici, hanno grandi passaggi dei vani interpalari e dei diffusori, minimo numero di pale, speciale profilazione dei bordi palari e della lingua taglia-acqua del diffusore, per evitare la cattura dei materiali filamentosi.

1 Shafts grided down in ball bearings and mechanical seals seats, over-dimensioned respect to standard parameters of use.
2 Motor asynchronous threephase squirrel cage type, insulation class H(180°C). Dry motor, cooled by surrounding liquid. Protection degree IP 68. The motor is projected for continuous or intermittent operation, with 5% maximum voltage unbalance between phases.
3 Ball bearings overdimensioned, double ball bearing with greasers and temperature sensor.
4 Oil chamber oil lubricates and cools the seals and emulsifies eventual water infiltrations.
This electric pump has two types of seals for a perfect insulation between the electric motor and the pumped liquid.
Upper seal: mechanical, ceramic / graphite.
5 Lower seal: mechanical, silicon carbide.
6 Impellers are projected in order to guarantee and assure an high hydraulic efficiency and low power consumption, they have big inter-blades and diffuser free passages, minimum blades number, special blades design, especially diffusers' water-cutter blades designed to avoid filamentous materials catching.

1 Les arbres rectifiés dans les sièges des roulements et de la garniture mécanique, surdimensionés par rapport aux paramètres standard d'utilisation, équilibrés dynamiquement.
2 Moteur asynchrone triphasé à cage d'écureuil, classe d'isolation H(180°C). À sec, refroidi par le liquide environnant. Degré de protection IP68. Le moteur est dessiné pour le service continu ou intermittent, régulièrement espacés et avec max. 5% de déséquilibre de tension entre les phases.
3 Roulements surdimensionés, radiaux à des sphères lubrifiés avec graisseurs et capteur de température.
4 Chambre huile L'huile lubrifie et refroidit les garnitures mécaniques et émulsionne les infiltrations d'eau éventuelles. Deux garnitures mécaniques assurent la parfaite isolation entre le moteur électrique et le liquide pompé.
Garniture supérieure : mécanique, céramique / carbone.
5 Garniture inférieure: mécanique, carbure de silicium.
6 Les roues sont dessinées pour garantir un rendement hydraulique élevé et des basses consommations énergétiques, elles ont des grands passages libres, un nombre minimum de pales, un dessin spécial du profil des pales et de la langue taille-eaux, afin d'éviter d'encrasser la pompe par des filaments.

1 Welle Lagerung und Abdichtung durch überdimensionierte Wälzlager bzw. Dichtungsträger.
2 Motor Asynchroner Drehstrom-Käfigläufermotor, Isolationsklasse H (180°C). Trockener Motor, gekühlt durch Umgebungsflüssigkeit. Schutzart IP 68. Der Motor ist für kontinuierlichen oder intermittierenden Betrieb mit einer maximalen Spannungsunsymmetrie von 5 % zwischen den Phasen ausgelegt.
3 Wälzlager überdimensioniert, mit Schmierern und Temperatur-Sensor.
4 Ölkammer Öl schmiert und kühlt die Dichtungen und emulgiert bei evtl. Leckage.
Doppeltwirkendes Dichtsystem garantiert optimale Abdichtung zwischen Motor und Fördermedium
Obere Dichtung: Gleitringdichtung Kohle / Keramik.
5 Untere Dichtung: Gleitringdichtung Siliziumkarbid.
6 Laufrad konstruiert für max. hydraulischen Wirkungsgrad und geringer Leistungsaufnahme. Große Zwischenräume und totraumfreie Passagen, spezielle Schaufelformen und Diffusorkanäle sorgen für eine verstopfungsfreie Förderung.

1 Ejes rectificado en la base de los cojinetes y base de la mecánica, sobredimensionado respecto a los parámetros estándar de uso y equilibrados dinámicamente.
2 Motor asincrónico trifásico con jaula, aislamiento H(180°C). En seco, enfriado por el liquido. Grado de protección IP68. El motor, esta preparado para trabajar continuamente o intermitentemente, con un máximo desequilibrio de tensión entre las fases del 5%.
3 Cojinetes sobredimensionados, radiales y esferas lubrificados con los engrasadores y sensor de temperatura.
4 Cámara de aceite que lubrifica y enfría los precintos y emulsiona las eventuales infiltraciones de agua.
La bomba está dotada de dos sistemas de sellado para el perfecto aislamiento entre el motor eléctrico y el líquido bombeado.
Sellado/precintado superior: mecánica, grafito/cerámica.
5 Sellado/precintado inferior: mecánica, carburo y silicio.
6 Los impulsores han sido proyectados para garantizar una alta eficacia hidráulica y un bajo absorbimiento de energía , tienen grandes pasos libres entre las palas y en los difusores, numero mínimo de palas, perfil especial de los bordes de las palabras y del separador del flujo en el difusor, para evitar de coger los materiales filamentoso.

1 Валы, отшлифованные в местах посадки подшипников и уплотнения, рассчитанные с запасом относительно стандартных рабочих параметров, динамически отбалансированы.
2 Трехфазный Двигатель асинхронный трехфазный с короткозамкнутым ротором, класс изоляции H(180°C). Сухой двигатель, охлаждаемый окружающей жидкостью. Степень защиты IP 68. Двигатель рассчитан на непрерывную или повторно-кратковременную работу с асимметрией напряжения между фазами не более 5%.
3 Подшипники рассчитаны с запасом, двойной венец шариков со смазочными штуцерами.
4 Масляная камера служит для смазки и охлаждения прокладок, а также для эмульгирования просочившейся воды.
Насос снабжен двумя системами герметизации для обеспечения идеальной изоляции между электродвигателем и перекачиваемой жидкостью.
Верхнее уплотнение: механическое, керамика/графит.
5 Нижнее уплотнение: механическое, карбид кремния.
6 Рабочие колеса спроектированы для обеспечения высокого гидравлического КПД и низкого энергопотребления. Они имеют большие проходы в зонах между лопастями и диффузорах, минимальное количество лопастей, специальный профиль кромок лопастей и язычок для разреза воды на диффузоре во избежание удержания волокнистых материалов.

C CHANNELS

Elettropompe sommergibili a canali 8-10-12 poli
Submersible electric pumps with channels 8-10-12 poles
Electropompe submersible à canaux 8-10-12 pôles
Tauchmotorpumpe mit Mehrkanalrad, 8-10-12 polig
Bombas sumergibles a canales 8-10-12 polos
Канальные погружные электронасосы 8-10-12 полюса



DN400
DN500

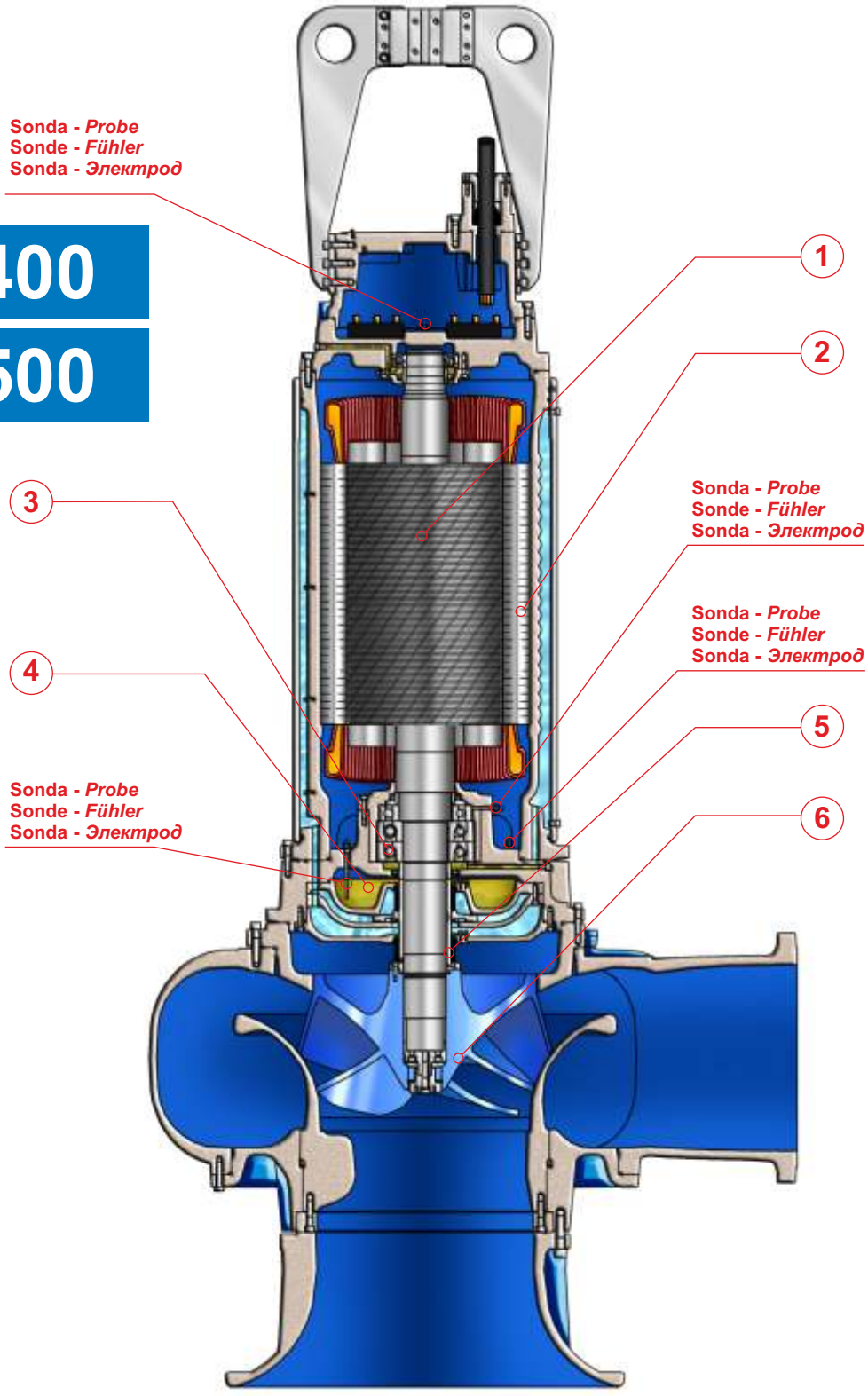

IMPIEGHI

Le elettropompe sommergibili a canali sono utilizzate prevalentemente per il pompaggio di acque cariche e luride grigliate. In particolare per lo svuotamento di pozzi neri, pozzi di raccolta liquami da fosse biologiche e pozzi di raccolta acque usate in generale.

PARTICOLARITÀ COSTRUTTIVE

Elettropompe sommergibili di robusta e compatta costruzione, motori elettrici alloggiati in vano a tenuta stagna, collegati mediante alberi di lunghezze ridotte alle giranti situate in voluta tramite interposizione di camera olio tra parte idraulica e motore elettrico.

MATERIALI

Fusioni principali	Ghisa EN-GJL-250
Girante	Ghisa EN-GJL-250 / GS400
Cavo elettrico	Neoprene H07RN/F
Albero	Acciaio inossidabile AISI 431
O-rings e paraolio	Nitrile
Bullonerie	Classe A4 - AISI316
Tenuta meccanica	Carburo di silicio / Carburo di silicio

APPLICATION

Submersible electric pumps with channels are used prevalently for the lifting of non corrosive dirty waters also with solid bodies in suspension. In particular for screened waste water and drainage of places subject to flooding, crude and activated sludge.

CONSTRUCTION DATA

Submersible electric pumps, robust in construction, watertight electric motors accommodated in compartment, connected, by shafts of reduced lengths, to the impellers situated at the pump casing by the interposition of oil chamber between the hydraulic side and the electric motor.

MATERIALS

Motor housing	Cast iron EN-GJL-250
Impeller	Cast-iron EN-GJL-250 / GS400
Electric cable	Neoprene H07RN/F
Shaft	Stainless Steel AISI 431
O-rings and lip seal	Nitrile
Bolts	A4 - AISI316 class
Mechanical seal	Silicon Carbide / Silicon Carbide

APPLICATIONS

Les electropompes submersibles à canaux sont utilisées principalement pour le pompage d'eaux chargées et usées grillagées. En particulier pour la vidange de puisard noir, puisard de recueillement des eaux usées de fosses biologiques et eaux usées en général.

PARTICULARITÉ DE CONSTRUCTION

Pompes submersibles robustes et compactes, moteurs électriques logés en enceinte étanche, reliés par des arbres de longueurs réduites aux roues, avec interposition d'une chambre à huile entre la partie hydraulique et le moteur électrique.

MATÉRIAUX

Moulures principales	Fonte EN-GJL-250
Roue	Fonte EN-GJL-250 / GS400
Câble électrique	Néoprène H07RN/F
Arbre	Acier inoxydable AISI 431
O-ring et joints	Nitrile
vis	Classe A4 - AISI316
Garniture mécanique	Carb. de silicium / carbure de silicium

EINSATZBEREICHE

Tauchmotorpumpen mit Mehrkanalrad werden vorwiegend zur Förderung von Schmutzwasser mit Schwebestoffen eingesetzt. Speziell geeignet für vorgefiltertes Abwasser und dem Einsatz in überflutungsgefährdeten Gebieten, zur Förderung von schlammhaltigen Medien.

AUSFÜHRUNG

Robuste Tauchmotorpumpe mit wasserdichtem Motor, kompakte Bauart, Laufrad im Pumpengehäuse durch Ölkammer zum Motor getrennt.

WERKSTOFFE

Motorgehäuse	Grauguss EN-GJL-250
Laufrad	Grauguss EN-GJL-250 / GS400
Anschlusskabel	Neoprene H07RN/F
Welle	Edelstahl AISI 431
Wellendichtring und O-Ringe	Nitril
Schrauben	Edelstahl A4 - AISI316
Gleitringdichtung	Siliziumkarbid / Siliziumkarbid

UTILIZACION

Las bombas sumergibles a canales se utilizan especialmente para bombear aguas cargadas ya filtradas. En particular para vaciar pozos negros, pozos de recogida de líquidos procedentes de fosas biológicas y pozos de recogida de aguas utilizada en general.

DIFERENCIAS PRINCIPALES

Son bombas sumergibles de robusta y compacta construcción, motores eléctricos situados en compartimento separado, conectadas mediante ejes cortos con los impulsores interpuestos con una cámara de aceite entre la parte hidráulica i el motor eléctrico.

MATERIALES

Aleaciones principales	Hierro Fundido EN-GJL-250
Impulsor (turbina)	Hierro Fundido EN-GJL-250 / GS400
Cable eléctrico	Neopreno H07RN/F
Eje	Acero inoxidable AISI 431
Anillo de sellados y O-Rings	Nitrilo
Tornillos	Clase A4 - AISI316
Sello mecánico	Carburo de silicio / Carburo de silicio

ОБЛАСТЬ ПРИМЕНЕНИЯ

Канальные погружные электронасосы используются, в основном, для перекачки средне- и сильнозагрязненных сточных вод после грубой мех. очистки. В частности, для опорожнения канализационных ям и накопительных емкостей для сточных вод.

КОНСТРУКЦИОННЫЕ ОСОБЕННОСТИ

Погружные электронасосы с прочной и компактной конструкцией. Электродвигатели размещены в секции с герметичным уплотнением и соединены через валы небольшой длины с рабочими колесами, расположенными в гидравлической камере. Валы проходят через масляную камеру между гидравликой и электродвигателем.

МАТЕРИАЛЫ

Основные литые компоненты	Чугун EN-GJL-250
Рабочее колесо	Чугун EN-GJL-250 / GS400
Электрокабель	Неопрен H07RN/F
Вал	Нержавеющая сталь AISI 431
Уплот. кольца и манжета	Нитрил
Винты	Класс A4 - AISI316
Мех. уплотнение	Карбид кремния/Карбид кремния.

C CHANNELS



Elettropompe sommergibili a canali 8-10-12 poli
Submersible electric pumps with channels 8-10-12 poles
Electropompe submersible à canaux 8-10-12 pôles
Tauchmotorpumpe mit Mehrkanalrad, 8-10-12 polig
Bombas sumergibles a canales 8-10-12 polos
Канальные погружные электронасосы 8-10-12 полюса

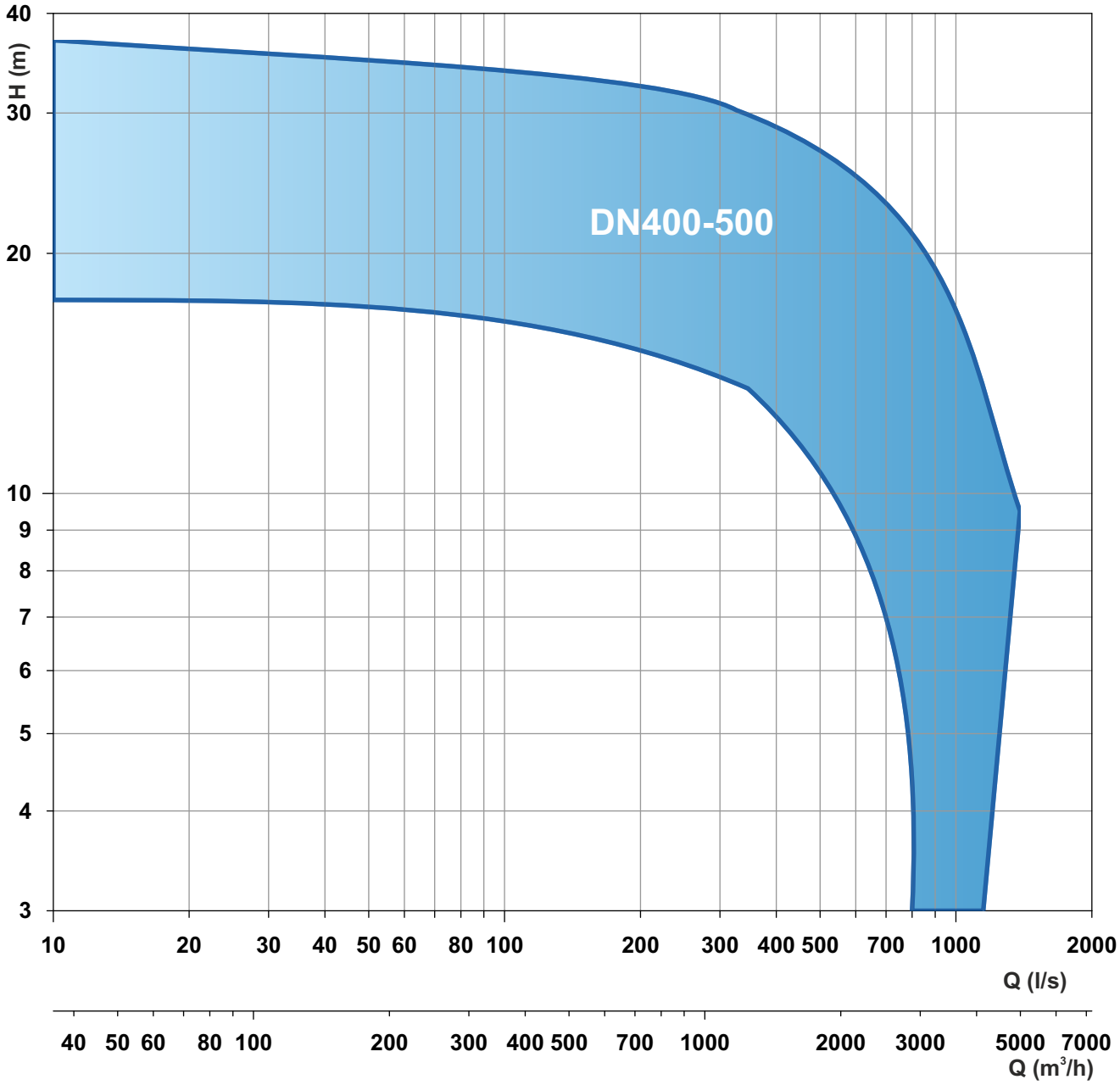

Le schede tecniche sono disponibili al sito www.faggiolatipumps.com
Technical data sheets are available on our web site www.faggiolatipumps.com
Les fiches techniques sont disponibles sur notre site web www.faggiolatipumps.com
Technische Datenblätter finden Sie auf unserer Internetseite www.faggiolatipumps.com
Las hojas de datos técnicas están disponibles en nuestro web site www.faggiolatipumps.com
Технические спецификации доступны на веб-сайте www.faggiolatipumps.com





Ghisa EN-GJL-250 | Cast Iron EN-GJL-250
Fonte EN-GJL-250 | Grauguss EN-GJL-250
Hierro fundido EN-GJL-250 | Чугун EN-GJL-250

Curva caratteristica - *Performance curve* - Courbe caractéristique
Kennlinie* - Curva característica - *Характеристическая кривая

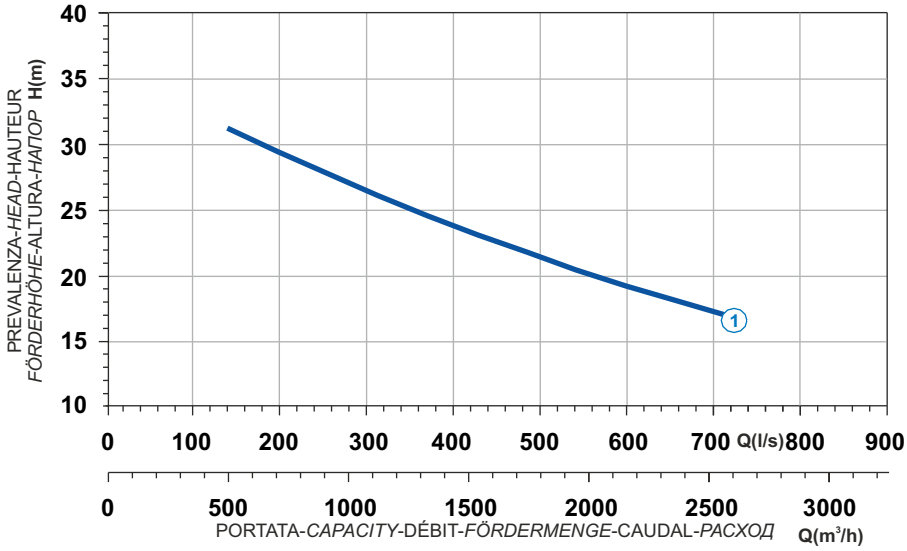

Power supply	3ph 400/690V-50Hz
R.P.M.	986
Free passage (mm)	127
Discharge (mm)	DN 400
Max Weight (Kg)	3350

Curve N°	Code	Type	MOTOR Rated power P2 (kW)	MOTOR Rated current I (A)	MOTOR Starting current Is (A)	ATEX code
1	7002538	**G631R4C5-Y127AA2**	200	375	2175	-

Dimensioni - *Dimensions* - Dimensions - *Abmessungen* - Dimensiones - *Габариты* (mm)

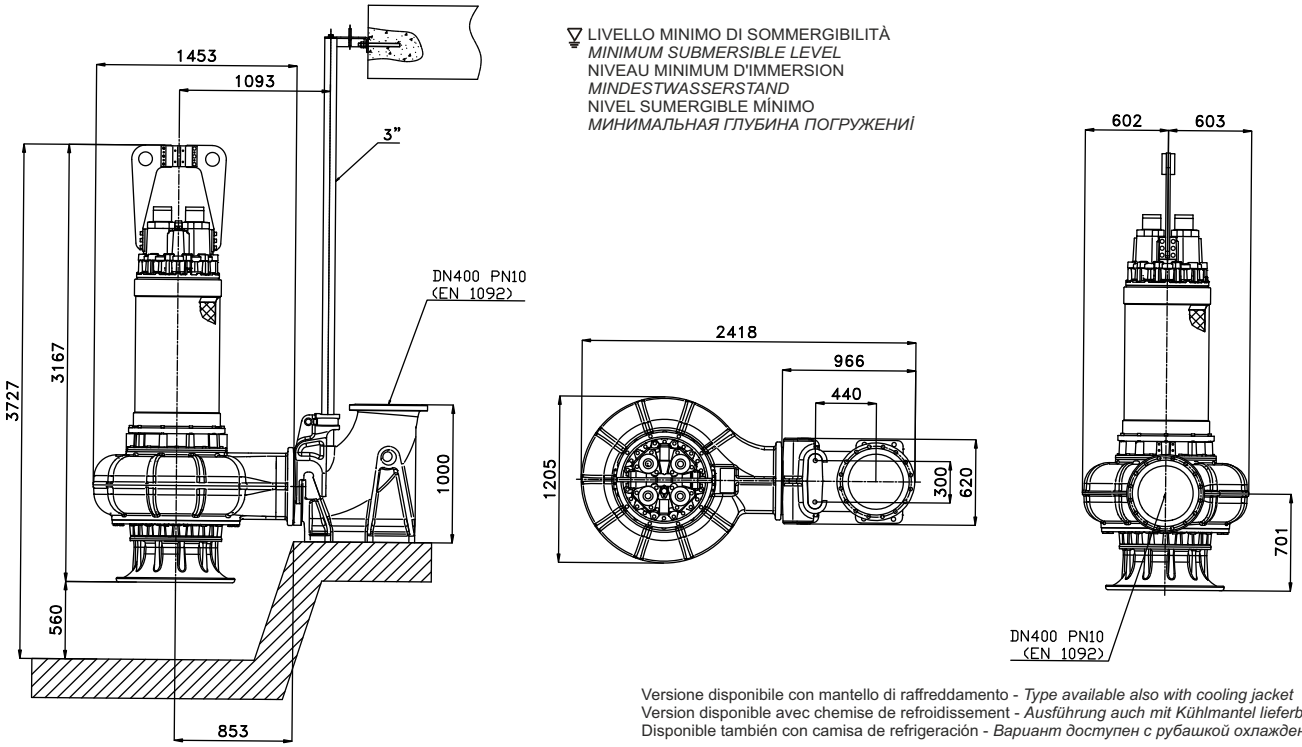

Versione disponibile con mantello di raffreddamento - *Type available also with cooling jacket*
Version disponible avec chemise de refroidissement - *Ausführung auch mit Kühlmantel lieferbar*
Disponible también con camisa de refrigeración - *Вариант доступен с рубашкой охлаждения*

Ghisa EN-GJL-250
Fonte EN-GJL-250
Hierro fundido EN-GJL-250
Cast Iron EN-GJL-250
Grauguss EN-GJL-250
Чугун EN-GJL-250



Curva caratteristica - *Performance curve* - Courbe caractéristique
Kennlinie* - Curva característica - *Характеристическая кривая

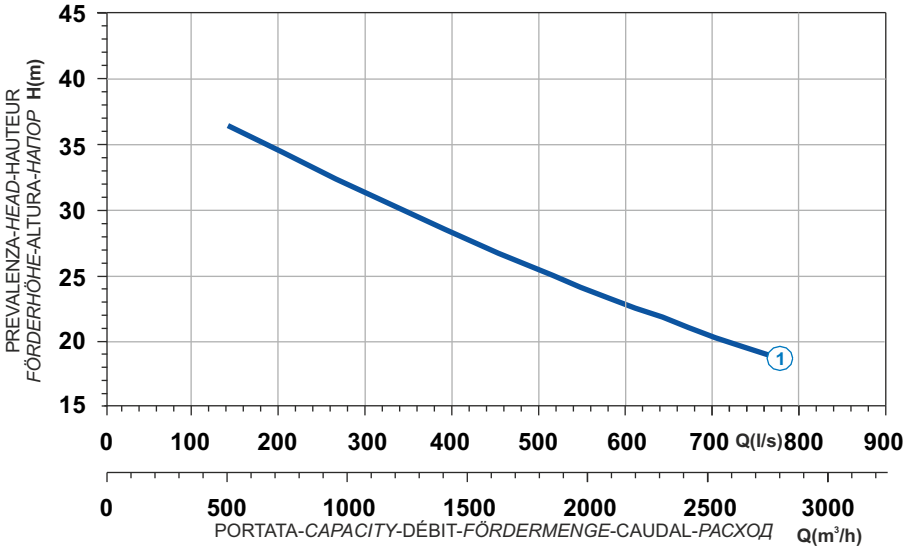

Curve N°	Code	Type	MOTOR Rated power P2 (kW)	MOTOR Rated current I (A)	MOTOR Starting current Is (A)	ATEX code
1	7002540	**G631R4C3-Y127AA2**	200	375	2175	-

Power supply	M631T-200-400/50YY-IE4
R.P.M.	986
Free passage (mm)	127
Discharge (mm)	DN 400
Max Weight (Kg)	3350

Dimensioni - *Dimensions* - Dimensions - *Abmessungen* - Dimensiones - *Габариты* (mm)

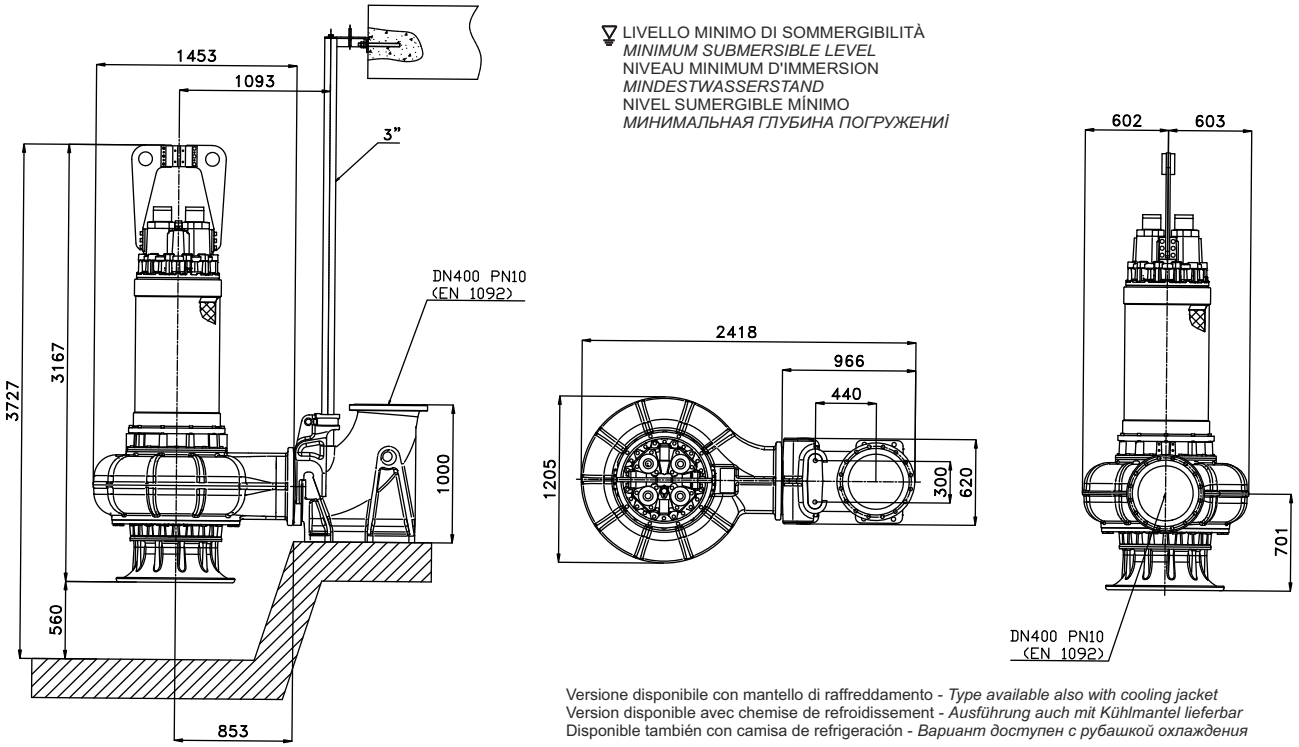

Versione disponibile con mantello di raffreddamento - *Type available also with cooling jacket*
Version disponible avec chemise de refroidissement - *Ausführung auch mit Kühlmantel lieferbar*
Disponible también con camisa de refrigeración - *Вариант доступен с рубашкой охлаждения*





Ghisa EN-GJL-250 | Cast Iron EN-GJL-250
Fonte EN-GJL-250 | Grauguss EN-GJL-250
Hierro fundido EN-GJL-250 | Чугун EN-GJL-250

Curva caratteristica - *Performance curve* - Courbe caractéristique
Kennlinie* - Curva característica - *Характеристическая кривая

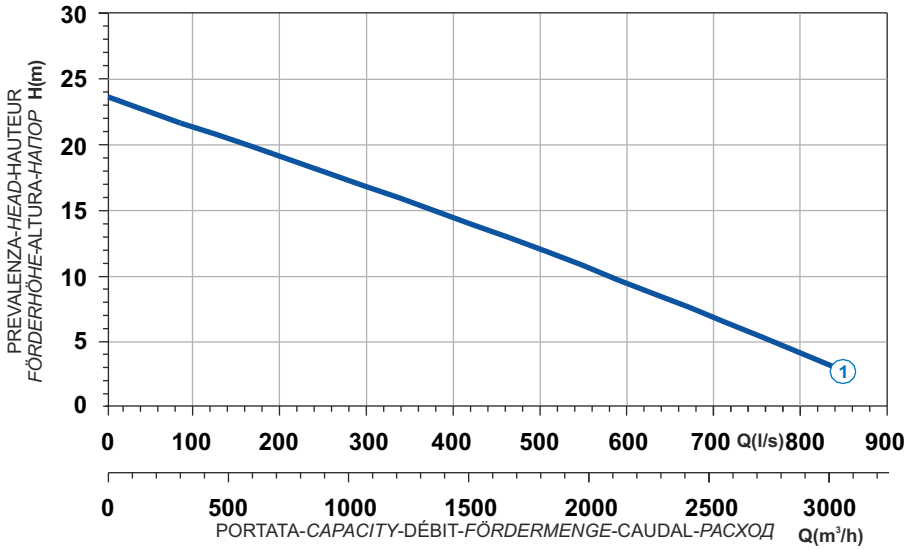

Power supply	M831T-110-400/50YY-IE4
R.P.M.	725
Free passage (mm)	127
Discharge (mm)	DN 400
Max Weight (Kg)	3350

Curve N°	Code	Type	MOTOR			ATEX code
			Rated power P2 (kW)	Rated current I (A)	Starting current Is (A)	
1	7002718	**G831R4C4-Y127AA2**	110,5	211	1012,8	-

Dimensioni - *Dimensions* - Dimensions - *Abmessungen* - Dimensiones - *Габариты* (mm)

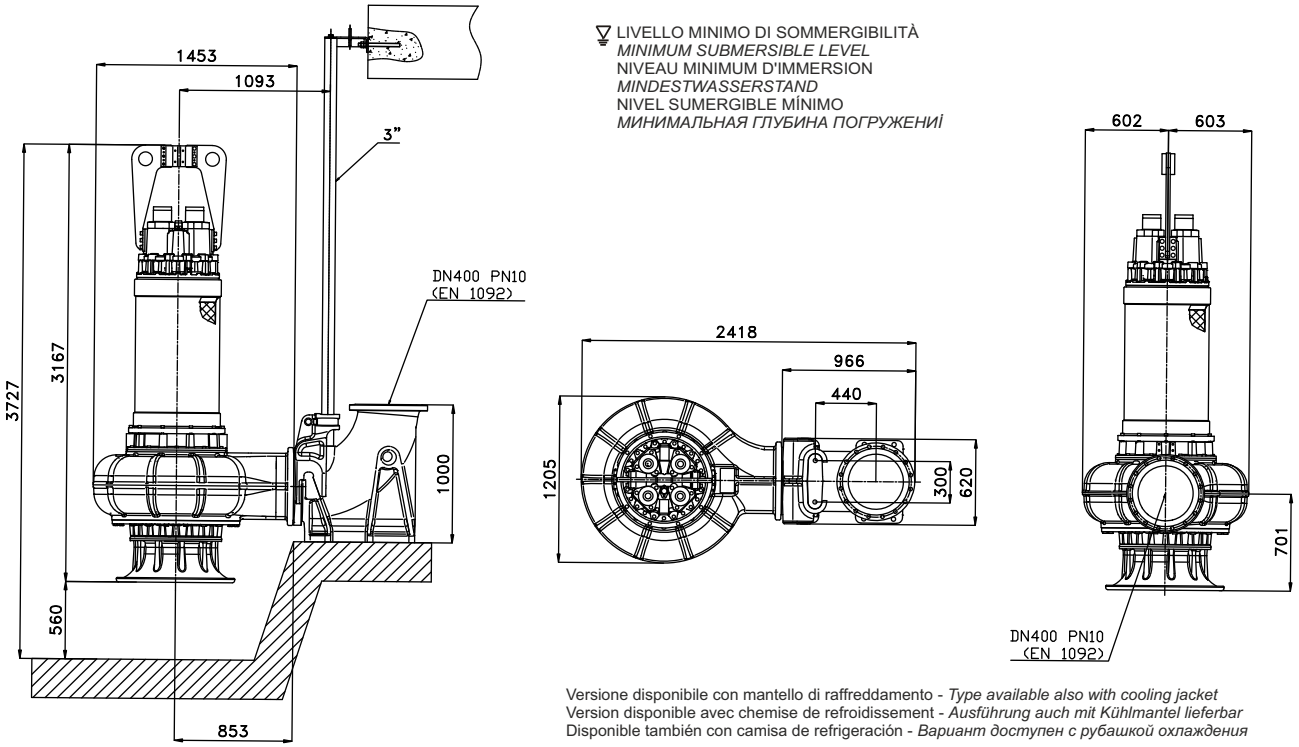

Versione disponibile con mantello di raffreddamento - *Type available also with cooling jacket*
Version disponible avec chemise de refroidissement - *Ausführung auch mit Kühlmantel lieferbar*
Disponible también con camisa de refrigeración - *Вариант доступен с рубашкой охлаждения*

Ghisa EN-GJL-250
Fonte EN-GJL-250
Hierro fundido EN-GJL-250
Cast Iron EN-GJL-250
Grauguss EN-GJL-250
Чугун EN-GJL-250



Curva caratteristica - *Performance curve* - Courbe caractéristique
Kennlinie* - Curva característica - *Характеристическая кривая

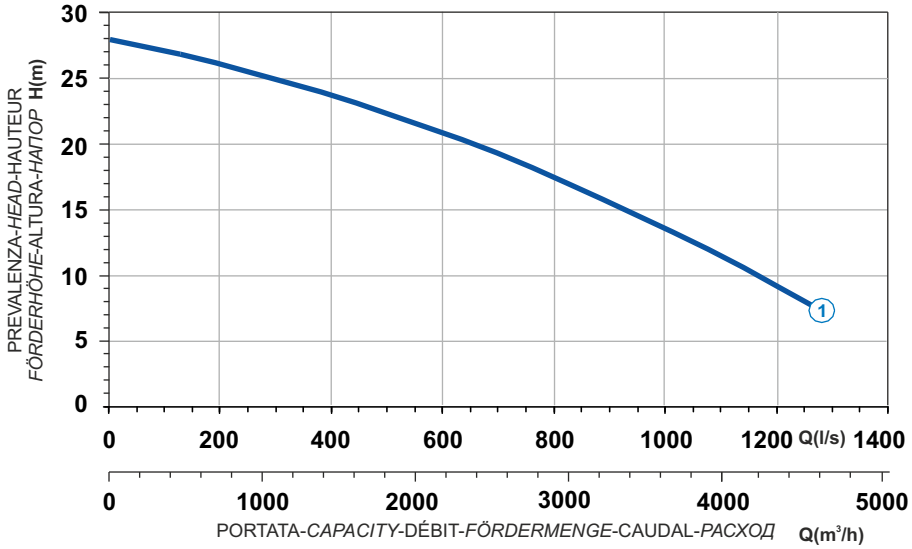

Curve N°	Code	Type	MOTOR Rated power P2 (kW)	MOTOR Rated current I (A)	MOTOR Starting current Is (A)	ATEX code
1	7005093	**G835R4C8-Z150AM2**	233	466	2749,4	-

Power supply	M835T-233-400/50YY-IE3
R.P.M.	746
Free passage (mm)	150
Discharge (mm)	DN 500
Max Weight (Kg)	5900

Dimensioni - *Dimensions* - Dimensions - *Abmessungen* - Dimensiones - *Габариты* (mm)

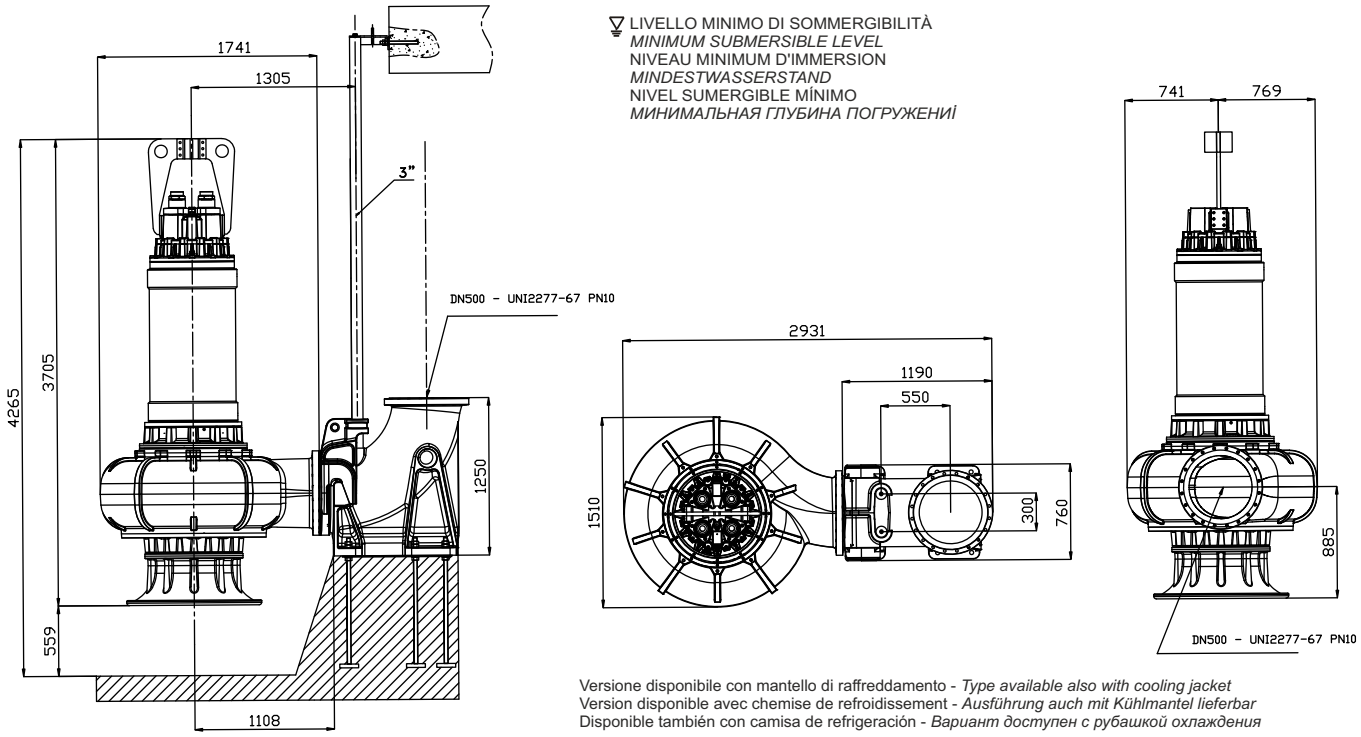

Versione disponibile con mantello di raffreddamento - *Type available also with cooling jacket*
Version disponible avec chemise de refroidissement - *Ausführung auch mit Kühlmantel lieferbar*
Disponible también con camisa de refrigeración - *Вариант доступен с рубашкой охлаждения*





Ghisa EN-GJL-250 | Cast Iron EN-GJL-250
Fonte EN-GJL-250 | Grauguss EN-GJL-250
Hierro fundido EN-GJL-250 | Чугун EN-GJL-250

Curva caratteristica - *Performance curve* - Courbe caractéristique
Kennlinie* - Curva característica - *Характеристическая кривая

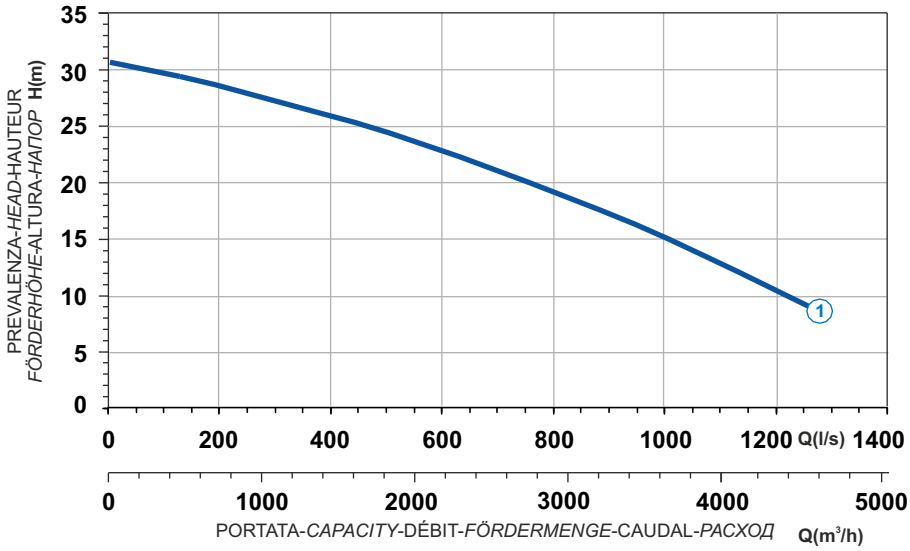

Power supply	M835T-233-400/50YY-IE3
R.P.M.	746
Free passage (mm)	150
Discharge (mm)	DN 500
Max Weight (Kg)	5800

Curve N°	Code	Type	MOTOR Rated power P2 (kW)	MOTOR Rated current I (A)	MOTOR Starting current Is (A)	ATEX code
1	7006181	**G835R4C5-Z150AM2**	233	466	2749,4	-

Dimensioni - *Dimensions* - Dimensions - *Abmessungen* - Dimensiones - *Габариты* (mm)

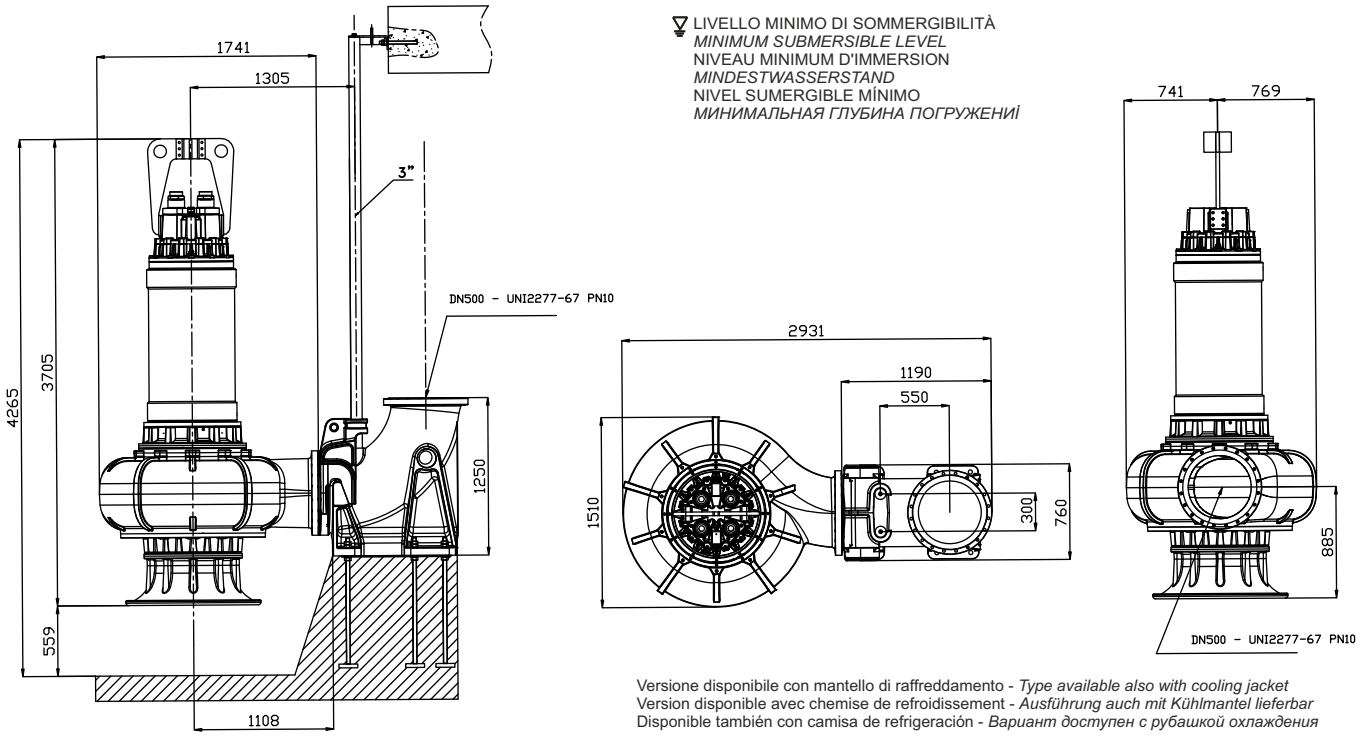

Versione disponibile con mantello di raffreddamento - *Type available also with cooling jacket*
Version disponible avec chemise de refroidissement - *Ausführung auch mit Kühlmantel lieferbar*
Disponible también con camisa de refrigeración - *Вариант доступен с рубашкой охлаждения*

Ghisa EN-GJL-250
Fonte EN-GJL-250
Hierro fundido EN-GJL-250
Cast Iron EN-GJL-250
Grauguss EN-GJL-250
Чугун EN-GJL-250



Curva caratteristica - *Performance curve* - Courbe caractéristique
Kennlinie* - Curva característica - *Характеристическая кривая

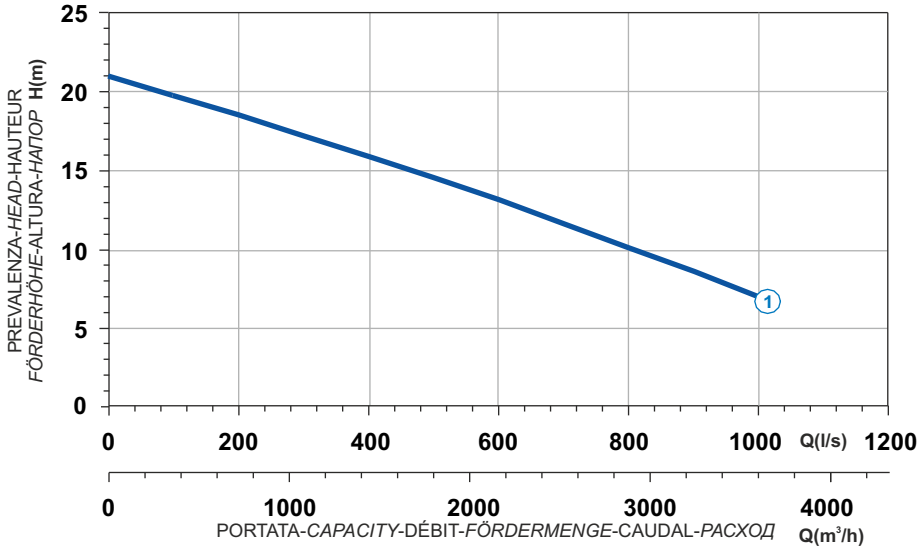

Curve N°	Code	Type	MOTOR Rated power P2 (kW)	MOTOR Rated current I (A)	MOTOR Starting current Is (A)	ATEX code
1	7002309	**G1035R4C4-Z150AM2**	130	329	1941,1	-

Power supply	M1035T-130-400/50YY-IE
R.P.M.	560
Free passage (mm)	150
Discharge (mm)	DN 500
Max Weight (Kg)	5800

Dimensioni - *Dimensions* - Dimensions - *Abmessungen* - Dimensiones - *Габариты* (mm)

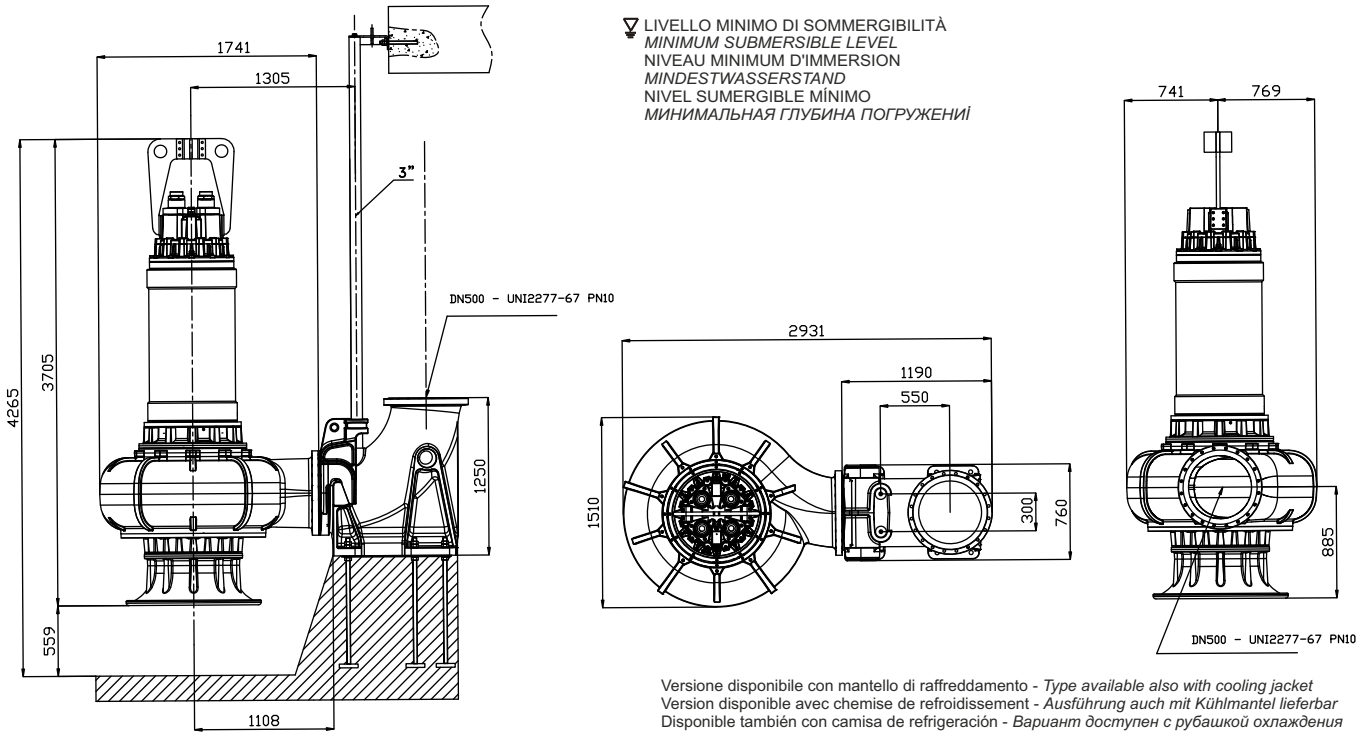

Versione disponibile con mantello di raffreddamento - *Type available also with cooling jacket*
Version disponible avec chemise de refroidissement - *Ausführung auch mit Kühlmantel lieferbar*
Disponible también con camisa de refrigeración - *Вариант доступен с рубашкой охлаждения*



Ghisa EN-GJL-250 | Cast Iron EN-GJL-250
Fonte EN-GJL-250 | Grauguss EN-GJL-250
Hierro fundido EN-GJL-250 | Чугун EN-GJL-250

Curva caratteristica - *Performance curve* - Courbe caractéristique
Kennlinie* - Curva característica - *Характеристическая кривая

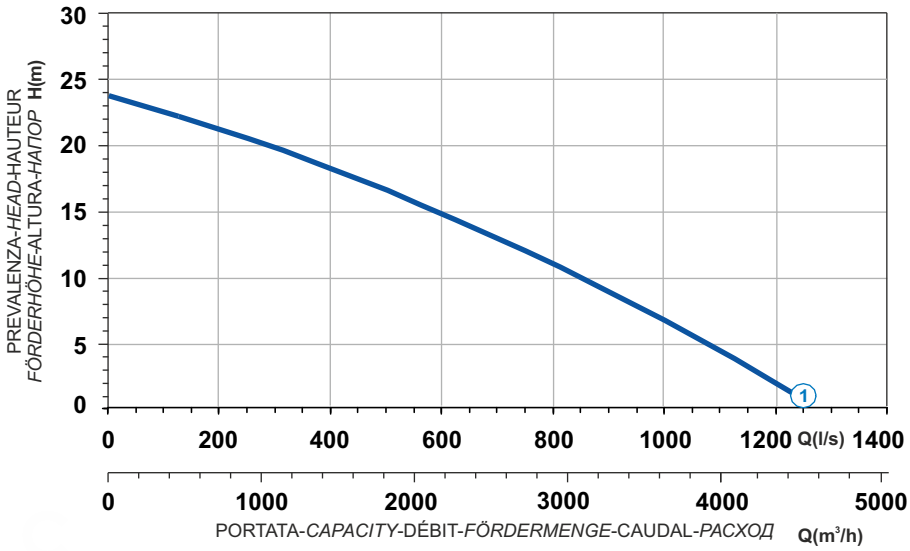

Power supply	M1035T-130-400/50YY-IE
R.P.M.	560
Free passage (mm)	150
Discharge (mm)	DN 500
Max Weight (Kg)	5800

Curve N°	Code	Type	MOTOR Rated power P2 (kW)	MOTOR Rated current I (A)	MOTOR Starting current Is (A)	ATEX code
1	7006467	**G1035R4C1-Z150AM2**	130	329	1941,1	-

Dimensioni - *Dimensions* - Dimensions - *Abmessungen* - Dimensiones - *Габариты* (mm)

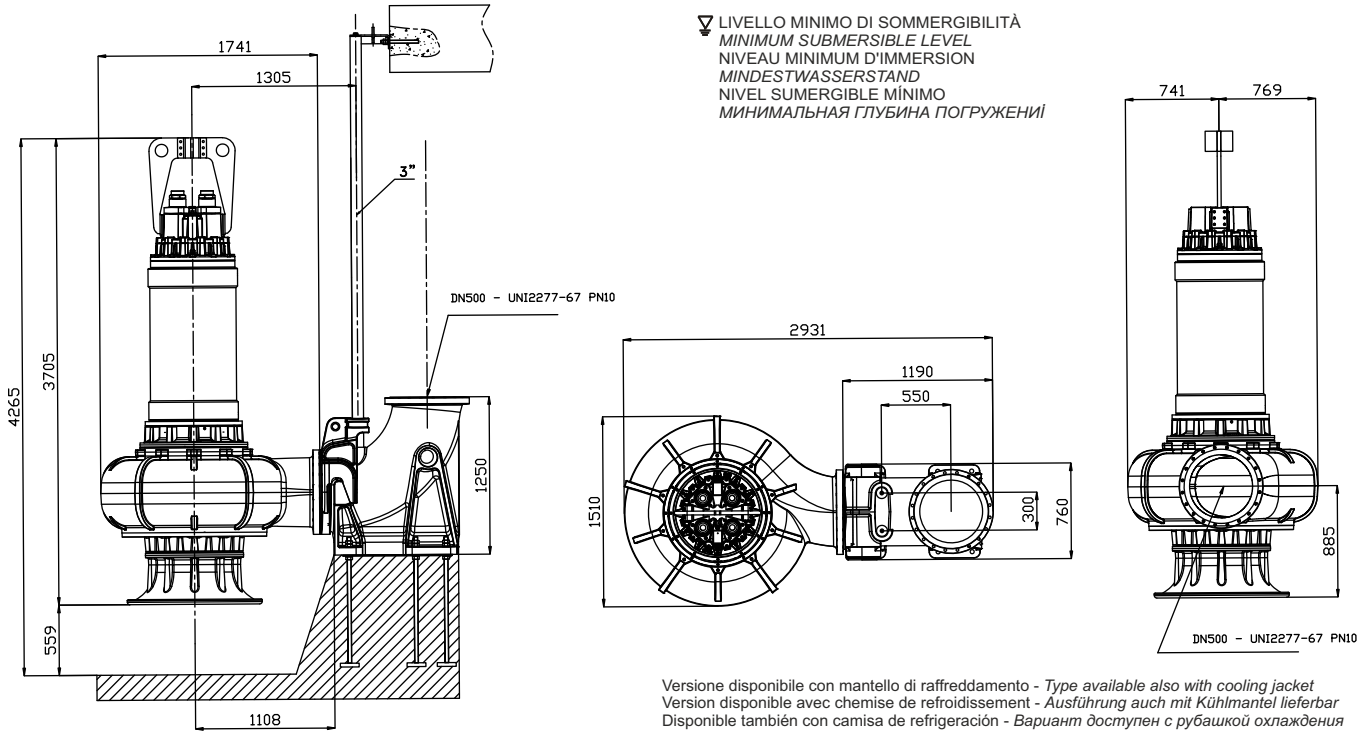

Versione disponibile con mantello di raffreddamento - *Type available also with cooling jacket*
Version disponible avec chemise de refroidissement - *Ausführung auch mit Kühlmantel lieferbar*
Disponible también con camisa de refrigeración - *Вариант доступен с рубашкой охлаждения*

Ghisa EN-GJL-250
Fonte EN-GJL-250
Hierro fundido EN-GJL-250
Cast Iron EN-GJL-250
Grauguss EN-GJL-250
Чугун EN-GJL-250

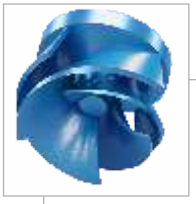

Curva caratteristica - *Performance curve* - Courbe caractéristique
Kennlinie* - Curva característica - *Характеристическая кривая

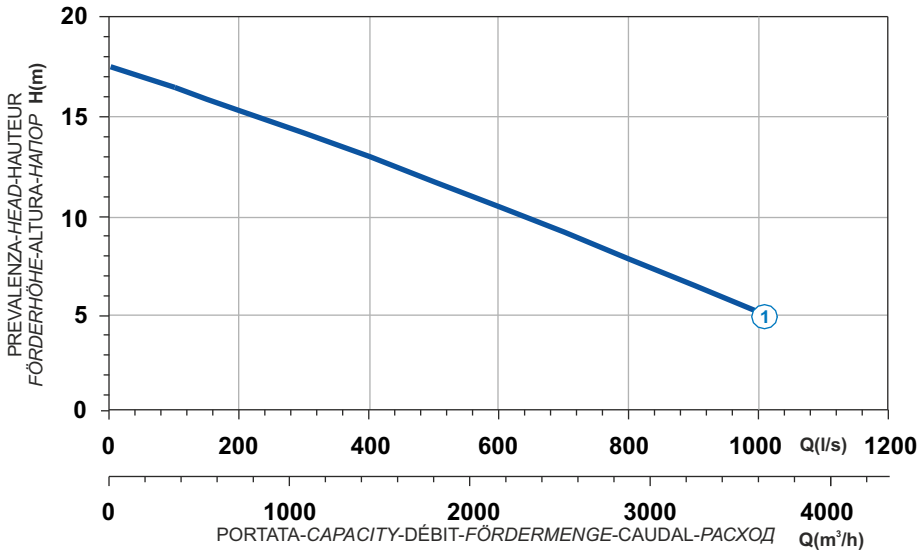

Curve N°	Code	Type	MOTOR Rated power P2 (kW)	MOTOR Rated current I (A)	MOTOR Starting current Is (A)	ATEX code
1	7009764	**G1235R4C1-Z150AM2**	120	285	1681,5	-

Power supply	M1235T-120-400/50YY-IE
R.P.M.	485
Free passage (mm)	150
Discharge (mm)	DN 500
Max Weight (Kg)	5700

Dimensioni - *Dimensions* - Dimensions - *Abmessungen* - Dimensiones - *Габариты* (mm)

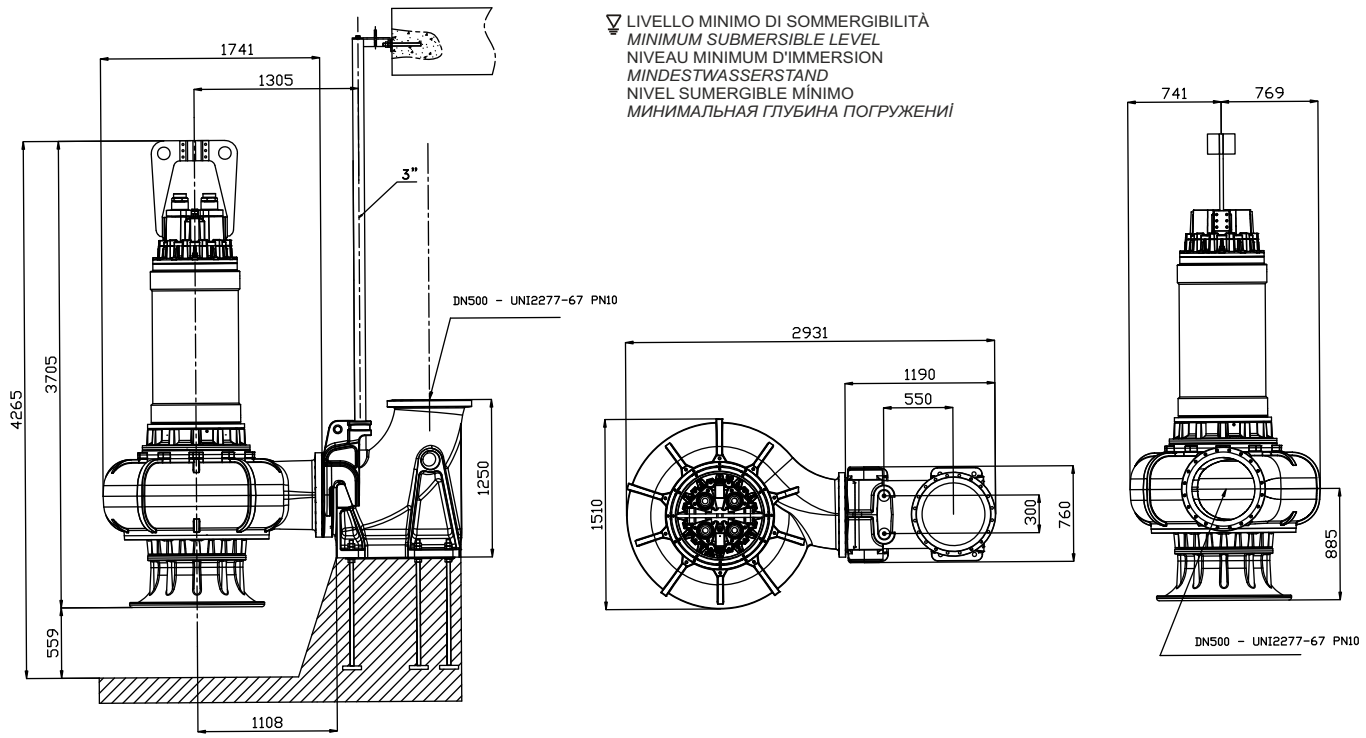

GRINDER T

1 Alberi rettificati nelle sedi dei cuscinetti e della tenuta, sovradimensionati rispetto ai parametri standard di utilizzo, equilibrati dinamicamente.
2 Motore Asincrono trifase a gabbia di scoiattolo, classe d'isolamento H(180°C). A secco, raffreddato dal liquido circostante. Grado di protezione IP68. Il motore, è progettato per lavoro continuo o intermittente, con un massimo squilibrio di tensione tra le fasi del 5%.
3 Cuscinetti sovradimensionati, radiali a sfere lubrificati a vita esenti da manutenzione.
4 Camera olio L'olio lubrifica e raffredda le tenute, ed emulsiona eventuali infiltrazioni di acqua.
La pompa è dotata di due sistemi di tenuta per il perfetto isolamento tra il motore elettrico e il liquido pompato.
Tenuta superiore: meccanica, grafite / ceramica.
5 Tenuta inferiore: meccanica, carburo di silicio.
6 Le giranti sono progettate per garantire un elevato rendimento idraulico e bassi consumi energetici.
7 Sistema triturante in acciaio AISI 420 di microfusione.

1 Shafts grided down in ball bearings and mechanical seals seats, over-dimensioned respect to standard parameters of use.
2 Motor asynchronous threephase squirrel cage type, insulation class H(180°C). Dry motor, cooled by surrounding liquid. Protection degree IP 68. The motor is projected for continuous or intermittent operation, with 5% maximum voltage unbalance between phases.
3 Ball bearings overdimensioned, life lubricated, maintenance free.
4 Oil chamber oil lubricates and cools the seals and emulsifies eventual water infiltrations.
This electric pump has two types of seals for a perfect insulation between the electric motor and the pumped liquid.
Upper seal: mechanical, ceramic / graphite.
5 Lower seal: mechanical, silicon carbide.
6 Impellers are projected in order to guarantee and assure an high hydraulic efficiency and low power consumption.
7 Grinder system Stainless Steel AISI 420 of microcasting type.

1 Les arbres rectifiés dans les sièges des roulements et de la garniture mécanique, surdimensionés par rapport aux paramètres standard d'utilisation, équilibrés dynamiquement.
2 Moteur asynchrone triphasé à cage d'écureuil, classe d'isolation H(180°C). À sec, refroidi par le liquide environnant. Degré de protection IP68. Le moteur est dessiné pour le service continu ou intermittent, régulièrement espacés et avec max. 5% de déséquilibre de tension entre les phases.
3 Roulements surdimensionnés, radiaux, à sphères lubrifiées à vie, exemptes d'entretien.
4 Chambre huile L'huile lubrifie et refroidit les garnitures mécaniques et émulsionne les infiltrations d'eau éventuelles. Deux garnitures mécaniques assurent la parfaite isolation entre le moteur électrique et le liquide pompé.
Garniture supérieure : mécanique, céramique / carbone.
5 Garniture inférieure: mécanique, carbure de silicium.
6 Les roues sont dessinées pour garantir un rendement hydraulique élevé et des basses consommations énergétiques.
7 Système triturant acier inoxydable AISI 420 micro fusion.

1 Welle Lagerung und Abdichtung durch überdimensionierte Wälzlager bzw. Dichtungsträger.
2 Motor Asynchroner Drehstrom-Käfigläufermotor, Isolationsklasse H (180°C). Trockener Motor, gekühlt durch Umgebungsflüssigkeit. Schutzart IP 68. Der Motor ist für kontinuierlichen oder intermittierenden Betrieb mit einer maximalen Spannungsunsymmetrie von 5 % zwischen den Phasen ausgelegt.
3 Wälzlager überdimensioniert, dauergeschmiert und wartungsfrei.
4 Ölkammer Öl schmiert und kühlt die Dichtungen und emulgiert bei evtl. Leckage.
Zweifache Wellenabdichtung garantiert optimale Abdichtung zwischen Motor und Fördermedium
Obere Dichtung: Gleitringdichtung Kohle / Keramik.
5 Untere Dichtung: Gleitringdichtung Siliziumkarbid.
6 Laufrad konstruiert für max. hydraulischen Wirkungsgrad und geringer Leistungsaufnahme.
7 Schneideinrichtung Feinguss Edelstahl AISI 420.

1 Ejes rectificado en la base de los cojinetes y base de la mecánica, sobredimensionado respecto a los parámetros estándar de uso y equilibrados dinámicamente.
2 Motor asincrónico trifásico con jaula, aislamiento H(180°C). En seco, enfriado por el liquido. Grado de protección IP68. El motor, esta preparado para trabajar continuamente o intermitentemente, con un máximo desequilibrio de tensión entre las fases del 5%.
3 Cojinetes sobredimensionados, radiales y esferas lubrificados indefinidamente, sin necesidad de mantenimiento.
4 Cámara de aceite que lubrifica y enfría los precintos y emulsiona las eventuales infiltraciones de agua.
La bomba está dotada de dos sistemas de sellado para el perfecto aislamiento entre el motor eléctrico y el líquido bombeado.
Sellado/precintado superior: mecánica, grafito/cerámica.
5 Sellado/precintado inferior: mecánica, carburo y silicio.
6 Los impulsores han sido proyectados para garantizar un elevado rendimiento hidráulico y un bajo consumo energético.
7 Sistema que tritura acero inoxidable AISI 420 micro fusión.

1 Валы, отшлифованные в местах посадки подшипников и уплотнения, рассчитанные с запасом относительно стандартных рабочих параметров, динамически отбалансированы.
2 Трехфазный Двигатель асинхронный трехфазный с короткозамкнутым ротором, класс изоляции H(180°C). Сухой двигатель, охлаждаемый окружающей жидкостью. Степень защиты IP 68. Двигатель рассчитан на непрерывную или повторно-кратковременную работу с асимметрией напряжения между фазами не более 5%.
3 Подшипники рассчитаны с запасом, радиального типа с шариками со смазкой на весь срок службы, не требующие тех. обслуживания.
4 Масляная камера служит для смазки и охлаждения прокладок, а также для эмульгирования просочившейся воды.
Насос снабжен двумя системами герметизации для обеспечения идеальной изоляции между электродвигателем и перекачиваемой жидкостью.
Верхнее уплотнение: механическое, графит/керамика.
5 Нижнее уплотнение: механическое, карбид кремния.
6 Рабочие колеса спроектированы для обеспечения высокого гидравлического КПД и низкого энергопотребления.
7 Система измельчения из микролитой стали AISI 420.

GRINDER

Elettropompe sommergibili con trituratore 2 poli
Submersible electric pumps with grinder 2 poles
Electropompe submersible avec triturateur 2 pôles
Tauchmotorpumpe mit Schneidwerk 2-polig
Bombas sumergibles con triturador 2 polos
Погружные электронасосы с измельчителем 2 полюса



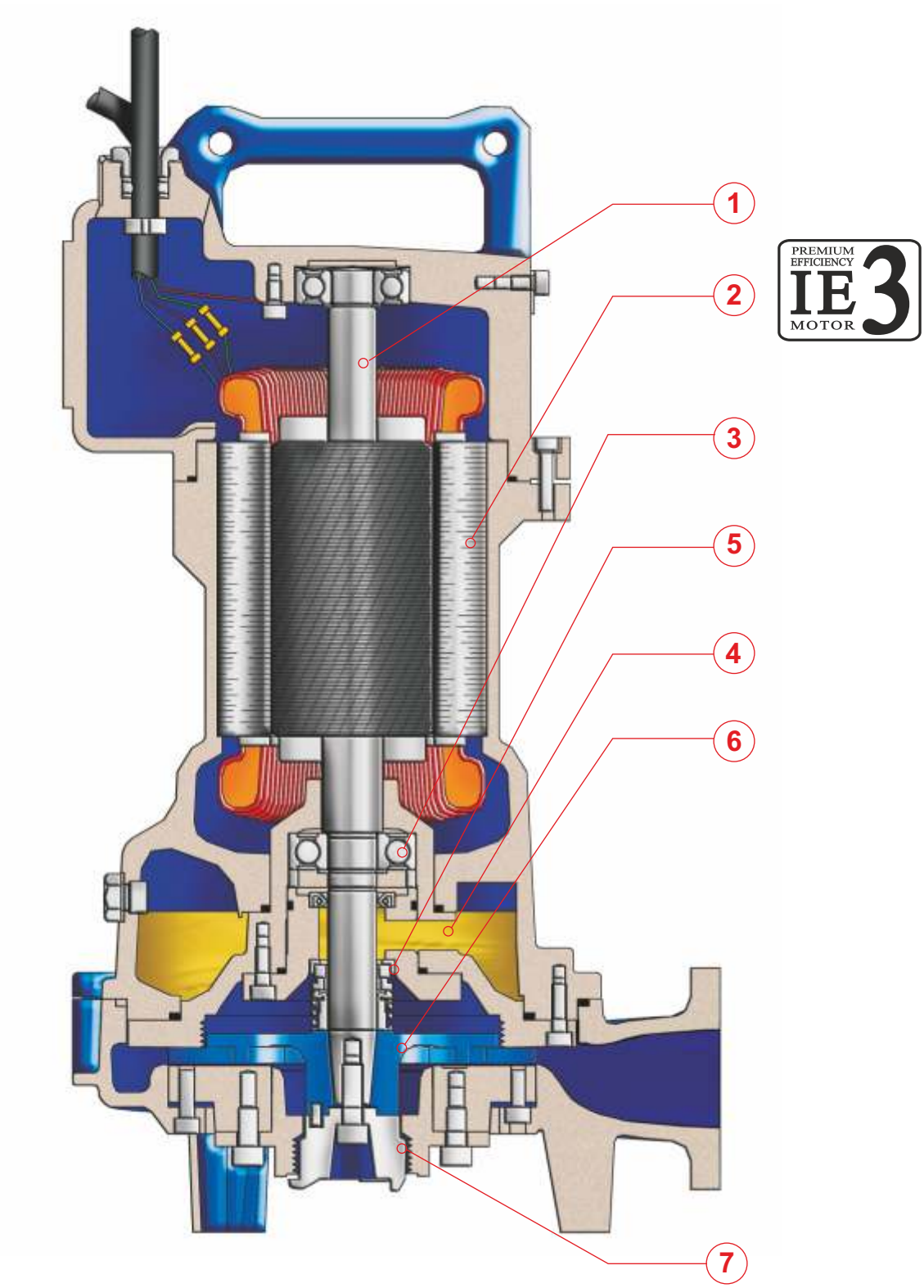

IMPIEGHI

Le elettropompe sommergibili con trituratore sono utilizzate prevalentemente per il pompaggio di acque contenenti corpi filamentosi, carta o materiale tessile. In particolare per lo smaltimento delle acque di scarico provenienti da stazioni di servizio, alloggi comunitari e quartieri.

PARTICOLARITÀ COSTRUTTIVE

Elettropompe sommergibili di robusta e compatta costruzione, motori elettrici alloggiati in vano a tenuta stagna, collegati mediante alberi di lunghezze ridotte alle giranti situate in voluta tramite interposizione di camera olio tra parte idraulica e motore elettrico.

MATERIALI

Fusioni principali	Ghisa EN-GJL-250
Girante	Ghisa EN-GJS-400
Cavo elettrico	Neoprene H07RN/F
Albero	Acciaio inossidabile AISI 431 / Duplex
O-rings e paraolio	Nitrile
Bullonerie	Classe A4 - AISI316
Tenuta meccanica	Carburo di silicio / Carburo di silicio

APPLICATION

Submersible electric pumps with grinder are used prevalently for the lifting of waters containing filamentous materials, paper or textile materials. In particular for clearence of waste waters originating from service stations, housing communities, camping sites.

CONSTRUCTION DATA

Submersible electric pumps, robust in construction, watertight electric motors accommodated in compartment, connected, by shafts of reduced lengths, to the impellers situated at the pump casing by the interposition of oil chamber between the hydraulic side and the electric motor.

MATERIALS

Motor housing	Cast iron EN-GJL-250
Impeller	Cast-iron EN-GJS-400
Electric cable	Neoprene H07RN/F
Shaft	Stainless Steel AISI 431 / Duplex
O-rings and lip seal	Nitrile
Bolts	A4 - AISI316 class
Mechanical seal	Silicon Carbide / Silicon Carbide

APPLICATIONS

Les pompes submersibles avec triturateur sont utilisées principalement pour le pompage d'eaux contenants des corps filamenteux, papier ou textiles. En particulier pour l'écoulement des eaux usées provenant de station de service, immeubles et quartiers.

PARTICULARITÉ DE CONSTRUCTION

Pompes submersibles robustes et compactes, moteurs électriques logés en enceinte étanche, reliés par des arbres de longueurs réduites aux roues, avec interposition d'une chambre à huile entre la partie hydraulique et le moteur électrique.

MATÉRIAUX

Moulures principales	Fonte EN-GJL-250
Roue	Fonte EN-GJS-400
Câble électrique	Néoprène H07RN/F
Arbre	Acier inoxydable AISI 431 / Duplex
O-ring et joints	Nitrile
vis	Classe A4 - AISI316
Garniture mécanique	Carb. de silicium / carbure de silicium

EINSATZBEREICHE

Tauchmotorpumpen mit Schneideinrichtung werden zu Förderung von faserhaltigem Abwasser mit Papier und Textilienresten eingesetzt. Speziell zur Entsorgung von Abwasser von Raststätten, Wohngebieten und Campinganlagen.

AUSFÜHRUNG

Robuste Tauchmotorpumpe mit wasserdichtem Motor, kompakte Bauart, Laufrad im Pumpengehäuse durch Ölkammer zum Motor getrennt.

WERKSTOFFE

Motorgehäuse	Grauguss EN-GJL-250
Laufrad	Grauguss EN-GJS-400
Anschlusskabel	Neoprene H07RN/F
Welle	Edelstahl AISI 431 / Duplex
Wellendichtring und O-Ringe	Nitril
Schrauben	Edelstahl A4 - AISI316
Gleitringdichtung	Siliziumkarbid / Siliziumkarbid

UTILIZACION

Las bombas sumergibles con triturador se utilizan principalmente para bombear aguas que contengan filamentos como fibra de papel o tejidos. Especialmente para eliminación de aguas de estaciones de servicio, edificios , camping

DIFERENCIAS PRINCIPALES

Son bombas sumergibles de robusta y compacta construcción, motores eléctricos situados en compartimento separado, conectadas mediante ejes cortos con los impulsores interpuestos con una cámara de aceite entre la parte hidráulica i el motor eléctrico.

MATERIALES

Aleaciones principales	Hierro Fundido EN-GJL-250
Impulsor (turbina)	Hierro Fundido EN-GJS-400
Cable eléctrico	Neopreno H07RN/F
Eje	Acero inoxidable AISI 431 / Duplex
Anillo de sellados y O-Rings	Nitrilo
Tornillos	Clase A4 - AISI316
Sello mecánico	Carburo de silicio / Carburo de silicio

ОБЛАСТЬ ПРИМЕНЕНИЯ

Погружные электронасосы с измельчителемиспользуются, в основном, для перекачки воды с содержанием волокнистых частиц, бумаги или тканных материалов. В частности, для переработки сточных вод от станций тех. обслуживания, жилыхрайонов, туристических зон.

КОНСТРУКЦИОННЫЕ ОСОБЕННОСТИ

Погружные электронасосы с прочной и компактной конструкцией. Электродвигатели размещены в секции с герметичным уплотнением и соединены через валы небольшой длины с рабочими колесами, расположенными в гидравлической камере. Валы проходят через масляную камеру между гидравликой и электродвигателем.

МАТЕРИАЛЫ

Основные литые компоненты	Чугун EN-GJL-250
Рабочее колесо	Чугун EN-GJS-400
Электрокабель	Неопрен H07RN/F
Вал	Нержавеющая сталь AISI 431/Дуплекс
Уплот. кольца и манжета	Нитрил
Винты	Класс A4 - AISI316
Мех. уплотнение	Карбид кремния/Карбид кремния.

T GRINDER

Elettropompe sommergibili con trituratore 2 poli
Submersible electric pumps with grinder 2 poles
Electropompe submersible avec triturateur 2 pôles
Tauchmotorpumpe mit Schneidwerk 2-polig
Bombas sumergibles con triturador 2 polos
Погружные электронасосы с измельчителем 2 полюса



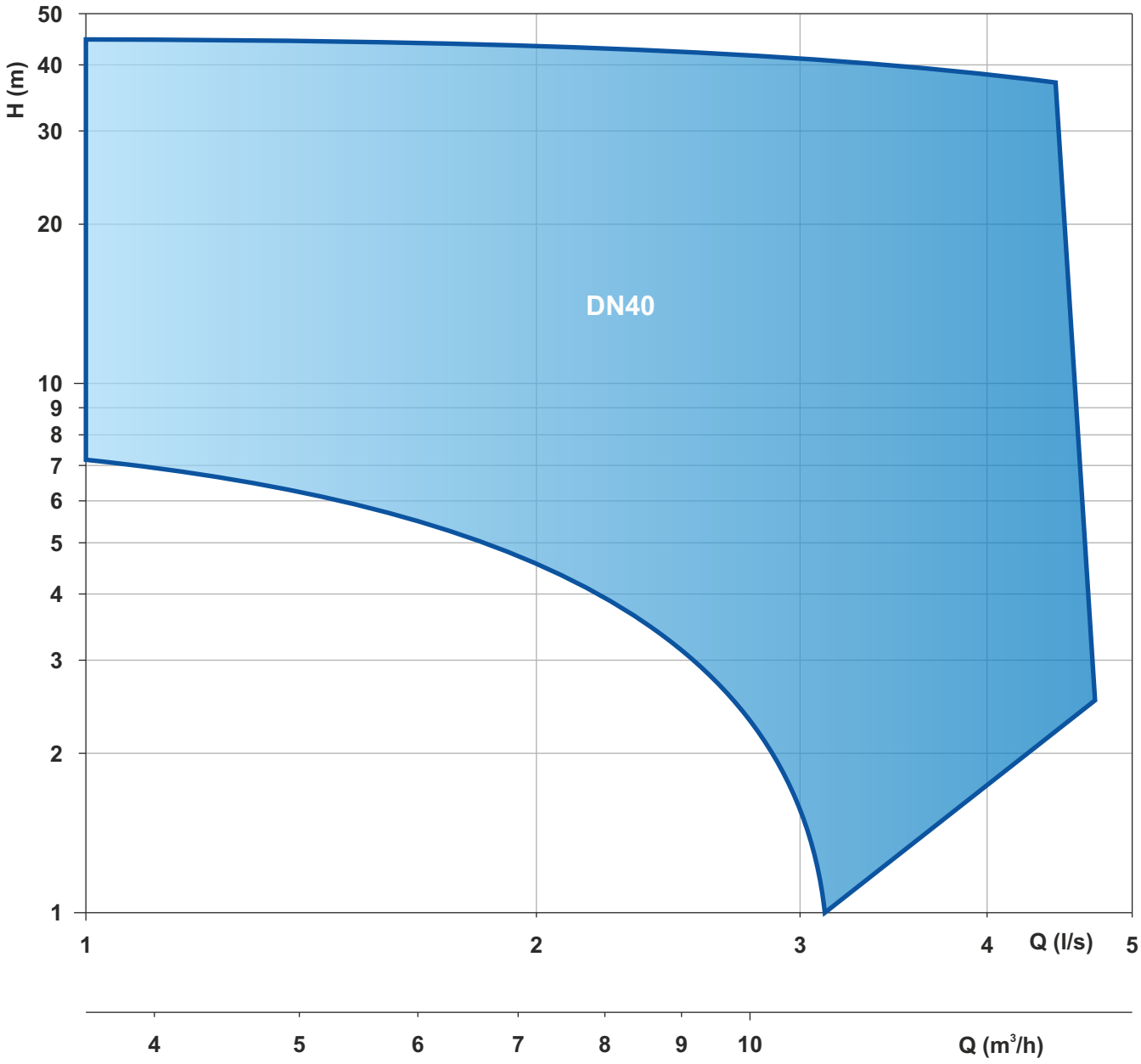

Le schede tecniche sono disponibili al sito www.faggiolatipumps.com
Technical data sheets are available on our web site www.faggiolatipumps.com
Les fiches techniques sont disponibles sur notre site web www.faggiolatipumps.com
Technische Datenblätter finden Sie auf unserer Internetseite www.faggiolatipumps.com
Las hojas de datos técnicas están disponibles en nuestro web site www.faggiolatipumps.com
Технические спецификации имеются на Интернет-сайте www.faggiolatipumps.com



Ghisa EN-GJL-250 | Cast Iron EN-GJL-250
Fonte EN-GJL-250 | Grauguss EN-GJL-250
Hierro fundido EN-GJL-250 | Чугун EN-GJL-250

Curva caratteristica - *Performance curve* - Courbe caractéristique
Kennlinie* - Curva característica - *Характеристическая кривая

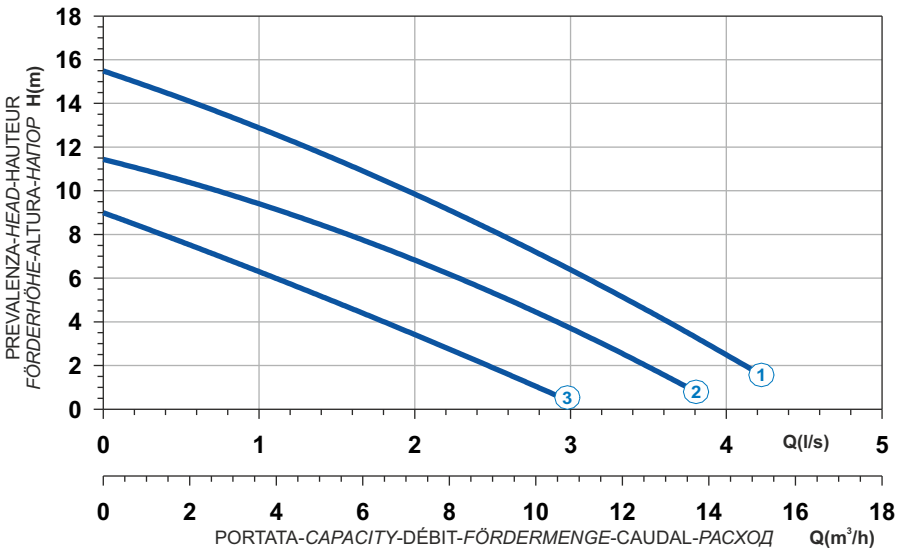

Power supply	1ph 230V 50Hz
R.P.M.	2850
Free passage (mm)	6
Discharge (mm)	DN 40
Max Weight (Kg)	30

Curve N°	Code	Type	MOTOR Rated power P2 (kW)	MOTOR Rated current I (A)	MOTOR Starting current Is (A)	ATEX code
1	7009756	**G272M3T1-J6AD1**	1,1	6,6	24,4	-
2	7009108	**G272M3T2-J6AD1**	1,1	6,6	24,4	-
3	7003219	**G272M3T3-J6AD1**	1,1	6,6	24,4	-

Pompa fornita di quadro con condensatore di spunto e disgiuntore. - *Pump supplied with a Control Panel with capacitor and disjunctour.*
Pompe fournie avec un panneau de commande avec le condensateur et le disjoncteur. - *Pumpe inklusive Schaltgerät mit Kondensator und Schalter.*
Bomba provista de un panel de control con el condensador y el disjunctour - Насос поставляется с пультом с пусковым конденсатором и разъединителем.

Dimensioni - *Dimensions* - Dimensions - *Abmessungen* - Dimensiones - *Габариты* (mm)

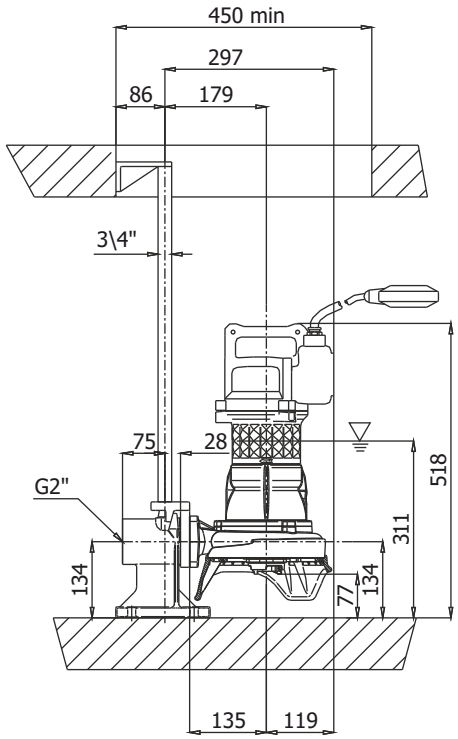

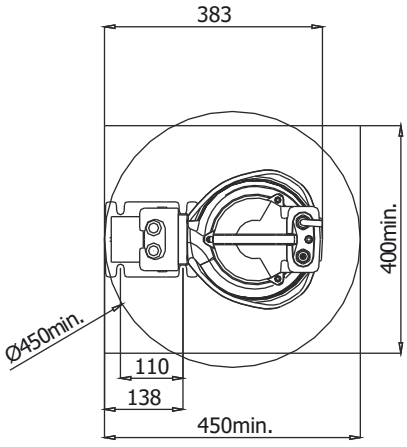

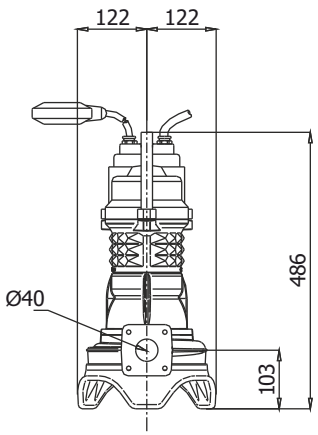

LIVELLO MINIMO DI SOMMERGIBILITÀ
MINIMUM SUBMERSIBLE LEVEL
NIVEAU MINIMUM D'IMMERSION
MINDESTWASSERSTAND
NIVEL SUMERGIBLE MÍNIMO
МИНИМАЛЬНАЯ ГЛУБИНА ПОГРУЖЕНИЇ

Ghisa EN-GJL-250
Fonte EN-GJL-250
Hierro fundido EN-GJL-250
Cast Iron EN-GJL-250
Grauguss EN-GJL-250
Чугун EN-GJL-250



Curva caratteristica - *Performance curve* - Courbe caractéristique
Kennlinie* - Curva característica - *Характеристическая кривая

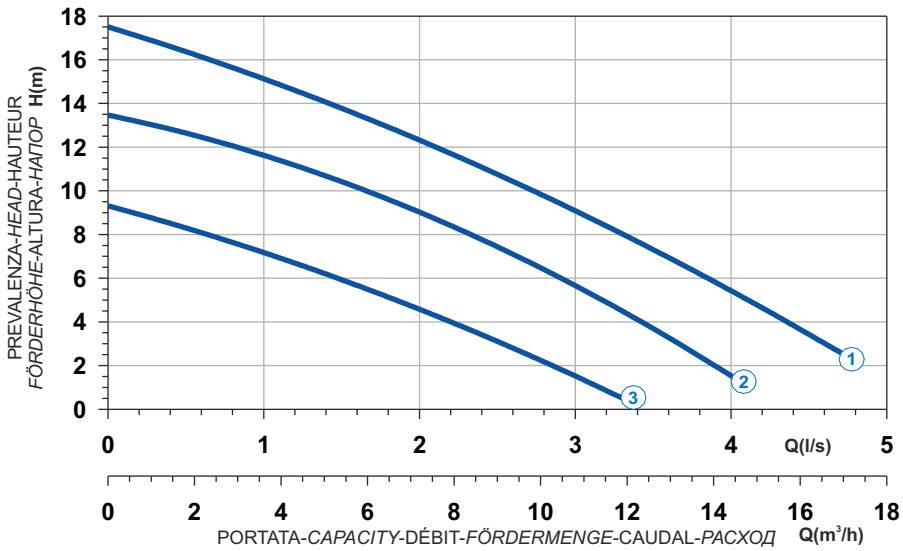

Curve N°	Code	Type	MOTOR Rated power P2 (kW)	MOTOR Rated current I (A)	MOTOR Starting current Is (A)	ATEX code
1	7008128	**G272T3T1-J6AA0**	1,4	2,7	13,2	-
2	7009019	**G272T3T2-J6AA0**	1,1	2,4	11,8	-
3	7009022	**G272T3T3-J6AA0**	1,1	2,4	11,8	-

Power supply	3ph 400V 50Hz
R.P.M.	2850
Free passage (mm)	6
Discharge (mm)	DN 40
Max Weight (Kg)	30

T

Dimensioni - *Dimensions* - Dimensions - *Abmessungen* - Dimensiones - *Габариты* (mm)

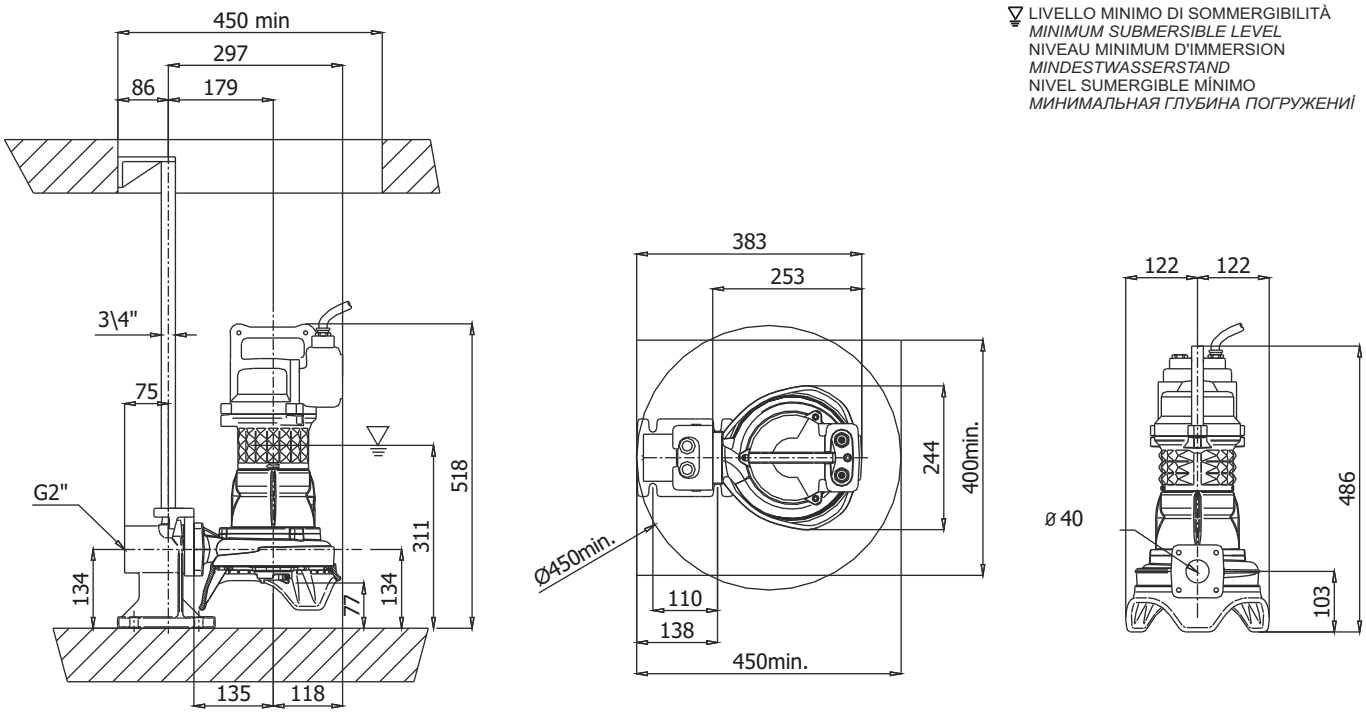



Ghisa EN-GJL-250 | Cast Iron EN-GJL-250
Fonte EN-GJL-250 | Grauguss EN-GJL-250
Hierro fundido EN-GJL-250 | Чугун EN-GJL-250

Curva caratteristica - *Performance curve* - Courbe caractéristique
Kennlinie* - Curva característica - *Характеристическая кривая

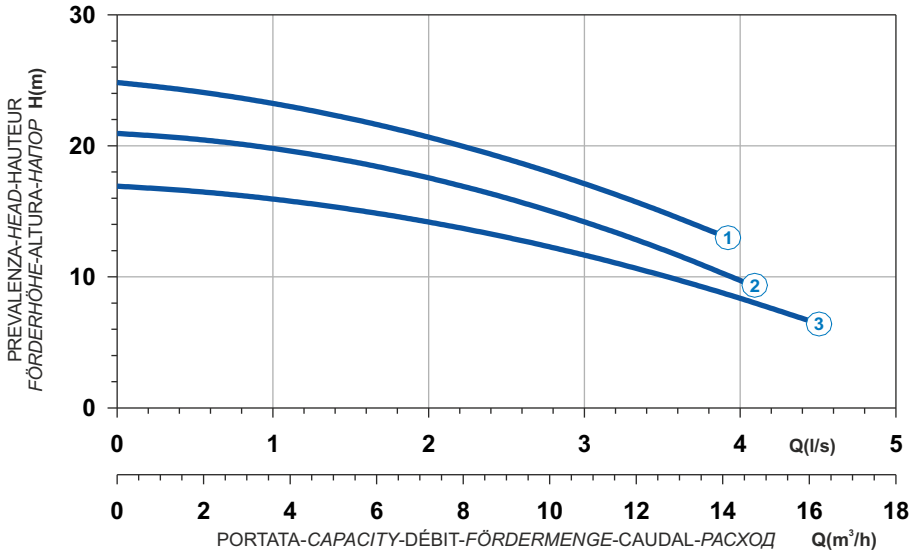

Power supply	1ph 230V 50Hz
R.P.M.	2850
Free passage (mm)	6
Discharge (mm)	DN 40
Max Weight (Kg)	40

Curve N°	Code	Type	MOTOR Rated power P2 (kW)	MOTOR Rated current I (A)	MOTOR Starting current Is (A)	ATEX code
1	7003026	**G271M6T1-J6AD1**	1,7	9,4	51,7	-
2	7003028	**G271M6T2-J6AD1**	1,5	9	33,3	-
3	7003031	**G271M6T3-J6AD1**	1,1	6,6	24,4	-

Pompa fornita di quadro con condensatore di spunto e disgiuntore. - *Pump supplied with a Control Panel with capacitor and disjunctour.*
Pompe fournie avec un panneau de commande avec le condensateur et le disjoncteur. - *Pompe inklusive Schaltgerät mit Kondensator und Schalter.*
Bomba provista de un panel de control con el condensador y el disjunctour - Насос поставляется с пультом с пусковым конденсатором и разъединителем.

Dimensioni - *Dimensions* - Dimensions - *Abmessungen* - Dimensiones - *Габариты* (mm)

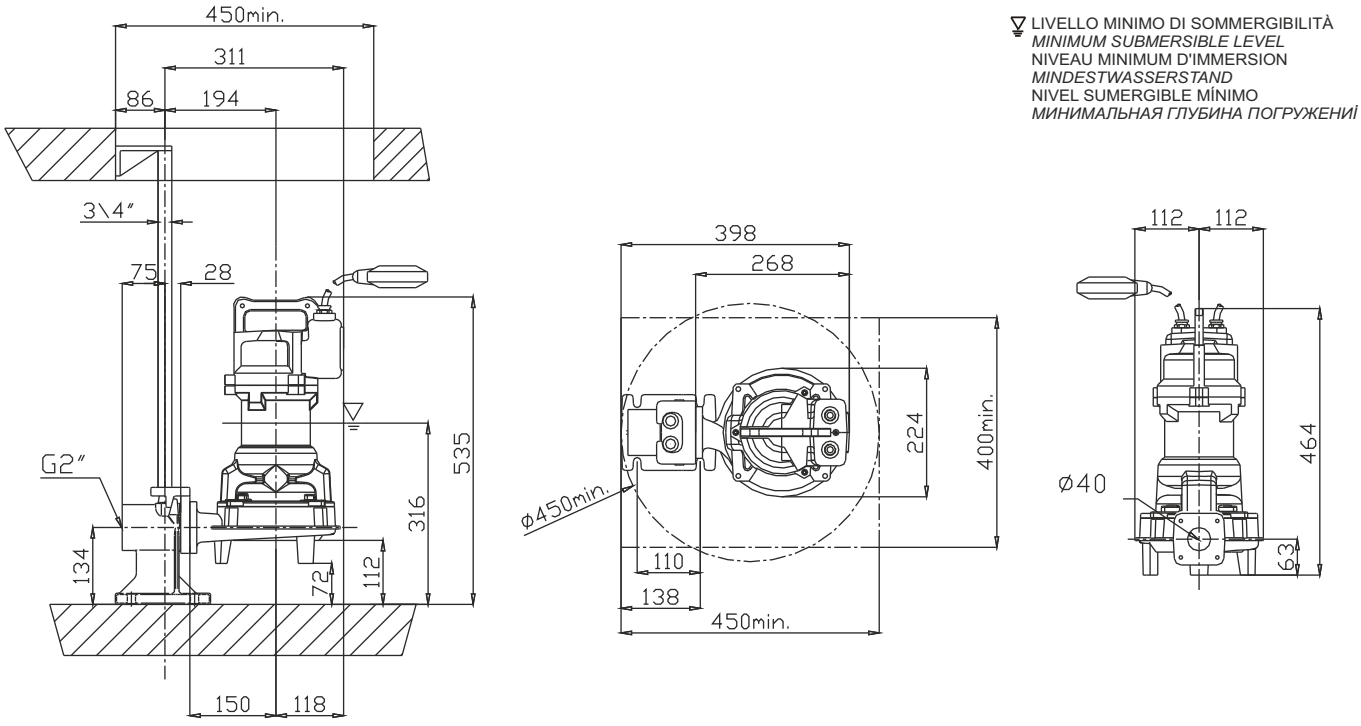

Ghisa EN-GJL-250
Fonte EN-GJL-250
Hierro fundido EN-GJL-250
Cast Iron EN-GJL-250
Grauguss EN-GJL-250
Чугун EN-GJL-250



Curva caratteristica - *Performance curve* - Courbe caractéristique
Kennlinie* - Curva característica - *Характеристическая кривая

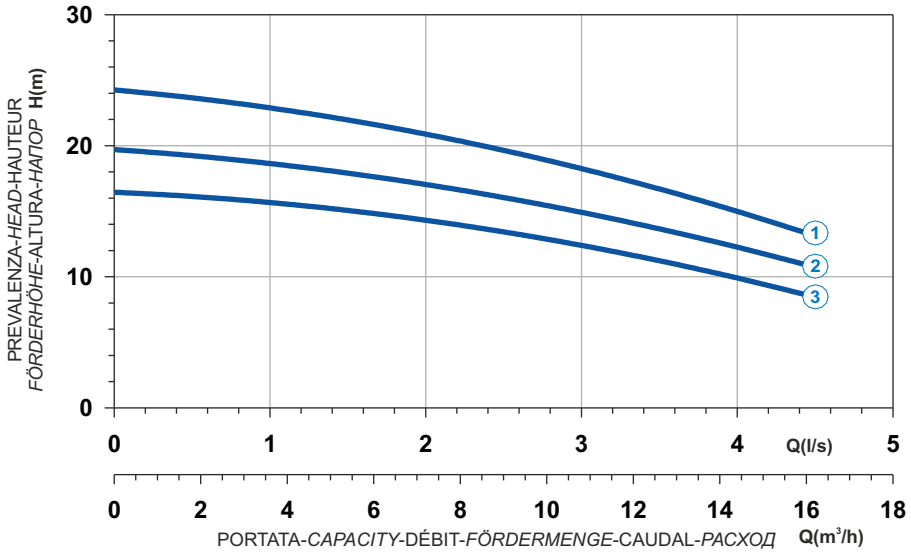

Curve N°	Code	Type	MOTOR Rated power P2 (kW)	MOTOR Rated current I (A)	MOTOR Starting current Is (A)	ATEX code
1	7002050	**G271T6T1-J6AA0**	2,4	4,5	26,6	7002788
2	7002051	**G271T6T2-J6AA0**	1,6	3,1	15,2	7002701
3	7002052	**G271T6T3-J6AA0**	1,6	3,1	15,2	7002789

Power supply	3ph 400V 50Hz
R.P.M.	2850
Free passage (mm)	6
Discharge (mm)	DN 40
Max Weight (Kg)	40

Dimensioni - *Dimensions* - Dimensions - *Abmessungen* - Dimensiones - *Габариты* (mm)

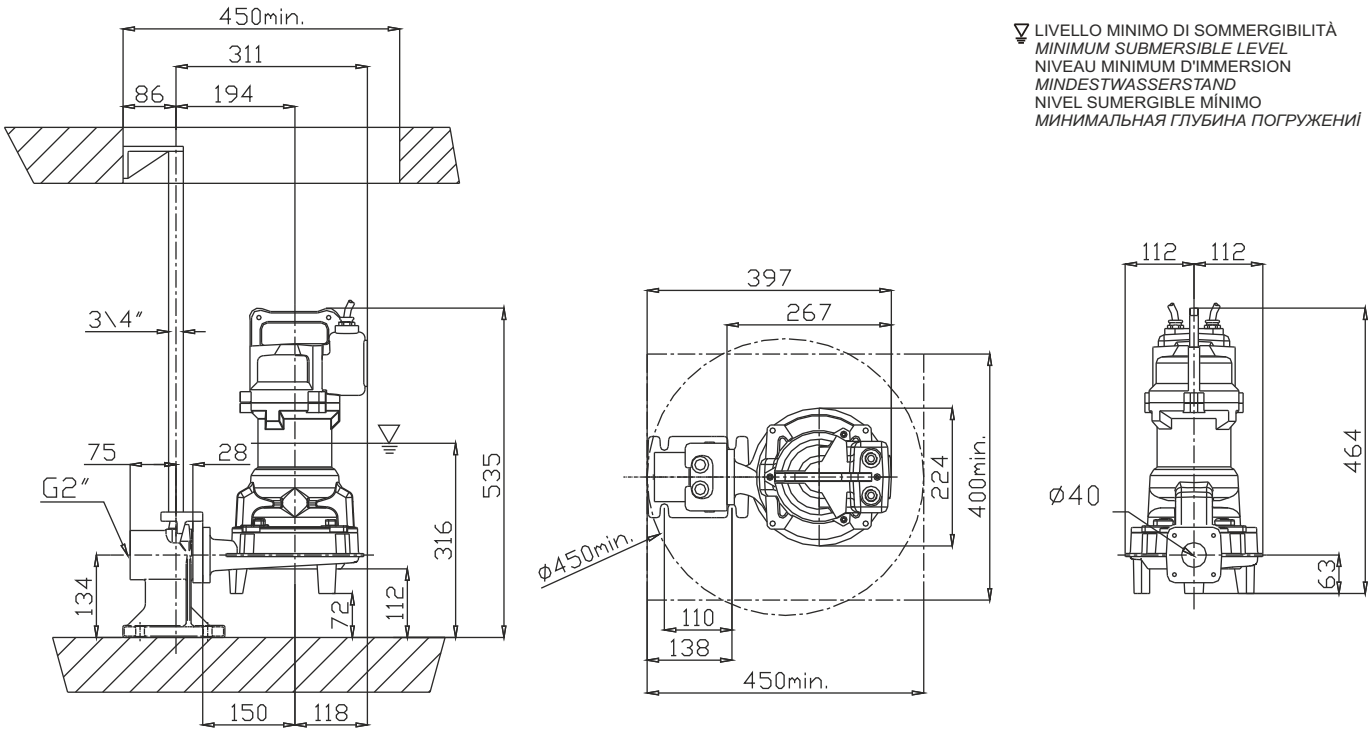

LIVELLO MINIMO DI SOMMERGIBILITÀ
MINIMUM SUBMERSIBLE LEVEL
NIVEAU MINIMUM D'IMMERSION
MINDESTWASSERSTAND
NIVEL SUMERGIBLE MÍNIMO
МИНИМАЛЬНАЯ ГЛУБИНА ПОГРУЖЕНИЯ

T





Ghisa EN-GJL-250 | Cast Iron EN-GJL-250
Fonte EN-GJL-250 | Grauguss EN-GJL-250
Hierro fundido EN-GJL-250 | Чугун EN-GJL-250

Curva caratteristica - *Performance curve* - Courbe caractéristique
Kennlinie* - Curva característica - *Характеристическая кривая

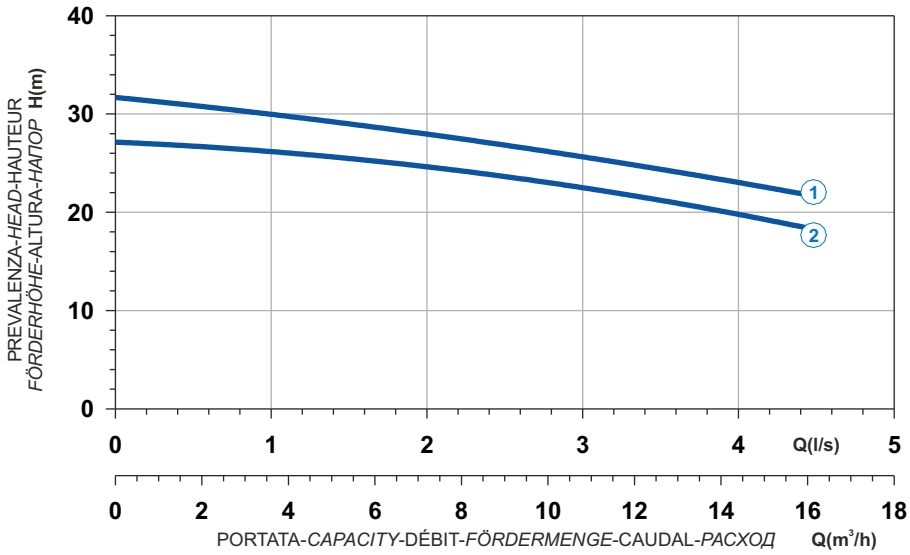

Power supply	3ph 400V 50Hz
R.P.M.	2850
Free passage (mm)	7
Discharge (mm)	DN 40
Max Weight (Kg)	52

Curve N°	Code	Type	MOTOR Rated power P2 (kW)	MOTOR Rated current I (A)	MOTOR Starting current Is (A)	ATEX code
1	7001042	**G209T6T1-J7AA0**	3,1	5,8	34,2	7009498
2	7001041	**G209T6T2-J7AA0**	3,1	5,8	34,2	7002808

Dimensioni - *Dimensions* - Dimensions - *Abmessungen* - Dimensiones - *Габариты* (mm)

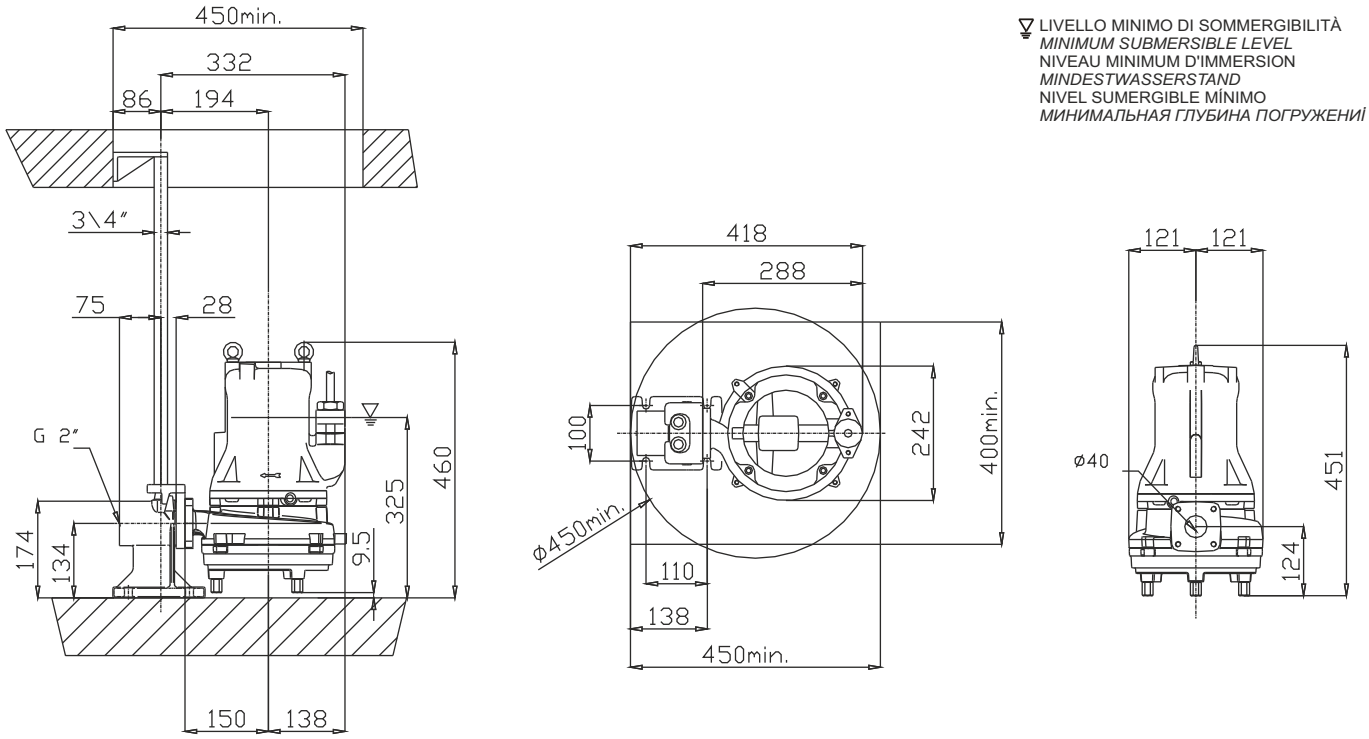

Ghisa EN-GJL-250
Fonte EN-GJL-250
Hierro fundido EN-GJL-250
Cast Iron EN-GJL-250
Grauguss EN-GJL-250
Чугун EN-GJL-250





Curva caratteristica - *Performance curve* - Courbe caractéristique
Kennlinie* - Curva característica - *Характеристическая кривая

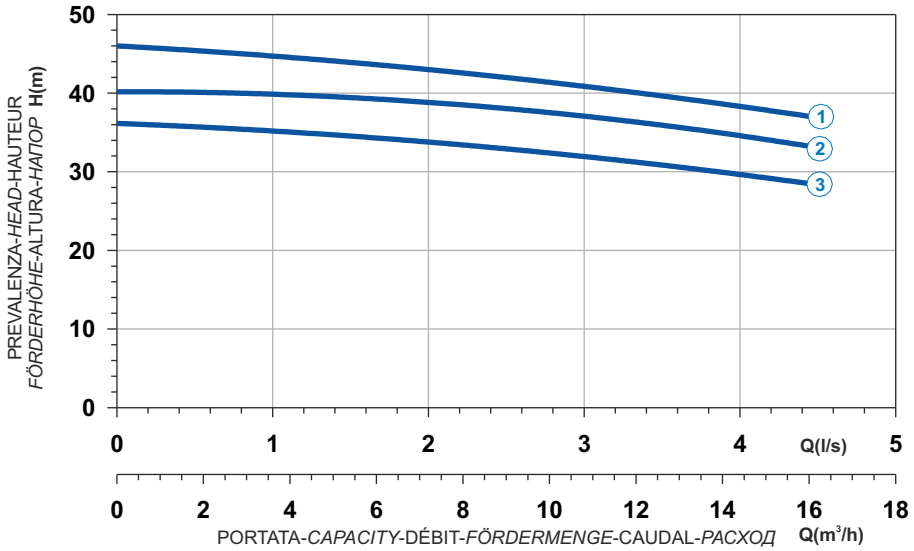

Curve N°	Code	Type	MOTOR Rated power P2 (kW)	MOTOR Rated current I (A)	MOTOR Starting current Is (A)	ATEX code
1	7001600	**G210R6T1-J7AA2**	5	9,1	53,7	7002801
2	7001923	**G210R6T2-J7AA2**	5	9,1	53,7	7002802
3	7001924	**G210R6T3-J7AA2**	4,2	7,7	45,4	7002803

Power supply	3ph 400/690V 50Hz
R.P.M.	2850
Free passage (mm)	7
Discharge (mm)	DN 40
Max Weight (Kg)	67

Dimensioni - *Dimensions* - Dimensions - *Abmessungen* - Dimensiones - *Габариты* (mm)

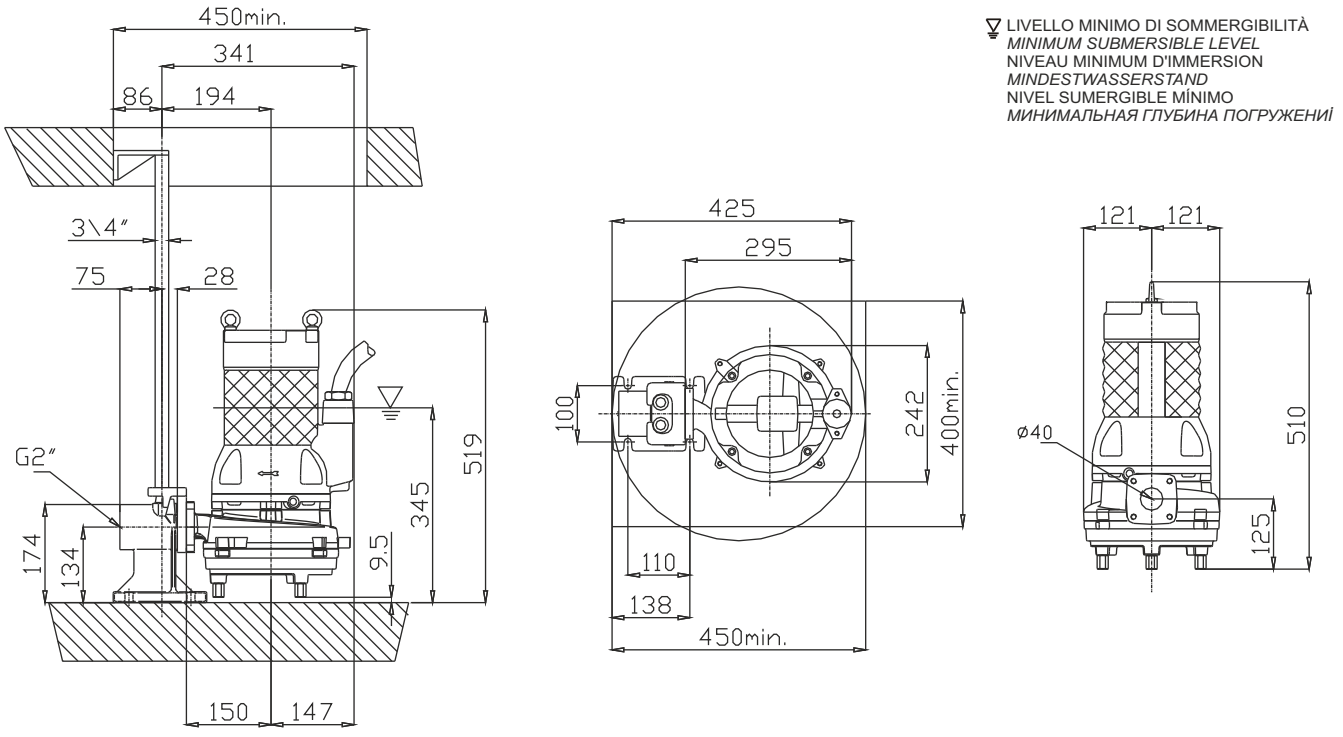

LIVELLO MINIMO DI SOMMERGIBILITÀ
MINIMUM SUBMERSIBLE LEVEL
NIVEAU MINIMUM D'IMMERSION
MINDESTWASSERSTAND
NIVEL SUMERGIBLE MÍNIMO
МИНИМАЛЬНАЯ ГЛУБИНА ПОГРУЖЕНИЯ

T

1 Alberi rettificati nelle sedi dei cuscinetti e della tenuta, sovradimensionati rispetto ai parametri standard di utilizzo, equilibrati dinamicamente.
2 Motore Asincrono trifase a gabbia di scoiattolo, classe d'isolamento H(180°C). A secco, raffreddato dal liquido circostante. Grado di protezione IP68. Il motore, è progettato per lavoro continuo o intermittente, con un massimo squilibrio di tensione tra le fasi del 5%.
3 Cuscinetti sovradimensionati, radiali a sfere lubrificati a vita esenti da manutenzione.
4 Camera olio L'olio lubrifica e raffredda le tenute, ed emulsiona eventuali infiltrazioni di acqua.
La pompa è dotata di due sistemi di tenuta per il perfetto isolamento tra il motore elettrico e il liquido pompato.
Tenuta superiore: anello di tenuta NBR.
5 Tenuta inferiore: meccanica, carburo di silicio.
6 Le giranti sono progettate per garantire un elevato rendimento idraulico e bassi consumi energetici.
7 Sistema triturante in acciaio AISI 420 di microfusione.

1 Shafts grided down in ball bearings and mechanical seals seats, over-dimensioned respect to standard parameters of use.
2 Motor asynchronous threephase squirrel cage type, insulation class H(180°C). Dry motor, cooled by surrounding liquid. Protection degree IP 68. The motor is projected for continuous or intermittent operation, with 5% maximum voltage unbalance between phases.
3 Ball bearings overdimensioned, life lubricated, maintenance free.
4 Oil chamber oil lubricates and cools the seals and emulsifies eventual water infiltrations.
This electric pump has two types of seals for a perfect insulation between the electric motor and the pumped liquid.
Upper seal: lip seal NBR.
5 Lower seal: mechanical, silicon carbide.
6 Impellers are projected in order to guarantee and assure an high hydraulic efficiency and low power consumption.
7 Grinder system Stainless Steel AISI 420 of microcasting type.

1 Les arbres rectifiés dans les sièges des roulements et de la garniture mécanique, surdimensionés par rapport aux paramètres standard d'utilisation, équilibrés dynamiquement.
2 Moteur asynchrone triphasé à cage d'écureuil, classe d'isolation H(180°C). À sec, refroidi par le liquide environnant. Degré de protection IP68. Le moteur est dessiné pour le service continu ou intermittent, régulièrement espacés et avec max. 5% de déséquilibre de tension entre les phases.
3 Roulements surdimensionnés, radiaux, à sphères lubrifiées à vie, exemptes d'entretien.
4 Chambre huile L'huile lubrifie et refroidit les garnitures mécaniques et émulsionne les infiltrations d'eau éventuelles. Deux garnitures mécaniques assurent la parfaite isolation entre le moteur électrique et le liquide pompé.
Garniture supérieure : joints de la garniture NBR.
5 Garniture inférieure: mécanique, carbure de silicium.
6 Les roues sont dessinées pour garantir un rendement hydraulique élevé et des basses consommations énergétiques.
7 Système triturant acier inoxydable AISI 420 micro fusion.

1 Welle Lagerung und Abdichtung durch überdimensionierte Wälzlager bzw. Dichtungsträger.
2 Motor Asynchroner Drehstrom-Käfigläufermotor, Isolationsklasse H (180°C). Trockener Motor, gekühlt durch Umgebungsflüssigkeit. Schutzart IP 68. Der Motor ist für kontinuierlichen oder intermittierenden Betrieb mit einer maximalen Spannungsunsymmetrie von 5 % zwischen den Phasen ausgelegt.
3 Wälzlager überdimensioniert, dauergeschmiert und wartungsfrei.
4 Ölkammer Öl schmiert und kühlt die Dichtungen und emulgiert bei evtl. Leckage.
Zweifache Wellenabdichtung garantiert optimale Abdichtung zwischen Motor und Fördermedium
Obere Dichtung: Wellendichtring NBR.
5 Untere Dichtung: Gleitringdichtung Siliziumkarbid.
6 Laufrad konstruiert für max. hydraulischen Wirkungsgrad und geringer Leistungsaufnahme.
7 Schneideinrichtung Feinguss Edelstahl AISI 420.

1 Ejes rectificado en la base de los cojinetes y base de la mecánica, sobredimensionado respecto a los parámetros estándar de uso y equilibrados dinámicamente.
2 Motor asincrónico trifásico con jaula, aislamiento H(180°C). En seco, enfriado por el liquido. Grado de protección IP68. El motor, esta preparado para trabajar continuamente o intermitentemente, con un máximo desequilibrio de tensión entre las fases del 5%.
3 Cojinetes sobredimensionados, radiales y esferas lubrificados indefinidamente, sin necesidad de mantenimiento.
4 Cámara de aceite que lubrifica y enfría los precintos y emulsiona las eventuales infiltraciones de agua.
La bomba está dotada de dos sistemas de sellado para el perfecto aislamiento entre el motor eléctrico y el líquido bombeado.
Sellado/precintado superior: mecánica, grafito/cerámica.
5 Sellado/precintado inferior: mecánica, carburo y silicio.
6 Los impulsores han sido proyectados para garantizar un elevado rendimiento hidráulico y un bajo consumo energético.
7 Sistema que tritura acero inoxidable AISI 420 micro fusión.

1 Валы, отшлифованные в местах посадки подшипников и уплотнения, рассчитанные с запасом относительно стандартных рабочих параметров, динамически отбалансированы.
2 Трехфазный Двигатель асинхронный трехфазный с короткозамкнутым ротором, класс изоляции H(180°C). Сухой двигатель, охлаждаемый окружающей жидкостью. Степень защиты IP 68. Двигатель рассчитан на непрерывную или повторно-кратковременную работу с асимметрией напряжения между фазами не более 5%.
3 Подшипники рассчитаны с запасом, радиального типа с шариками со смазкой на весь срок службы, не требующие тех. обслуживания.
4 Масляная камера служит для смазки и охлаждения прокладок, а также для эмульгирования просочившейся воды.
Насос снабжен двумя системами герметизации для обеспечения идеальной изоляции между электродвигателем и перекачиваемой жидкостью.
Верхнее уплотнение: уплотнительное кольцо из NBR
5 Нижнее уплотнение: механическое, карбид кремния.
6 Рабочие колеса спроектированы для обеспечения высокого гидравлического КПД и низкого энергопотребления.
7 Система измельчения из микролитой стали AISI 420.

T GRINDER

Elettropompe sommergibili con trituratore 2 poli
Submersible electric pumps with grinder 2 poles
Electropompe submersible avec triturateur 2 pôles
Tauchmotorpumpe mit Schneidwerk 2-polig
Bombas sumergibles con triturador 2 polos
Погружные электронасосы с измельчителем 2 полюса



Solve & Save
new generation pumps

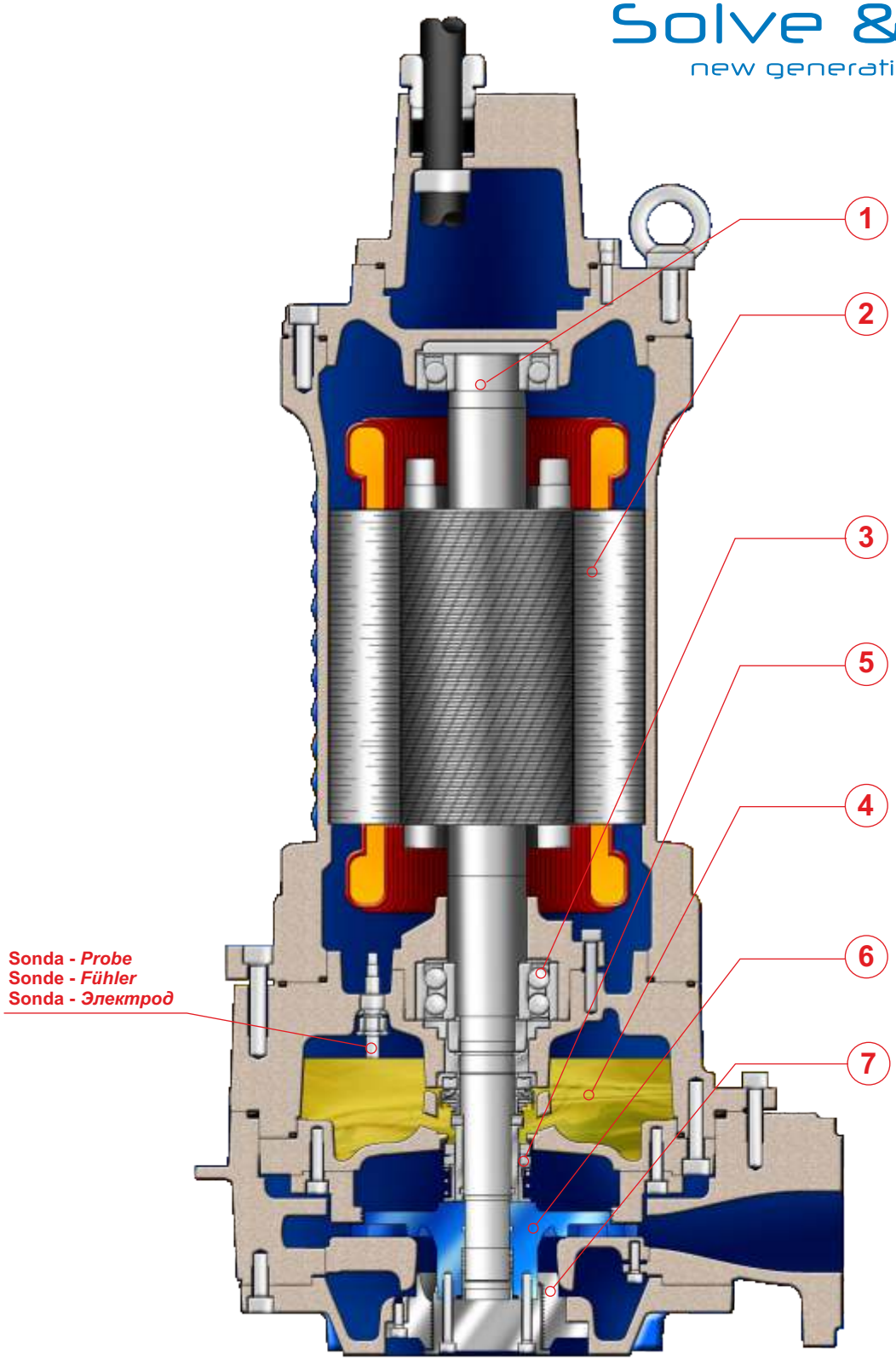

PREMIUM EFFICIENCY IE3 MOTOR

T

IMPIEGHI

Le elettropompe sommergibili con trituratore sono utilizzate prevalentemente per il pompaggio di acque contenenti corpi filamentosi, carta o materiale tessile. In particolare per lo smaltimento delle acque di scarico provenienti da stazioni di servizio, alloggi comunitari e quartieri.

PARTICOLARITÀ COSTRUTTIVE

Elettropompe sommergibili di robusta e compatta costruzione, motori elettrici alloggiati in vano a tenuta stagna, collegati mediante alberi di lunghezze ridotte alle giranti situate in voluta tramite interposizione di camera olio tra parte idraulica e motore elettrico.

MATERIALI

Fusioni principali	Ghisa EN-GJL-250
Girante	Ghisa EN-GJS-400
Cavo elettrico	Neoprene H07RN/F
Albero	Acciaio inossidabile AISI 431
O-rings e paraolio	Nitrile
Bullonerie	Classe A4 - AISI316
Tenuta meccanica	Carburo di silicio / Carburo di silicio

APPLICATION

Submersible electric pumps with grinder are used prevalently for the lifting of waters containing filamentous materials, paper or textile materials. In particular for clearence of waste waters originating from service stations, housing communities, camping sites.

CONSTRUCTION DATA

Submersible electric pumps, robust in construction, watertight electric motors accommodated in compartment, connected, by shafts of reduced lengths, to the impellers situated at the pump casing by the interposition of oil chamber between the hydraulic side and the electric motor.

MATERIALS

Motor housing	Cast iron EN-GJL-250
Impeller	Cast-iron EN-GJS-400
Electric cable	Neoprene H07RN/F
Shaft	Stainless Steel AISI 431
O-rings and lip seal	Nitrile
Bolts	A4 - AISI316 class
Mechanical seal	Silicon Carbide / Silicon Carbide

APPLICATIONS

Les pompes submersibles avec triturateur sont utilisées principalement pour le pompage d'eaux contenants des corps filamenteux, papier ou textiles. En particulier pour l'écoulement des eaux usées provenant de station de service, immeubles et quartiers.

PARTICULARITÉ DE CONSTRUCTION

Pompes submersibles robustes et compactes, moteurs électriques logés en enceinte étanche, reliés par des arbres de longueurs réduites aux roues, avec interposition d'une chambre à huile entre la partie hydraulique et le moteur électrique.

MATÉRIAUX

Moulures principales	Fonte EN-GJL-250
Roue	Fonte EN-GJS-400
Câble électrique	Néoprène H07RN/F
Arbre	Acier inoxydable AISI 431
O-ring et joints	Nitrile
vis	Classe A4 - AISI316
Garniture mécanique	Carb. de silicium / carbure de silicium

EINSATZBEREICHE

Tauchmotorpumpen mit Schneideinrichtung werden zu Förderung von faserhaltigem Abwasser mit Papier und Textilienresten eingesetzt. Speziell zur Entsorgung von Abwasser von Raststätten, Wohngebieten und Campinganlagen.

AUSFÜHRUNG

Robuste Tauchmotorpumpe mit wasserdichtem Motor, kompakte Bauart, Laufrad im Pumpengehäuse durch Ölkammer zum Motor getrennt.

WERKSTOFFE

Motorgehäuse	Grauguss EN-GJL-250
Laufrad	Grauguss EN-GJS-400
Anschlusskabel	Neoprene H07RN/F
Welle	Edelstahl AISI 431
Wellendichtring und O-Ringe	Nitril
Schrauben	Edelstahl A4 - AISI316
Gleitringdichtung	Siliziumkarbid / Siliziumkarbid

UTILIZACION

Las bombas sumergibles con triturador se utilizan principalmente para bombear aguas que contengan filamentos como fibra de papel o tejidos. Especialmente para eliminación de aguas de estaciones de servicio, edificios , camping

DIFERENCIAS PRINCIPALES

Son bombas sumergibles de robusta y compacta construcción, motores eléctricos situados en compartimento separado, conectadas mediante ejes cortos con los impulsores interpuestos con una cámara de aceite entre la parte hidráulica i el motor eléctrico.

MATERIALES

Aleaciones principales	Hierro Fundido EN-GJL-250
Impulsor (turbina)	Hierro Fundido EN-GJS-400
Cable eléctrico	Neopreno H07RN/F
Eje	Acero inoxidable AISI 431
Anillo de sellados y O-Rings	Nitrilo
Tornillos	Clase A4 - AISI316
Sello mecánico	Carburo de silicio / Carburo de silicio

ОБЛАСТЬ ПРИМЕНЕНИЯ

Погружные электронасосы с измельчителемиспользуются, в основном, для перекачки воды с содержанием волокнистых частиц, бумаги или тканных материалов. В частности, для переработки сточных вод от станций тех. обслуживания, жилыхрайонов, туристических зон.

КОНСТРУКЦИОННЫЕ ОСОБЕННОСТИ

Погружные электронасосы с прочной и компактной конструкцией. Электродвигатели размещены в секции с герметичным уплотнением и соединены через валы небольшой длины с рабочими колесами, расположенными в гидравлической камере. Валы проходят через масляную камеру между гидравликой и электродвигателем.

МАТЕРИАЛЫ

Основные литые компоненты	Чугун EN-GJL-250
Рабочее колесо	Чугун EN-GJS-400
Электрокабель	Неопрен H07RN/F
Вал	Нержавеющая сталь AISI 431
Уплот. кольца и манжета	Нитрил
Винты	Класс A4 - AISI316
Мех. уплотнение	Карбид кремния/Карбид кремния.

T GRINDER

Elettropompe sommergibili con trituratore 2 poli
Submersible electric pumps with grinder 2 poles
Electropompe submersible avec triturateur 2 pôles
Tauchmotorpumpe mit Schneidwerk 2-polig
Bombas sumergibles con triturador 2 polos
Погружные электронасосы с измельчителем 2 полюса



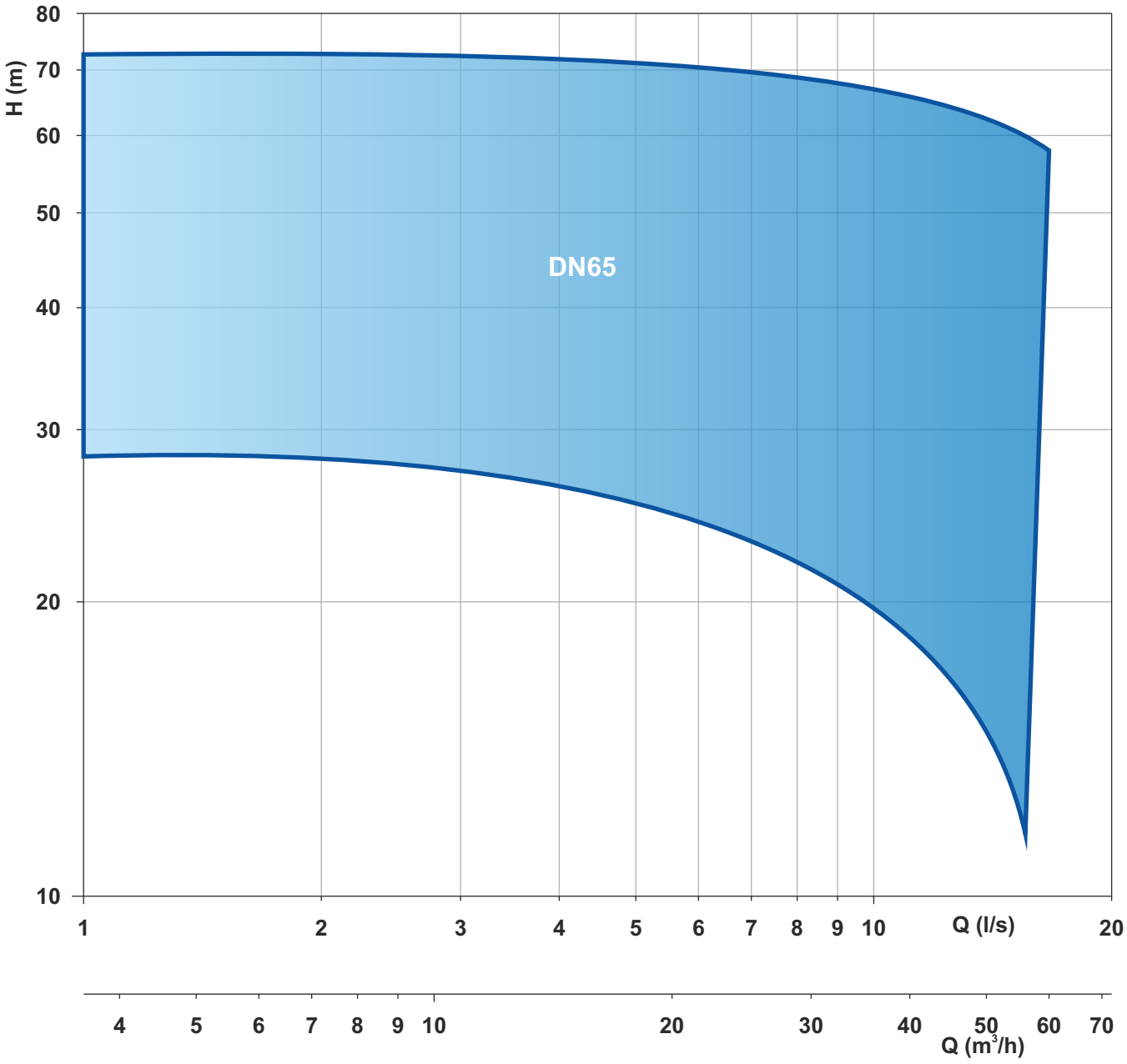

Le schede tecniche sono disponibili al sito www.faggiolatipumps.com
Technical data sheets are available on our web site www.faggiolatipumps.com
Les fiches techniques sont disponibles sur notre site web www.faggiolatipumps.com
Technische Datenblätter finden Sie auf unserer Internetseite www.faggiolatipumps.com
Las hojas de datos técnicas están disponibles en nuestro web site www.faggiolatipumps.com
Технические спецификации имеются на Интернет-сайте www.faggiolatipumps.com





Ghisa EN-GJL-250 | Cast Iron EN-GJL-250
Fonte EN-GJL-250 | Grauguss EN-GJL-250
Hierro fundido EN-GJL-250 | Чугун EN-GJL-250

Curva caratteristica - *Performance curve* - Courbe caractéristique
Kennlinie* - Curva característica - *Характеристическая кривая

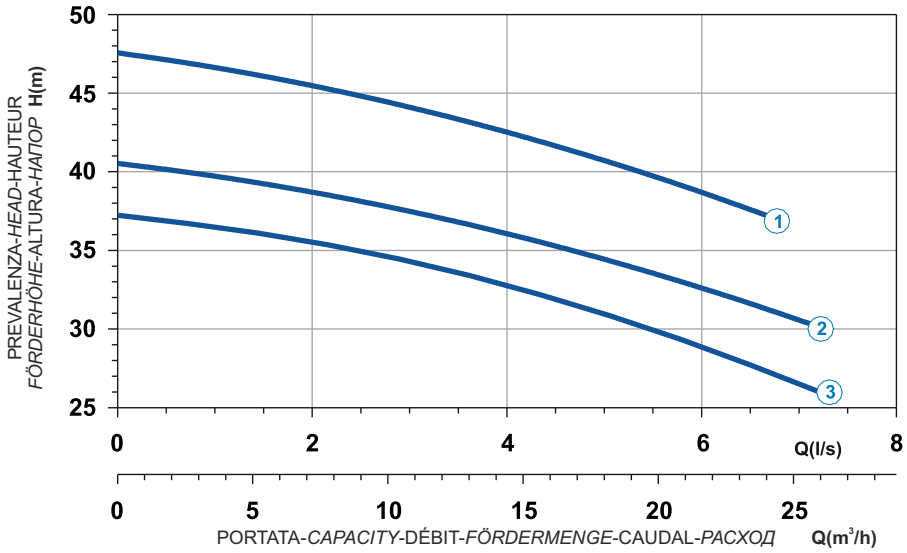

Power supply	3ph 400/690V 50Hz
R.P.M.	2850
Free passage (mm)	8
Discharge (mm)	DN 65
Max Weight (Kg)	178

Curve N°	Code	Type	MOTOR Rated power P2 (kW)	MOTOR Rated current I (A)	MOTOR Starting current Is (A)	ATEX code
1	7008827	**G211R6T2-L8AA2**	7,5	13,5	79,7	7006135
2	7006965	**G211R6T3-L8AA2**	6,5	11,8	69.6	7006280
3	7008437	**G211R6T6-L8AA2**	6,5	11,8	69.6	7006313

Dimensioni - *Dimensions* - Dimensions - *Abmessungen* - Dimensiones - *Габариты* (mm)

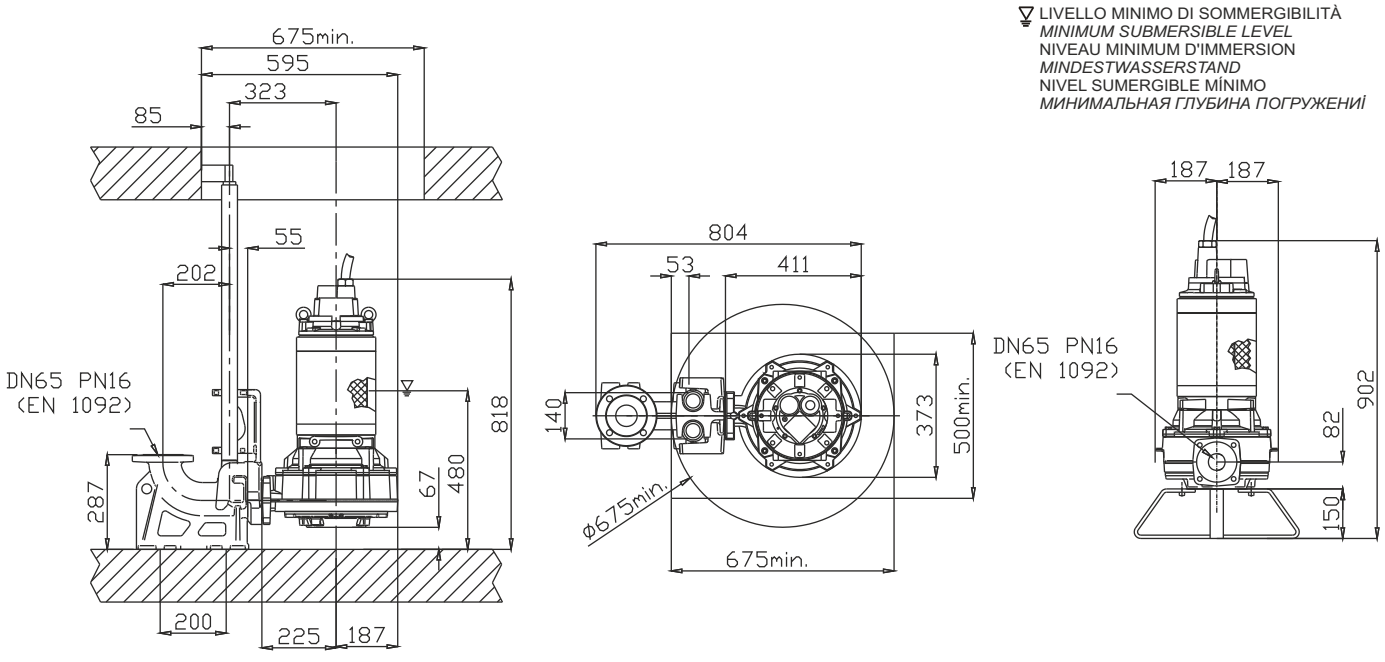

Versione disponibile con mantello di raffreddamento - *Type available also with cooling jacket*
Version disponible avec chemise de refroidissement - *Ausführung auch mit Kühlmantel lieferbar*
Disponible también con camisa de refrigeración - *Вариант доступен с рубашкой охлаждения*

Ghisa EN-GJL-250
Fonte EN-GJL-250
Hierro fundido EN-GJL-250
Cast Iron EN-GJL-250
Grauguss EN-GJL-250
Чугун EN-GJL-250





Curva caratteristica - *Performance curve* - Courbe caractéristique
Kennlinie* - Curva característica - *Характеристическая кривая

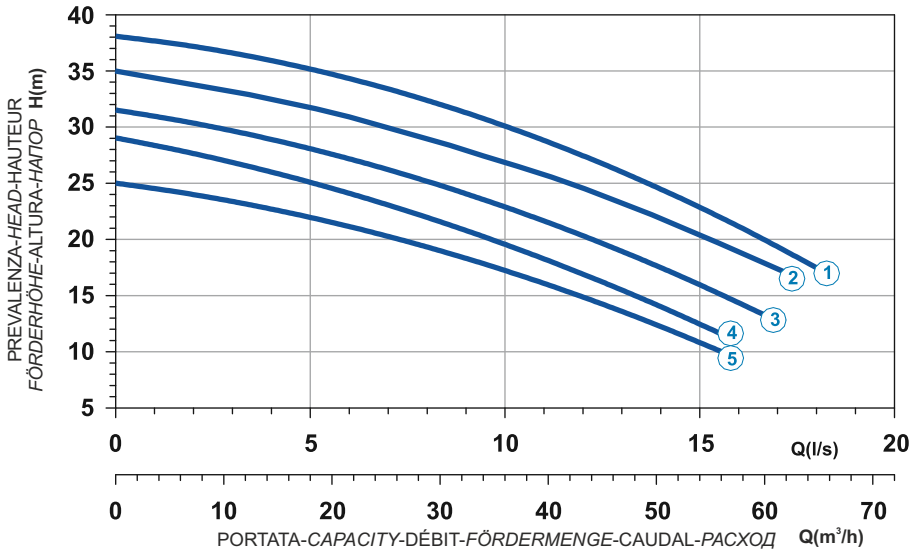

Curve N°	Code	Type	MOTOR Rated power P2 (kW)	MOTOR Rated current I (A)	MOTOR Starting current Is (A)	ATEX code
1	7005925	**G211R4T1-L10AA2**	10	18	106	7002263
2	7009151	**G211R4T3-L10AA2**	9	16,2	95,6	7004554
3	7001920	**G211R4T4-L10AA2**	8,2	14,7	86,7	7006389
4	7002866	**G211R4T5-L10AA2**	7,5	13,5	79,6	7008592
5	7005264	**G211R4T7-L10AA2**	6,5	11,8	69,6	7003428

Power supply	3ph 400/690V 50Hz
R.P.M.	2850
Free passage (mm)	10
Discharge (mm)	DN 65
Max Weight (Kg)	185

Dimensioni - *Dimensions* - Dimensions - *Abmessungen* - Dimensiones - *Габариты* (mm)

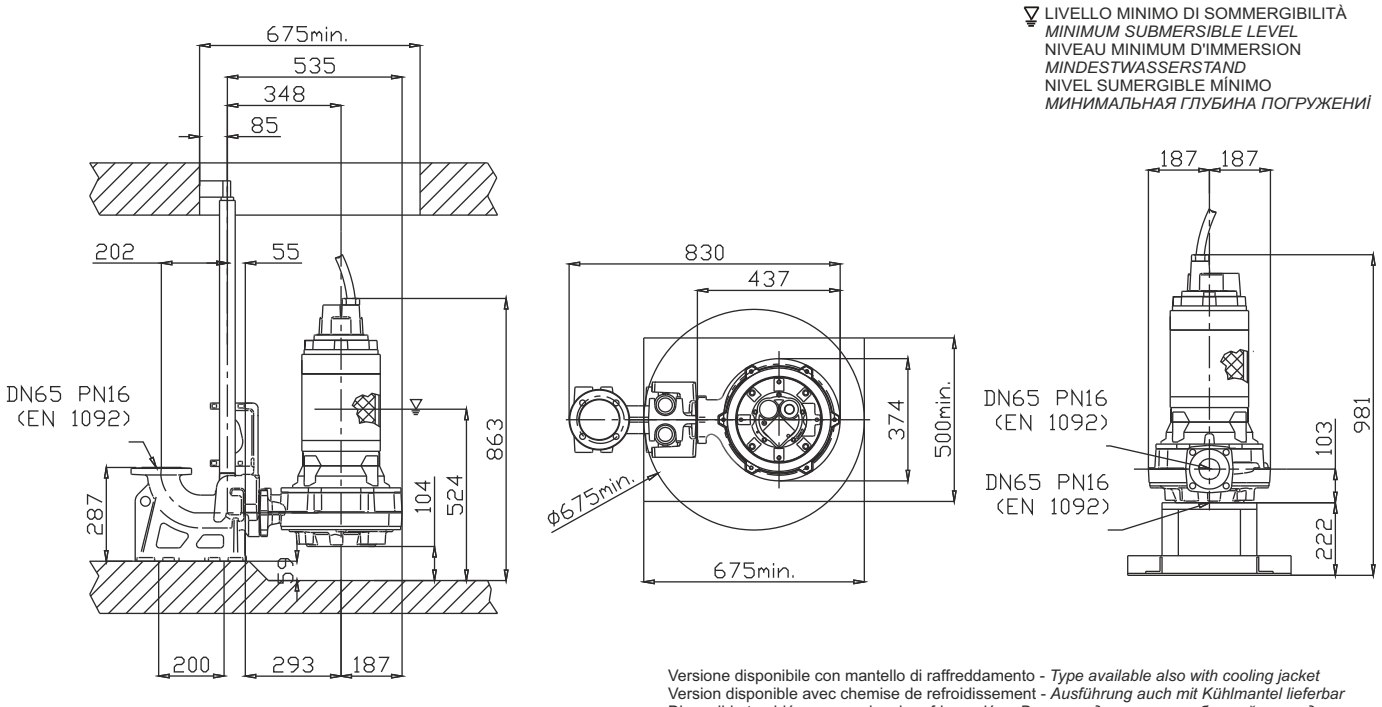

Versione disponibile con mantello di raffreddamento - *Type available also with cooling jacket*
Version disponible avec chemise de refroidissement - *Ausführung auch mit Kühlmantel lieferbar*
Disponible también con camisa de refrigeración - *Вариант доступен с рубашкой охлаждения*



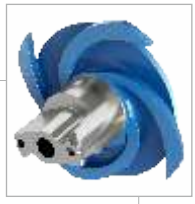

Ghisa EN-GJL-250 | Cast Iron EN-GJL-250
Fonte EN-GJL-250 | Grauguss EN-GJL-250
Hierro fundido EN-GJL-250 | Чугун EN-GJL-250

Curva caratteristica - *Performance curve* - Courbe caractéristique
Kennlinie* - Curva característica - *Характеристическая кривая

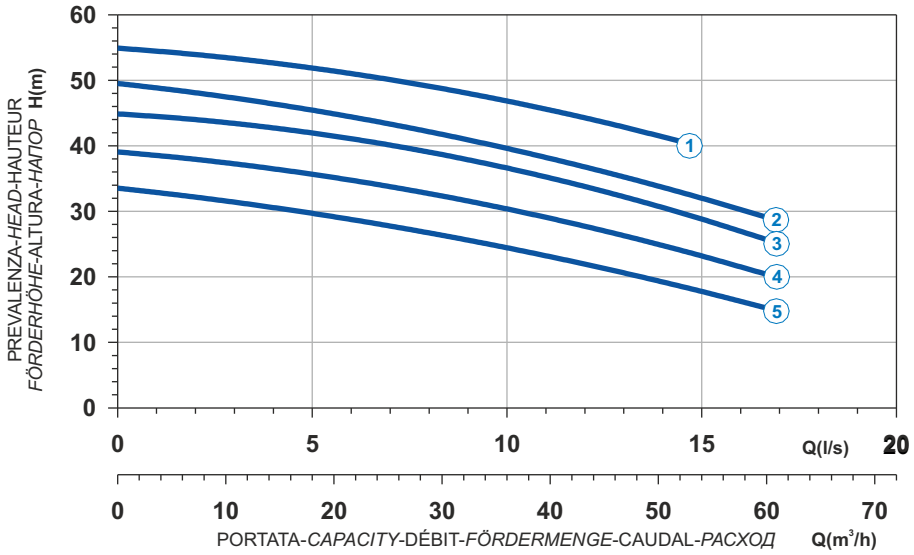

Power supply	3ph 400V 50Hz
R.P.M.	2850
Free passage (mm)	10
Discharge (mm)	DN 65
Max Weight (Kg)	200

Curve N°	Code	Type	MOTOR			ATEX code
			Rated power P2 (kW)	Rated current I (A)	Starting current Is (A)	
1	7001399	**G213R4T7-L10AA2**	16,6	29,8	176	7005972
2	7004965	**G213R4T1-L10AA2**	13,8	24,8	146	7006540
3	7004825	**G213R4T2-L10AA2**	13,8	24,8	146	7007372
4	7004845	**G213R4T3-L10AA2**	11	19,9	117	7007127
5	7002107	**G213R4T4-L10AA2**	9	16,2	95,6	7007417

Dimensioni - *Dimensions* - Dimensions - *Abmessungen* - Dimensiones - *Габариты* (mm)

LIVELLO MINIMO DI SOMMERGIBILITÀ
MINIMUM SUBMERSIBLE LEVEL
NIVEAU MINIMUM D'IMMERSION
MINDESTWASSERSTAND
NIVEL SUMERGIBLE MÍNIMO
МИНИМАЛЬНАЯ ГЛУБИНА ПОГРУЖЕНИЯ

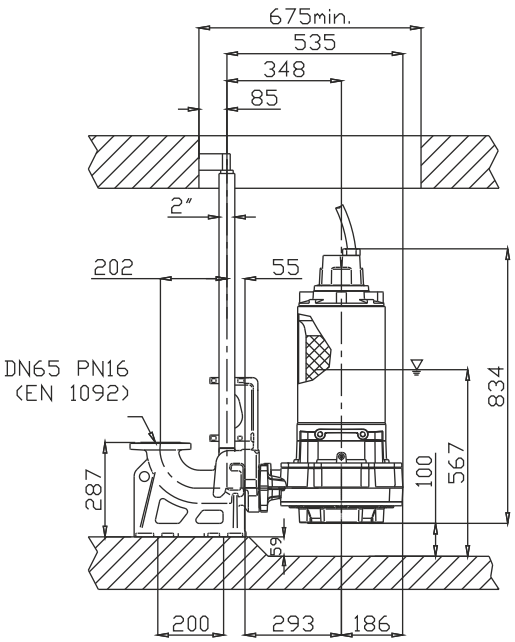

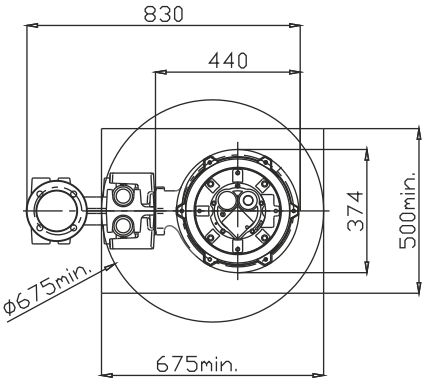

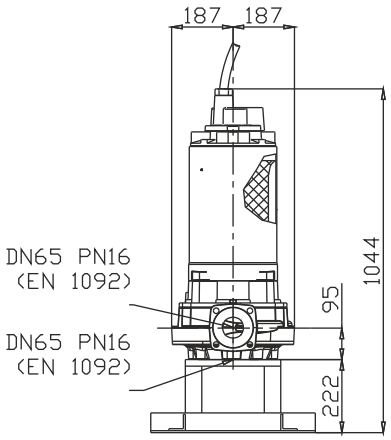

Versione disponibile con mantello di raffreddamento - *Type available also with cooling jacket*
Version disponible avec chemise de refroidissement - *Ausführung auch mit Kühlmantel lieferbar*
Disponible también con camisa de refrigeración - *Вариант доступен с рубашкой охлаждения*

Ghisa EN-GJL-250
Fonte EN-GJL-250
Hierro fundido EN-GJL-250
Cast Iron EN-GJL-250
Grauguss EN-GJL-250
Чугун EN-GJL-250





Curva caratteristica - *Performance curve* - Courbe caractéristique
Kennlinie* - Curva característica - *Характеристическая кривая

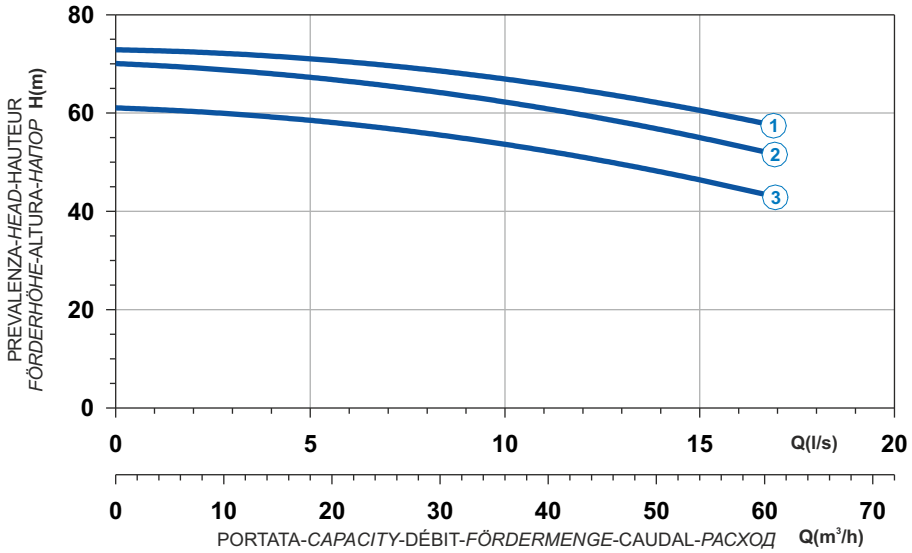

Curve N°	Code	Type	MOTOR Rated power P2 (kW)	MOTOR Rated current I (A)	MOTOR Starting current Is (A)	ATEX code
1	7004985	**G216R6T1-L10AA2**	25,1	43,6	257	7009887
2	7000803	**G216R4T1-L10AA2**	22,4	38,9	211	7009714
3	7004986	**G216R4T2-L10AA2**	20	35,8	211	7009731

Power supply	3ph 400/690V 50Hz
R.P.M.	2850
Free passage (mm)	10
Discharge (mm)	DN 65
Max Weight (Kg)	360

T

Dimensioni - *Dimensions* - Dimensions - *Abmessungen* - Dimensiones - *Габариты* (mm)

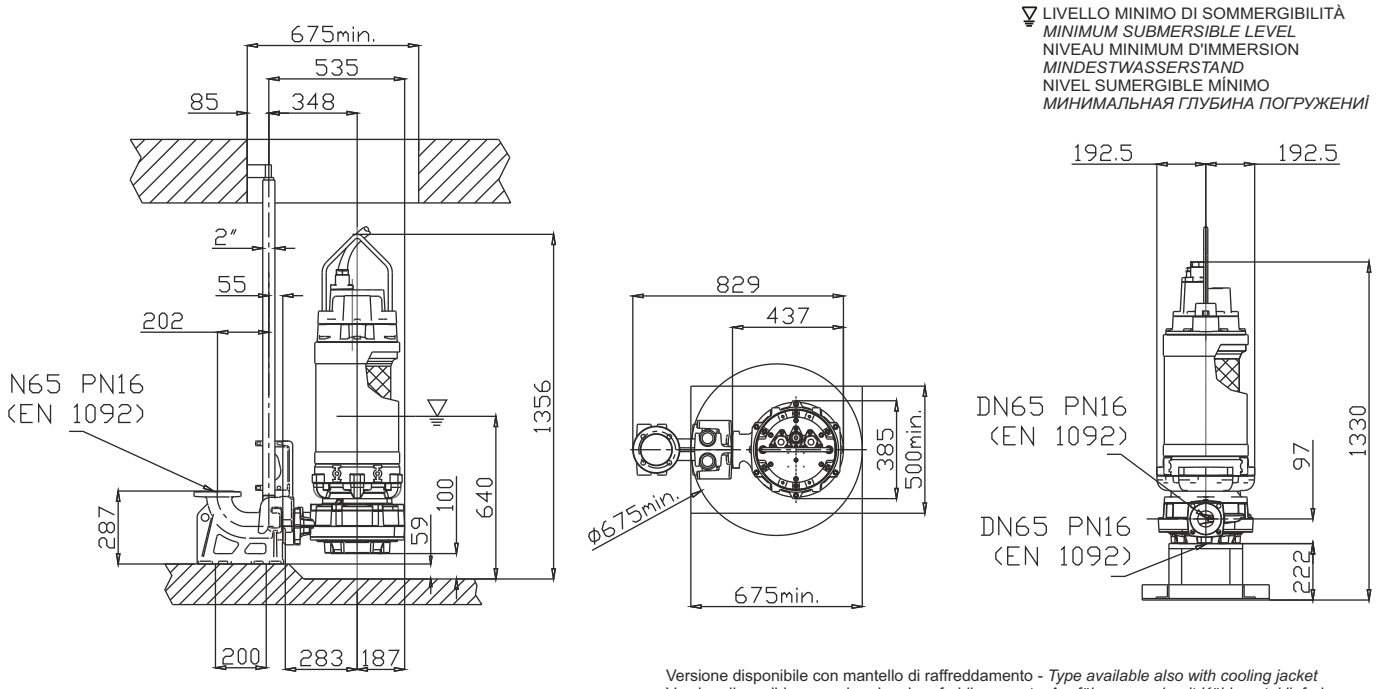

Versione disponibile con mantello di raffreddamento - *Type available also with cooling jacket*
Version disponible avec chemise de refroidissement - *Ausführung auch mit Kühlmantel lieferbar*
Disponible también con camisa de refrigeración - *Вариант доступен с рубашкой охлаждения*

ZOOTECHNICAL FIELD

P

1 Alberi rettificati nelle sedi dei cuscinetti e della tenuta, sovradimensionati rispetto ai parametri standard di utilizzo, equilibrati dinamicamente.
2 Motore Asincrono trifase a gabbia di scoiattolo, classe d'isolamento H(180°C). A secco, raffreddato dal liquido circostante. Grado di protezione IP68. Il motore, è progettato per lavoro continuo o intermittente, con un massimo squilibrio di tensione tra le fasi del 5%.
3 Cuscinetti sovradimensionati, radiali a sfere lubrificati a vita esenti da manutenzione.
4 Camera olio L'olio lubrifica e raffredda le tenute, ed emulsiona eventuali infiltrazioni di acqua.
La pompa è dotata di due sistemi di tenuta per il perfetto isolamento tra il motore elettrico e il liquido pompato.
Tenuta superiore: anello di tenuta NBR.
5 Tenuta inferiore: meccanica, carburo di silicio.
6 Le giranti sono dotate di uno speciale sistema triturante e sono progettate per acque e fanghi provenienti da scarichi agricoli.
Sistema triturante in acciaio.

1 Shafts grided down in ball bearings and mechanical seals seats, over-dimensioned respect to standard parameters of use.
2 Motor asynchronous threephase squirrel cage type, insulation class H(180°C). Dry motor, cooled by surrounding liquid. Protection degree IP 68. The motor is projected for continuous or intermittent operation, with 5% maximum voltage unbalance between phases.
3 Ball bearings overdimensioned, life lubricated, maintenance free.
4 Oil chamber oil lubricates and cools the seals and emulsifies eventual water infiltrations.
This electric pump has two types of seals for a perfect insulation between the electric motor and the pumped liquid.
Upper seal: lip seal NBR.
5 Lower seal: mechanical, silicon carbide.
6 Impellers are equipped of a special grinder system and are projected for waters and mud coming from agricultural drainages.
Grinder system Stainless Steel.

1 Les arbres rectifiés dans les sièges des roulements et de la garniture mécanique, surdimensionés par rapport aux paramètres standard d'utilisation, équilibrés dynamiquement.
2 Moteur asynchrone triphasé à cage d'écureuil, classe d'isolation H(180°C). À sec, refroidi par le liquide environnant. Degré de protection IP68. Le moteur est dessiné pour le service continu ou intermittent, régulièrement espacés et avec max. 5% de déséquilibre de tension entre les phases.
3 Roulements surdimensionnés, radiaux, à sphères lubrifiées à vie, exemptes d'entretien.
4 Chambre huile L'huile lubrifie et refroidit les garnitures mécaniques et émulsionne les infiltrations d'eau éventuelles. Deux garnitures mécaniques assurent la parfaite isolation entre le moteur électrique et le liquide pompé.
Garniture supérieure : joints de la garniture NBR.
5 Garniture inférieure : mécanique, carbure de silicium.
6 Les roues sont dotées d'un système spécial triturant et sont prévues pour de l'eau et des boues provenant des drainages agricoles.
Système triturant acier inoxydable.

1 Welle Lagerung und Abdichtung durch überdimensionierte Wälzlager bzw. Dichtungsträger.
2 Motor Asynchroner Drehstrom-Käfigläufermotor, Isolationsklasse H (180°C). Trockener Motor, gekühlt durch Umgebungsflüssigkeit. Schutzart IP 68. Der Motor ist für kontinuierlichen oder intermittierenden Betrieb mit einer maximalen Spannungsunsymmetrie von 5 % zwischen den Phasen ausgelegt.
3 Wälzlager überdimensioniert, dauergeschmiert und wartungsfrei.
4 Ölkammer Öl schmiert und kühlt die Dichtungen und emulgiert bei evtl. Leckage.
Zweifache Wellenabdichtung garantiert optimale Abdichtung zwischen Motor und Fördermedium
Obere Dichtung: Wellendichtring NBR.
5 Untere Dichtung: Gleitringdichtung Siliziumkarbid.
6 Die Räder sind mit einem speziellen Zermalmungssystem ausgestattet und sind für Gewässer und Schlammbereiche, die aus landwirtschaftlichen Dränagen stammen vorgesehen.
Schneideinrichtung Feinguss Edelstahl.

1 Ejes rectificado en la base de los cojinetes y base de la mecánica, sobredimensionado respecto a los parámetros estándar de uso y equilibrados dinámicamente.
2 Motor asincrónico trifásico con jaula, aislamiento H(180°C). En seco, enfriado por el liquido. Grado de protección IP68. El motor, esta preparado para trabajar continuamente o intermitentemente, con un máximo desequilibrio de tensión entre las fases del 5%.
3 Cojinetes sobredimensionados, radiales y esferas lubrificados indefinidamente, sin necesidad de mantenimiento.
4 Cámara de aceite que lubrifica y enfría los precintos y emulsiona las eventuales infiltraciones de agua.
La bomba está dotada de dos sistemas de sellado para el perfecto aislamiento entre el motor eléctrico y el líquido bombeado.
Sellado/precintado superior: anillo de sellado NBR.
5 Sellado/precintado inferior: mecánica, carburo y silicio.
6 El impulsor esta dotado de un sistema de trituración que está protegido contra el agua y los fangos procedentes de los efluentes agricolas.
Sistema que tritura acero inoxidable.

1 Валы, отшлифованные в местах посадки подшипников и уплотнения, рассчитанные с запасом относительно стандартных рабочих параметров, динамически отбалансированы.
2 Трехфазный Двигатель асинхронный трехфазный с короткозамкнутым ротором, класс изоляции H(180°C). Сухой двигатель, охлаждаемый окружающей жидкостью. Степень защиты IP 68. Двигатель рассчитан на непрерывную или повторно-кратковременную работу с асимметрией напряжения между фазами не более 5%.
3 Подшипники рассчитаны с запасом, радиального типа с шариками со смазкой на весь срок службы, не требующие тех. обслуживания.
4 Масляная камера служит для смазки и охлаждения прокладок, а также для эмульгирования просочившейся воды.
Насос снабжен двумя системами герметизации для обеспечения идеальной изоляции между электродвигателем и перекачиваемой жидкостью.
Верхнее уплотнение: уплотнительное кольцо из НБР.
5 Нижнее уплотнение: механическое, карбид кремния.
6 Рабочие колеса снабжены специальной системой измельчения и разработаны для стоков и осадка от сельскохозяйственных предприятий.
Система измельчения из стали.

ZOOTECHNICAL FIELD

Elettropompe sommergibili per il trattamento del letame nel settore zootecnico
Submersible electric pumps for manure treatment in the zootechnical field
Electropompes submersibles pour le traitement du fumier dans le secteur zootecnique
Abwasser pumpen für den Mist bearbeiten in der Viehzuchtfeld
Electrobomba sumergible para el tratamiento de los efluentes del sector zootecnico
Погружные электронасосы для перекачки жидкого навоза в животноводстве



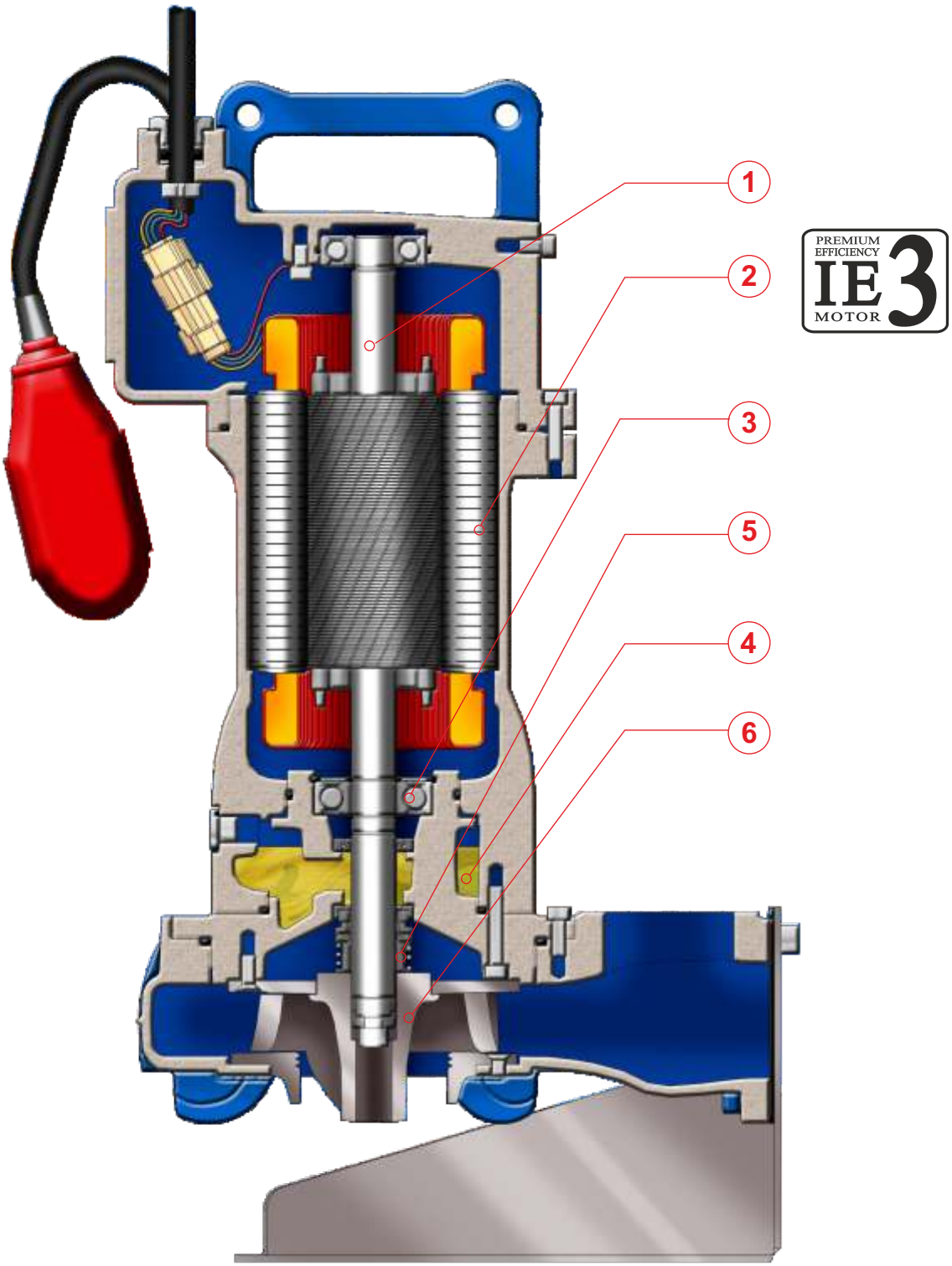

ZOOTECHNICAL FIELD

P

IMPIEGHI
Le elettropompe sommergibili con trituratore sono utilizzate prevalentemente per il pompaggio di acque e fanghi provenienti da scarichi agricoli.

PARTICOLARITÀ COSTRUTTIVE
Elettropompe sommergibili di robusta e compatta costruzione, motori elettrici alloggiati in vano a tenuta stagna, collegati mediante alberi di lunghezze ridotte alle giranti situate in voluta tramite interposizione di camera olio tra parte idraulica e motore elettrico.

MATERIALI

Fusioni principali	Ghisa EN-GJL-250
Girante	Acciaio inox AISI 420
Cavo elettrico	Neoprene H07RN/F
Albero	Acciaio inossidabile AISI 431
O-rings e paraolio	Nitrile
Bullonerie	Classe A4 - AISI316
Tenuta meccanica	Carburo di silicio / Carburo di silicio

APPLICATION
Submersible electric pumps with grinder are used prevalently for the lifting of waters and mud coming from agricultural drainages.

CONSTRUCTION DATA
Submersible electric pumps, robust in construction, watertight electric motors accommodated in compartment, connected, by shafts of reduced lengths, to the impellers situated at the pump casing by the interposition of oil chamber between the hydraulic side and the electric motor.

MATERIALS

Motor housing	Cast iron EN-GJL-250
Impeller	Stainless Steel AISI 420
Electric cable	Neoprene H07RN/F
Shaft	Stainless Steel AISI 431
O-rings and lip seal	Nitrile
Bolts	A4 - AISI316 class
Mechanical seal	Silicon Carbide / Silicon Carbide

APPLICATIONS
Les pompes submersibles avec triturateur sont utilisées principalement pour le pompage d'eaux et des boues provenant des drainages agricoles.

PARTICULARITÉ DE CONSTRUCTION
Pompes submersibles robustes et compactes, moteurs électriques logés en enceinte étanche, reliés par des arbres de longueurs réduites aux roues, avec interposition d'une chambre à huile entre la partie hydraulique et le moteur électrique.

MATÉRIAUX

Moulures principales	Fonte EN-GJL-250
Roue	Acier inox AISI 420
Câble électrique	Néoprène H07RN/F
Arbre	Acier inoxydable AISI 431
O-ring et joints	Nitrile
vis	Classe A4 - AISI316
Garniture mécanique	Carb. de silicium / carbure de silicium

EINSATZBEREICHE
Tauchmotorpumpen mit Schneideinrichtung werden zu Förderung von faserhaltigem Gewässer und Schlammbereiche, die aus landwirtschaftlichen Dränagen stammen vorgesehen.

AUSFÜHRUNG
Robuste Tauchmotorpumpe mit wasserdichtem Motor, kompakte Bauart, Laufrad im Pumpengehäuse durch Ölkammer zum Motor getrennt.

WERKSTOFFE

Motorgehäuse	Grauguss EN-GJL-250
Laufrad	Edelstahl AISI 420
Anschlusskabel	Neoprene H07RN/F
Welle	Edelstahl AISI 431
Wellendichtring und O-Ringe	Nitril
Schrauben	Edelstahl A4 - AISI316
Gleitringdichtung	Siliziumkarbid / Siliziumkarbid

UTILIZACION
Las bombas sumergibles con triturador se utilizan principalmente para bombear agua y los fangos procedentes de los efluentes agricolas.

DIFERENCIAS PRINCIPALES
Son bombas sumergibles de robusta y compacta construcción, motores eléctricos situados en compartimento separado, conectadas mediante ejes cortos con los impulsores interpuestos con una cámara de aceite entre la parte hidráulica i el motor eléctrico.

MATERIALES

Aleaciones principales	Hierro Fundido EN-GJL-250
Impulsor (turbina)	Acero inoxidable AISI 420
Cable eléctrico	Neopreno H07RN/F
Eje	Acero inoxidable AISI 431
Anillo de sellados y O-Rings	Nitrilo
Tornillos	Clase A4 - AISI316
Sello mecánico	Carburo de silicio / Carburo de silicio

ПРИМЕНЕНИЕ
Погружные электронасосы с измельчителем используются в основном для перекачивания воды и шлама из сельскохозяйственных стоков.

КОНСТРУКЦИОННЫЕ ОСОБЕННОСТИ
Погружные электронасосы с прочной и компактной конструкцией. Электродвигатели размещены в секции с герметичным уплотнением и соединены через валы небольшой длины с рабочими колесами, расположенными в гидравлической камере. Валы проходят через масляную камеру между гидравликой и электродвигателем.

МАТЕРИАЛЫ

Основной сплав	чугун EN-GJL-250
Рабочее колесо	Нержавеющая сталь AISI 420
Электрокабель	Неопрен H07RN/F
Вал	Нержавеющая сталь AISI 431
Уплотнит. кольца и манжеты	Нитрил
Винты	Класс A4 - AISI316
Мех. уплотнение	Карбид кремния / Карбид кремния.

P ZOOTECHNICAL FIELD

Elettropompe sommergibili per il trattamento del letame nel settore zootecnico
Submersible electric pumps for manure treatment in the zootechnical field
Electropompes submersibles pour le traitement du fumier dans le secteur zootecnique
Abwasser pumpen für den Mist bearbeiten in der Viehzuchtfeld
Electrobomba sumergible para el tratamiento de los efluentes del sector zootecnico
Погружные электронасосы для перекачки жидкого навоза в животноводстве



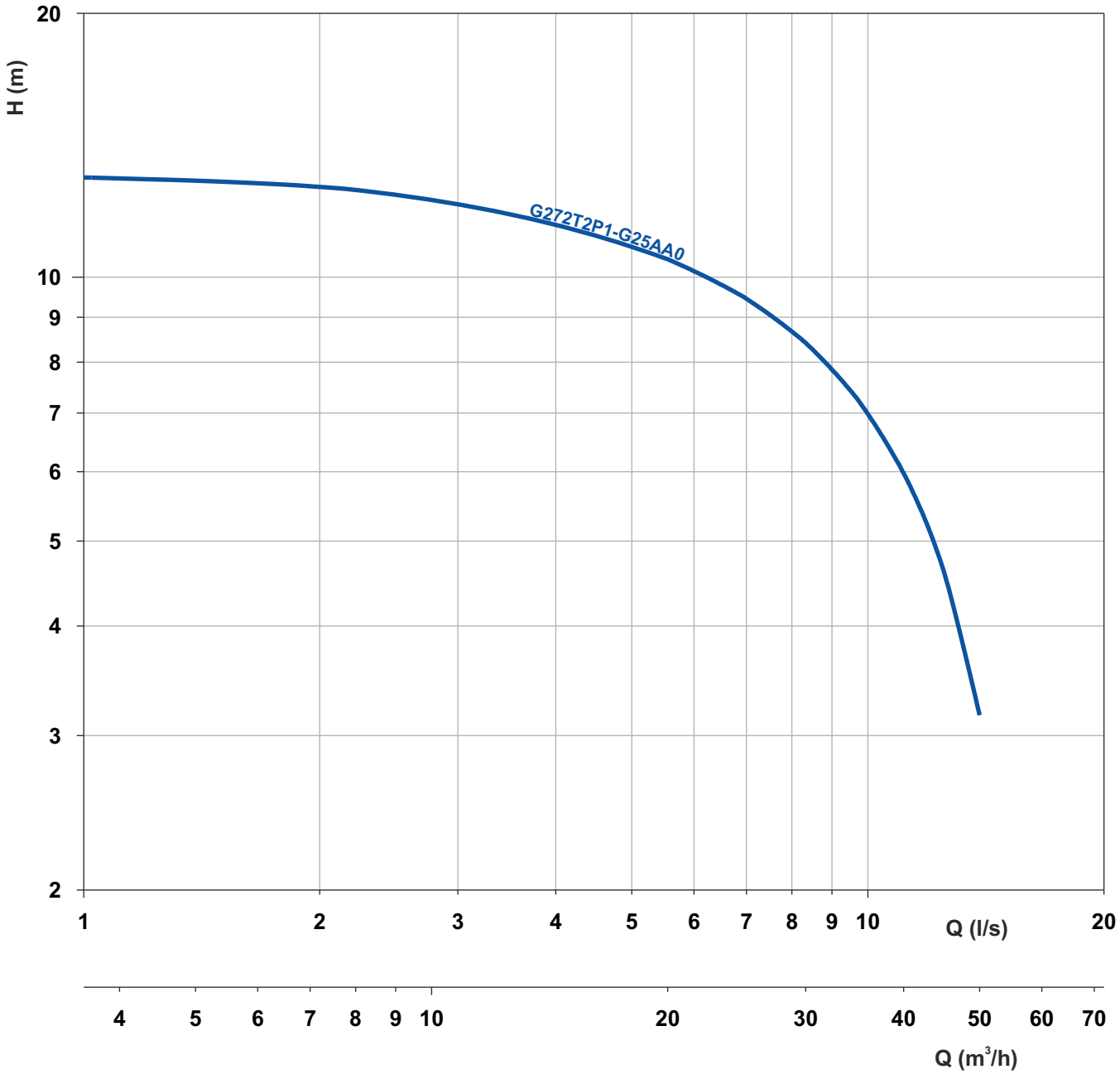

Le schede tecniche sono disponibili al sito www.faggiolatipumps.com
Technical data sheets are available on our web site www.faggiolatipumps.com
Les fiches techniques sont disponibles sur notre site web www.faggiolatipumps.com
Technische Datenblätter finden Sie auf unserer Internetseite www.faggiolatipumps.com
Las hojas de datos técnicas están disponibles en nuestro web site www.faggiolatipumps.com
Технические спецификации имеются на Интернет-сайте www.faggiolatipumps.com



Ghisa EN-GJL-250 | Cast Iron EN-GJL-250
Fonte EN-GJL-250 | Grauguss EN-GJL-250
Hierro fundido EN-GJL-250 | Чугун EN-GJL-250

Curva caratteristica - *Performance curve* - Courbe caractéristique
Kennlinie* - Curva característica - *Характеристическая кривая

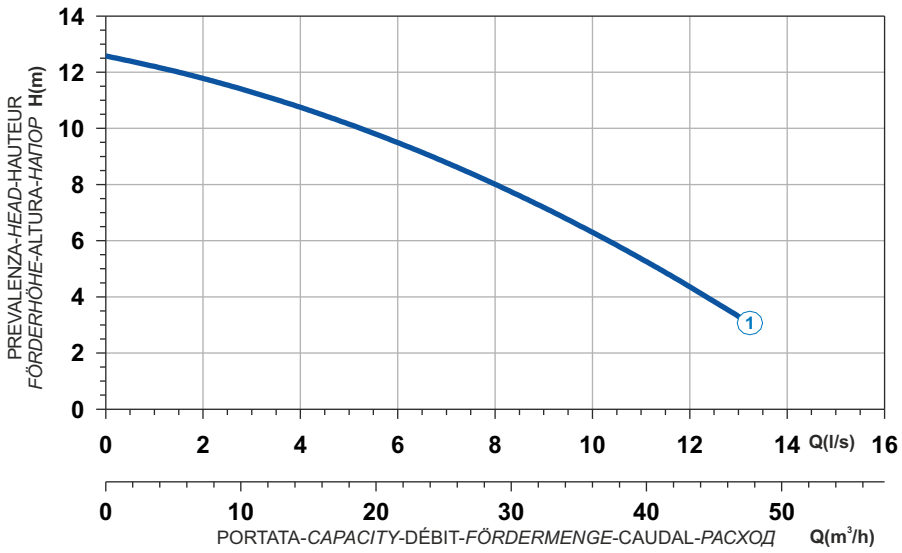

Curve N°	Code	Type	MOTOR				Free passage (mm)	Discharge	Weight (Kg)
			Power supply	R.P.M.	Rated power P2 (kW)	Rated current I (A)			
1	7001180	**G272M2P1-G25AD1**	1ph 230V 50Hz	2850	1,9	11,4	25	2"	36

Pompa fornita di quadro con condensatore di spunto e disgiuntore. - *Pump supplied with a Control Panel with capacitor and disjunctour.*
Pompe fournie avec un panneau de commande avec le condensateur et le disjoncteur. - *Pumpe inklusive Schaltgerät mit Kondensator und Schalter.*
Bomba provista de un panel de control con el condensador y el disjunctour - Насос поставляется с пультом с пусковым конденсатором и разъединителем.

Dimensioni - *Dimensions* - Dimensions - *Abmessungen* - Dimensiones - *Габариты* (mm)

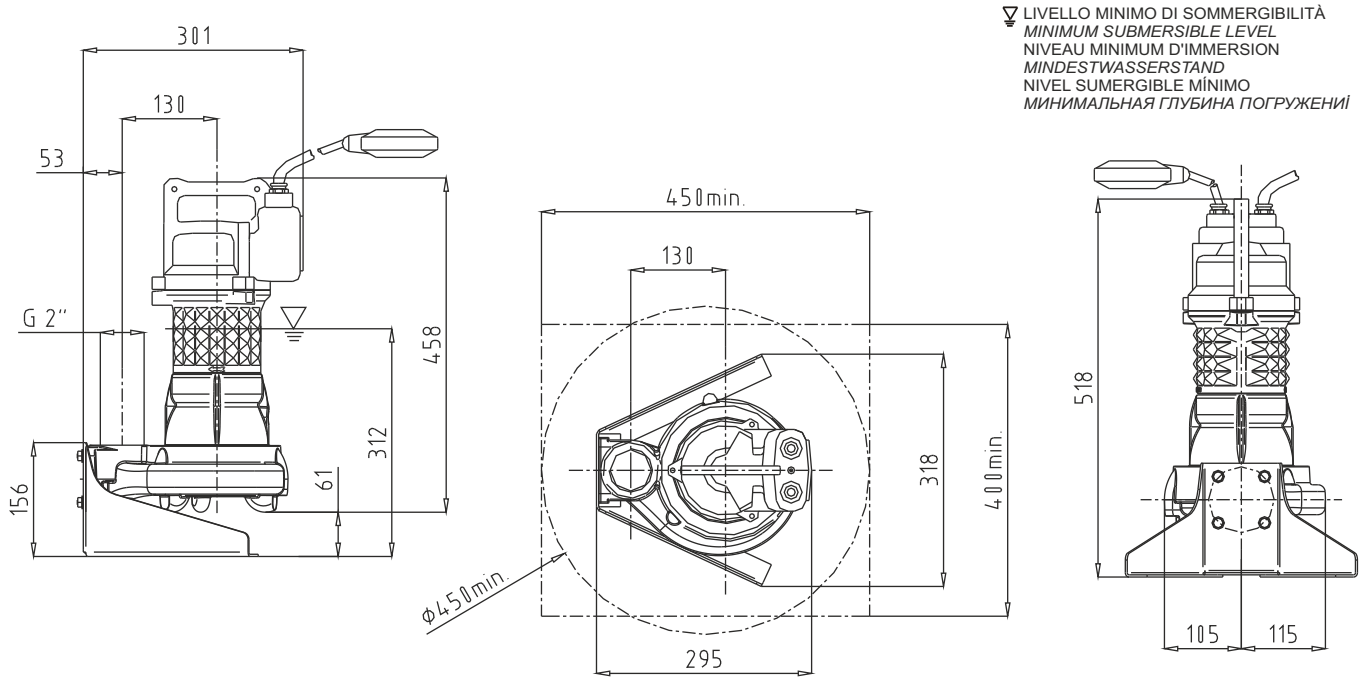

Ghisa EN-GJL-250
Fonte EN-GJL-250
Hierro fundido EN-GJL-250
Cast Iron EN-GJL-250
Grauguss EN-GJL-250
Чугун EN-GJL-250

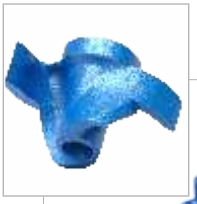

Curva caratteristica - *Performance curve* - Courbe caractéristique
Kennlinie* - Curva característica - *Характеристическая кривая

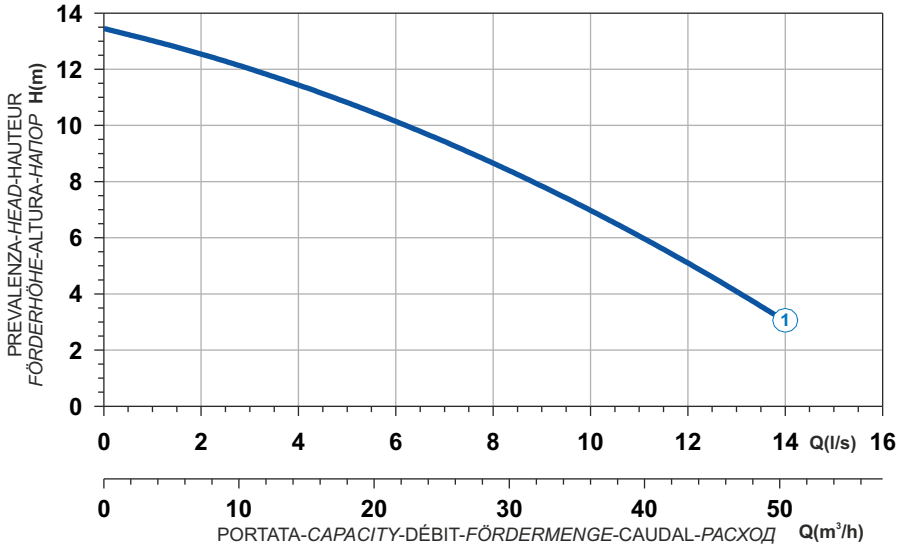

Curve N°	Code	Type	MOTOR				Free passage (mm)	Discharge	Weight (Kg)
			Power supply	R.P.M.	Rated power P2 (kW)	Rated current I (A)			
1	7003256	**G272T2P1-G25AA0**	3ph 400V 50Hz	2850	2,2	4,1	25	2"	36
	7003785	**G272T2P1-K25AA0**	3ph 400V 50Hz	2850	2,2	4,1	25	50	36

P

Dimensioni - *Dimensions* - Dimensions - *Abmessungen* - Dimensiones - *Габариты* (mm)

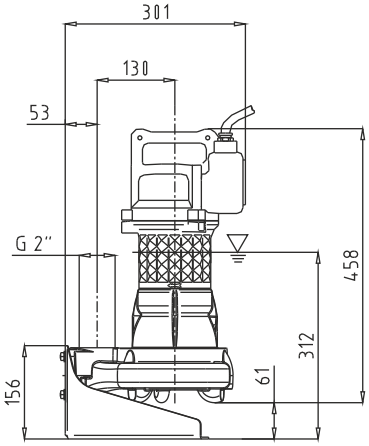

G272T2P1-G25AA0

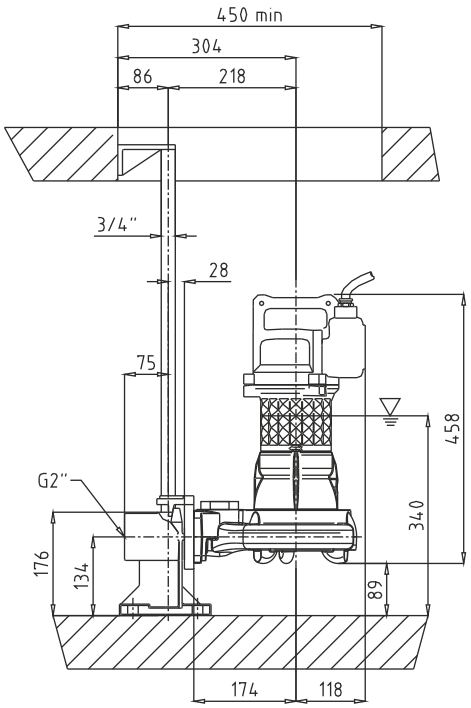

LIVELLO MINIMO DI SOMMERGIBILITÀ
MINIMUM SUBMERSIBLE LEVEL
NIVEAU MINIMUM D'IMMERSION
MINDESTWASSERSTAND
NIVEL SUMERGIBLE MÍNIMO
МИНИМАЛЬНАЯ ГЛУБИНА ПОГРУЖЕНИЯ

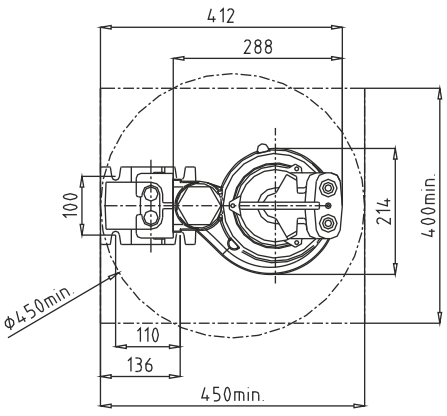

G272T2P1-K25AA0

PROGRESSING CAVITY PUMP

F

1 Alberi rettificati nelle sedi dei cuscinetti e della tenuta, sovradimensionati rispetto ai parametri standard di utilizzo, equilibrati dinamicamente.
2 Motore Asincrono trifase a gabbia di scoiattolo, classe d'isolamento H(180°C). A secco, raffreddato dal liquido circostante. Grado di protezione IP68. Il motore, è progettato per lavoro continuo o intermittente, con un numero non superiore di 15 avviamenti per ora regolarmente distanziati e con un massimo squilibrio di tensione tra le fasi del 5%.
3 Cuscinetti sovradimensionati, radiali a sfere lubrificati a vita esenti da manutenzione.
4 Camera olio L'olio lubrifica e raffredda le tenute, ed emulsiona eventuali infiltrazioni di acqua.
La pompa è dotata di due sistemi di tenuta per il perfetto isolamento tra il motore elettrico e il liquido pompato.
Tenuta superiore: anello di tenuta NBR.
5 Tenuta inferiore: meccanica, carburo di silicio.
6 Idraulica: La girante (Rotore) è a forma di vite a sezione circolare (Monovite), realizzata in acciaio inossidabile AISI 304L, ruota all'interno di uno statore flottante in gomma NBR.
7 Pressostato di sicurezza

1 Les arbres rectifiés dans les sièges des roulements et de la garniture mécanique, surdimensionés par rapport aux paramètres standard d'utilisation, équilibrés dynamiquement.
2 Moteur asynchrone triphasé à cage d'écureuil, classe d'isolation H(180°C). À sec, refroidi par le liquide environnant. Degré de protection IP68. Le moteur est dessiné pour le service continu ou intermittent, avec un nombre de démarrages inférieur à 15/h, régulièrement espacés et avec max. 5% de déséquilibre de tension entre les phases.
3 Roulements surdimensionnés, radiaux, à sphères lubrifiées à vie, exemptes d'entretien.
4 Chambre huile L'huile lubrifie et refroidit les garnitures mécaniques et émulsionne les infiltrations d'eau éventuelles. Deux garnitures mécaniques assurent la parfaite isolation entre le moteur électrique et le liquide pompé.
Garniture supérieure : joints de la garniture NBR.
5 Garniture inférieure : mécanique, carbure de silicium.
6 Hydraulique : La roue à ailettes (Rotor) est en forme de vis à section circulaire (Monovis), réalisée en acier inoxydable AISI 304L, elle tourne à l'intérieur d'un stator flottant en caoutchouc NBR.
7 Pressostat de sécurité

1 Ejes rectificado en la base de los cojinetes y base de la mecánica, sobredimensionado respecto a los parámetros estándar de uso y equilibrados dinámicamente.
2 Motor asincrónico trifásico con jaula, aislamiento H(180°C). En seco, enfriado por el liquido. Grado de protección IP68. El motor, esta preparado para trabajar continuamente o intermitentemente, con un numero de encendidos nunca superior a 15 /ora y con un máximo desequilibrio de tensión entre las fases del 5%.
3 Cojinetes sobredimensionados, radiales y esferas lubrificados indefinidamente, sin necesidad de mantenimiento.
4 Cámara de aceite que lubrifica y enfría los precintos y emulsiona las eventuales infiltraciones de agua.
La bomba está dotada de dos sistemas de sellado para el perfecto aislamiento entre el motor eléctrico y el líquido bombeado.
Sellado/precintado superior: anillo de sellado NBR.
5 Sellado/precintado inferior: mecánica, carburo y silicio.
6 Bomba hidráulica: El rodete (rotor) tiene forma de tornillo de sección circular (monotornillo). Está fabricado en acero inoxidable AISI 304L y rota en el interior de un estátor flotante de goma NBR.
7 Presostato de seguridad

1 Shafts grided down in ball bearings and mechanical seals seats, over-dimensioned respect to standard parameters of use.
2 Motor asynchronous threephase squirrel cage type, insulation class H(180°C). Dry motor, cooled by surrounding liquid. Protection degree IP 68. The motor is projected for continuous or intermittent operation, with a maximum of 15 starts per hour at regular intervals. The motor is projected for working with 5% maximum voltage unbalance between phases.
3 Ball bearings overdimensioned, life lubricated, maintenance free.
4 Oil chamber oil lubricates and cools the seals and emulsifies eventual water infiltrations.
This electric pump has two types of seals for a perfect insulation between the electric motor and the pumped liquid.
Upper seal: lip seal NBR.
5 Lower seal: mechanical, silicon carbide.
6 Hydraulics: The impeller (rotor) is screw-shaped with a circular cross-section (single screw) built in AISI 304L stainless steel. It rotates inside an NBR rubber floating stator.
7 Safety manostat

1 Welle Lagerung und Abdichtung durch überdimensionierte Wälzlager bzw. Dichtungsträger.
2 Motor Asynchronmotor dreiphasig als Käfigläufer, Isolationsklasse H(180°C). Trockenläufer und Kühlung durch die umgebende Flüssigkeit. Schutzart IP 68. Der Motor ist für Dauerbetrieb und Aussetzbetrieb mit max. 15 Schaltspielen pro Stunde sowie für Spannungstoleranzen von +/- 5% ausgelegt.
3 Wälzlager überdimensioniert, dauergeschmiert und wartungsfrei.
4 Ölkammer Öl schmiert und kühlt die Dichtungen und emulgiert bei evtl. Leckage.
Zweifache Wellenabdichtung garantiert optimale Abdichtung zwischen Motor und Fördermedium
Obere Dichtung: Wellendichtring NBR.
5 Untere Dichtung: Gleitringdichtung Siliziumkarbid.
6 Hydraulik: Das Laufrad (Rotor) hat die Form einer kreisförmigen Schraube (Einfachschnecke), ist aus AISI 304L Edelstahl gefertigt und dreht sich in einem schwimmenden Stator aus Nitrilkautschuk.
7 Sicherheitsdruckwächter

1 Валы, отшлифованные в местах посадки подшипников и уплотнения, рассчитанные с запасом относительно стандартных рабочих параметров, динамически отбалансированы.
2 Трехфазный асинхронный двигатель, короткозамкнутый, класс изоляции H (180°C). Сухого типа, охлаждение окружающей жидкостью. Степень защиты IP68. Двигатель предусмотрен для непрерывной работы или работы с перерывами, с максимальным количеством включений - 15 в час с равномерными интервалами, максимальные перепады напряжения между фазами - 5%.
3 Подшипники рассчитаны с запасом, радиального типа с шариками со смазкой на весь срок службы, не требующие тех. обслуживания.
4 Масляная камера служит для смазки и охлаждения прокладок, а также для эмульгирования просочившейся воды.
Насос снабжен двумя системами герметизации для обеспечения идеальной изоляции между электродвигателем и перекачиваемой жидкостью.
5 Верхнее уплотнение: уплотнительное кольцо из НБР.
6 Нижнее уплотнение: механическое, карбид кремния.
Гидравлика: рабочее колесо (ротор) в форме винта кругового сечения (моновинт), из нержавеющей стали AISI 304L, вращается внутри плавающего статора из резины НБР.
7 Предохранительный прессостат.

PROGRESSING CAVITY PUMP

Elettropompe sommergibili monovite
Progressing Cavity Pump
Pompe monobloc/pompe à vis excentrique
Exzenterschneckenpumpe
Bombas sumergibles mono-tornillo
Одновинтовые погружные электронасосы

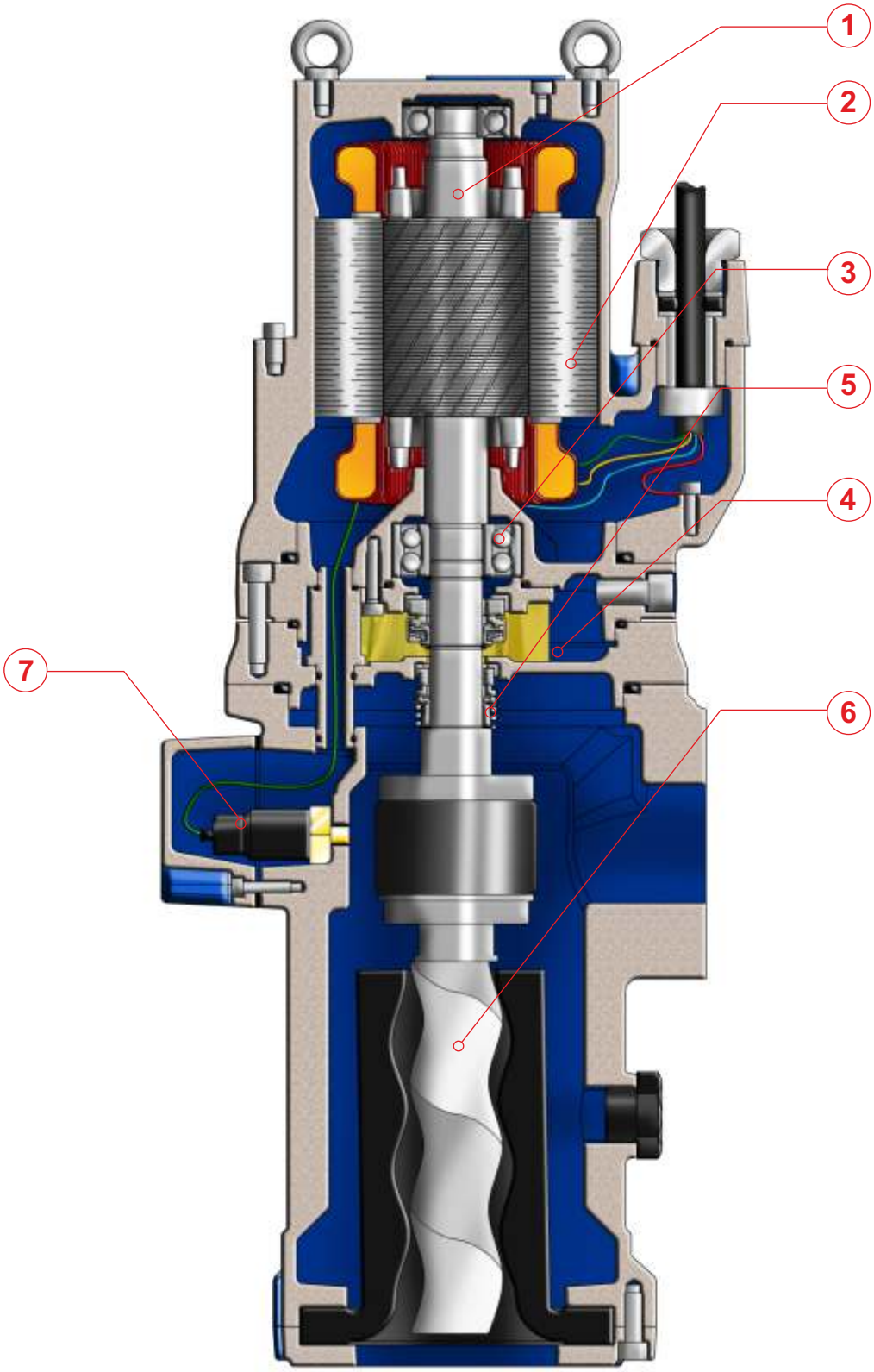

PROGRESSING CAVITY PUMP

F

IMPIEGHI

La nuova Faggiolati Monovite rappresenta la soluzione per tutte quelle situazioni dove la pompa di tipo centrifugo non può trovare applicazione: fluidi viscosi (industria chimica vernici, detergenti, colle); fluidi pastosi (industria della carta); fluidi contenenti solidi in sospensione (cave, cementifici); oli ed emulsioni.

PARTICOLARITÀ COSTRUTTIVE

Elettropompe sommergibili di robusta e compatta costruzione, motori elettrici alloggiati in vano a tenuta stagna, collegati mediante alberi di lunghezze ridotte alle giranti situate in voluta tramite interposizione di camera olio tra parte idraulica e motore elettrico.

MATERIALI

Fusioni principali	Ghisa EN-GJL-250
Girante	Acciaio inox AISI 304L
Cavo elettrico	Neoprene H07RN/F
Albero	Acciaio inossidabile AISI 431
O-rings e paraolio	Nitrile
Bullonerie	Classe A2 - A4
Tenuta meccanica	Carburo di silicio / Carburo di silicio

APPLICATION

The new Progressing Cavity Pump Faggiolati is the solution for all situations/environments where the centrifugal pump is not applicable: viscous fluids (chemical industry - paints, detergents, glues); pasty fluids (paper industry); fluids containing suspended solids (quarry sites, cement plants); oils and emulsions.

CONSTRUCTION DATA

Submersible electric pumps, robust in construction, watertight electric motors accommodated in compartment, connected, by shafts of reduced lengths, to the impellers situated at the pump casing by the interposition of oil chamber between the hydraulic side and the electric motor.

MATERIALS

Motor housing	Cast iron EN-GJL-250
Impeller	Stainless Steel AISI 304L
Electric cable	Neoprene H07RN/F
Shaft	Stainless Steel AISI 431
O-rings and lip seal	Nitrile
Bolts	A2 - A4 class
Mechanical seal	Silicon Carbide / Silicon Carbide

APPLICATIONS

La nouvelle POMPE MONOBLOC/POMPE À VIS EXCENTRIQUE Faggiolati est la solution pour toutes les situations où la pompe centrifuge n'est pas applicable: fluides visqueux (industrie chimique - peintures, détergents, colles); fluides pâteux (industrie du papier); fluides contenant des solides en suspension (carrières, cimenteries); huiles et émulsions.

PARTICULARITÉ DE CONSTRUCTION

Pompes submersibles robustes et compactes, moteurs électriques logés en enceinte étanche, reliés par des arbres de longueurs réduites aux roues, avec interposition d'une chambre à huile entre la partie hydraulique et le moteur électrique.

MATÉRIAUX

Moulures principales	Fonte EN-GJL-250
Roue	Acier inox AISI 304L
Câble électrique	Néoprène H07RN/F
Arbre	Acier inoxydable AISI 431
O-ring et joints	Nitrile
vis	Classe A2 - A4
Garniture mécanique	Carb. de silicium / carbure de silicium

EINSATZBEREICHE

Die neue Exzenterschneckenpumpe von Faggiolati ist die neue Lösung für jene Fälle, in denen Kreiselpumpen nicht eingesetzt werden können: viskose Stoffe (chemische Industrie – Lacke, Reinigungsmittel, Klebstoffe); pastenartige Stoffe (Papierindustrie); Flüssigkeiten mit festen Schwebstoffen (Steinbrüche, Zementproduzenten; Öle und Emulsionen.

AUSFÜHRUNG

Robuste Tauchmotorpumpe mit wasserdichtem Motor, kompakte Bauart, Laufrad im Pumpengehäuse durch Ölkammer zum Motor getrennt.

WERKSTOFFE

Motorgehäuse	Grauguss EN-GJL-250
Laufrad	Edelstahl A2 - A4L
Anschlusskabel	Neoprene H07RN/F
Welle	Edelstahl AISI 431
Wellendichtring und O-Ringe	Nitril
Schrauben	Edelstahl A2 - A4
Gleitringdichtung	Siliziumkarbid / Siliziumkarbid

UTILIZACION

La nueva mono-tornillo Faggiolati es la solución para todas aquellas situaciones en las que la bomba de tipo centrífuga no se puede aplicar: fluidos viscosos (industria química - pinturas, detergentes, pegamentos); fluidos pastosos (industria del papel); fluidos que contienen sólidos en suspensión (canteras, plantas de cemento); aceites y emulsiones.

DIFERENCIAS PRINCIPALES

Son bombas sumergibles de robusta y compacta construcción, motores eléctricos situados en compartimento separado, conectadas mediante ejes cortos con los impulsores interpuestos con una cámara de aceite entre la parte hidráulica i el motor eléctrico.

MATERIALES

Aleaciones principales	Hierro Fundido EN-GJL-250
Impulsor (turbina)	Acero inoxidable AISI 304L
Cable eléctrico	Neopreno H07RN/F
Eje	Acero inoxidable AISI 431
Anillo de sellados y O-Rings	Nitrilo
Tornillos	Clase A2 - A4
Sello mecánico	Carburo de silicio / Carburo de silicio

ПРИМЕНЕНИЕ

Новый одновинтовой насос Faggiolati является решением для тех ситуаций, когда центробежный насос не может использоваться: вязкие жидкости (химические производства - краски, моющие средства, клей); пастообразные жидкости (бумажная промышленность); жидкости с содержанием взвешенных твердых частиц (карьеры, цементные заводы); масла и эмульсии.

КОНСТРУКЦИОННЫЕ ОСОБЕННОСТИ

Погружные электронасосы с прочной и компактной конструкцией. Электродвигатели размещены в секции с герметичным уплотнением и соединены через валы небольшой длины с рабочими колесами, расположенными в гидравлической камере. Валы проходят через масляную камеру между гидравликой и электродвигателем.

МАТЕРИАЛЫ

Главные литые компоненты	Чугун EN-GJL-250
Рабочее колесо	Нержавеющая сталь AISI 304L
Электрокабель	Неопрен H07RN/F
Вал	Нержавеющая сталь AISI 431
Уплотнит. кольца и манжеты	Нитрил
Болты	Класс A2 - A4
Мех. уплотнение	Карбид кремния / Карбид кремния

Ghisa EN-GJL-250
Fonte EN-GJL-250
Hierro fundido EN-GJL-250
Cast Iron EN-GJL-250
Grauguss EN-GJL-250
Чугун EN-GJL-250

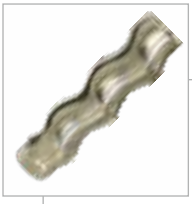

Curva caratteristica - *Performance curve* - Courbe caractéristique
Kennlinie* - Curva característica - *Характеристическая кривая

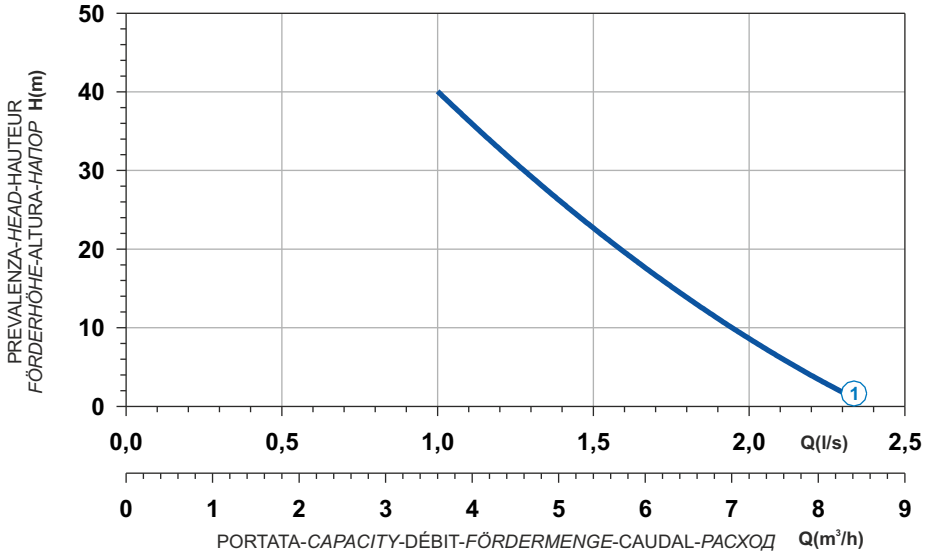

Curve N°	Code	Type	MOTOR Rated power P2 (kW)	MOTOR Rated current I (A)	MOTOR Starting current Is (A)	ATEX code
1	7007890	**G409T1F2-K02AA2**	2,8	5,4	24,3	-

Power supply	3ph 400V-50Hz
R.P.M.	1450
Free passage (mm)	02
Discharge (mm)	DN 50
Max Weight (Kg)	75

PF

Dimensioni - *Dimensions* - Dimensions - *Abmessungen* - Dimensiones - *Габариты* (mm)

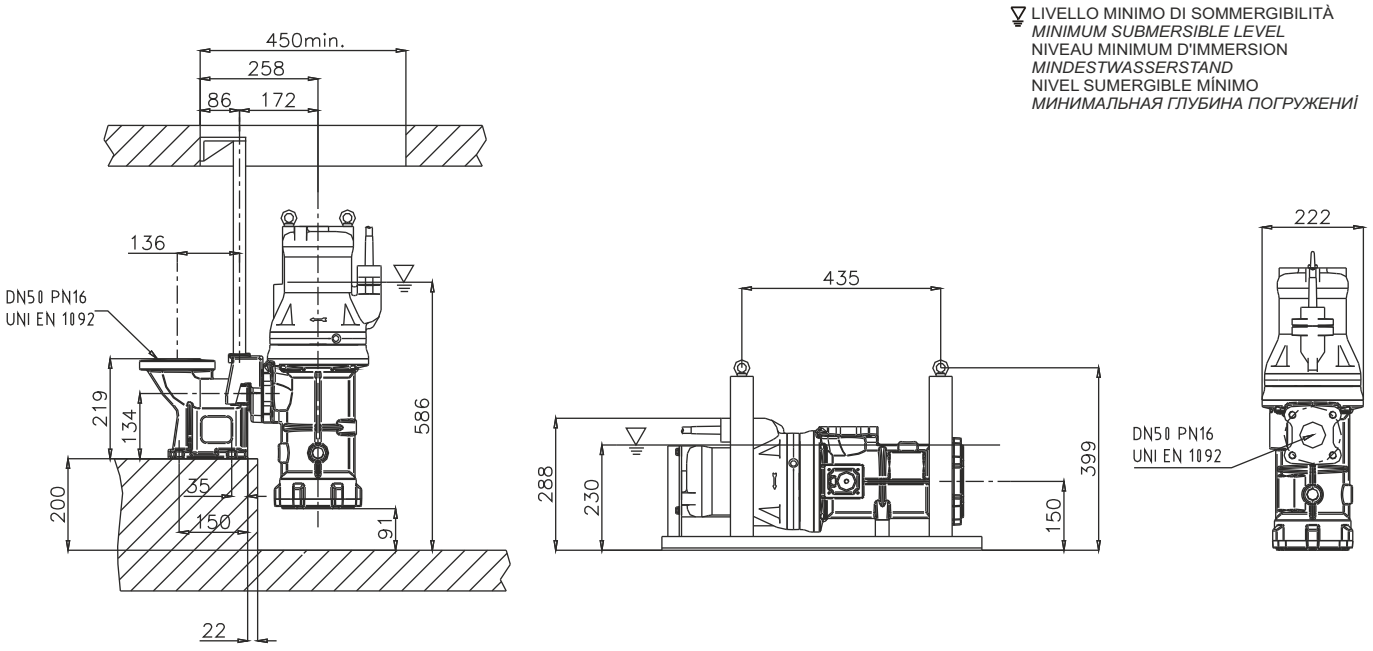

Costruzione
LVG: 1) Corpo pompa in ghisa G25, 2) Camicia, coperchio, manico, tiranti e girante in acciaio inox AISI 304.
LDG: 1) Corpo pompa: ghisa G25 (LDG-11), plastica nylon caricata fibra di vetro (LDG-04/07), griglia-diffusore in plastica nylon caricata fibra di vetro, 2) Camicia, coperchio, manico, tiranti e girante in acciaio inox AISI 304.
LVX: 1) Corpo pompa, piedino, girante, camicia, coperchio, manico e tiranti in acciaio inox aisi 304.

Caratteristiche comuni
3) Motore a bagno di liquido refrigerante dielettrico non inquinante.
Moto protettore termico incorporato versione monofase.
Classe isolamento F.
4) Albero motore in acciaio AISI 420.
5) Tenuta lato motore in Grafite-Allumina (su richiesta in Silicio-Allumina).
Protezione lato pompa parasabbia.

A richiesta senza galleggiante per funzionamento manuale.

Construction
LVG: 1) Pump body in cast iron G25, 2) Motor case, upper cover, tie-rods, grip and impeller in stainless steel AISI 304.
LDG: 1) Pump body: cast iron G25 (LDG-11), nylon plastic reinforced with fiber glass (LDG-04/07), grill diffuser is in nylon plastic reinforced with fiber glass, 2) Motor case, upper cover, tie-rods, grip and impeller in stainless steel AISI 304.
LVX: 1) Pump body, support feet impeller, motor case, upper cover, tie-rods, grip in stainless steel 304.

General characteristics
3) Motor in liquid refrigerant bath, dielectric, not defiler.
Thermal protection switch incorporated in all single-phases motors.
Class F insulation.
4) Motor shaft in steel mod. AISI 420.
5) Seal on motor side is in Graphite Alumina (by request in Silicon-Alumina).
Protection on pump side is a ring anti sand.

By request without float switch for manual working.

Constructions
LVG: 1) Corps de pompe en fonte G25, 2) Chemise, couvercle, poignée, turbine et tirants en acier inox AISI 304.
LDG: 1) Corps de pompe: fonte G25 (LDG-11), plastique nylon charge avec fibre de verre (LDG-04/07), crépine-diffuseur en plastique nylon charge avec fibre de verre, 2) Chemise, couvercle, poignée, turbine et tirants en acier inox AISI 304.
LVX: 1) Corps de pompe, pied support, turbine, chemise, couvercle, poignée et tirants en acier inox aisi 304.

Caractéristiques tecniques
3) Moteur à bain d'huile diélectrique réfrigérante, selon IEC normes.
Protection thermique incorporée pour les versions monophasées.
Classe d'isolation F.
4) Arbre moteur en acier AISI420.
5) Garniture mécanique en Carbone-Graphite (coté moteur), sur demande en Carbone-Silicium.
Coté pompe: tenue de protection contre le sable.

Sur demande en monophasé , version sans flotteur incorporé.

Konstruktion
LVG: 1) Pumpengehäuse aus Grauguss G25, 2) Motorgehäuse, Deckel, Bolzen, Griff und Laufrad aus Edelstahl AISI 304.
LDG: 1) Pumpengehäuse: Grauguss G25 (LDG-11), glasfaserverstärktem Nylon (LDG-04/07), Bodensieb aus glasfaserverstärktem Nylon, 2) Motorgehäuse, Deckel, Bolzen, Griff und Laufrad aus Edelstahl AISI 304.
LVX: 1) Pumpengehäuse, Bodenstützring, Motorgehäuse, Deckel, Bolzen und Griff aus Edelstahl AISI 304.

Generelle Eigenschaften
3) Motorkühlung durch dielektrische und ökologisch unbedenkliche Kühlflüssigkeit Eingebauter Thermoschutz bei allen Wechselstrommotoren. Isolationsklasse F.
4) Motorwelle aus AISI 420
5) Wellenabdichtung durch Gleitringdichtung Kohle/Keramik (auf Anfrage Siliziumkarbid) mit zusätzlichem Dichtring als Sandschutz auf der Pumpenseite.

Auf Anfrage auch ohne Schwimmerschalter für manuellen Betrieb lieferbar.

Caracteristicas conslructivas
LVG: 1) Cuerpo bomba en fundicion G25, 2) Camisa exterior, soporte superior, asa transporte, tiranles y impulsor en acero inox AISI 304.
LDG: 1) Cuerpo bomba: fundicion G25 (LDG-11), plastico nylon con carga de fibra de vidrio (LDG-04/07), rejilla-diffusor en plastico nylon con carga de fibra de vidrio, 2) Camisa exterior, soporte superior, asa transporte, tiranles y impulsor en acero inox AISI 304.
LVX: 1) Cuerpo bomba, pie de apoyo, impulsor, camisa axterior, soporte superior, asa transporte y tirantes en acero inox AISI 304.

Caracteristicas en comunes
3) Motor en bano de liquido refrigerante dielectrico no contaminador.
Motoprotettor termo-amperometrico incorporado version monofasico.
Aislamiento clase F.
4) Eje motor en acero Aisi 420.
5) Cierre macanico lado motor en Grafito Allumina, (sobre pedido en Silicio Allumina).
Proteccion lado bamba guardarena.

Sobre pedido sin boya para funcionamiento manual.

Конструкция
LVG: 1) Корпус насоса из чугуна G25, 2) Рубашка, крышка, ручка, резьбовые шпильки и рабочее колесо из нержавеющей стали AISI 304.
LDG: 1) Корпус насоса: чугун G25 (LDG-11), нейлон со стекловолокном (LDG-04/07), сетка-диффузор из нейлон со стекловолокном, 2) Рубашка, крышка, ручка, резьбовые шпильки и рабочее колесо из нержавеющей стали AISI 304.
LVX: 1) Корпус насоса, ножка, рабочее колесо, рубашка, крышка, ручка и резьбовые шпильки из нержавеющей стали AISI 304.

Общие характеристики
3) Двигатель с экологически чистой диэлектрической жидкостью для охлаждения.
Термозащита встроена в однофазном варианте.
Класс изоляции F.
4) Вал двигателя из стали AISI 420.
5) Уплотнение со стороны двигателя из графита-оксида алюминия (под заказ из кремния-оксида алюминия).
Защита от песка со стороны насоса.
Под заказ - без поплавка для ручного режима.

Elettropompe sommergibili serie light
Submersible electric pumps light series
Electropompe submersible série light
Tauchmotorpumpe light Series
Bombas sumergibles serie light
Погружные электронасосы серии Light

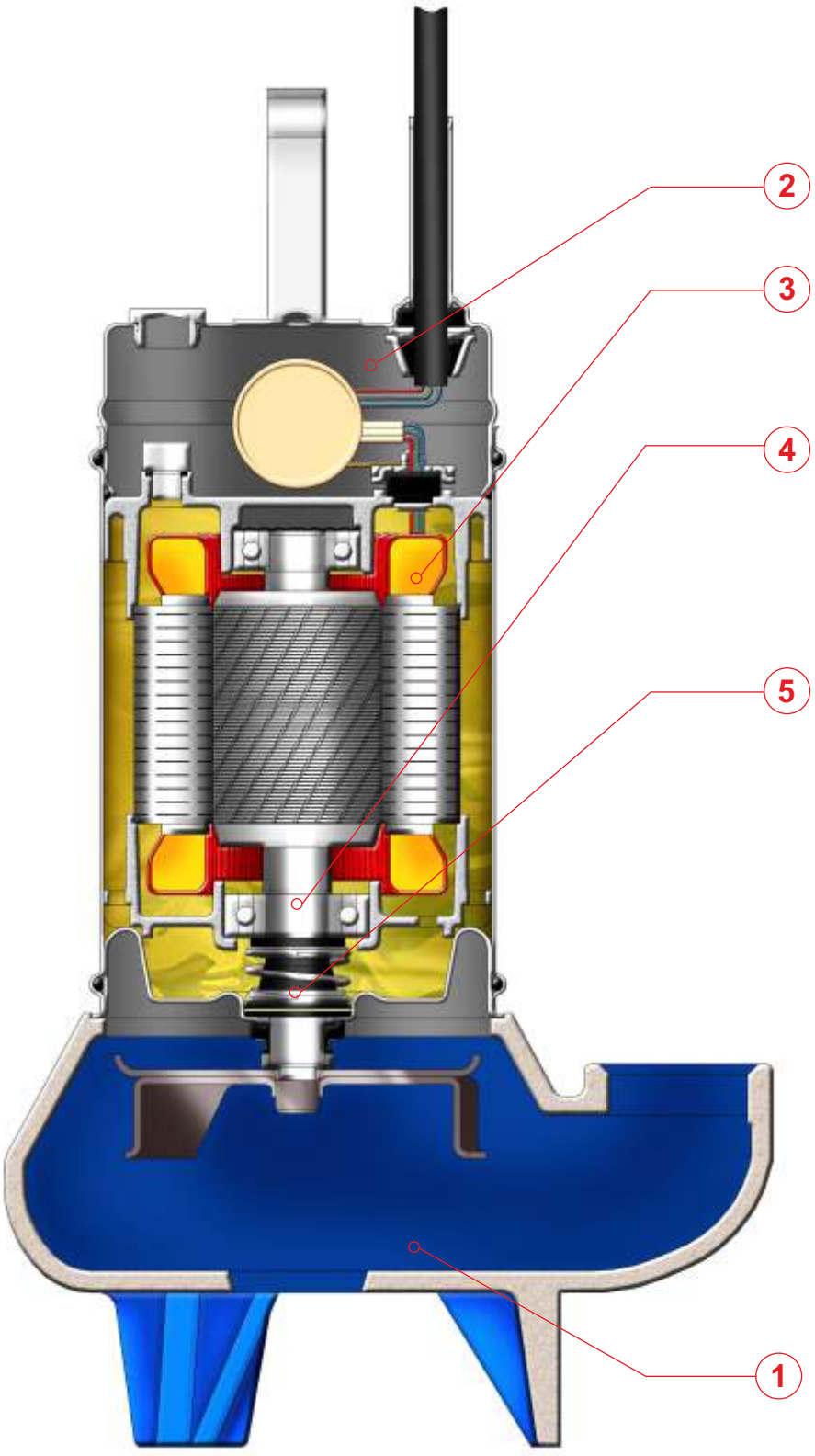



IMPIEGHI

LVG:
Particolarmente indicata per rimuovere acque luride con corpi in sospensione, per il sollevamento di acque fognarie, piovane, fanghi biologici e acque reflue di origine industriale.

LDG:
Particolarmente indicata per prosciugare acque piovane, cantine, seminterrati, sottopassaggi, serbatoi etc.

LVX:
Particolarmente indicata per rimuovere acque luride anche con corpi in sospensione grazie a una girante del tipo aperta arretrata.



APPLICATION

LVG:
Proper for pumping of dirty water, screened sewage, rain and waste water with suspended solids for industrial plants.

LDG:
Proper for draining rain waters, flooded cellars, subways and tanks.

LVX:
Proper for special sewage pumping applications, supplied with open impeller.



APPLICATIONS

LVG:
Particulièrement indiquée pour le relevage, des eaux chargées de particules en suspension, des eaux de pluie, de sortie de fosses de traitement, ou des eaux industrielles.

LDG:
Particulièrement indiquée pour le relevage des eaux claires (eaux de drainage, piscines, infiltrations, vide-caves).

LVX:
Particulièrement indiquée pour le relevage, des eaux usées chargées (WC ; Fosses septiques, vidanges etc…) grâce à la turbine ouverte et positionnée en recul de la chambre de pompage.



EINSATZGEBIETE

LVG:
Zur Förderung von Schmutzwasser, vorgefiltertem Abwasser, Regenwasser und Abwasser mit gelösten Feststoffen in Industrieanlagen.

LDG:
Zur Förderung von Regenwasser, zur Entwässerung von Kellerräumen, Schächten und Tanks.

LVX:
Mit offenem Laufrad zur Förderung von Abwasser mit Feststoffen.



UTILIZACION

LVG:
Particolarmente indicada para remover aguas fecales con cuerpos en suspensión, para el elevamento de aguas residuales (alcantarilla), aguas pluviales, langos biológicos y aguas residuales de origen industrial.

LDG:
Particularmente idonea para evacuación de aguas de infiltraciones, sotanos, garajes, piscinas, fuentes, eslanques, etc.

LVX:
Particularmente idónea para evacuación de aguas sucias tambien con sólidos en suspansión gracias a un impulsor desplazado.



ПРИМЕНЕНИЕ

Электронасос **LVG:**
Особенно подходит для удаления сточных вод при наличии в них взвеси, для отвода канализационных, дождевых, грязевых и осадочных, а также промышленных сточных вод.

Электронасос **LDG:**
Особенно подходит для дренажа сливов от дождевых вод, осушки подвалов, фундамента, подземных переходов, баков и т.д.

Электронасос **LVX:**
Особенно подходит для удаления сточных вод с присутсвием в них взвеси благодаря наличию рабочего колеса открытого заднего типа.

L LIGHT

Elettropompe sommergibili serie light
Submersible electric pumps light series
Electropompe submersible série light
Tauchmotorpumpe light Series
Bombas sumergibles serie light
Погружные электронасосы серии Light

Q = CAPACITY													
l/min	20	50	100	150	200	250	300	350	400	450	500	550	600
m³/h	1,2	3	6	9	12	15	18	21	24	27	30	33	36
H = HEAD (m)													
LVG-06T0-32 LVG-06MB1-32	7	6,2	5	3,7	2	0	-	-	-	-	-	-	-
LVG-09T0-32 LVG-09MB1-32	10,4	9	7,4	6,5	5,4	3	0,4	-	-	-	-	-	-
LVG-09T0-50 LVG-09MB1-50	7,3	7,1	6,6	6	5,8	5	4	3,2	2,4	1,6	1	0	-

Q = CAPACITY													
l/min	20	50	100	150	200	250	300	350	400	500	600	700	800
m³/h	1,2	3	6	9	12	15	18	21	24	30	36	42	48
H = HEAD (m)													
LVG-11T0-50 LVG-11MB1-50	11,6	11	10,5	10	8,7	7,5	6,6	5,6	4,5	2,5	0	-	-
LVG-15T0-50 LVG-15MB1-50	13,4	13,2	13	12,6	12	11,5	10,8	10,2	9,2	6,8	4	2,5	0
LVG-20T0-50	18,8	18,5	18,2	17,6	17,2	16,5	15,8	15	13,8	11,2	8,5	5,5	2

Q = CAPACITY													
l/min	20	50	100	150	200	250	300	350	400	450	500	550	600
m³/h	1,2	3	6	9	12	15	18	21	24	27	30	33	36
H = HEAD (m)													
LVX-06T0-40 LVX-06MB1-40	8	6	4,7	3	1,5	0	-	-	-	-	-	-	-
LVX-09T0-40 LVX-09MB1-40	11,5	10	8	6	4,2	2	0	-	-	-	-	-	-
LVX-11T0-50 LVX-11MB1-50	10,8	10,5	10,2	9,4	8,6	7,8	7	6,2	5,3	4,5	3,5	2,6	2

Q = CAPACITY													
l/min	20	50	100	150	200	250	300	350	400	450	500	550	600
m³/h	1,2	3	6	9	12	15	18	21	24	27	30	33	36
H = HEAD (m)													
LDG-04T0-32 LDG-04MB1-32	10,5	9	8	6	4	0	-	-	-	-	-	-	-
LDG-07T0-32 LDG-07MB1-32	17	14,5	13	10,5	8,5	6	4	0	-	-	-	-	-
LDG-11T0-50 LDG-11MB1-50	10,8	10,5	10	7,6	6,8	6	5	4	2	1,4	0,8	0	-

Le schede tecniche sono disponibili al sito www.faggiolatipumps.com
Technical data sheets are available on our web site www.faggiolatipumps.com
Les fiches techniques sont disponibles sur notre site web www.faggiolatipumps.com
Technische Datenblätter finden Sie auf unserer Internetseite www.faggiolatipumps.com
Las hojas de datos técnicas están disponibles en nuestro web site www.faggiolatipumps.com
Технические спецификации имеются на Интернет-сайте www.faggiolatipumps.com

Acciaio inox e ghisa
Acier inoxydable et fonte
Acero inox y hierro fundido
Stainless steel and cast iron
Edelstahl und Grauguss
Нержавеющая сталь и чугун



Curva caratteristica - *Performance curve* - Courbe caractéristique
Kennlinie* - Curva característica - *Характеристическая кривая

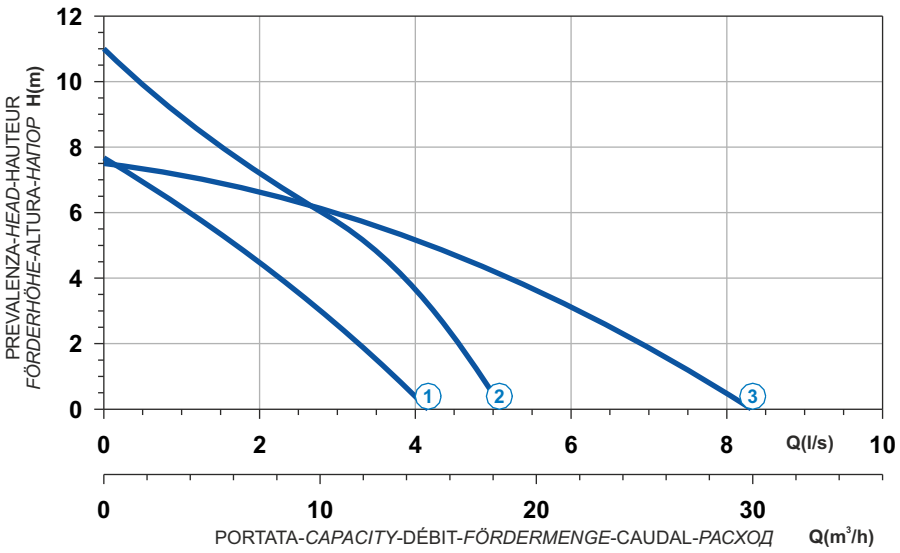

Curve N°	Code	Type	MOTOR				Free passage (mm)	Discharge	Weight (Kg)
			Power supply	R.P.M.	Rated power P2 (kW)	Rated current I (A)			
1	8002334	**LVG-06MB1-32**	1ph 230V 50Hz	2850	0,58	3,5	35	1"1/4	10,5
2	8009376	**LVG-09MB1-32**	1ph 230V 50Hz	2850	0,9	5,2	30	1"1/4	12,5
3	8004930	**LVG-09MB1-50**	1ph 230V 50Hz	2850	0,9	5,2	40	2"	14

Dimensioni - *Dimensions* - Dimensions - *Abmessungen* - Dimensiones - *Габариты* (mm)

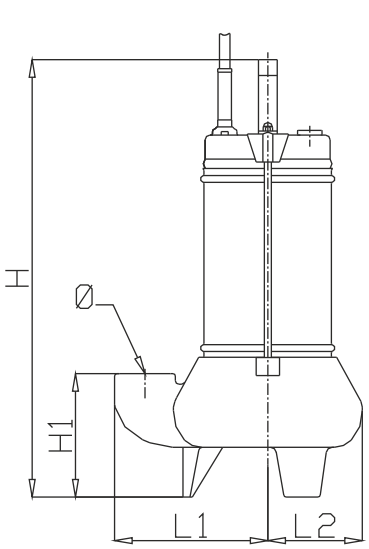

LIVELLO MINIMO DI SOMMERGIBILITÀ
MINIMUM SUBMERSIBLE LEVEL
NIVEAU MINIMUM D'IMMERSION
MINDESTWASSERSTAND
NIVEL SUMERGIBLE MÍNIMO
МИНИМАЛЬНАЯ ГЛУБИНА ПОГРУЖЕНИЇ

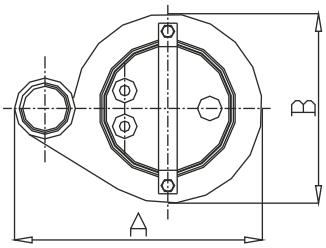

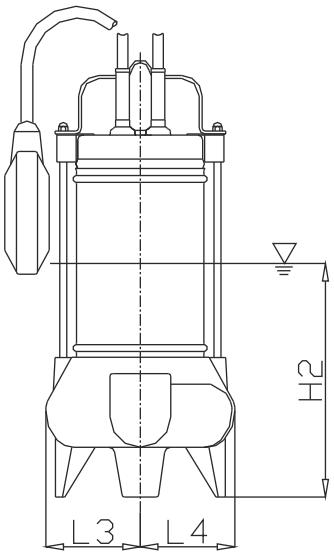

Curve	Code	Type	H	H1	H2	A	B	Ø	L1	L2	L3	L4
1	8002334	**LVG-06MB1-32**	370	105	200	213	160	1"1/4	133	80	80	80
2	8009376	**LVG-09MB1-32**	410	105	215	213	160	1"1/4	133	80	80	80
3	8004930	**LVG-09MB1-50**	430	120	225	270	190	2"	175	95	95	95

Acciaio inox e ghisa
Acier inoxydable et fonte
Acero inox y hierro fundido
Stainless steel and cast iron
Edelstahl und Grauguss
Нержавеющая сталь и чугун

Curva caratteristica - *Performance curve* - Courbe caractéristique
Kennlinie* - Curva característica - *Характеристическая кривая

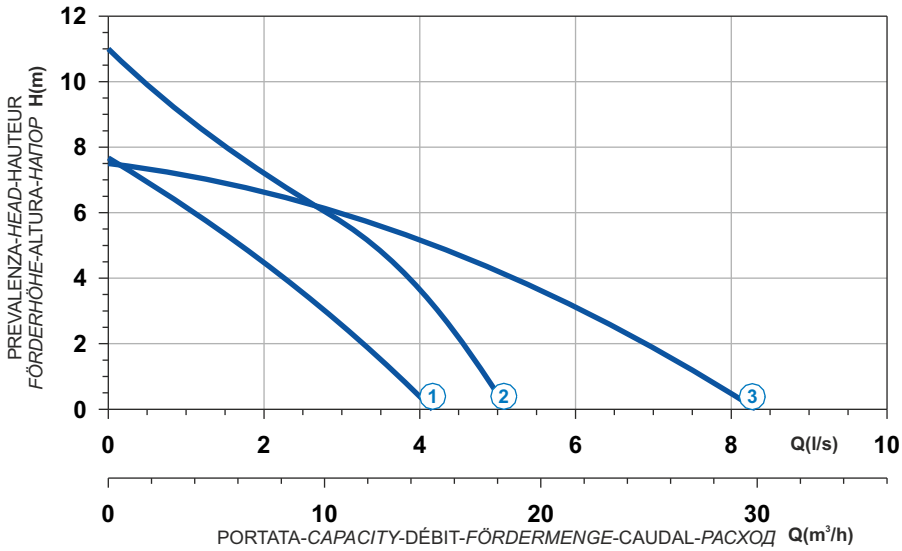



Curve N°	Code	Type	MOTOR				Free passage (mm)	Discharge	Weight (Kg)
			Power supply	R.P.M.	Rated power P2 (kW)	Rated current I (A)			
1	8004807	**LVG-06T0-32**	3ph 400V 50Hz	2850	0,58	1,1	35	1"1/4	10,5
2	8002322	**LVG-09T0-32**	3ph 400V 50Hz	2850	0,9	1,8	30	1"1/4	12,5
3	8000704	**LVG-09T0-50**	3ph 400V 50Hz	2850	0,9	1,8	40	2"	14

L

Dimensioni - *Dimensions* - Dimensions - *Abmessungen* - Dimensiones - *Габариты* (mm)

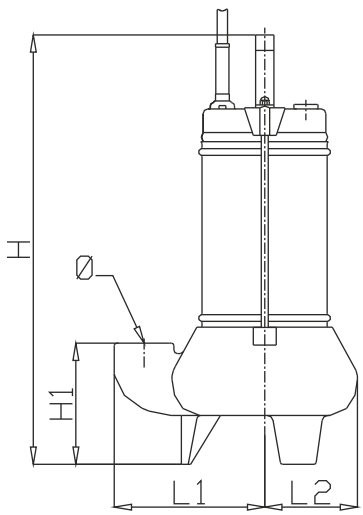

LIVELLO MINIMO DI SOMMERGIBILITÀ
MINIMUM SUBMERSIBLE LEVEL
NIVEAU MINIMUM D'IMMERSION
MINDESTWASSERSTAND
NIVEL SUMERGIBLE MÍNIMO
МИНИМАЛЬНАЯ ГЛУБИНА ПОГРУЖЕНИЯ

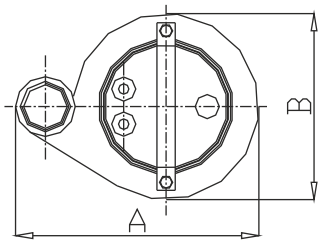

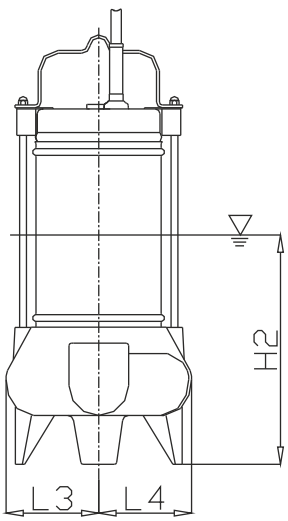

Curve	Code	Type	H	H1	H2	A	B	Ø	L1	L2	L3	L4
1	8004807	**LVG-06T0-32**	370	105	200	213	160	1"1/4	133	80	80	80
2	8002322	**LVG-09T0-32**	410	105	215	213	160	1"1/4	133	80	80	80
3	8000704	**LVG-09T0-50**	430	120	225	270	190	2"	175	95	95	95

Acciaio inox e ghisa
Acier inoxydable et fonte
Acero inox y hierro fundido
Stainless steel and cast iron
Edelstahl und Grauguss
Нержавеющая сталь и чугун



Curva caratteristica - *Performance curve* - Courbe caractéristique
Kennlinie* - Curva característica - *Характеристическая кривая

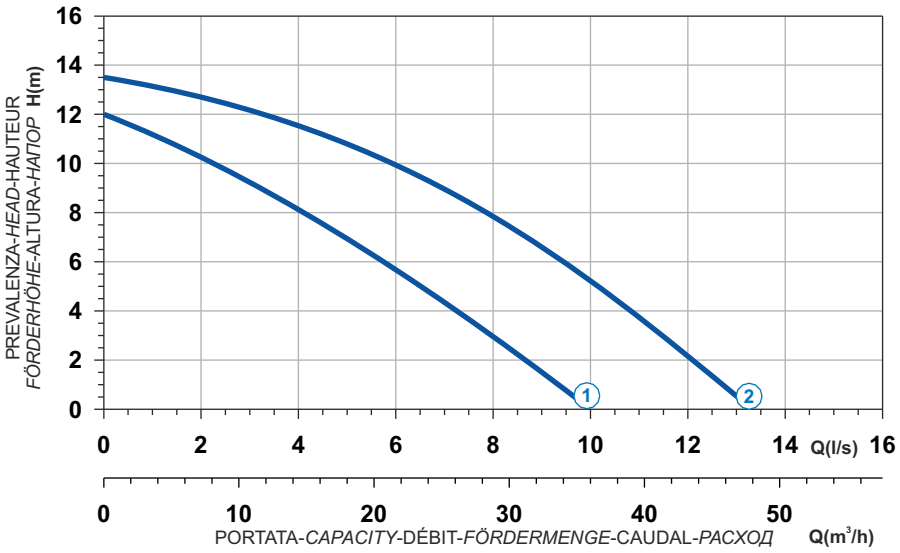

Curve N°	Code	Type	MOTOR				Free passage (mm)	Discharge	Weight (Kg)
			Power supply	R.P.M.	Rated power P2 (kW)	Rated current I (A)			
1	8001845	**LVG-11MB1-50**	1ph 230V 50Hz	2850	1,1	7,5	50	2"	20
2	8002336	**LVG-15MB1-50**	1ph 230V 50Hz	2850	1,5	10,5	50	2"	22

Dimensioni - *Dimensions* - Dimensions - *Abmessungen* - Dimensiones - *Габариты* (mm)

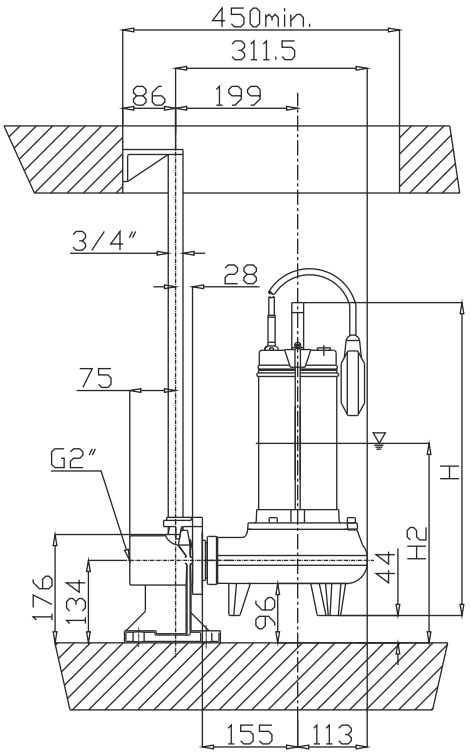

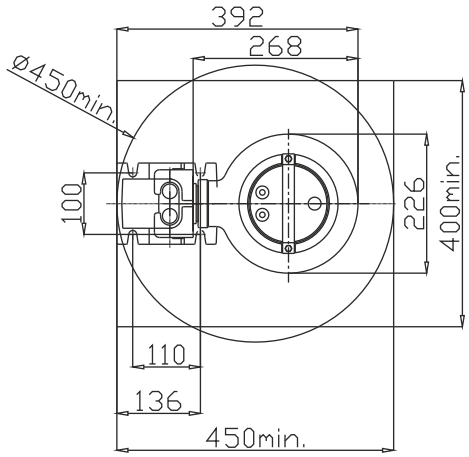

LIVELLO MINIMO DI SOMMERGIBILITÀ
MINIMUM SUBMERSIBLE LEVEL
NIVEAU MINIMUM D'IMMERSION
MINDESTWASSERSTAND
NIVEL SUMERGIBLE MÍNIMO
МИНИМАЛЬНАЯ ГЛУБИНА ПОГРУЖЕНИЯ

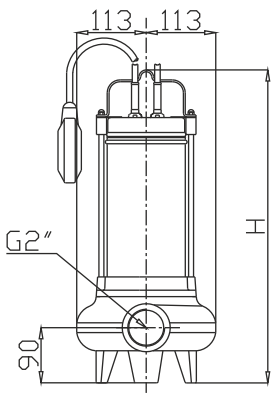

Curve	Code	Type	H	H2
1	8001845	**LVG-11MB1-50**	480	314
2	8002336	**LVG-15MB1-50**	500	324

Acciaio inox e ghisa
Acier inoxydable et fonte
Acero inox y hierro fundido
Stainless steel and cast iron
Edelstahl und Grauguss
Нержавеющая сталь и чугун

Curva caratteristica - *Performance curve* - Courbe caractéristique
Kennlinie* - Curva característica - *Характеристическая кривая

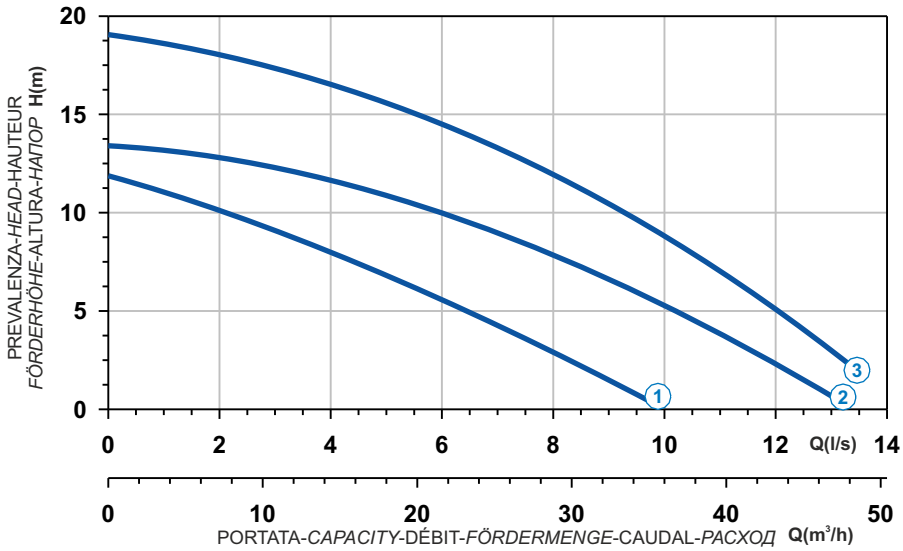



Curve N°	Code	Type	MOTOR				Free passage (mm)	Discharge	Weight (Kg)
			Power supply	R.P.M.	Rated power P2 (kW)	Rated current I (A)			
1	8001812	**LVG-11T0-50**	3ph 400V 50Hz	2850	1,1	3,2	50	2"	20
2	8004257	**LVG-15T0-50**	3ph 400V 50Hz	2850	1,5	3,4	50	2"	22
3	8002182	**LVG-20T0-50**	3ph 400V 50Hz	2850	2,2	5,6	45	2"	25

L

Dimensioni - *Dimensions* - Dimensions - *Abmessungen* - Dimensiones - *Габариты* (mm)

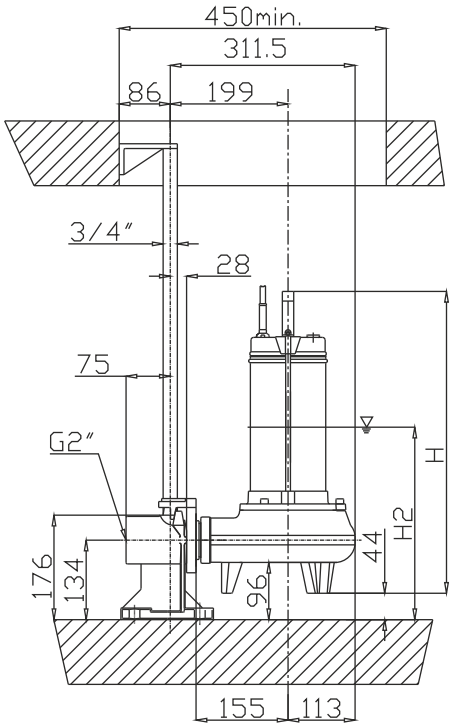

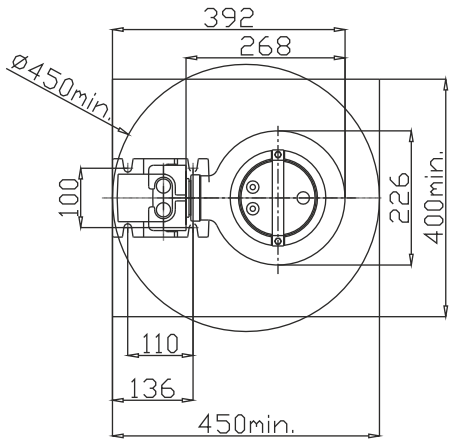

▽ LIVELLO MINIMO DI SOMMERGIBILITÀ
MINIMUM SUBMERSIBLE LEVEL
NIVEAU MINIMUM D'IMMERSION
MINDESTWASSERSTAND
NIVEL SUMERGIBLE MÍNIMO
МИНИМАЛЬНАЯ ГЛУБИНА ПОГРУЖЕНИЯ

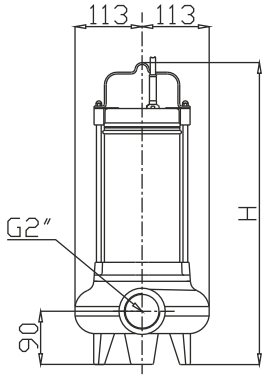

Curve	Code	Type	H	H2
1	8001812	**LVG-11T0-50**	460	304
2	8004257	**LVG-15T0-50**	480	314
3	8002182	**LVG-20T0-50**	500	324

Acciaio inox e plastica nylon
Acier inox. et plastique nylon
Acero inox y plastico nylon
Stainless steel and cast iron
Edelstahl und Grauguss
Нержавеющая сталь и чугун



Curva caratteristica - *Performance curve* - Courbe caractéristique
Kennlinie - Curva característica - *Характеристическая кривая*

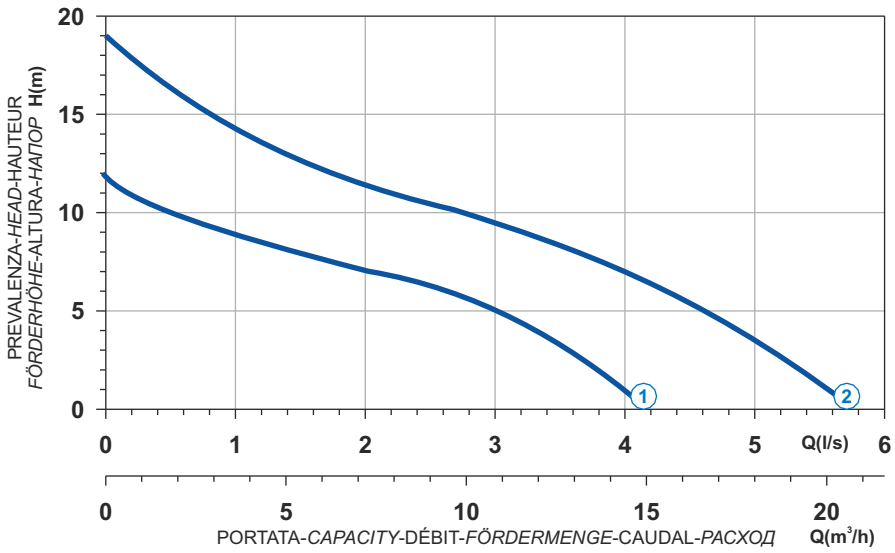

Curve N°	Code	Type	MOTOR				Free passage (mm)	Discharge	Weight (Kg)
			Power supply	R.P.M.	Rated power P2 (kW)	Rated current I (A)			
1	8001323	**LDG-04MB1-32**	1ph 230V 50Hz	2850	0,58	3,5	10	1"1/4	7
2	8002449	**LDG-07MB1-32**	1ph 230V 50Hz	2850	0,9	5,2	10	1"1/4	9

Dimensioni - *Dimensions* - Dimensions - *Abmessungen* - Dimensiones - *Габариты* (mm)

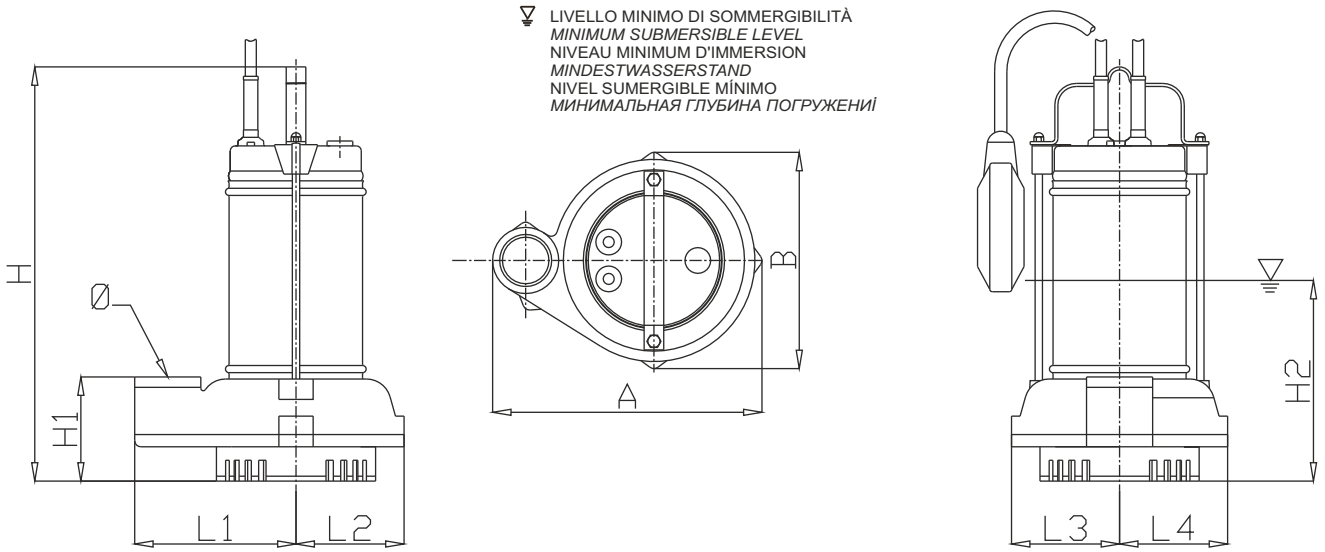

Curve	Code	Type	H	H1	H2	A	B	Ø	L1	L2	L3	L4
1	8001323	**LDG-04MB1-32**	340	85	155	220	180	1"1/4	130	90	90	90
2	8002449	**LDG-07MB1-32**	375	85	155	220	180	1"1/4	130	90	90	90

Acciaio inox e plastica nylon
Acier inox. et plastique nylon
Acero inox y plastico nylon
Stainless steel and cast iron
Edelstahl und Grauguss
Нержавеющая сталь и чугун

Curva caratteristica - *Performance curve* - Courbe caractéristique
Kennlinie* - Curva característica - *Характеристическая кривая

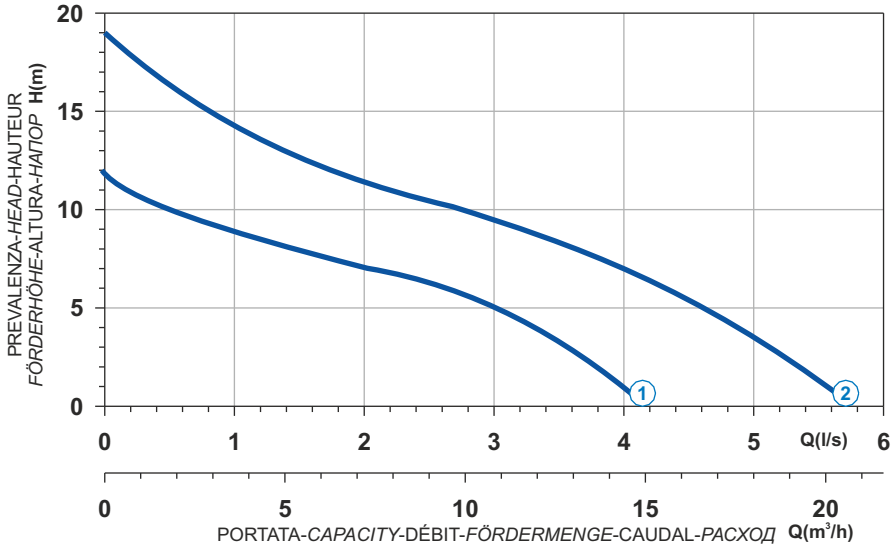



Curve N°	Code	Type	MOTOR				Free passage (mm)	Discharge	Weight (Kg)
			Power supply	R.P.M.	Rated power P2 (kW)	Rated current I (A)			
1	8001778	**LDG-04T0-32**	3ph 400V 50Hz	2850	0,58	1,1	10	1"1/4	7
2	8008658	**LDG-07T0-32**	3ph 400V 50Hz	2850	0,9	1,8	10	1"1/4	9

L

Dimensioni - *Dimensions* - Dimensions - *Abmessungen* - Dimensiones - *Габариты* (mm)

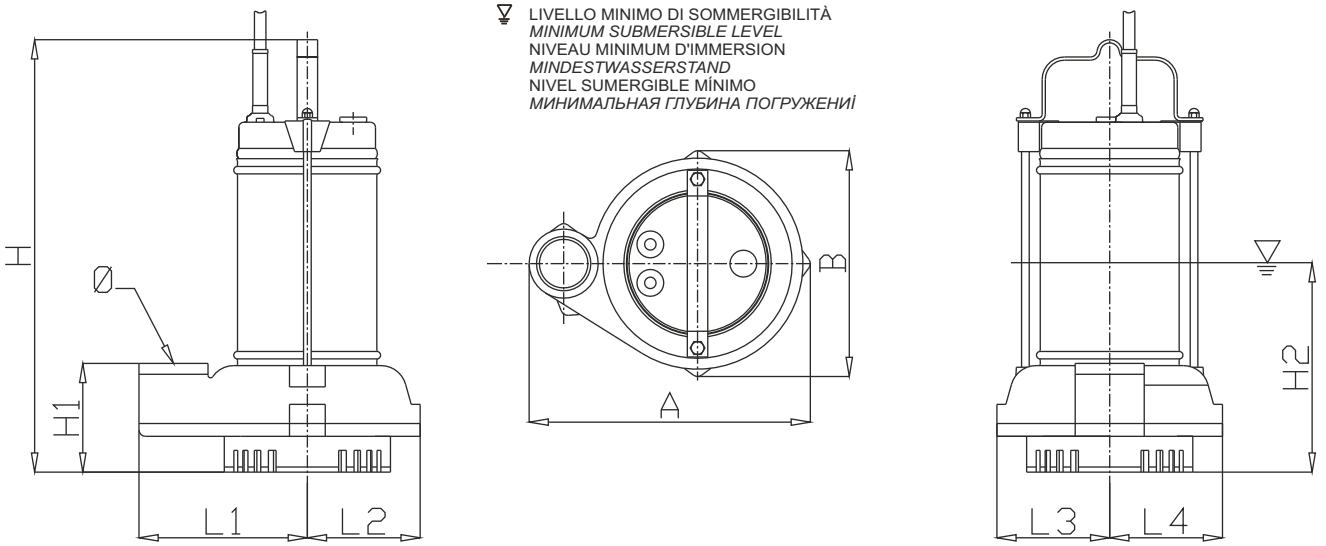

Curve	Code	Type	H	H1	H2	A	B	Ø	L1	L2	L3	L4
1	8001778	**LDG-04T0-32**	340	85	155	220	180	1"1/4	130	90	90	90
2	8008658	**LDG-07T0-32**	375	85	155	220	180	1"1/4	130	90	90	90

Acciaio inox e ghisa
Acier inoxydable et fonte
Acero inox y hierro fundido
Stainless steel and cast iron
Edelstahl und Grauguss
Нержавеющая сталь и чугун



Curva caratteristica - *Performance curve* - Courbe caractéristique
Kennlinie* - Curva característica - *Характеристическая кривая

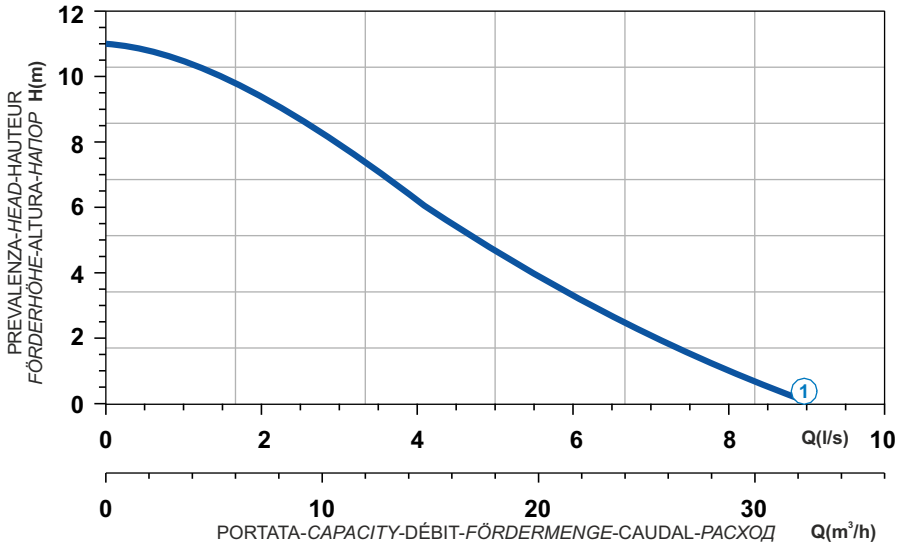

Curve N°	Code	Type	MOTOR				Free passage (mm)	Discharge	Weight (Kg)
			Power supply	R.P.M.	Rated power P2 (kW)	Rated current I (A)			
1	8001149	**LDG-11MB1-50**	1ph 230V 50Hz	2850	1,1	7,5	10	2"	24,5

Dimensioni - *Dimensions* - Dimensions - *Abmessungen* - Dimensiones - *Габариты* (mm)

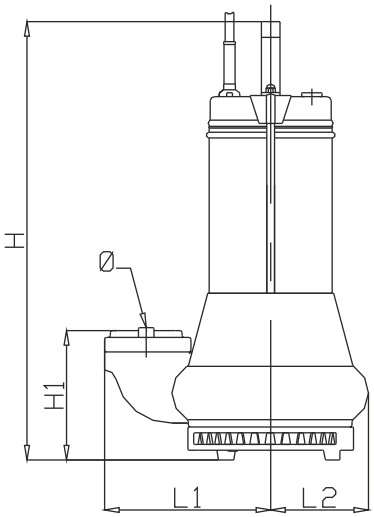

LIVELLO MINIMO DI SOMMERGIBILITÀ
MINIMUM SUBMERSIBLE LEVEL
NIVEAU MINIMUM D'IMMERSION
MINDESTWASSERSTAND
NIVEL SUMERGIBLE MÍNIMO
МИНИМАЛЬНАЯ ГЛУБИНА ПОГРУЖЕНИЯ

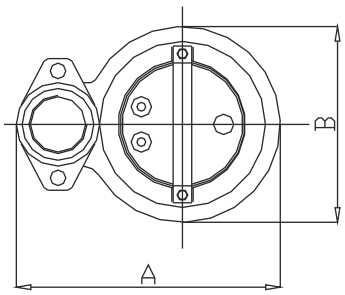

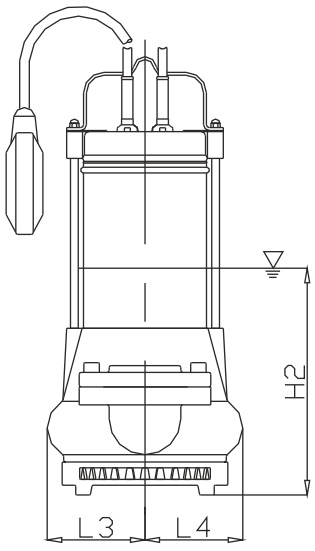

Curve	Code	Type	H	H1	H2	A	B	Ø	L1	L2	L3	L4
1	8001149	**LDG-11MB1-50**	440	134	230	275	202	2"	174	101	101	101

Acciaio inox e ghisa
Acier inoxydable et fonte
Acero inox y hierro fundido
Stainless steel and cast iron
Edelstahl und Grauguss
Нержавеющая сталь и чугун

Curva caratteristica - *Performance curve* - Courbe caractéristique
Kennlinie* - Curva característica - *Характеристическая кривая

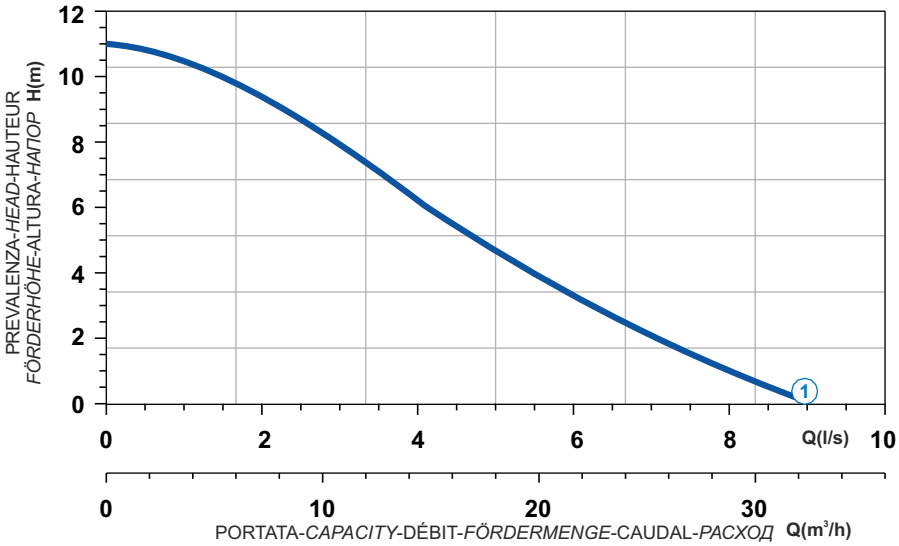



Curve N°	Code	Type	MOTOR				Free passage (mm)	Discharge	Weight (Kg)
			Power supply	R.P.M.	Rated power P2 (kW)	Rated current I (A)			
1	8009143	**LDG-11T0-50**	3ph 400V 50Hz	2850	1,1	3,2	10	2"	24,5

L

Dimensioni - *Dimensions* - Dimensions - *Abmessungen* - Dimensiones - *Габариты* (mm)



Curve	Code	Type	H	H1	H2	A	B	Ø	L1	L2	L3	L4
1	8009143	**LDG-11T0-50**	420	134	220	275	202	2"	174	101	101	101

Acciaio inox | Stainless steel
Acier inoxydable | Edelstahl
Acero inox | Нержавеющая сталь



Curva caratteristica - *Performance curve* - Courbe caractéristique
Kennlinie* - Curva característica - *Характеристическая кривая

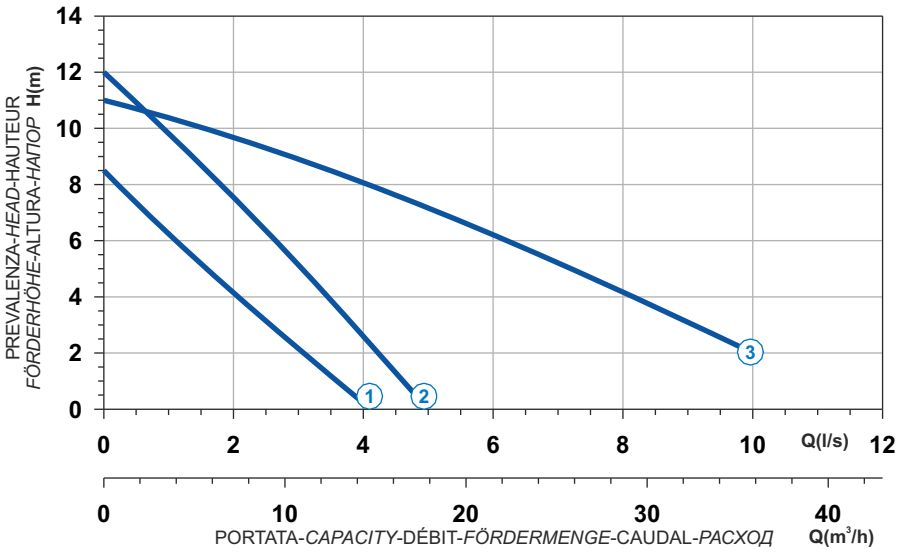

Curve N°	Code	Type	MOTOR				Free passage (mm)	Discharge	Weight (Kg)
			Power supply	R.P.M.	Rated power P2 (kW)	Rated current I (A)			
1	8008029	**LVX-06MB1-40**	1ph 230V 50Hz	2850	0,58	3,5	35	1"1/2	7
2	8008031	**LVX-09MB1-40**	1ph 230V 50Hz	2850	0,9	5,2	30	1"1/2	8,5
3	8008201	**LVX-11MB1-50**	1ph 230V 50Hz	2850	1,1	7,5	50	2"	16

Dimensioni - *Dimensions* - Dimensions - *Abmessungen* - Dimensiones - *Габариты* (mm)

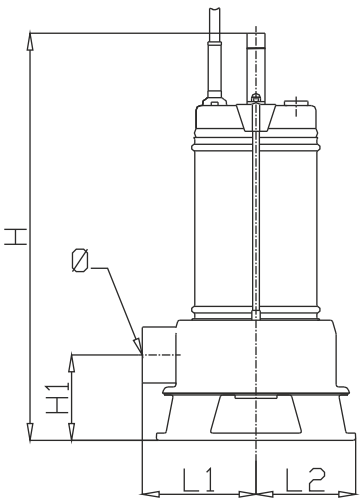

LIVELLO MINIMO DI SOMMERGIBILITÀ
MINIMUM SUBMERSIBLE LEVEL
NIVEAU MINIMUM D'IMMERSION
MINDESTWASSERSTAND
NIVEL SUMERGIBLE MÍNIMO
МИНИМАЛЬНАЯ ГЛУБИНА ПОГРУЖЕНИЇ

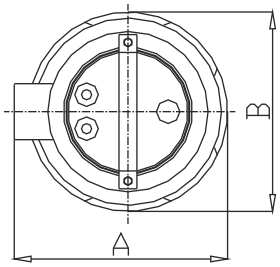

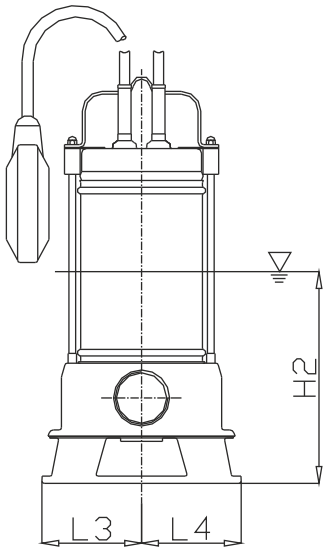

Curve	Code	Type	H	H1	H2	A	B	Ø	L1	L2	L3	L4
1	8008029	**LVX-06MB1-40**	365	76	195	195	180	1"1/2	105	95	95	95
2	8008031	**LVX-09MB1-40**	405	76	215	195	180	1"1/2	105	95	95	95
3	8008201	**LVX-11MB1-50**	480	107	265	230	220	2"	120	110	110	110

Acciaio inox
Acier inoxydable
Acero inox
Stainless steel
Edelstahl
Нержавеющая сталь

Curva caratteristica - *Performance curve* - Courbe caractéristique
Kennlinie* - Curva característica - *Характеристическая кривая

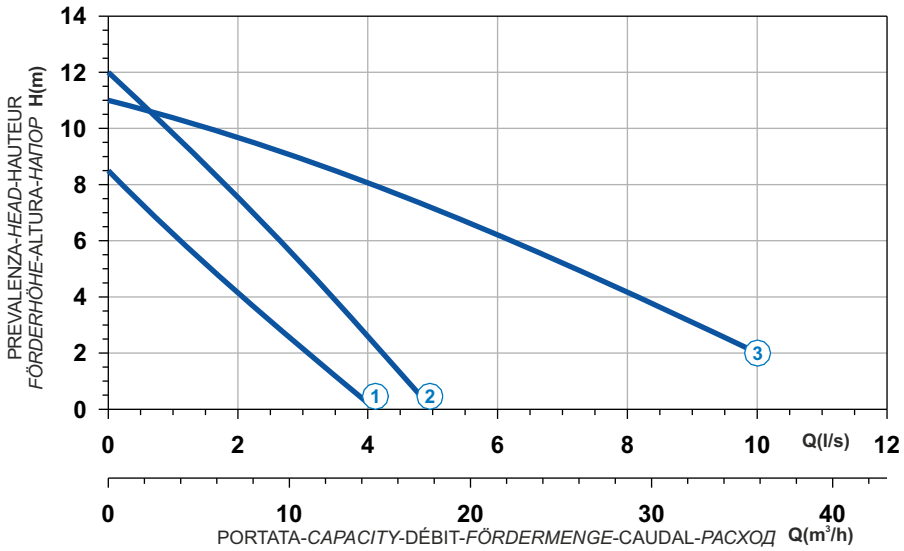



Curve N°	Code	Type	MOTOR				Free passage (mm)	Discharge	Weight (Kg)
			Power supply	R.P.M.	Rated power P2 (kW)	Rated current I (A)			
1	8002754	**LVX-06T0-40**	3ph 400V 50Hz	2850	0,58	1,1	35	1"1/2	7
2	8000876	**LVX-09T0-40**	3ph 400V 50Hz	2850	0,9	1,8	30	1"1/2	8,5
3	8001631	**LVX-11T0-50**	3ph 400V 50Hz	2850	1,1	3,2	50	2"	14

L

Dimensioni - *Dimensions* - Dimensions - *Abmessungen* - Dimensiones - *Габариты* (mm)

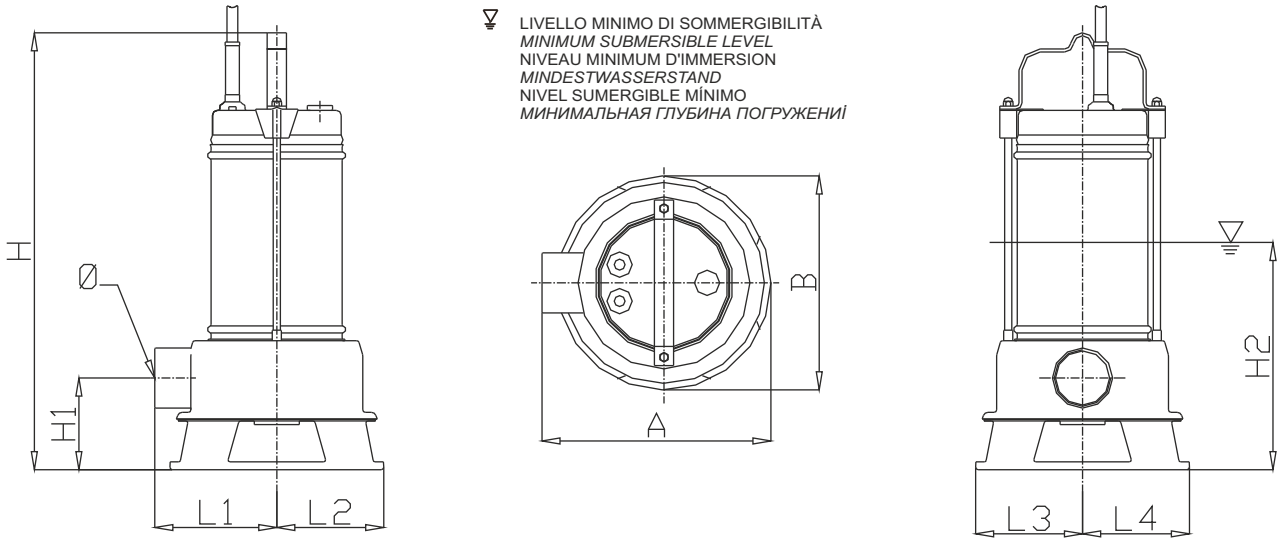

Curve	Code	Type	H	H1	H2	A	B	Ø	L1	L2	L3	L4
1	8002754	**LVX-06T0-40**	365	76	195	195	180	1"1/2	105	95	95	95
2	8000876	**LVX-09T0-40**	405	76	215	195	180	1"1/2	105	95	95	95
3	8001631	**LVX-11T0-50**	480	107	265	230	220	2"	120	110	110	110

Acciaio inossidabile AISI 316 - Duplex - Super Duplex - Hastelloy
Stainless steel AISI 316 - Duplex - Super Duplex - Hastelloy
Acier inoxydable AISI 316 - Duplex - Super Duplex - Hastelloy
Edelstahl AISI 316 - Duplex - Super Duplex - Hastelloy
Acero inoxidable AISI 316 - Duplex - Super Duplex - Hastelloy
Нержавеющая сталь AISI 316 - Duplex - Super Duplex Hastelloy





La gamma standard in AISI 316 varia da kW 0,8 a kW 75 kW.
Possiamo realizzare pompe in leghe speciali (Duplex, Hastelloy) su specifica del cliente.

The standard st. Steel AISI 316 range goes from 0,8 kW to 75kW.
We can also realize pumps in special alloys (Duplex, Hastelloy) under the client's require.

La gamme standard en AISI 316 varie de 0,8 kW à 75 kW.
Nous pouvons réaliser des pompes en alliages spéciaux (Duplex, Hastelloy) selon les spécifications fournies par le client.



X

Das Standardangebot in AISI 316 variiert von 0,8 kW bis 75 kW.
Auf Anfrage des Kunden können wir Pumpen aus Speziallegierungen (Duplex, Hastelloy) herstellen.

La gama estándar de AISI 316 va desde 0,8 kW hasta 75 kW.
Podemos fabricar bombas de aleaciones especiales (Duplex, Hastelloy) según las especificaciones del cliente.

Стандартная серия из стали AISI 316 мощностью от 0,8 до 75 кВт.
Можем изготовлять насосы из специальных сплавов (Duplex, Hastelloy) под заказ клиента.



DRAINAGE - STAINLESS STEEL

XD

1 Alberi rettificati nelle sedi dei cuscinetti e della tenuta, sovradimensionati rispetto ai parametri standard di utilizzo, equilibrati dinamicamente.
2 Motore Asincrono trifase a gabbia di scoiattolo, classe d'isolamento H(180°C). A secco, raffreddato dal liquido circostante. Grado di protezione IP68. Il motore, è progettato per lavoro continuo o intermittente, con un massimo squilibrio di tensione tra le fasi del 5%.
3 Cuscinetti sovradimensionati, radiali a sfere lubrificati a vita esenti da manutenzione.
4 Camera olio L'olio lubrifica e raffredda le tenute, ed emulsiona eventuali infiltrazioni di acqua.
La pompa è dotata di due sistemi di tenuta per il perfetto isolamento tra il motore elettrico e il liquido pompato.
Tenuta superiore: anello di tenuta NBR.
5 Tenuta inferiore: meccanica, carburo di silicio /carburo di silicio / viton.
6 Le giranti sono progettate per garantire un elevato rendimento idraulico e bassi consumi energetici.
7 Il retino di protezione è ciò che contraddistingue questo tipo di elettropompa. Installato nella parte aspirante, il retino consente di evitare l'intasamento delle componenti idrauliche durante il funzionamento della pompa.

1 Les arbres rectifiés dans les sièges des roulements et de la garniture mécanique, surdimensionés par rapport aux paramètres standard d'utilisation, équilibrés dynamiquement.
2 Moteur asynchrone triphasé à cage d'écureuil, classe d'isolation H(180°C). À sec, refroidi par le liquide environnant. Degré de protection IP68. Le moteur est dessiné pour le service continu ou intermittent, régulièrement espacés et avec max. 5% de déséquilibre de tension entre les phases.
3 Roulements surdimensionnés, radiaux, à sphères lubrifiées à vie, exemptes d'entretien.
4 Chambre huile L'huile lubrifie et refroidit les garnitures mécaniques et émulsionne les infiltrations d'eau éventuelles. Deux garnitures mécaniques assurent la parfaite isolation entre le moteur électrique et le liquide pompé.
Garniture supérieure: joints de la garniture NBR.
5 Garniture inférieure: mécanique, carbure de silicium / carbure de silicium / viton.
6 Les roues sont dessinées pour garantir un rendement hydraulique élevé et des basses consommations énergétiques.
7 La grille de protection est caractéristique de ce type de pompe. Elle est installée à l'aspiration, permettant ainsi d'éviter l'obstruction de l'hydrauliques pendant le fonctionnement de la pompe.

1 Ejes rectificado en la base de los cojinetes y base de la mecánica, sobredimensionado respecto a los parámetros estándar de uso y equilibrados dinámicamente.
2 Motor asincrónico trifásico con jaula, aislamiento H(180°C). En seco, enfriado por el liquido. Grado de protección IP68. El motor, esta preparado para trabajar continuamente o intermitentemente, con un máximo desequilibrio de tensión entre las fases del 5%.
3 Cojinetes sobredimensionados, radiales y esferas lubrificados indefinidamente, sin necesidad de mantenimiento.
4 Cámara de aceite que lubrifica y enfría los precintos y emulsiona las eventuales infiltraciones de agua.
La bomba está dotada de dos sistemas de sellado para el perfecto aislamiento entre el motor eléctrico y el líquido bombeado.
Sellado/precintado superior: anillo de sellado NBR.
5 Sellado/precintado inferior: mecánica, carburo y silicio/carburo y silicio/viton.
6 Los impulsores han sido proyectados para garantizar un elevado rendimiento hidráulico y un bajo consumo energético.
7 La capa de protección es lo que distingue este tipo de bomba. Instalado en la parte aspirante, esta capa consiente de evitar el bloqueo de las partes hidráulicas durante el funcionamiento de la bomba.

1 Shafts grided down in ball bearings and mechanical seals seats, over-dimensioned respect to standard parameters of use.
2 Motor asynchronous threephase squirrel cage type, insulation class H(180°C). Dry motor, cooled by surrounding liquid. Protection degree IP 68. The motor is projected for continuous or intermittent operation, with 5% maximum voltage unbalance between phases.
3 Ball bearings overdimensioned, life lubricated, maintenance free.
4 Oil chamber oil lubricates and cools the seals and emulsifies eventual water infiltrations.
This electric pump has two types of seals for a perfect insulation between the electric motor and the pumped liquid.
Upper seal: lip seal NBR.
5 Lower seal: mechanical, Silicon Carbide / Silicon Carbide / Viton.
6 Impellers are projected in order to guarantee and assure an high hydraulic efficiency and low power consumption.
7 The screen protection is typical of this type of pump. It is put in the suction side in order to prevent clogging of hydraulic parts during functioning.

1 Welle Lagerung und Abdichtung durch überdimensionierte Wälzlager bzw. Dichtungsträger.
2 Motor Asynchroner Drehstrom-Käfigläufermotor, Isolationsklasse H (180°C). Trockener Motor, gekühlt durch Umgebungsflüssigkeit. Schutzart IP 68. Der Motor ist für kontinuierlichen oder intermittierenden Betrieb mit einer maximalen Spannungsunsymmetrie von 5 % zwischen den Phasen ausgelegt.
3 Wälzlager überdimensioniert, dauergeschmiert und wartungsfrei.
4 Ölkammer Öl schmiert und kühlt die Dichtungen und emulgiert bei evtl. Leckage.
Zweifache Wellenabdichtung garantiert optimale Abdichtung zwischen Motor und Fördermedium
Obere Dichtung: Wellendichtring NBR.
5 Untere Dichtung: Gleitringdichtung Siliziumkarbid / Siliziumkarbid / Viton.
6 Laufrad skonstruiert für max. hydraulischen Wirkungsgrad und geringer Leistungsaufnahme.
7 Das Bodensieb auf der Saugseite verhindert das Eindringen von Feststoffen, die das Laufrad blockieren könnten.

1 Валы, отшлифованные в местах посадки подшипников и уплотнения, рассчитанные с запасом относительно стандартных рабочих параметров, динамически отбалансированы.
2 Трехфазный Двигатель асинхронный трехфазный с короткозамкнутым ротором, класс изоляции H(180°C). Сухой двигатель, охлаждаемый окружающей жидкостью. Степень защиты IP 68. Двигатель рассчитан на непрерывную или повторно-кратковременную работу с асимметрией напряжения между фазами не более 5%.
3 Подшипники рассчитаны с запасом, радиального типа с шариками со смазкой на весь срок службы, не требующие тех. обслуживания.
4 Масляная камера служит для смазки и охлаждения прокладок, а также для эмульгирования просочившейся воды.
Насос снабжен двумя системами герметизации для обеспечения идеальной изоляции между электродвигателем и перекачиваемой жидкостью.
Верхнее уплотнение: уплотнительное кольцо из НБР.
5 Нижнее уплотнение: механическое, карбид кремния / карбид кремния / витон.
6 Рабочие колеса спроектированы для обеспечения высокого гидравлического КПД и низкого энергопотребления.
7 Защитная сеточка является отличительной особенностью этого типа электронасоса. Установленная во всасывающей части аппарата, сеточка позволяет избегать засорения гидравлических компонентов во время работы насоса.

DRAINAGE - STAINLESS STEEL

Elettropompe sommergibili drenaggio in acciaio inossidabile AISI 316 2 poli
Submersible electric pumps for drainage stainless steel AISI 316 2 poles
Electropompe submersible de drainage en acier inoxydable AISI 316 2 pôles
Tauchmotorpumpe aus Edelstahl AISI 316 2-polig
Bombas sumergibles para drenaje en acero inoxidable AISI 316 2 polos
Дренажные погружные электронасосы из нерж. стали AISI 316 2 полюса



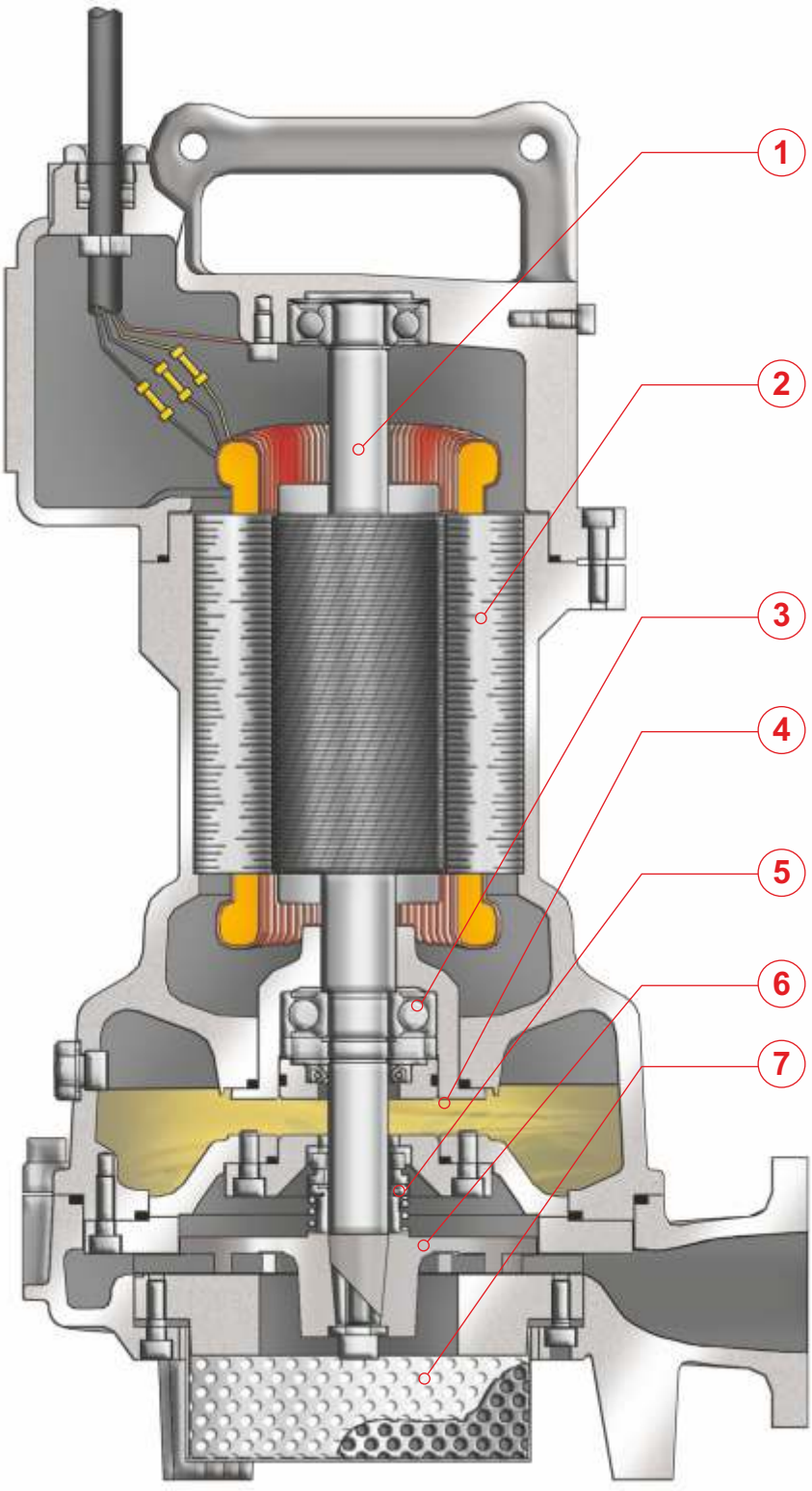

PREMIUM EFFICIENCY IE3 MOTOR

X

DRAINAGE - STAINLESS STEEL XD

IMPIEGHI

Le elettropompe sommergibili in acciaio inossidabile AISI 316 sono utilizzate per il pompaggio di liquidi aggressivi e corrosivi. In particolare per lo smaltimento delle acque di scarico provenienti da impianti chimici.

PARTICOLARITÀ COSTRUTTIVE

Elettropompe sommergibili di robusta e compatta costruzione, motori elettrici alloggiati in vano a tenuta stagna, collegati mediante alberi di lunghezze ridotte alle giranti situate in voluta tramite interposizione di camera olio tra parte idraulica e motore elettrico.

MATERIALI

Fusioni principali	Acciaio inossidabile AISI 316/316L
Girante	Acciaio inossidabile AISI 316/316L
Cavo elettrico	Neoprene H07RN/F
Albero	Acciaio inossidabile AISI 316L/Duplex
O-rings	Viton
Bullonerie	Classe A4 - AISI 316
Tenuta meccanica	Carburo di silicio / Silicio / Viton.

APPLICATION

Submersible electric pumps in stainless steel AISI 316 are used prevalently for the lifting of aggressive and corrosive liquids. In particular for draining away of waste waters originating from chemical industries.

CONSTRUCTION DATA

Submersible electric pumps, robust in construction, watertight electric motors accommodated in compartment, connected, by shafts of reduced lengths, to the impellers situated at the pump casing by the interposition of oil chamber between the hydraulic side and the electric motor.

MATERIALS

Motor housing	Stainless Steel AISI 316/316L
Impeller	Stainless Steel AISI 316/316L
Electric cable	Neoprene H07RN/F
Shaft	Stainless Steel AISI 316L / Duplex
O-rings and lip seal	Viton
Bolts	A4 class - AISI 316
Mechanical seal	Silicon Carbide / Silicon /Viton

APPLICATIONS

Les électropompes submersibles en acier inoxydable AISI 316 sont utilisées pour le pompage de liquides agressifs et corrosifs. En particulier pour l'écoulement des eaux usées provenant d'installations chimiques.

PARTICULARITÉ DE CONSTRUCTION

Pompes submersibles robustes et compactes, moteurs électriques logés en enceinte étanche, reliés par des arbres de longueurs réduites aux roues, avec interposition d'une chambre à huile entre la partie hydraulique et le moteur électrique.

MATÉRIAUX

Moulures principales	Acier inoxydable AISI 316/316L
Roue	Acier inoxydable AISI 316/316L
Câble électrique	Néoprène H07RN/F
Arbre	Acier inoxydable AISI 316L / Duplex
O-ring et joints	Viton
vis	Classe A4 - AISI 316
Garniture mécanique	Carb. de silicium / silicium / viton

EINSATZBEREICHE

Entwässerungspumpen aus Edelstahl AISI 316 werden zu Förderung von aggressiven und korrosiven Flüssigkeiten eingesetzt. Speziell für den Einsatz in der chemischen Industrie.

AUSFÜHRUNG

Robuste Tauchmotorpumpe mit wasserdichtem Motor, kompakte Bauart, Laufrad im Pumpengehäuse durch Ölkammer zum Motor getrennt.

WERKSTOFFE

Motorgehäuse	Edelstahl AISI 316/316L
Laufrad	Edelstahl AISI 316/316L
Anschlusskabel	Neoprene H07RN/F
Welle	Edelstahl AISI 316L / Duplex
Wellendichtring und O-Ringe	Viton
Schrauben	Edelstahl AISI 316
Gleitringdichtung	Siliziumkarbid / Siliziumkarbid/Viton

UTILIZACION

Las bombas sumergibles en acero inoxidable AISI 316 se utilizan para bombear líquidos agresivos y corrosivos. Especialmente para trabajar con aguas provenientes de instalaciones químicos.

DIFERENCIAS PRINCIPALES

Son bombas sumergibles de robusta y compacta construcción, motores eléctricos situados en compartimento separado, conectadas mediante ejes cortos con los impulsores interpuestos con una cámara de aceite entre la parte hidráulica i el motor eléctrico.

MATERIALES

Aleaciones principales	Acero inoxidable AISI 316/316L
Impulsor (turbina)	Acero inoxidable AISI 316/316L
Cable eléctrico	Neopreno H07RN/F
Eje	Acero inoxidable AISI 316L / Duplex
Anillo de sellados y O-Rings	Viton
Tornillos	Clase A4 - AISI 316
Sello mecánico	Carburo de silicio / silicio / viton

ОБЛАСТЬ ПРИМЕНЕНИЯ

Погружные электронасосы из нержавеющей стали AISI 316 используются для перекачки агрессивных и коррозивных жидкостей. В частности, для отвода сточных вод от химических производств.

КОНСТРУКЦИОННЫЕ ОСОБЕННОСТИ

Погружные электронасосы с прочной и компактной конструкцией. Электродвигатели размещены в секции с герметичным уплотнением и соединены через валы небольшой длины с рабочими колесами, расположенными в гидравлической камере. Валы проходят через масляную камеру между гидравликой и электродвигателем.

МАТЕРИАЛЫ

Основные литые компоненты	Нержавеющая сталь AISI 316L
Рабочее колесо	Нержавеющая сталь AISI 316L
Электрокабель	Неопрен H07RN/F
Вал	Нержавеющая сталь AISI 316L/Дуплекс
Уплотнит. кольца и манжета	Витон
Винты	Класс A4 - AISI 316
Мех. уплотнение	Карбид кремния/кремния/Витон

XD DRAINAGE - STAINLESS STEEL

Elettropompe sommergibili drenaggio in acciaio inossidabile AISI 316 2 poli
Submersible electric pumps for drainage stainless steel AISI 316 2 poles
Electropompe submersible de drainage en acier inoxydable AISI 316 2 pôles
Tauchmotorpumpe aus Edelstahl AISI 316 2-polig
Bombas sumergibles para drenaje en acero inoxidable AISI 316 2 polos
Дренажные погружные электронасосы из нерж. стали AISI 316 2 полюса



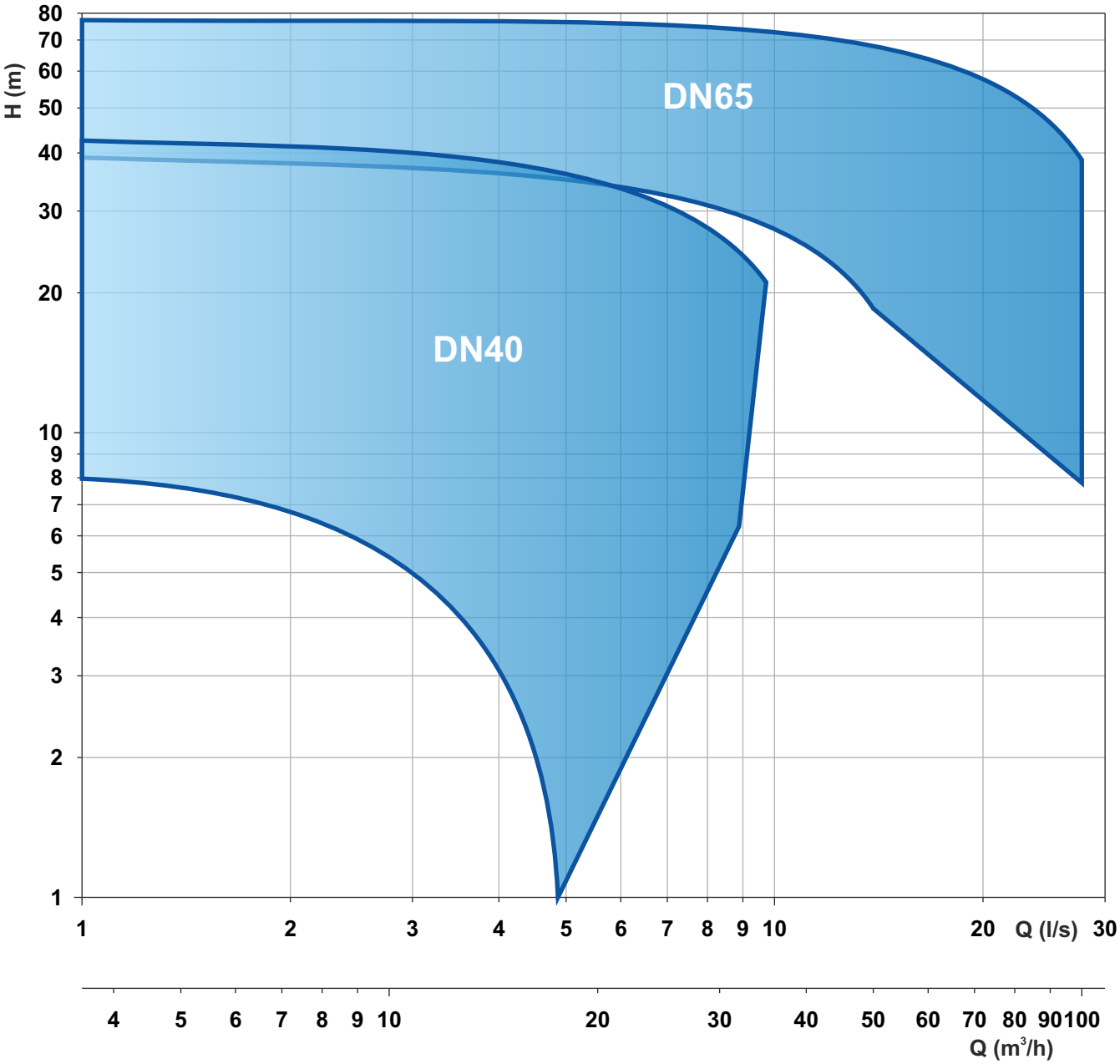

Le schede tecniche sono disponibili al sito www.faggiolatipumps.com
Technical data sheets are available on our web site www.faggiolatipumps.com
Les fiches techniques sont disponibles sur notre site web www.faggiolatipumps.com
Technische Datenblätter finden Sie auf unserer Internetseite www.faggiolatipumps.com
Las hojas de datos técnicas están disponibles en nuestro web site www.faggiolatipumps.com
Технические спецификации имеются на Интернет-сайте www.faggiolatipumps.com





Acciaio inossidabile AISI316L
Acier inoxydable AISI316L
Acero inoxidable AISI316L
Stainless steel AISI316L
Edelstahl AISI316L
Нержавеющая сталь AISI 316L

Curva caratteristica - *Performance curve* - Courbe caractéristique
Kennlinie* - Curva característica - *Характеристическая кривая

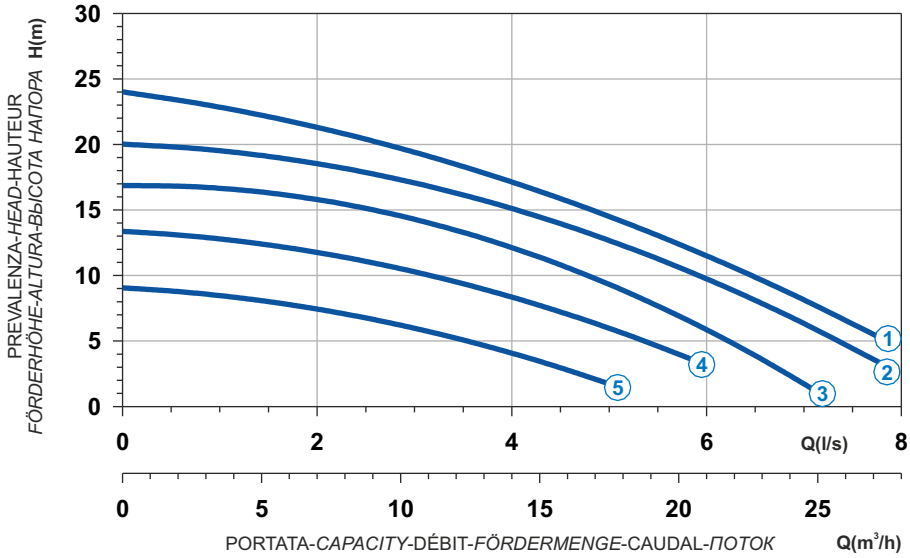

Power supply	1ph 230V 50Hz
R.P.M.	2850
Free passage (mm)	6
Discharge (mm)	DN 40
Max Weight (Kg)	48

Curve N°	Code	Type	MOTOR Rated power P2 (kW)	MOTOR Rated current I (A)	MOTOR Starting current Is (A)	ATEX code
1	7003643	**X271M6D1-J6LB7**	1,9	11,4	62,7	7003693
2	7003645	**X271M6D2-J6LB7**	1,5	9	33,3	7003694
3	7003647	**X271M6D3-J6LB7**	1,5	9	33,3	7003695
4	7003649	**X271M6D4-J6LB7**	1,1	6,6	24,4	7003696
5	7003651	**X271M6D5-J6LB7**	0,8	4,9	18,1	7003697

Dimensioni - *Dimensions* - Dimensions - *Abmessungen* - Dimensiones - *ГАБАРИТЫ* (mm)

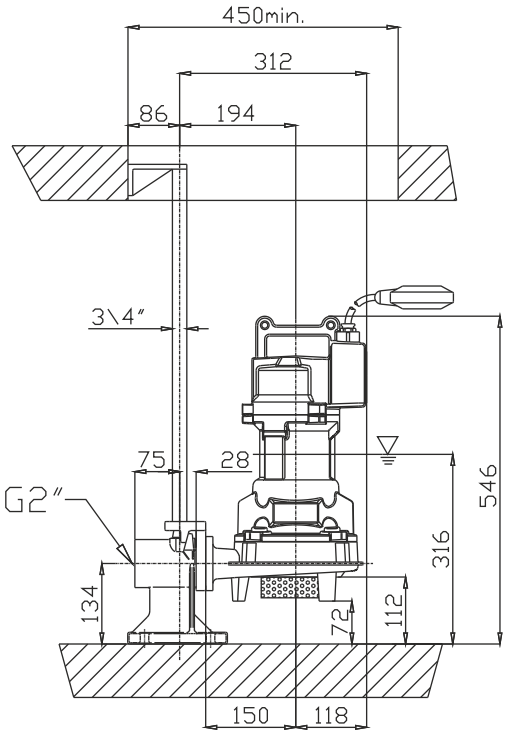

LIVELLO MINIMO DI SOMMERGIBILITÀ
MINIMUM SUBMERSIBLE LEVEL
NIVEAU MINIMUM D'IMMERSION
MINDESTWASSERSTAND
NIVEL SUMERGIBLE MÍNIMO
МИНИМАЛЬНАЯ ГЛУБИНА ПОГРУЖЕНИЯ

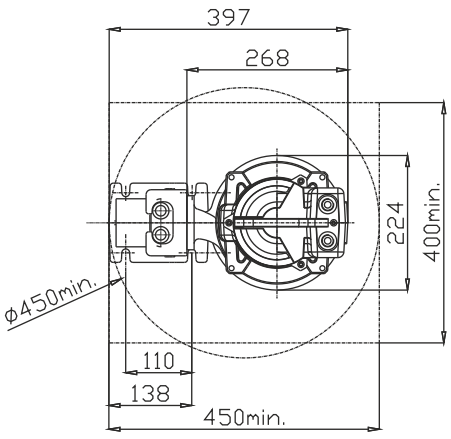

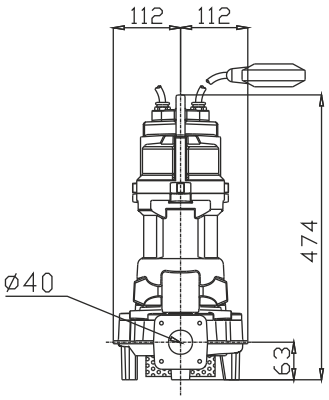

Acciaio inossidabile AISI316L
Acier inoxydable AISI316L
Acero inoxidable AISI316L
Stainless steel AISI316L
Edelstahl AISI316L
Нержавеющая сталь AISI 316L



Curva caratteristica - *Performance curve* - Courbe caractéristique
Kennlinie* - Curva característica - *Характеристическая кривая

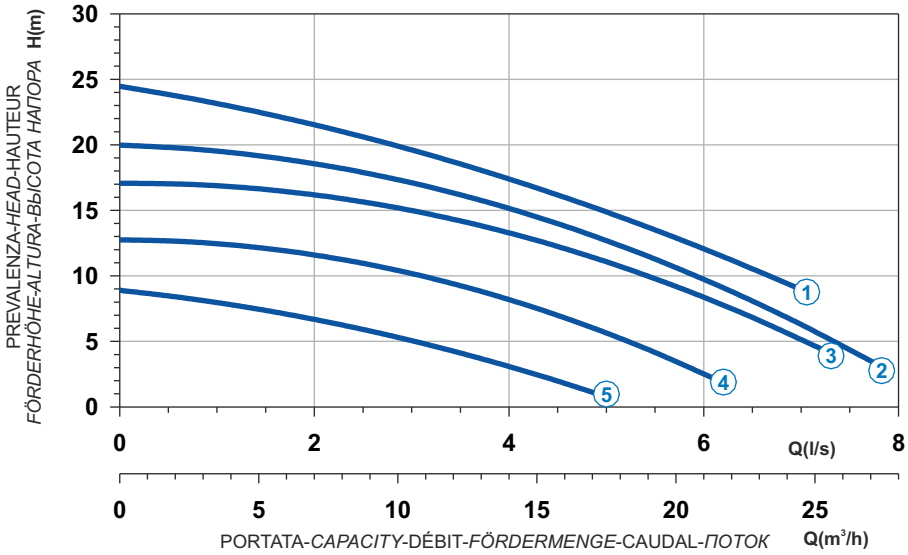

Curve N°	Code	Type	MOTOR Rated power P2 (kW)	MOTOR Rated current I (A)	MOTOR Starting current Is (A)	ATEX code
1	7003644	**X271T6D1-J6LA4**	2,4	4,5	26,6	7003676
2	7003646	**X271T6D2-J6LA4**	1,6	3,1	15,2	7003677
3	7003648	**X271T6D3-J6LA4**	1,6	3,1	15,2	7003678
4	7003650	**X271T6D4-J6LA4**	1,6	3,1	15,2	7003680
5	7003652	**X271T6D5-J6LA4**	1,4	2,7	13,2	7003681

Power supply	3ph 400V 50Hz
R.P.M.	2850
Free passage (mm)	6
Discharge (mm)	DN 40
Max Weight (Kg)	50

Dimensioni - *Dimensions* - Dimensions - *Abmessungen* - Dimensiones - *ГАБАРИТЫ* (mm)

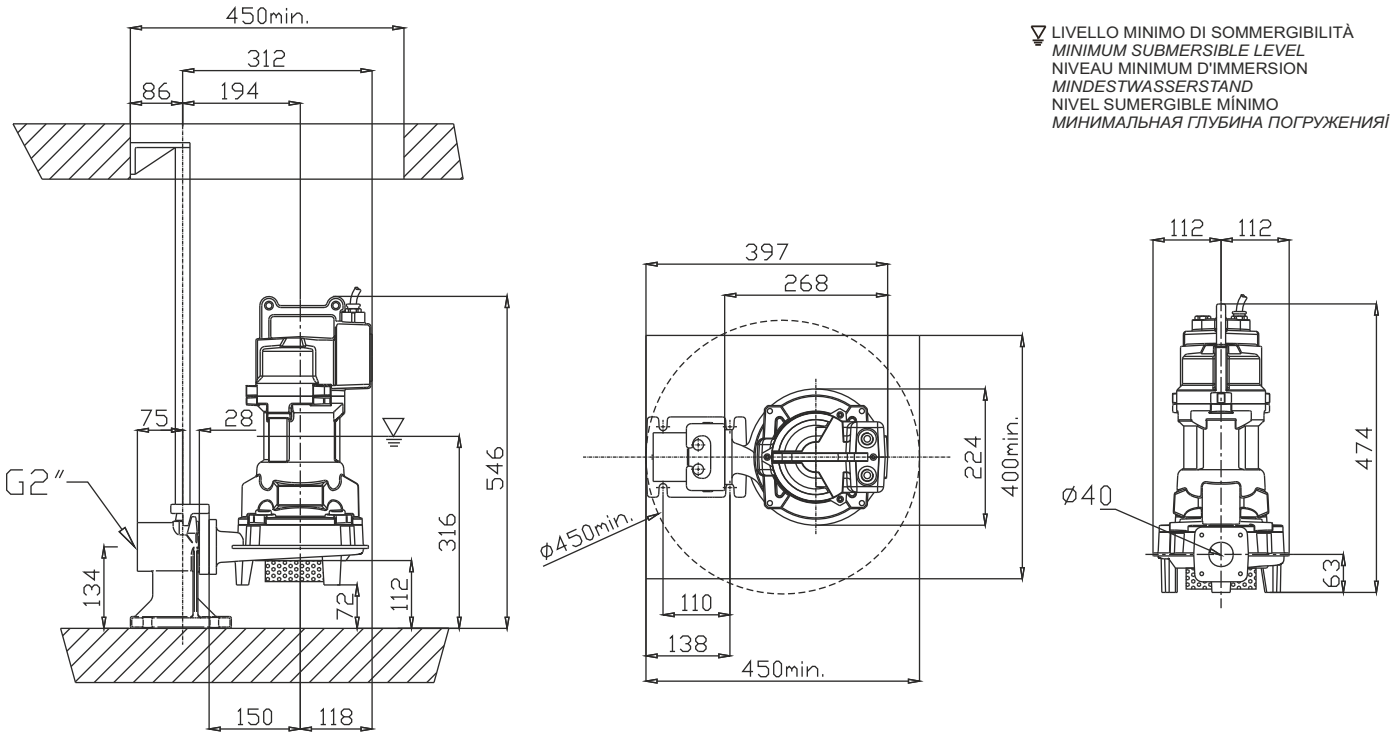

LIVELLO MINIMO DI SOMMERGIBILITÀ
MINIMUM SUBMERSIBLE LEVEL
NIVEAU MINIMUM D'IMMERSION
MINDESTWASSERSTAND
NIVEL SUMERGIBLE MÍNIMO
МИНИМАЛЬНАЯ ГЛУБИНА ПОГРУЖЕНИЯ

X





Acciaio inossidabile AISI316L
Acier inoxydable AISI316L
Acero inoxidable AISI316L
Stainless steel AISI316L
Edelstahl AISI316L
Нержавеющая сталь AISI 316L

Curva caratteristica - *Performance curve* - Courbe caractéristique
Kennlinie* - Curva característica - *Характеристическая кривая

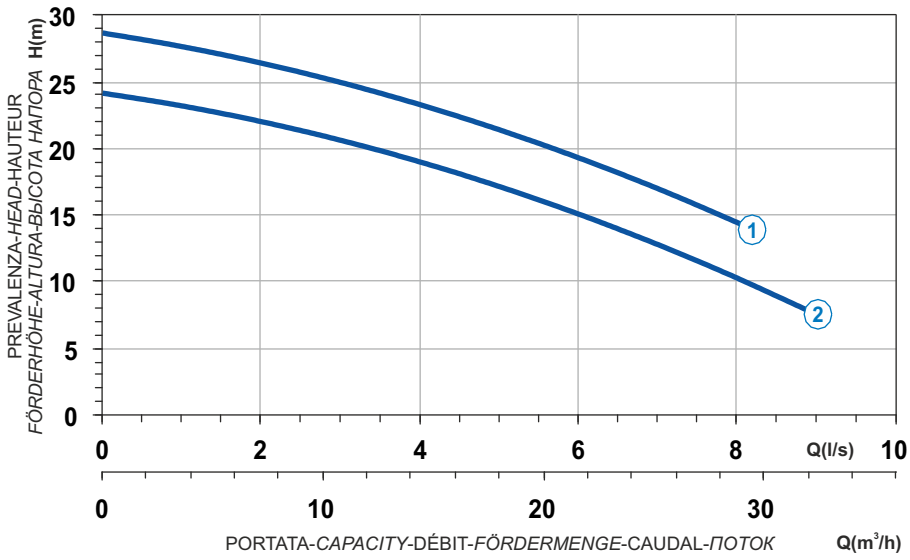

Power supply	3ph 400V 50Hz
R.P.M.	2850
Free passage (mm)	7
Discharge (mm)	DN 40
Max Weight (Kg)	61

Curve N°	Code	Type	MOTOR Rated power P2 (kW)	MOTOR Rated current I (A)	MOTOR Starting current Is (A)	ATEX code
1	7003641	**X209T6D1-J7LA4**	3,6	6,6	38,9	7003673
2	7003642	**X209T6D2-J7LA4**	3,1	5,8	34,2	7003674

Dimensioni - *Dimensions* - Dimensions - *Abmessungen* - Dimensiones - *ГАБАРИТЫ* (mm)

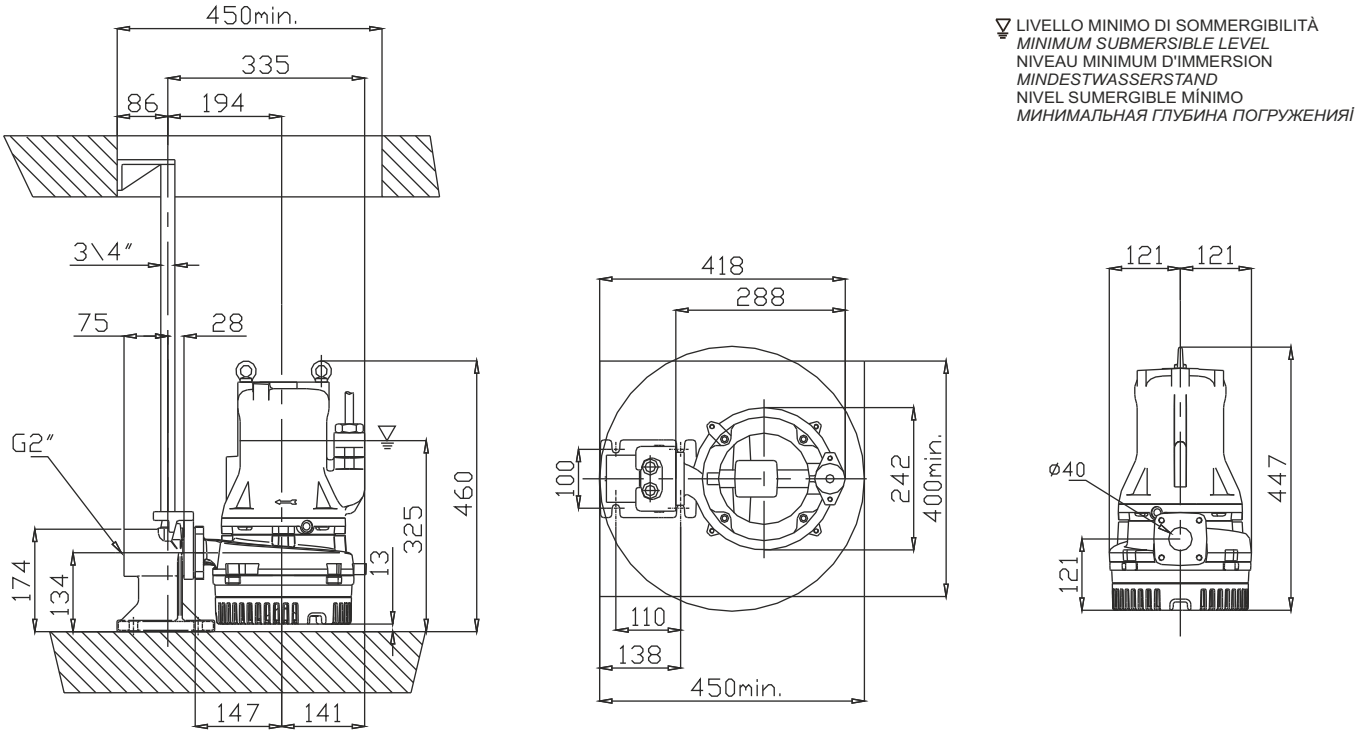

Acciaio inossidabile AISI316L
Acier inoxydable AISI316L
Acero inoxidable AISI316L
Stainless steel AISI316L
Edelstahl AISI316L
Нержавеющая сталь AISI 316L



Curva caratteristica - *Performance curve* - Courbe caractéristique
Kennlinie* - Curva característica - *Характеристическая кривая

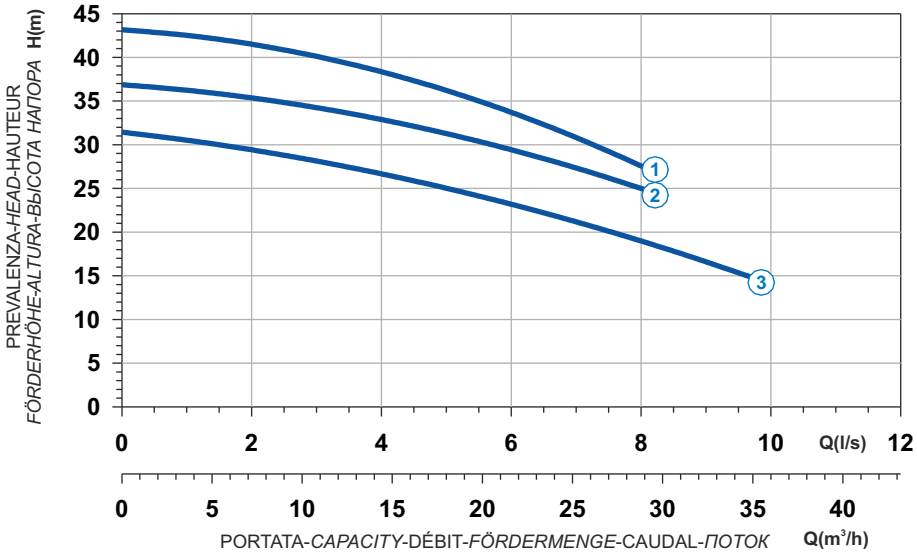



Curve N°	Code	Type	MOTOR Rated power P2 (kW)	MOTOR Rated current I (A)	MOTOR Starting current Is (A)	ATEX code
1	7003637	**X210R6D1-J7LA5**	6	10,9	64,3	7003669
2	7003639	**X210R6D3-J7LA5**	5	9,1	53,7	7003671
3	7003640	**X210R6D4-J7LA5**	4,2	7,7	45,4	7003672

Power supply	3ph 400/690V 50Hz
R.P.M.	2850
Free passage (mm)	7
Discharge (mm)	DN 40
Max Weight (Kg)	75

X

Dimensioni - *Dimensions* - Dimensions - *Abmessungen* - Dimensiones - *ГАБАРИТЫ* (mm)

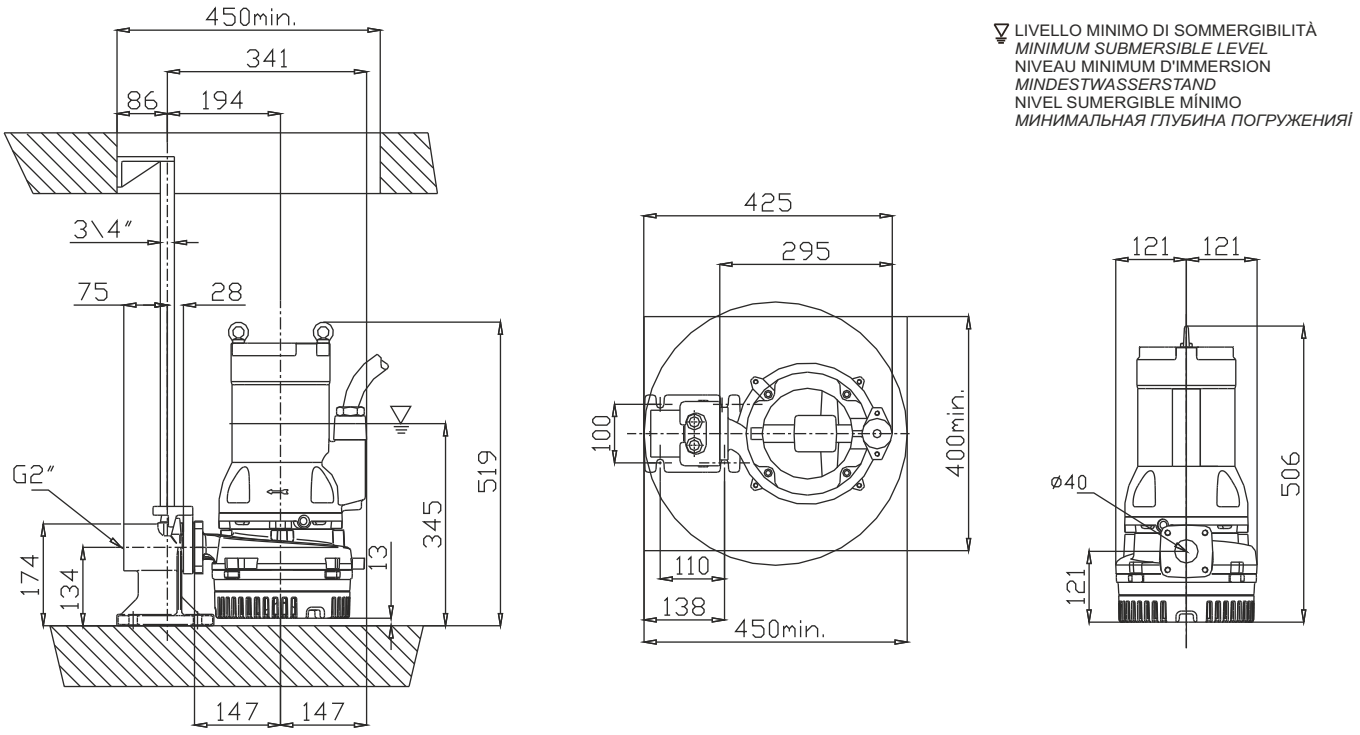





Acciaio inossidabile AISI316
Acier inoxydable AISI316
Acero inoxidable AISI316
Stainless steel AISI316
Edelstahl AISI316
Нержавеющая сталь AISI 316

Curva caratteristica - *Performance curve* - Courbe caractéristique
Kennlinie* - Curva característica - *Характеристическая кривая

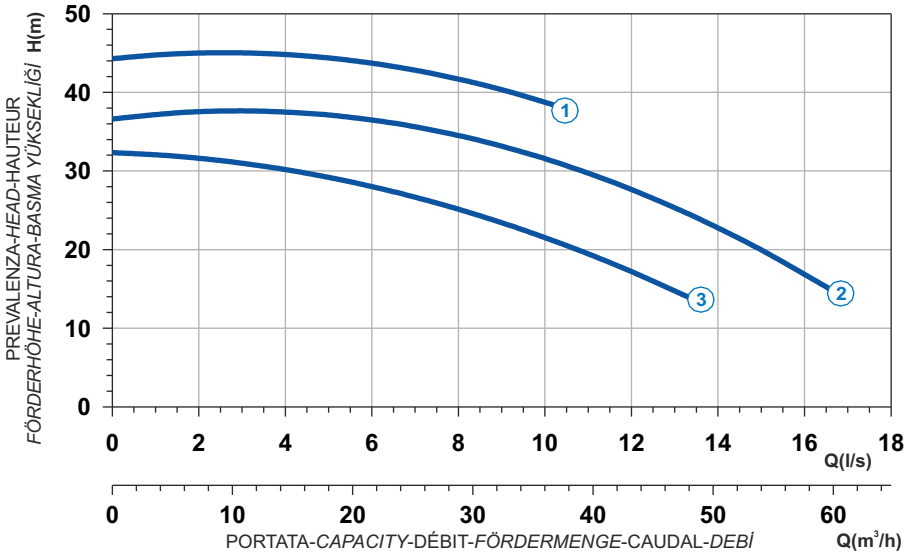

Power supply	3ph 400/690V 50Hz
R.P.M.	2850
Free passage (mm)	8
Discharge (mm)	2"
Weight (Kg)	88

Curve N°	Code	Type	MOTOR Rated power P2 (kW)	MOTOR Rated current I (A)	MOTOR Starting current Is (A)	ATEX code
1	7000262	**X211R7D1-G8LA5**	8,2	14,7	86,7	-
2	7000599	**X211R7D2-G8LA5**	7,5	13,5	79,6	-
3	7000761	**X211R7D3-G8LA5**	6	10,9	64,3	-

Dimensioni - *Dimensions* - Dimensions - *Abmessungen* - Dimensiones - *Ebatlar* (mm)

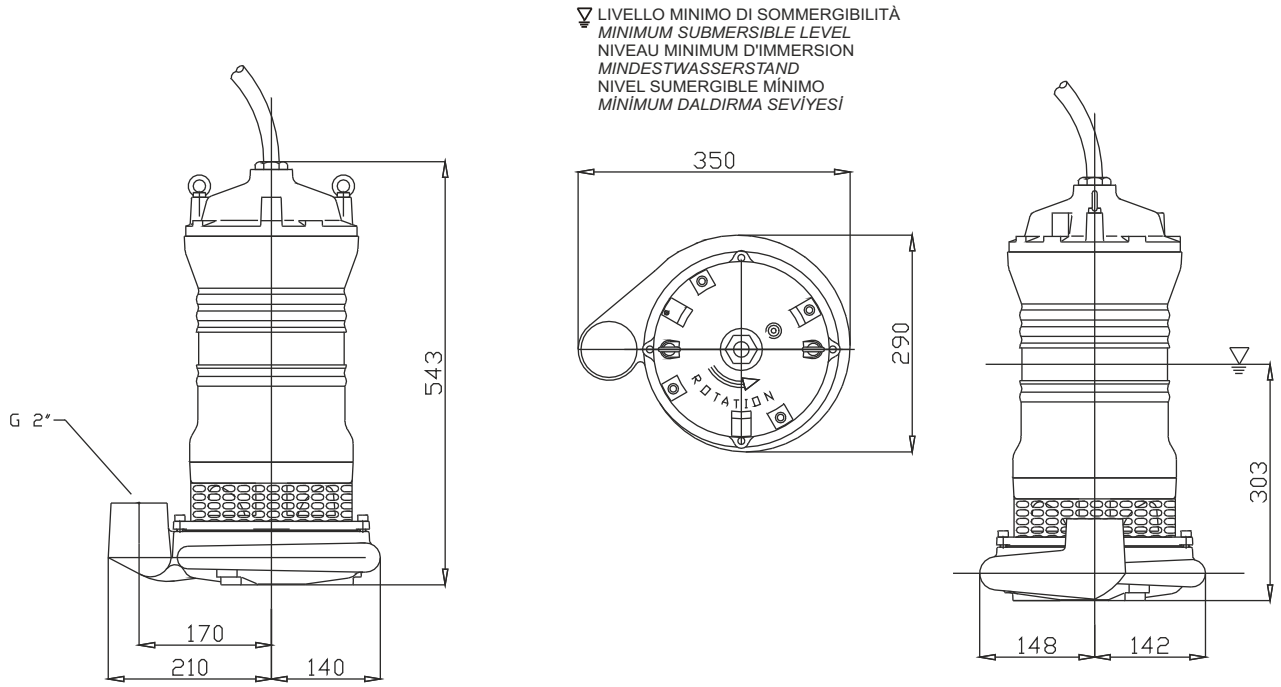

Acciaio inossidabile AISI316L
Acier inoxydable AISI316L
Acero inoxidable AISI316L
Stainless steel AISI316L
Edelstahl AISI316L
Нержавеющая сталь AISI 316L



Curva caratteristica - *Performance curve* - Courbe caractéristique
Kennlinie* - Curva característica - *Характеристическая кривая

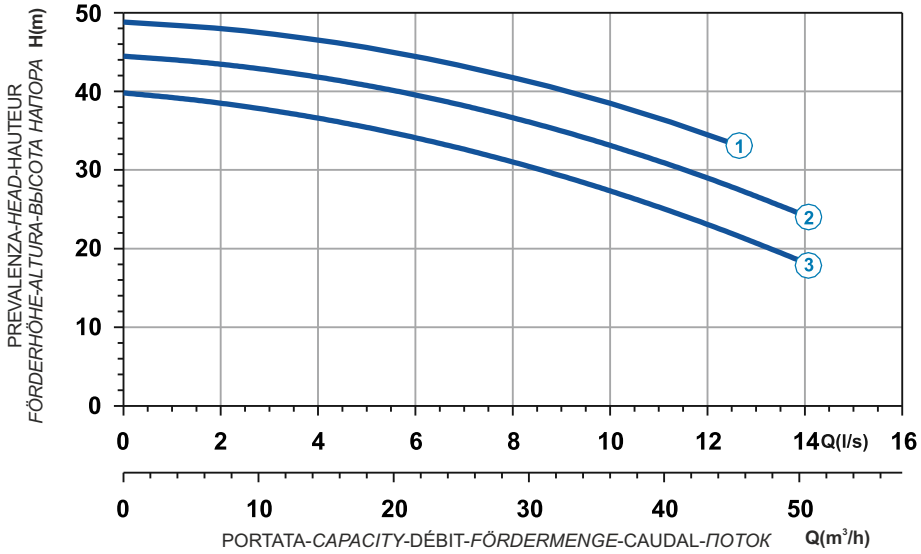

Curve N°	Code	Type	MOTOR Rated power P2 (kW)	MOTOR Rated current I (A)	MOTOR Starting current Is (A)	ATEX code
1	7009269	**X211R6D4-L8LA5**	10	18	106,2	7008503
2	7002838	**X211R6D1-L8LA5**	9	16,2	95,6	7006141
3	7002839	**X211R6D2-L8LA5**	7,5	13,5	79,7	7005305

Power supply	3ph 400/690V 50Hz
R.P.M.	2850
Free passage (mm)	8
Discharge (mm)	DN 65
Max Weight (Kg)	185

Dimensioni - *Dimensions* - Dimensions - *Abmessungen* - Dimensiones - *ГАБАРИТЫ* (mm)

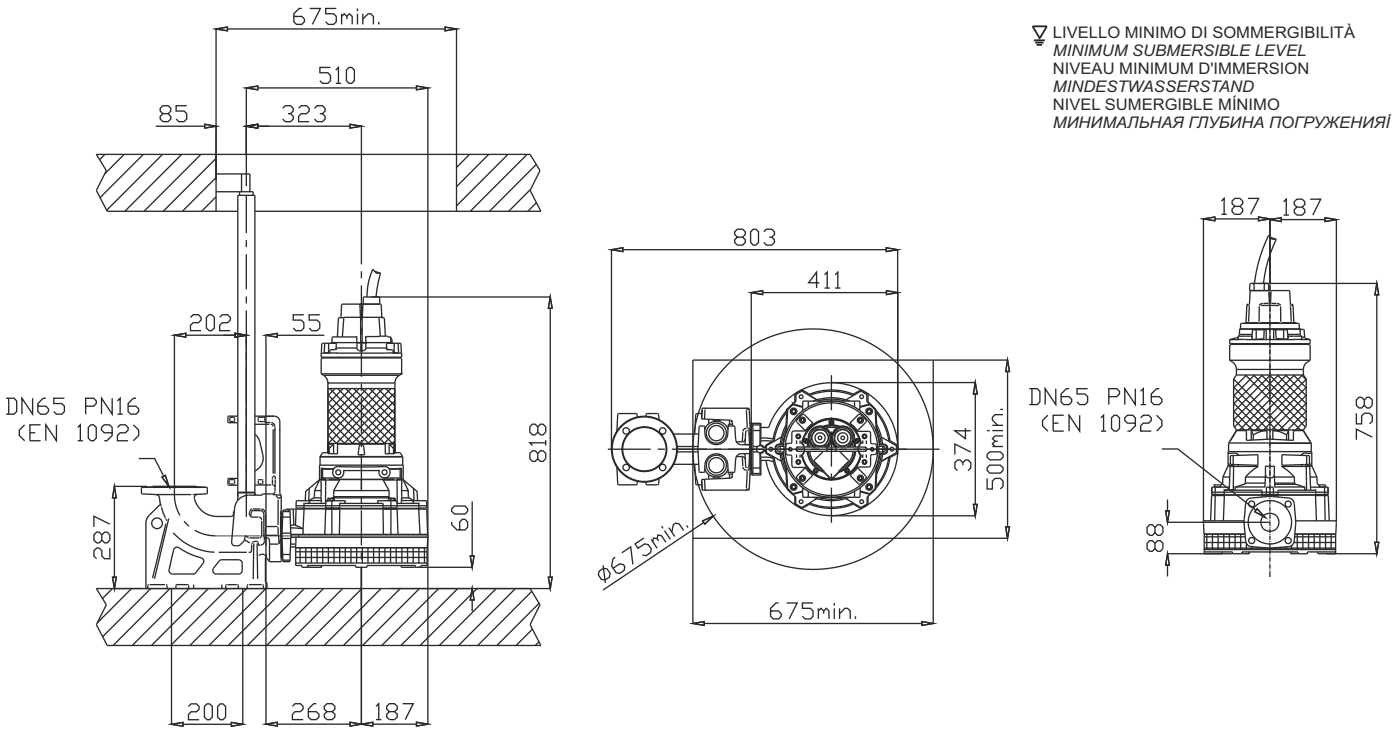

LIVELLO MINIMO DI SOMMERGIBILITÀ
MINIMUM SUBMERSIBLE LEVEL
NIVEAU MINIMUM D'IMMERSION
MINDESTWASSERSTAND
NIVEL SUMERGIBLE MÍNIMO
МИНИМАЛЬНАЯ ГЛУБИНА ПОГРУЖЕНИЯ

X





Acciaio inossidabile AISI316 | Stainless steel AISI316
Acier inoxydable AISI316 | Edelstahl AISI316
Acero inoxidable AISI316 | Нержавеющая сталь AISI 316

Curva caratteristica - *Performance curve* - Courbe caractéristique
Kennlinie* - Curva característica - *Характеристическая кривая

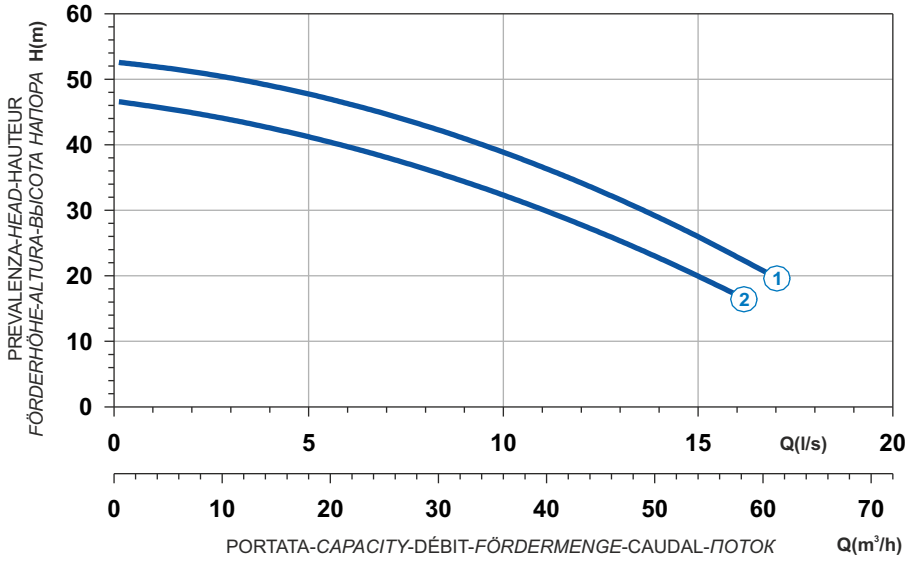

Power supply	3ph 400/690V 50Hz
R.P.M.	2850
Free passage (mm)	8
Discharge (mm)	DN 65
Max Weight (Kg)	210

Curve N°	Code	Type	MOTOR			ATEX code
			Rated power P2 (kW)	Rated current I (A)	Starting current Is (A)	
1	7002786	**X213R6D7-L8LA5**	12	21,7	128	7006268
2	7002830	**X213R6D8-L8LA5**	10	18	106	7006052

Dimensioni - *Dimensions* - Dimensions - *Abmessungen* - Dimensiones - *ГАБАРИТЫ* (mm)

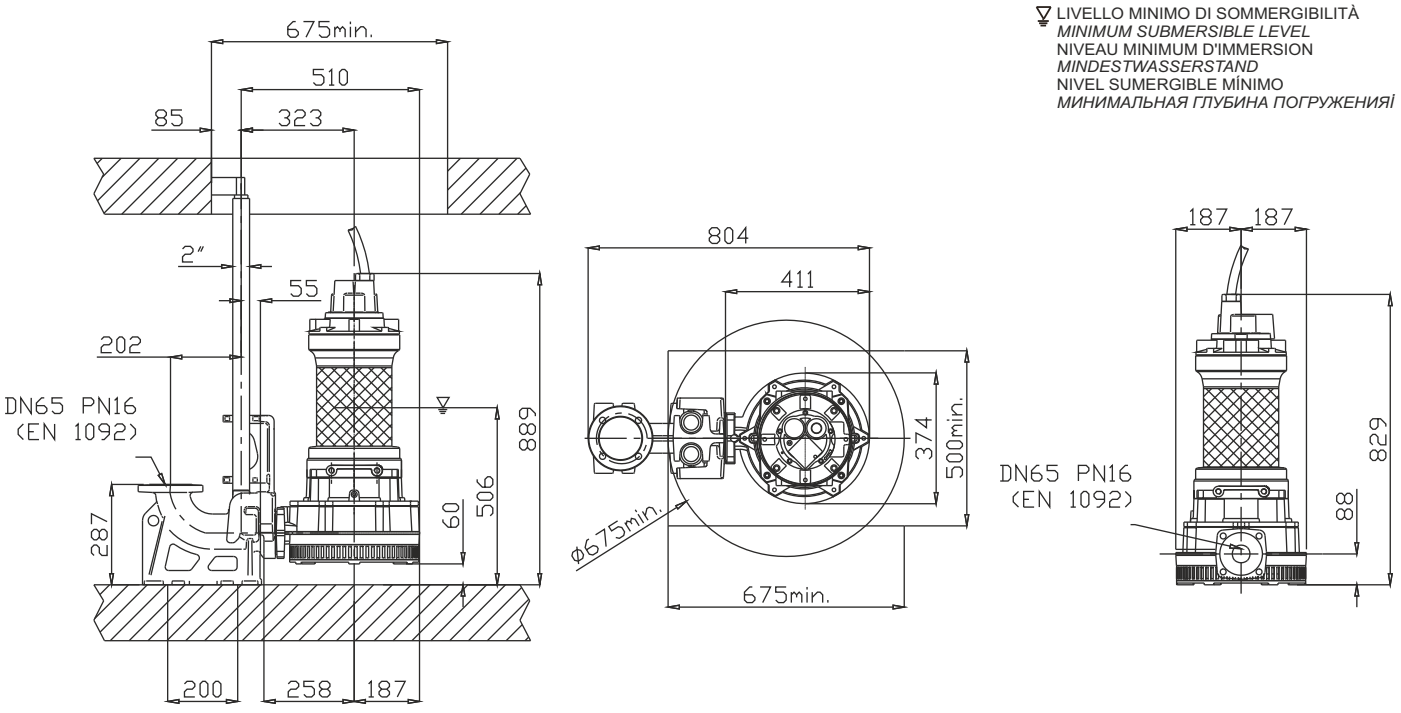

Acciaio inossidabile AISI316L
Acier inoxydable AISI316L
Acero inoxidable AISI316L
Stainless steel AISI316L
Edelstahl AISI316L
Нержавеющая сталь AISI 316L



Curva caratteristica - *Performance curve* - Courbe caractéristique
Kennlinie* - Curva característica - *Характеристическая кривая

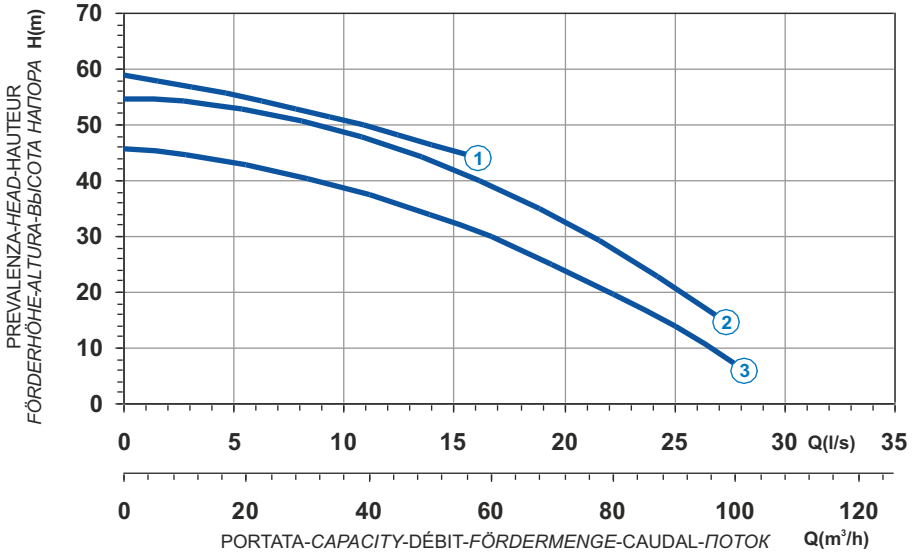



Curve N°	Code	Type	MOTOR Rated power P2 (kW)	MOTOR Rated current I (A)	MOTOR Starting current Is (A)	ATEX code
1	7004789	**X213R4D1-L10LA5**	16,6	29,8	176	7002687
2	7006587	**X213R4D2-L10LA5**	16,6	29,8	176	7007177
3	7007138	**X213R4D4-L10LA5**	14,9	26,8	158	7007189

Power supply	3ph 400/690V 50Hz
R.P.M.	2850
Free passage (mm)	10
Discharge (mm)	DN 65
Max Weight (Kg)	220

Dimensioni - *Dimensions* - Dimensions - *Abmessungen* - Dimensiones - *ГАБАРИТЫ* (mm)

LIVELLO MINIMO DI SOMMERGIBILITÀ
MINIMUM SUBMERSIBLE LEVEL
NIVEAU MINIMUM D'IMMERSION
MINDESTWASSERSTAND
NIVEL SUMERGIBLE MÍNIMO
МИНИМАЛЬНАЯ ГЛУБИНА ПОГРУЖЕНИЯ

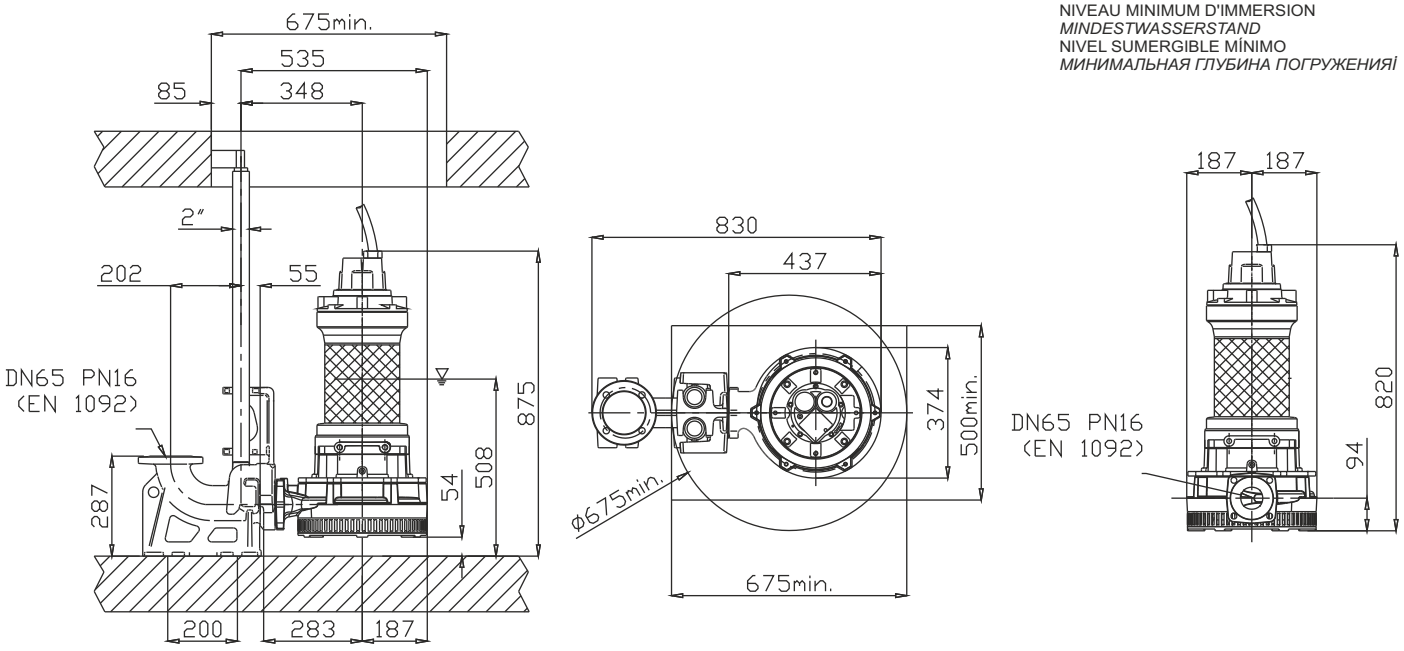



Acciaio inossidabile AISI316 | Stainless steel AISI316
Acier inoxydable AISI316 | Edelstahl AISI316
Acero inoxidable AISI316 | Нержавеющая сталь AISI 316

Curva caratteristica - *Performance curve* - Courbe caractéristique
Kennlinie* - Curva característica - *Характеристическая кривая

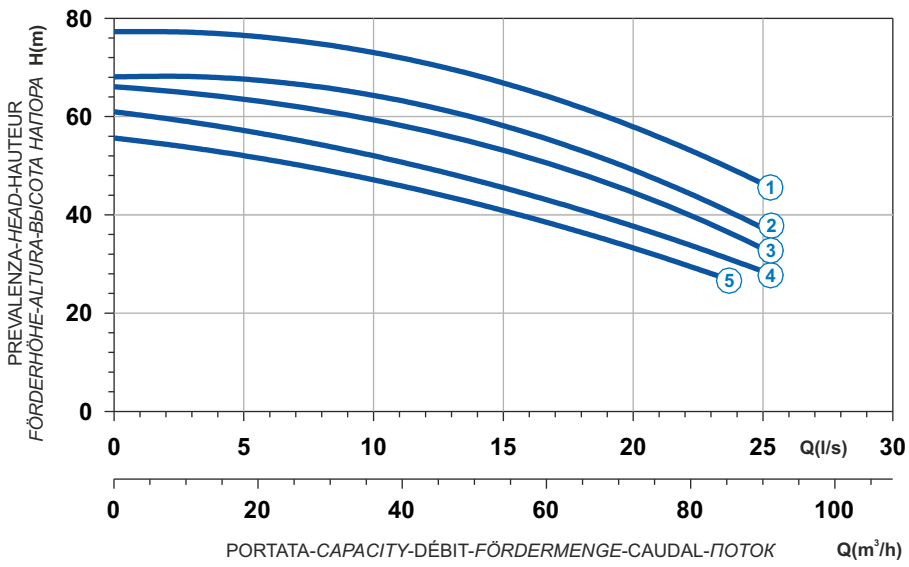

Power supply	3ph 400/690V 50Hz
R.P.M.	2850
Free passage (mm)	10
Discharge (mm)	DN 65
Max Weight (Kg)	380

Curve N°	Code	Type	MOTOR Rated power P2 (kW)	MOTOR Rated current I (A)	MOTOR Starting current Is (A)	ATEX code
1	7002771	**X216R4D1-L10LA5**	27	46,9	277	7006789
2	7002773	**X216R4D2-L10LA5**	22,4	38,9	230	7006778
3	7002779	**X216R4D3-L10LA5**	22,4	38,9	230	7006775
4	7002780	**X216R4D4-L10LA5**	20	35,8	211	7006774
5	7002781	**X216R4D5-L10LA5**	18	32,2	190	7007345

Dimensioni - *Dimensions* - Dimensions - *Abmessungen* - Dimensiones - *ГАБАРИТЫ* (mm)

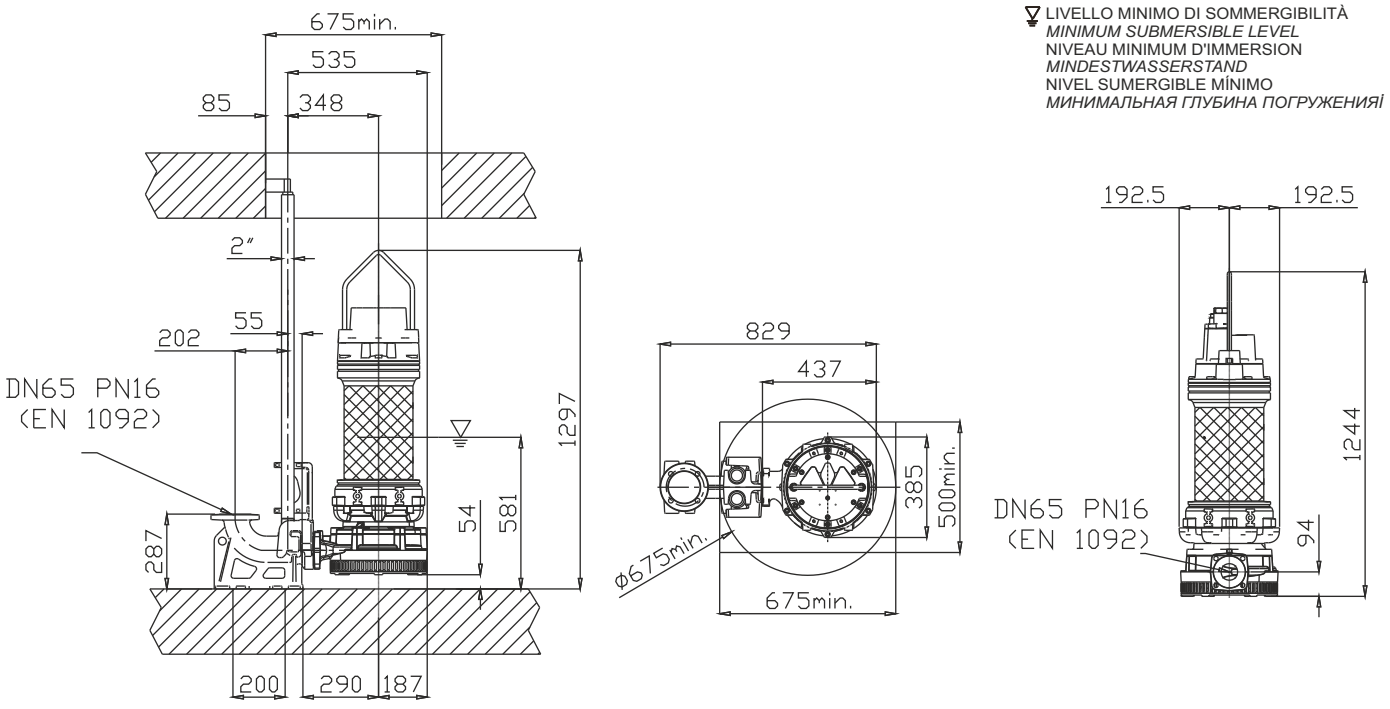

Esecuzione Speciale
Special Execution
Exécution spéciale
Sonderausführung
Ejecución especial
Специальное исполнение



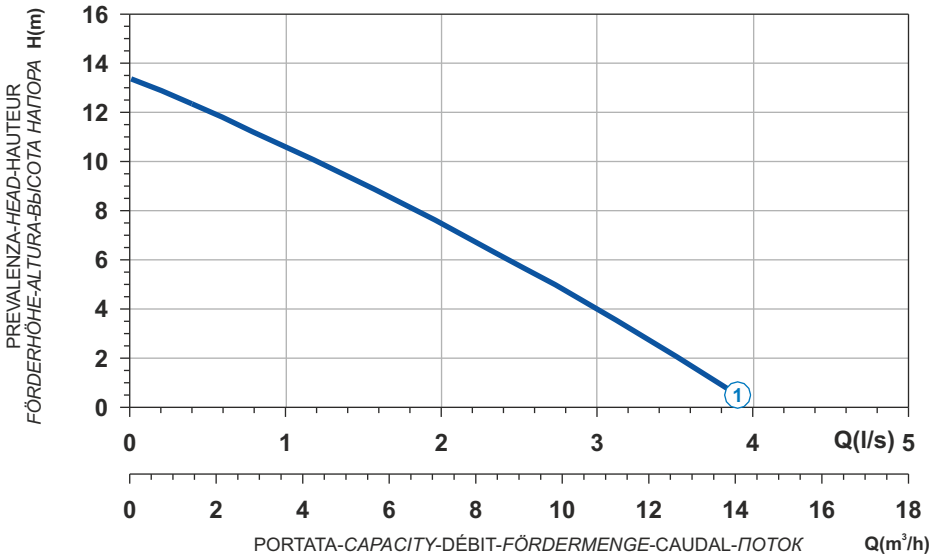

Curve N°	Code	Type	MOTOR Rated power P2 (kW)	MOTOR Rated current I (A)	MOTOR Starting current Is (A)	ATEX code
1	7001047	**X263T6D1-J6XA5**	0,8	2	7	-

Power supply	3ph 400V-50Hz
R.P.M.	2710
Free passage (mm)	6
Discharge (mm)	DN 32
Max Weight (Kg)	22

X

Dimensioni - *Dimensions* - Dimensions - *Abmessungen* - Dimensiones - *ГАБАРИТЫ* (mm)

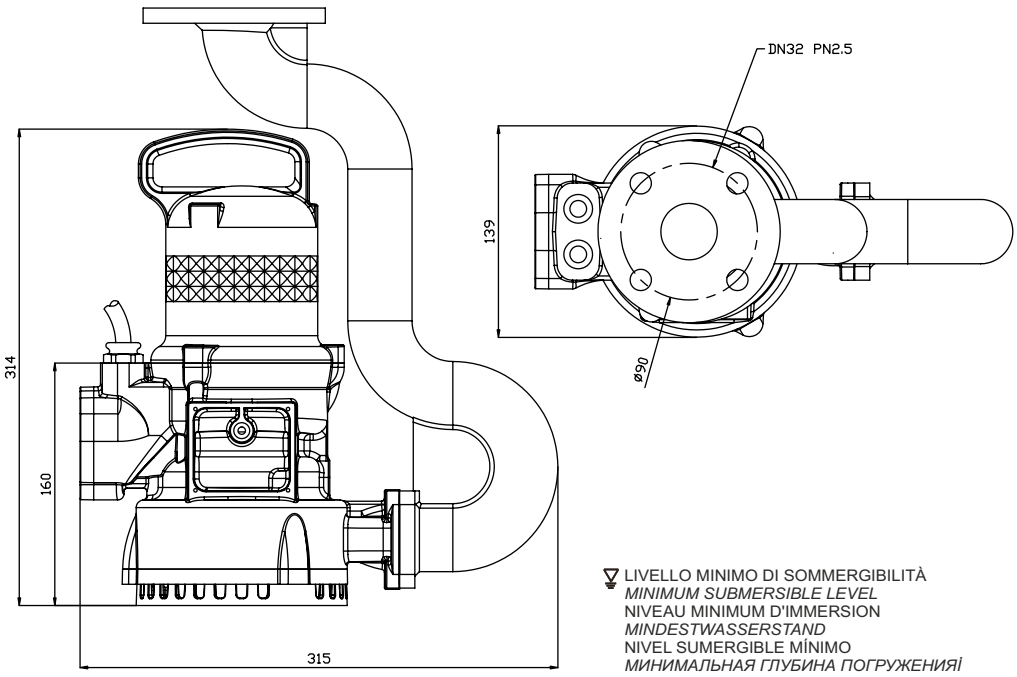

VORTEX - STAINLESS STEEL

XV

IMPIEGHI

Le elettropompe sommergibili in Acciaio inossidabile AISI 316L sono utilizzate per il pompaggio di liquidi aggressivi e corrosivi. In particolare per lo smaltimento delle acque di scarico provenienti da impianti chimici.

PARTICOLARITÀ COSTRUTTIVE

Elettropompe sommergibili di robusta e compatta costruzione, motori elettrici alloggiati in vano a tenuta stagna, collegati mediante alberi di lunghezze ridotte alle giranti situate in voluta tramite interposizione di camera olio tra parte idraulica e motore elettrico.

MATERIALI

Fusioni principali	Acciaio inossidabile AISI 316L
Girante	Acciaio inossidabile AISI 316L
Cavo elettrico	Neoprene H07RN/F
Albero	Acciaio inossidabile AISI 316L/Duplex
O-rings	Viton
Bullonerie	Classe A4 - AISI 316
Tenuta meccanica	Carburo di silicio / Silicio / Viton.

APPLICATION

Submersible electric pumps in stainless steel AISI 316L are used prevalently for the lifting of aggressive and corrosive liquids. In particular for draining away of waste waters originating from chemical industries.

CONSTRUCTION DATA

Submersible electric pumps, robust in construction, watertight electric motors accommodated in compartment, connected, by shafts of reduced lengths, to the impellers situated at the pump casing by the interposition of oil chamber between the hydraulic side and the electric motor.

MATERIALS

Motor housing	Stainless Steel AISI 316L
Impeller	Stainless Steel AISI 316L
Electric cable	Neoprene H07RN/F
Shaft	Stainless Steel AISI 316L / Duplex
O-rings and lip seal	Viton
Bolts	A4 class - AISI 316
Mechanical seal	Silicon Carbide / Silicon /Viton

APPLICATIONS

Les électropompes submersibles en acier inoxydable AISI 316L sont utilisées pour le pompage de liquides agressifs et corrosifs. En particulier pour l'écoulement des eaux usées provenant d'installations chimiques.

PARTICULARITÉ DE CONSTRUCTION

Pompes submersibles robustes et compactes, moteurs électriques logés en enceinte étanche, reliés par des arbres de longueurs réduites aux roues, avec interposition d'une chambre à huile entre la partie hydraulique et le moteur électrique.

MATÉRIAUX

Moulures principales	Acier inoxydable AISI 316L
Roue	Acier inoxydable AISI 316L
Câble électrique	Néoprène H07RN/F
Arbre	Acier inoxydable AISI 316L / Duplex
O-ring et joints	Viton
vis	Classe A4 - AISI 316
Garniture mécanique	Carb. de silicium / silicium / viton

EINSATZBEREICHE

Entwässerungspumpen aus Edelstahl AISI 316L werden zu Förderung von aggressiven und korrosiven Flüssigkeiten eingesetzt. Speziell für den Einsatz in der chemischen Industrie.

AUSFÜHRUNG

Robuste Tauchmotorpumpe mit wasserdichtem Motor, kompakte Bauart, Laufrad im Pumpengehäuse durch Ölkammer zum Motor getrennt.

WERKSTOFFE

Motorgehäuse	Edelstahl AISI 316L
Laufrad	Edelstahl AISI 316L
Anschlusskabel	Neoprene H07RN/F
Welle	Edelstahl AISI 316L / Duplex
Wellendichtring und O-Ringe	Viton
Schrauben	Edelstahl AISI 316
Gleitringdichtung	Siliziumkarbid / Siliziumkarbid/Viton

UTILIZACION

Las bombas sumergibles en acero inoxidable AISI 316L se utilizan para bombear líquidos agresivos y corrosivos. Especialmente para trabajar con aguas provenientes de instalaciones químicos.

DIFERENCIAS PRINCIPALES

Son bombas sumergibles de robusta y compacta construcción, motores eléctricos situados en compartimento separado, conectadas mediante ejes cortos con los impulsores interpuestos con una cámara de aceite entre la parte hidráulica i el motor eléctrico.

MATERIALES

Aleaciones principales	Acero inoxidable AISI 316L
Impulsor (turbina)	Acero inoxidable AISI 316L
Cable eléctrico	Neopreno H07RN/F
Eje	Acero inoxidable AISI 316L / Duplex
Anillo de sellados y O-Rings	Viton
Tornillos	Clase A4 - AISI 316
Sello mecánico	Carburo de silicio / silicio / viton

ОБЛАСТЬ ПРИМЕНЕНИЯ

Погружные электронасосы из нержавеющей стали AISI 316L используются для перекачки агрессивных и коррозивных жидкостей. В частности, для отвода сточных вод от химических производств.

КОНСТРУКЦИОННЫЕ ОСОБЕННОСТИ

Погружные электронасосы с прочной и компактной конструкцией. Электродвигатели размещены в секции с герметичным уплотнением и соединены через валы небольшой длины с рабочими колесами, расположенными в гидравлической камере. Валы проходят через масляную камеру между гидравликой и электродвигателем.

МАТЕРИАЛЫ

Основные литые компоненты	нержавеющей стали AISI 316L
Рабочее колесо	нержавеющей стали AISI 316L
Электрокабель	Неопрен H07RN/F
Вал	Нержавеющая сталь AISI 316L/Дуплекс
Уплотнит. кольца и манжета	Витон
Винты	Класс A4 - AISI 316
Мех. уплотнение	Карбид кремния/кремния/Витон

VORTEX - STAINLESS STEEL

Elettropompe sommergibili vortice in acciaio inossidabile AISI 316L 2/4 poli
Submersible electric pumps vortex in stainless steel AISI 316L 2/4 poles
Electropompe submersible vortex en acier inoxydable AISI 316L 2/4 pôles
Tauchmotorpumpe aus Edelstahl AISI 316L mit Freistromlaufrad, 2/4-polig
Bombas sumergibles vortex en acero inoxidable AISI 316L 2/4 polos
Вихревые погружные электронасосы из стали AISI 316L 2-4 полюсов



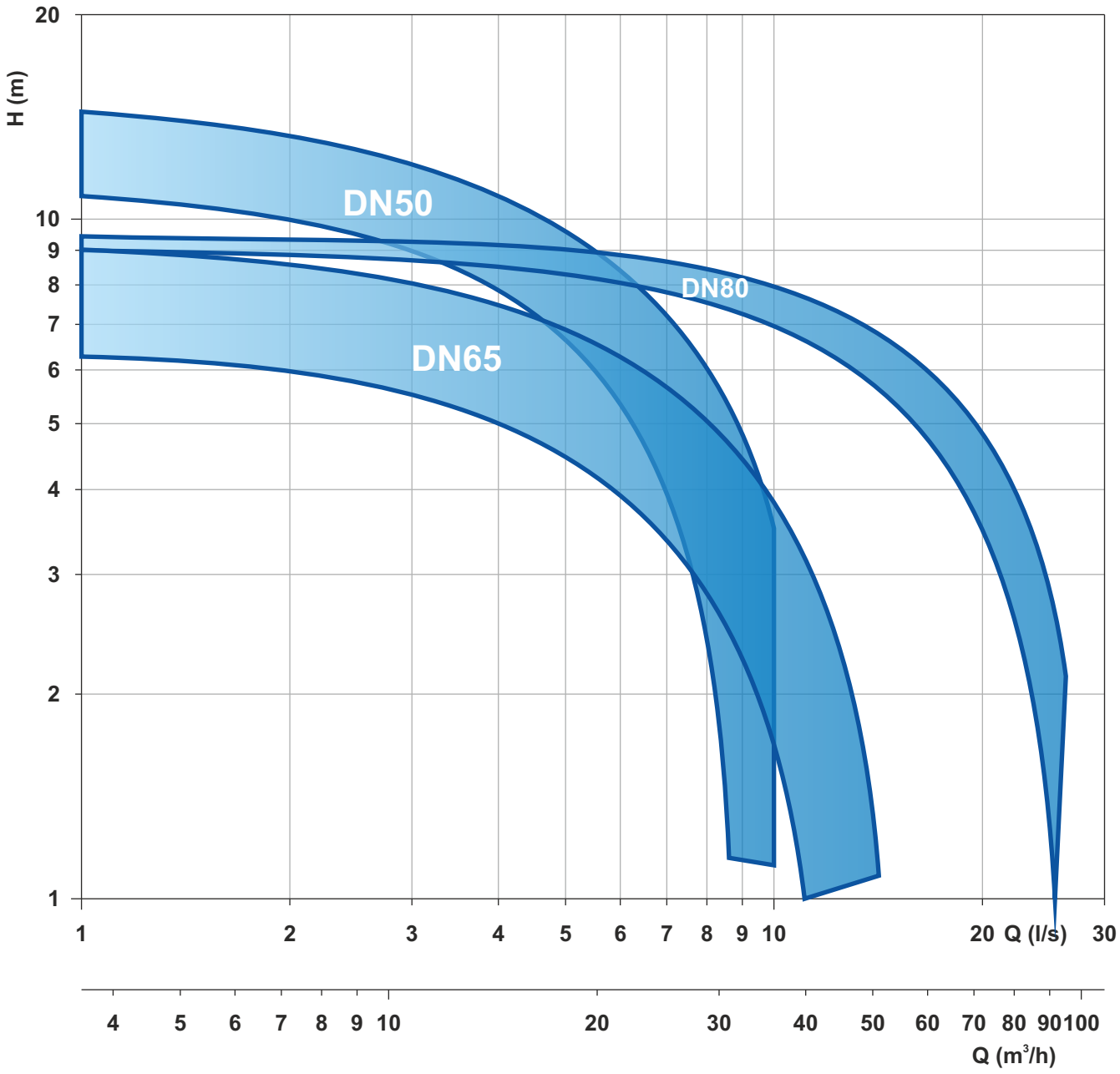

Le schede tecniche sono disponibili al sito www.faggiolatipumps.com
Technical data sheets are available on our web site www.faggiolatipumps.com
Les fiches techniques sont disponibles sur notre site web www.faggiolatipumps.com
Technische Datenblätter finden Sie auf unserer Internetseite www.faggiolatipumps.com
Las hojas de datos técnicas están disponibles en nuestro web site www.faggiolatipumps.com
Технические спецификации имеются на Интернет-сайте www.faggiolatipumps.com



Acciaio inossidabile AISI316L
Acier inoxydable AISI316L
Acero inoxidable AISI316L
Stainless steel AISI316L
Edelstahl AISI316L
Нержавеющая сталь AISI 316L

Curva caratteristica - *Performance curve* - Courbe caractéristique
Kennlinie* - Curva característica - *Характеристическая кривая

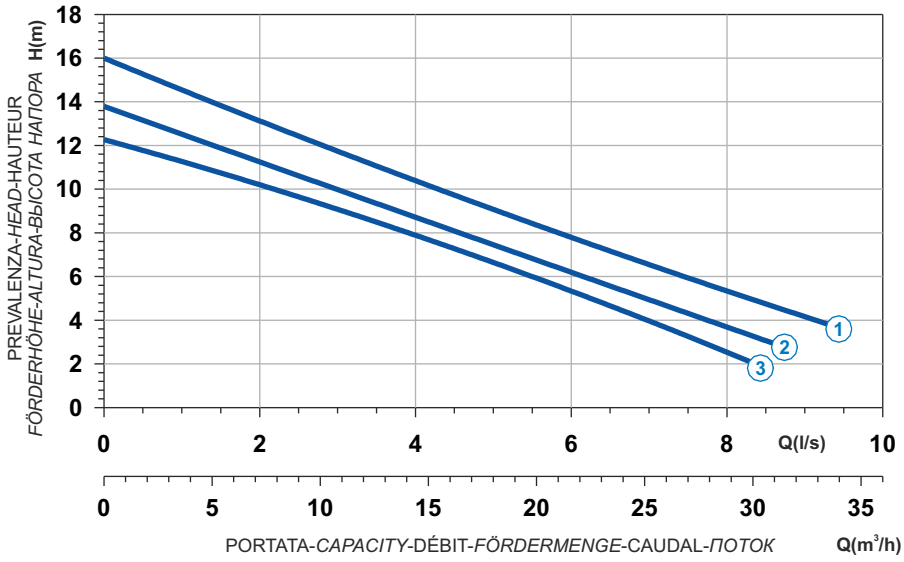

Power supply	1ph 230V 50Hz
R.P.M.	2850
Free passage (mm)	50
Discharge (mm)	DN 50
Max Weight (Kg)	46

Curve N°	Code	Type	MOTOR Rated power P2 (kW)	MOTOR Rated current I (A)	MOTOR Starting current Is (A)	ATEX code
1	7000851	**X271M3V1-K50LB7**	1,7	10,2	56,1	7000875
2	7000860	**X271M3V2-K50LB7**	1,5	9	33,3	7000891
3	7000862	**X271M3V3-K50LB7**	1,5	9	33,3	7000893

Dimensioni - *Dimensions* - Dimensions - *Abmessungen* - Dimensiones - *ГАБАРИТЫ* (mm)

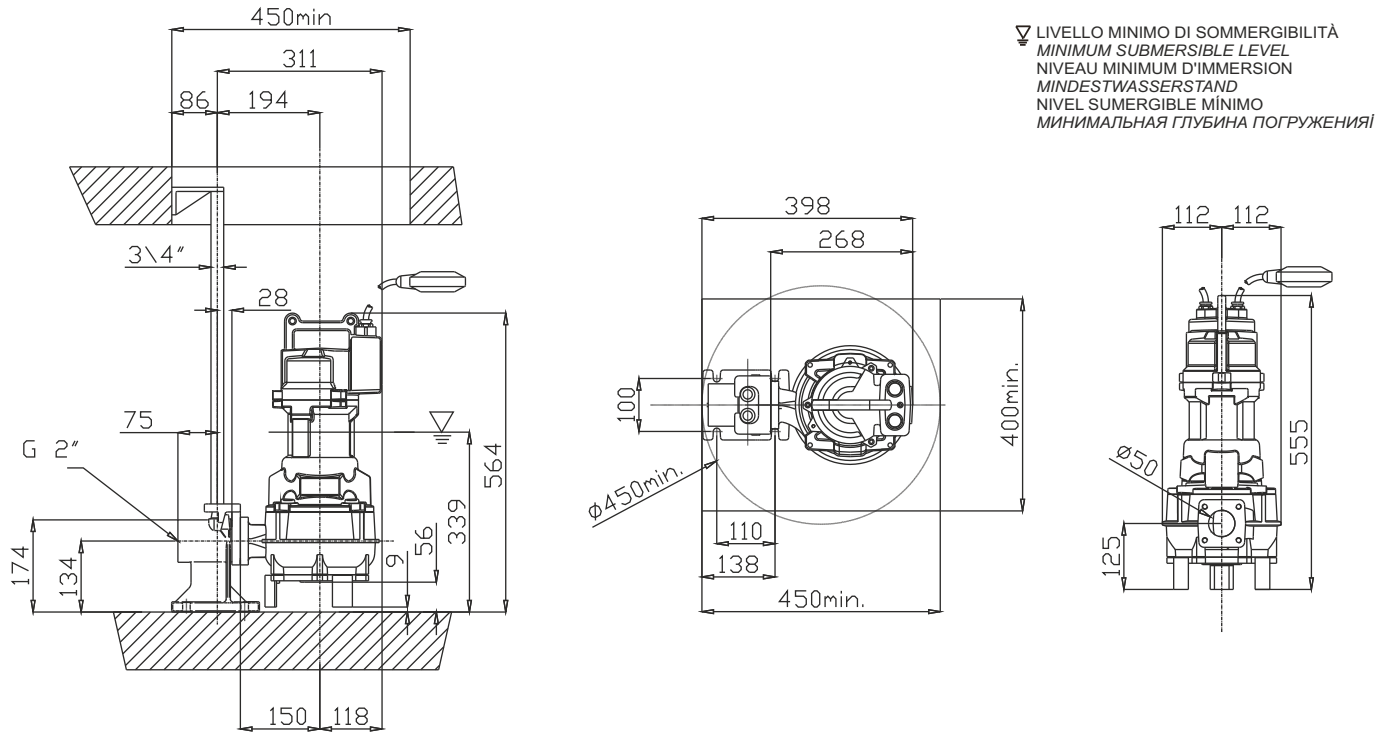

Acciaio inossidabile AISI316L
Acier inoxydable AISI316L
Acero inoxidable AISI316L
Stainless steel AISI316L
Edelstahl AISI316L
Нержавеющая сталь AISI 316L



Curva caratteristica - *Performance curve* - Courbe caractéristique
Kennlinie* - Curva característica - *Характеристическая кривая

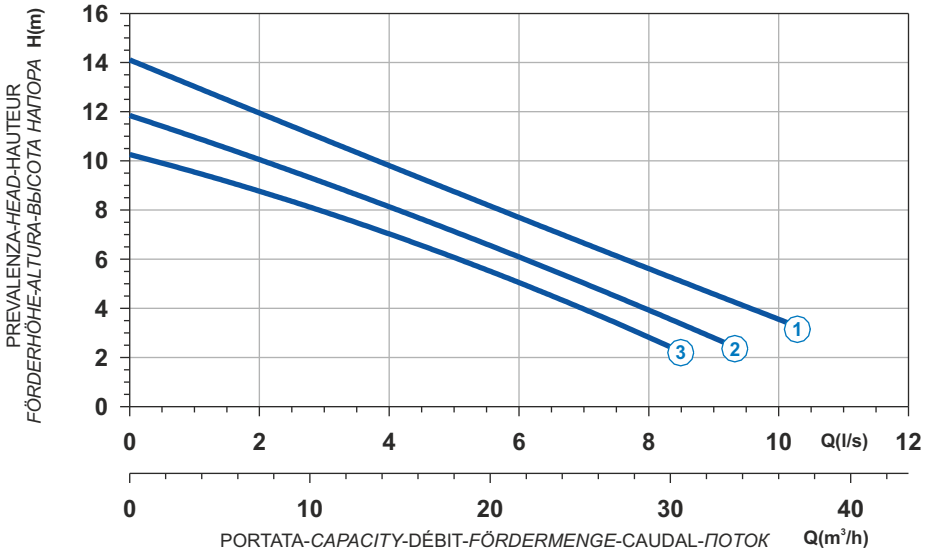

Curve N°	Code	Type	MOTOR Rated power P2 (kW)	MOTOR Rated current I (A)	MOTOR Starting current Is (A)	ATEX code
1	7006455	**X271T3V1-K50LA4**	2,4	4,5	26,6	7000874
2	7000849	**X271T3V2-K50LA4**	1,8	3,5	17,2	7000883
3	7000850	**X271T3V3-K50LA4**	1,8	3,5	17,2	7000887

Power supply	3ph 400V 50Hz
R.P.M.	2850
Free passage (mm)	50
Discharge (mm)	DN 50
Max Weight (Kg)	46

Dimensioni - *Dimensions* - Dimensions - *Abmessungen* - Dimensiones - *ГАБАРИТЫ* (mm)

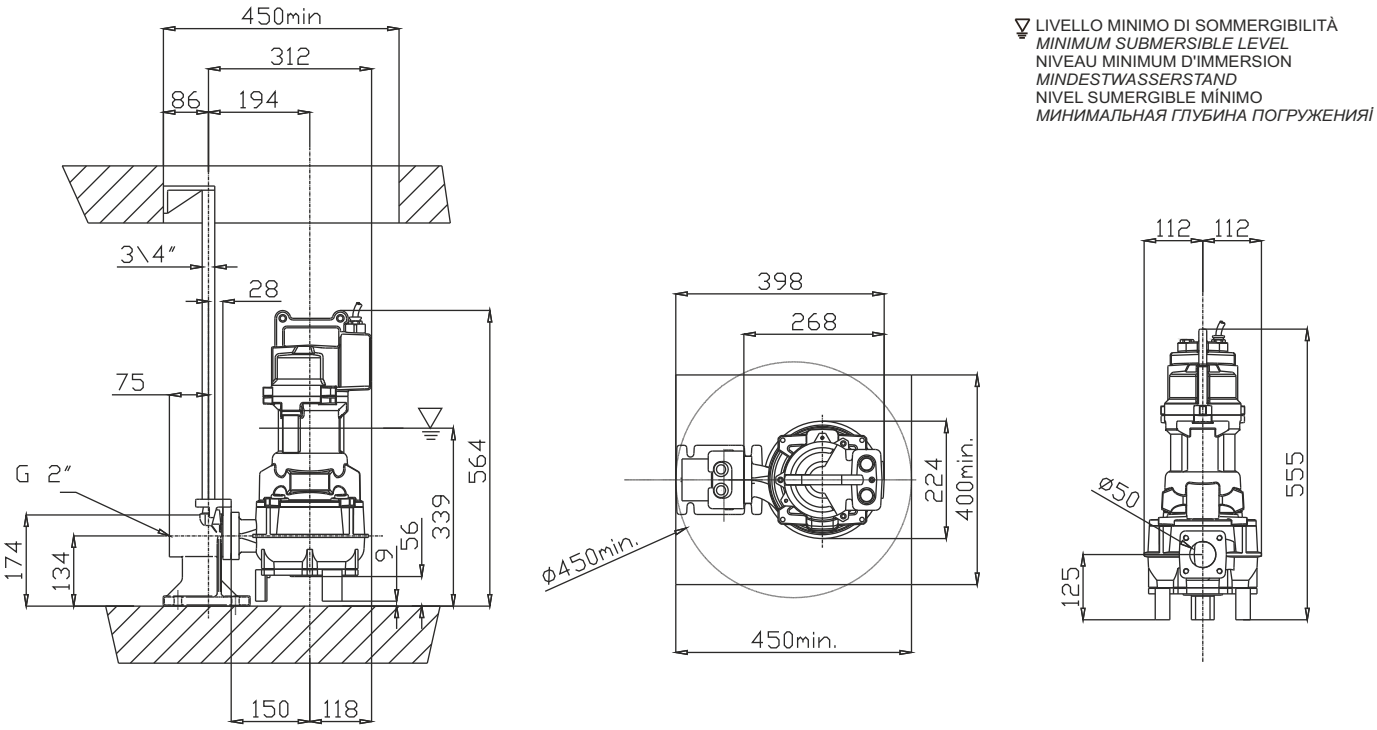



Acciaio inossidabile AISI316L
Acier inoxydable AISI316L
Acero inoxidable AISI316L
Stainless steel AISI316L
Edelstahl AISI316L
Нержавеющая сталь AISI 316L

Curva caratteristica - *Performance curve* - Courbe caractéristique
Kennlinie* - Curva característica - *Характеристическая кривая

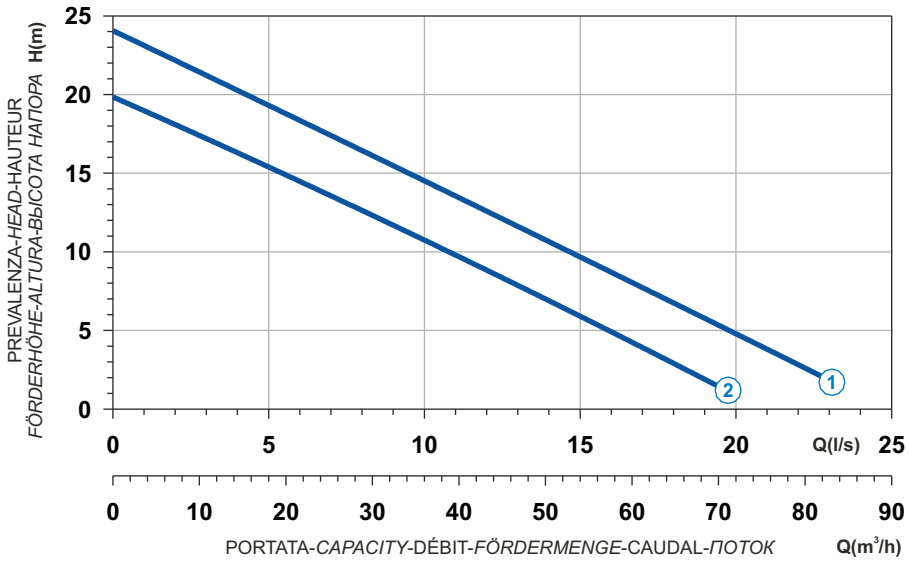

Power supply	3ph 400/690V 50Hz
R.P.M.	2850
Free passage (mm)	50
Discharge (mm)	DN 80
Max Weight (Kg)	82

Curve N°	Code	Type	MOTOR Rated power P2 (kW)	MOTOR Rated current I (A)	MOTOR Starting current Is (A)	ATEX code
1	7009120	**X210R3V1-M50LA5**	5,7	10,4	61,4	7006142
2	7002402	**X210R3V2-M50LA5**	5,0	9,1	53,7	7006150

Dimensioni - *Dimensions* - Dimensions - *Abmessungen* - Dimensiones - *ГАБАРИТЫ* (mm)

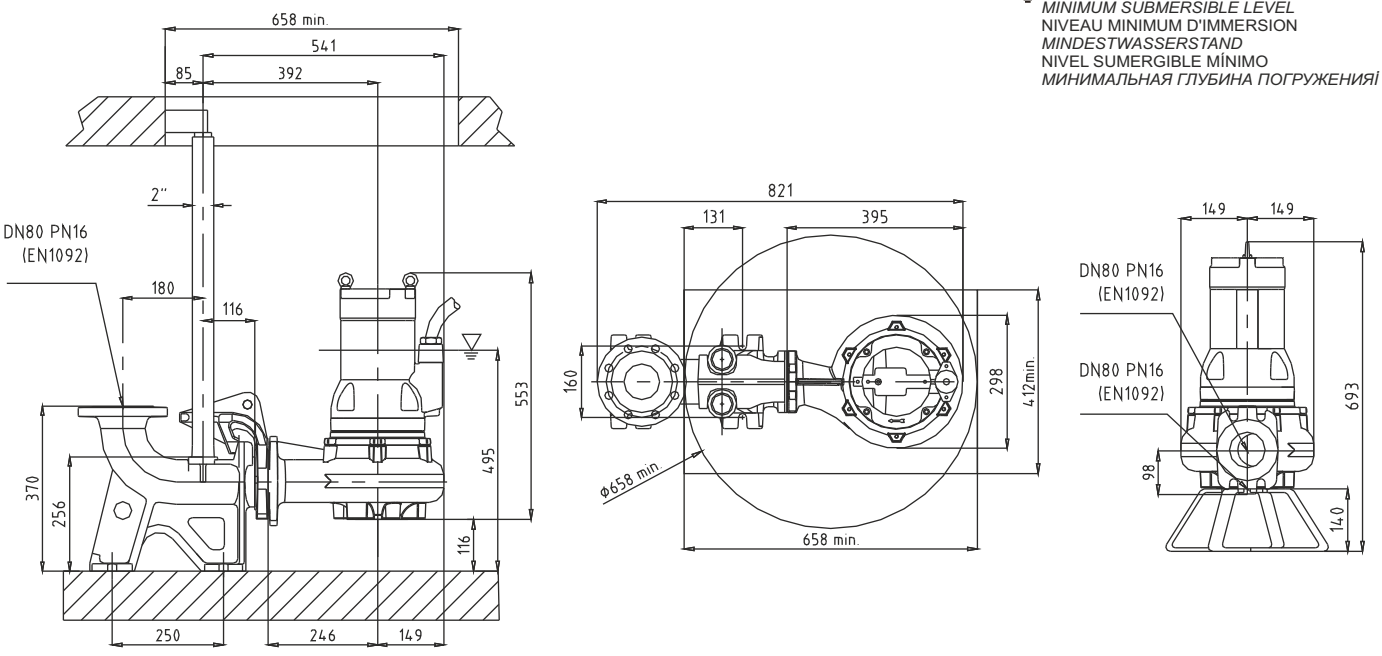

Acciaio inossidabile AISI316L
Acier inoxydable AISI316L
Acero inoxidable AISI316L
Stainless steel AISI316L
Edelstahl AISI316L
Нержавеющая сталь AISI 316L



Curva caratteristica - *Performance curve* - Courbe caractéristique
Kennlinie* - Curva característica - *Характеристическая кривая

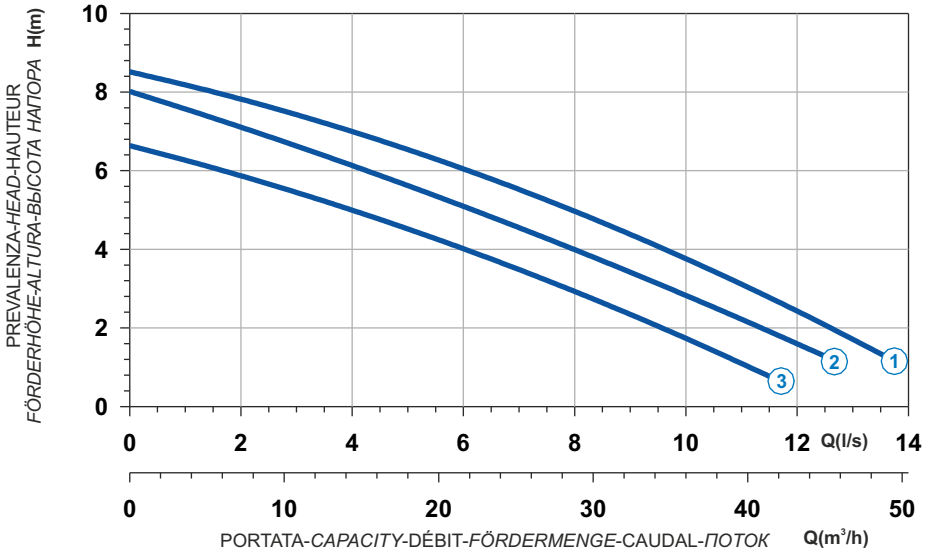

Curve N°	Code	Type	MOTOR Rated power P2 (kW)	MOTOR Rated current I (A)	MOTOR Starting current Is (A)	ATEX code
1	7002653	**X471M6V1-L50LB7**	1,6	9,2	46	7003831
2	7003828	**X471M6V2-L50LB7**	1,4	8,1	40,5	7003832
3	7003829	**X471M6V3-L50LB7**	1,2	6,9	34,5	7003833

Power supply	1ph 230V 50Hz
R.P.M.	1450
Free passage (mm)	50
Discharge (mm)	DN 65
Max Weight (Kg)	47

Dimensioni - *Dimensions* - Dimensions - *Abmessungen* - Dimensiones - *ГАБАРИТЫ* (mm)

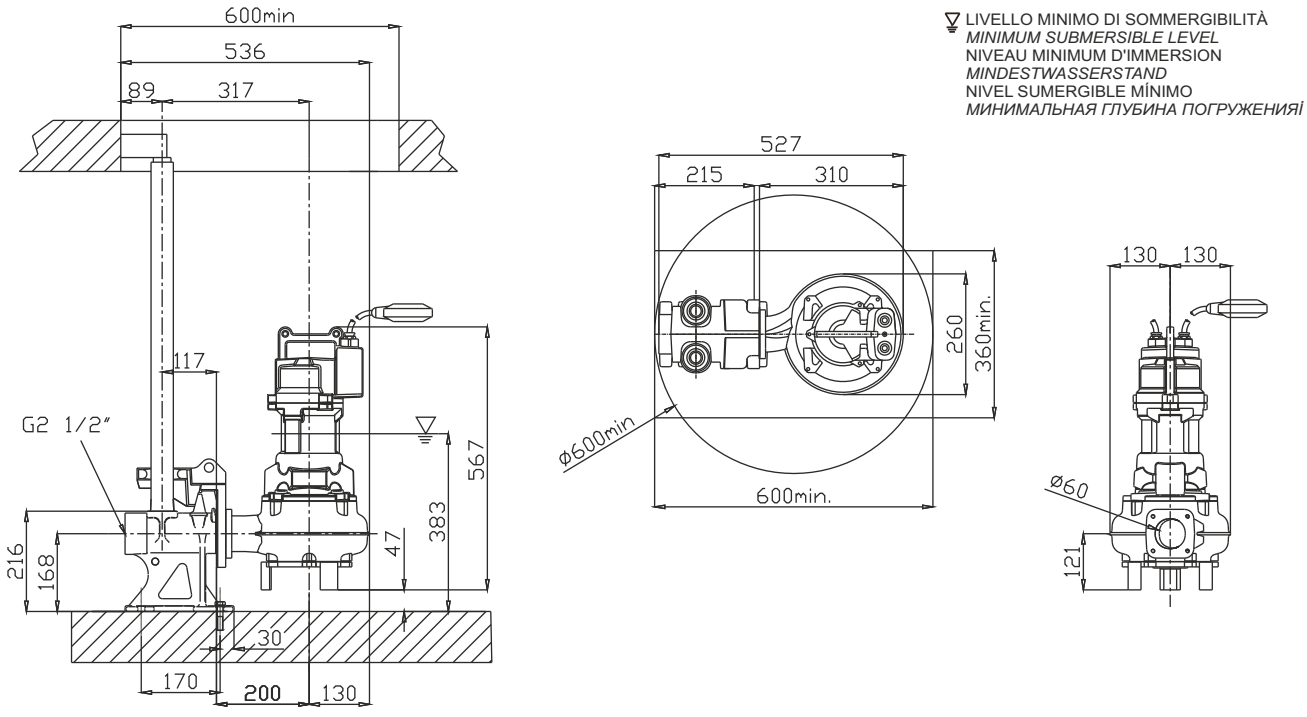

X





Acciaio inossidabile AISI316L
Acier inoxydable AISI316L
Acero inoxidable AISI316L
Stainless steel AISI316L
Edelstahl AISI316L
Нержавеющая сталь AISI 316L

Curva caratteristica - *Performance curve* - Courbe caractéristique
Kennlinie* - Curva característica - *Характеристическая кривая

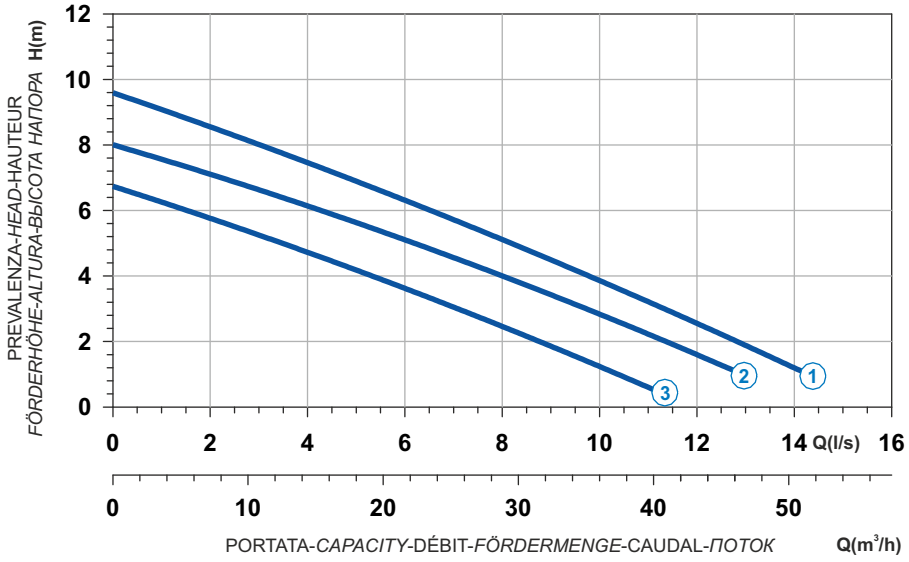

Power supply	3ph 400V 50Hz
R.P.M.	1450
Free passage (mm)	50
Discharge (mm)	DN 65
Max Weight (Kg)	48

Curve N°	Code	Type	MOTOR Rated power P2 (kW)	MOTOR Rated current I (A)	MOTOR Starting current Is (A)	ATEX code
1	7002656	**X471T6V1-L50LA4**	1,6	3,1	14	7003226
2	7002728	**X471T6V2-L50LA4**	1,4	2,7	12,2	7003228
3	7003220	**X471T6V3-L50LA4**	1,1	2,4	10,8	7003239

Dimensioni - *Dimensions* - Dimensions - *Abmessungen* - Dimensiones - *ГАБАРИТЫ* (mm)

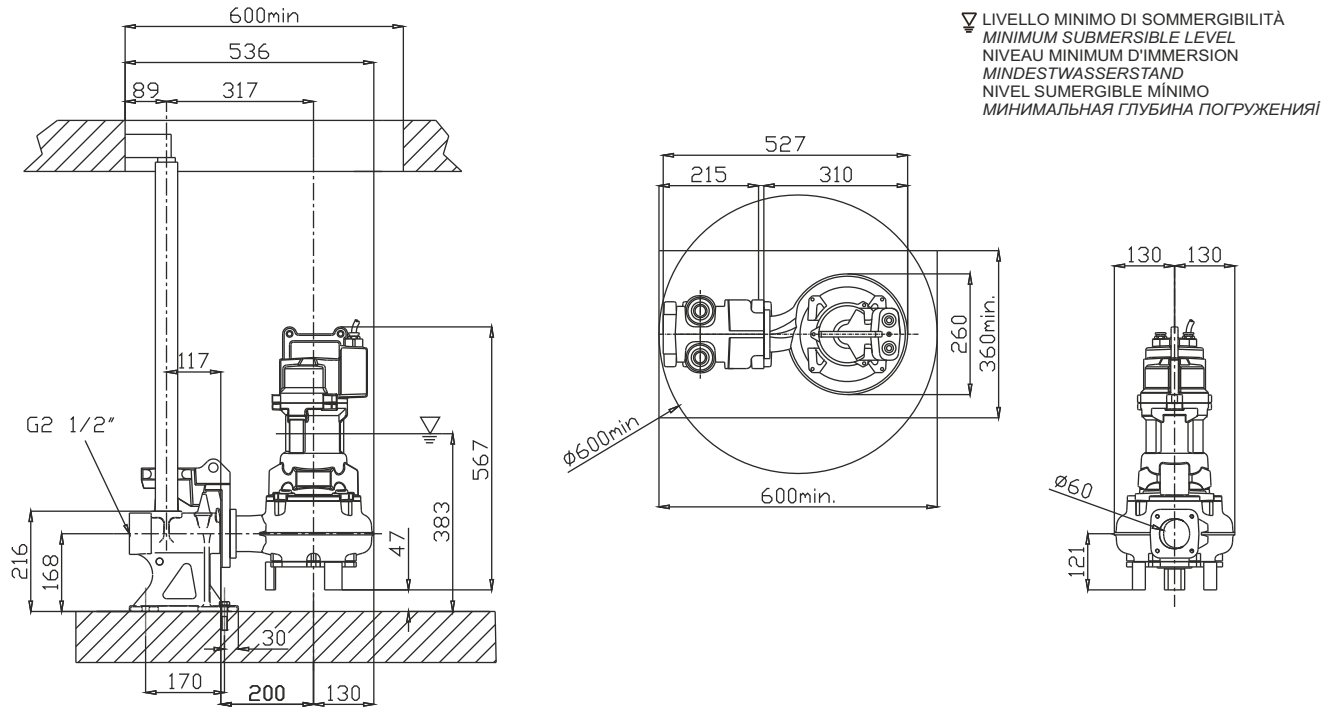

Acciaio inossidabile AISI316L
Acier inoxydable AISI316L
Acero inoxidable AISI316L
Stainless steel AISI316L
Edelstahl AISI316L
Нержавеющая сталь AISI 316L



Curva caratteristica - *Performance curve* - Courbe caractéristique
Kennlinie* - Curva característica - *Характеристическая кривая

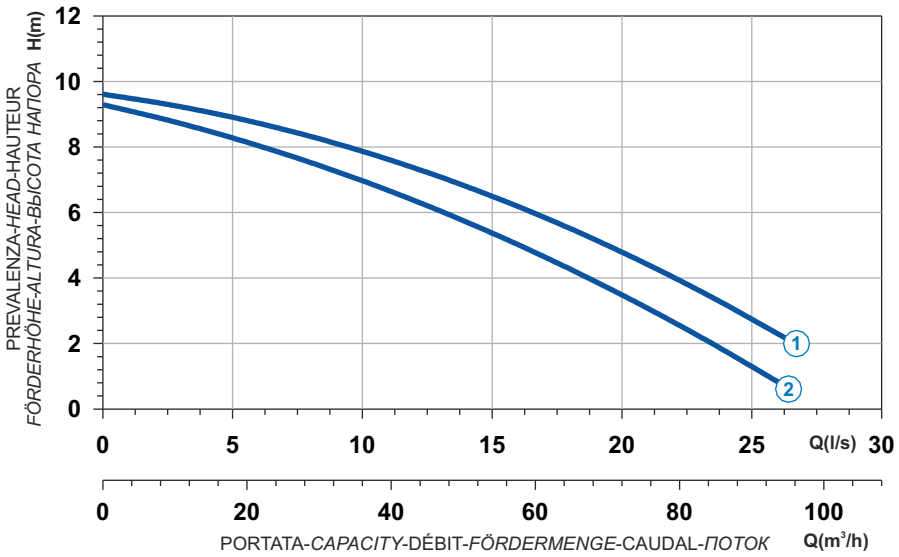

Curve N°	Code	Type	MOTOR Rated power P2 (kW)	MOTOR Rated current I (A)	MOTOR Starting current Is (A)	ATEX code
1	7005441	**X409T6V1-M50LA4**	2,8	5,4	24,3	7005986
2	7005491	**X409T6V2-M50LA4**	2,3	4,4	19,8	7005539

Power supply	3ph 400V 50Hz
R.P.M.	1450
Free passage (mm)	50
Discharge (mm)	DN 80
Max Weight (Kg)	67

Dimensioni - *Dimensions* - Dimensions - *Abmessungen* - Dimensiones - *ГАБАРИТЫ* (mm)

LIVELLO MINIMO DI SOMMERGIBILITÀ
MINIMUM SUBMERSIBLE LEVEL
NIVEAU MINIMUM D'IMMERSION
MINDESTWASSERSTAND
NIVEL SUMERGIBLE MÍNIMO
МИНИМАЛЬНАЯ ГЛУБИНА ПОГРУЖЕНИЯ

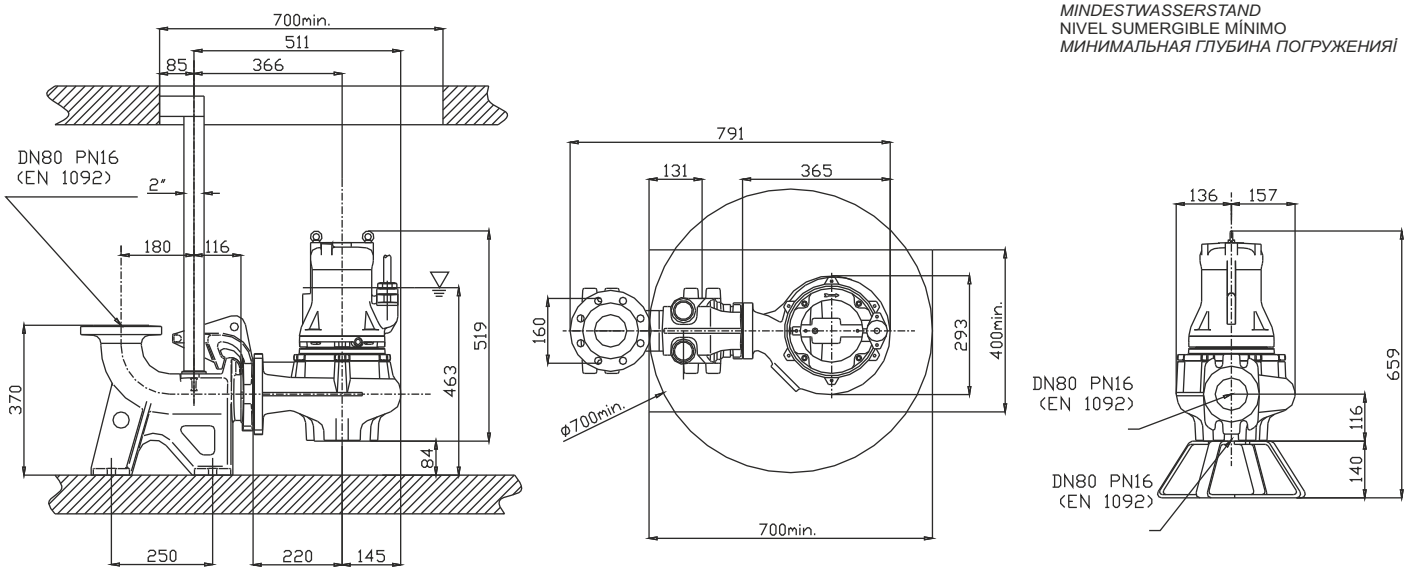

X



Acciaio inossidabile AISI316L
Acier inoxydable AISI316L
Acero inoxidable AISI316L
Stainless steel AISI316L
Edelstahl AISI316L
Нержавеющая сталь AISI 316L

Curva caratteristica - *Performance curve* - Courbe caractéristique
Kennlinie* - Curva característica - *Характеристическая кривая

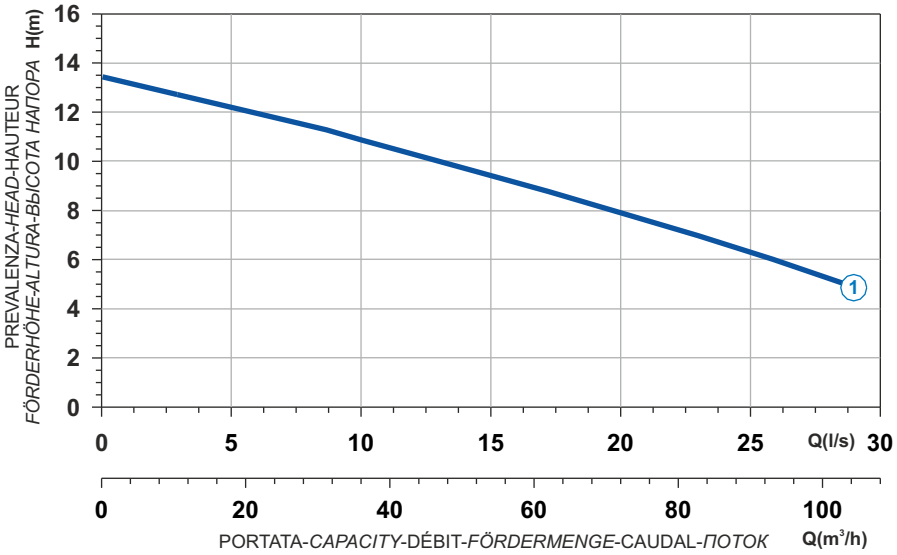

Power supply	3ph 400/690V-50Hz
R.P.M.	1401
Free passage (mm)	64
Discharge (mm)	DN 80
Max Weight (Kg)	83

Curve N°	Code	Type	MOTOR Rated power P2 (kW)	MOTOR Rated current I (A)	MOTOR Starting current Is (A)	ATEX code
1	7002906	**X410R6V1-M64LA5**	4,6	9,3	46,5	On request

Dimensioni - *Dimensions* - Dimensions - *Abmessungen* - Dimensiones - *ГАБАРИТЫ* (mm)

LIVELLO MINIMO DI SOMMERGIBILITÀ
MINIMUM SUBMERSIBLE LEVEL
NIVEAU MINIMUM D'IMMERSION
MINDESTWASSERSTAND
NIVEL SUMERGIBLE MÍNIMO
МИНИМАЛЬНАЯ ГЛУБИНА ПОГРУЖЕНИЯ

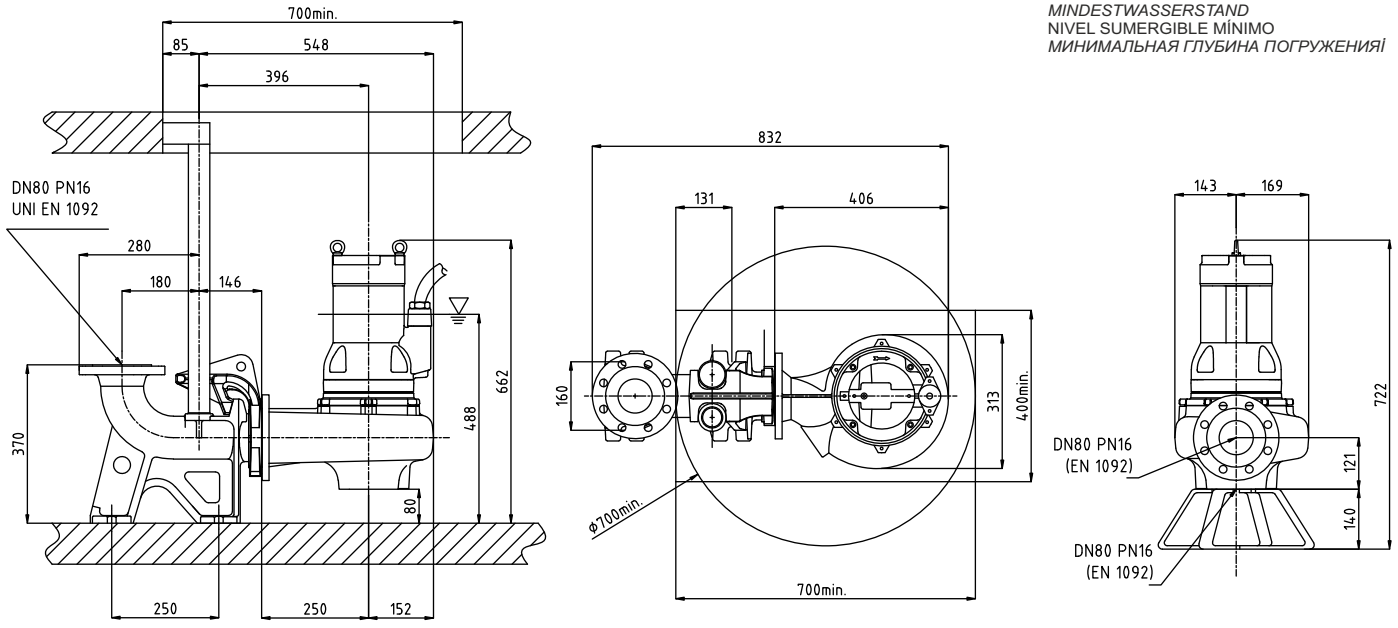

Installazione con sistema accoppiamento ANSI
Installation with coupling foot system ANSI
Installation avec pied d'accouplement ANSI
Installation mit ANSI Koppelung Fuß
Instalación con *sistema de acoplamiento* ANSI
Установка с системой соединения ANSI

DN 50

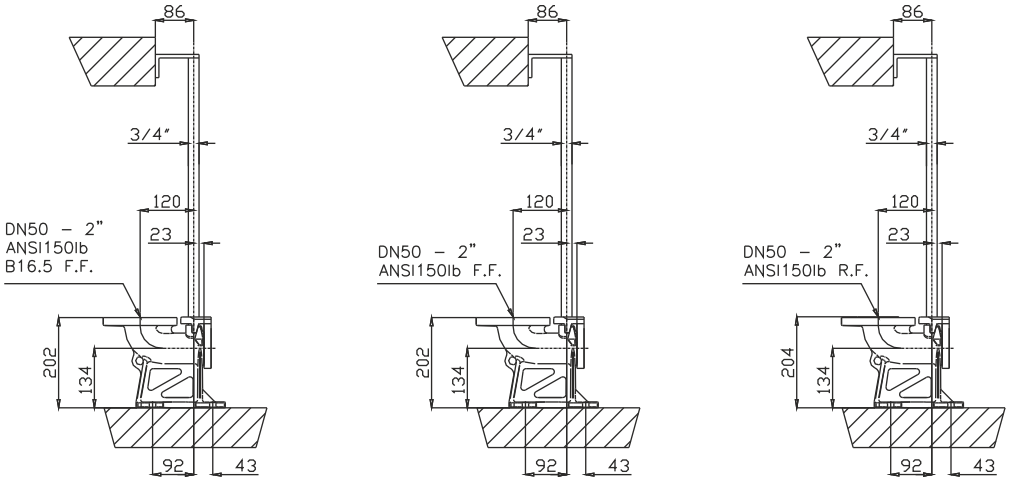

DN 65

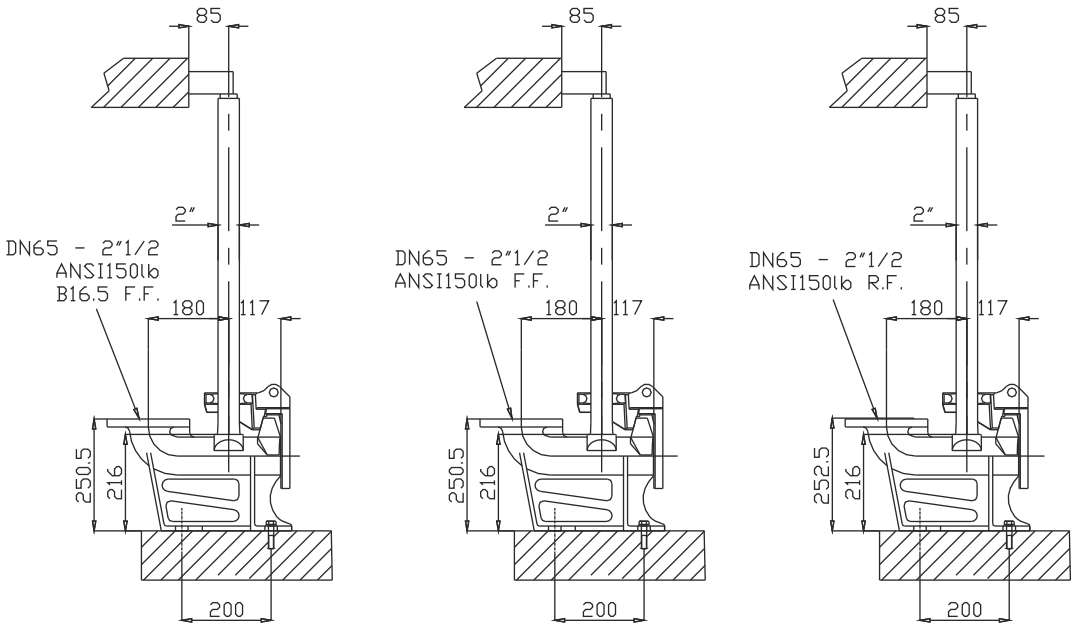

DN 80

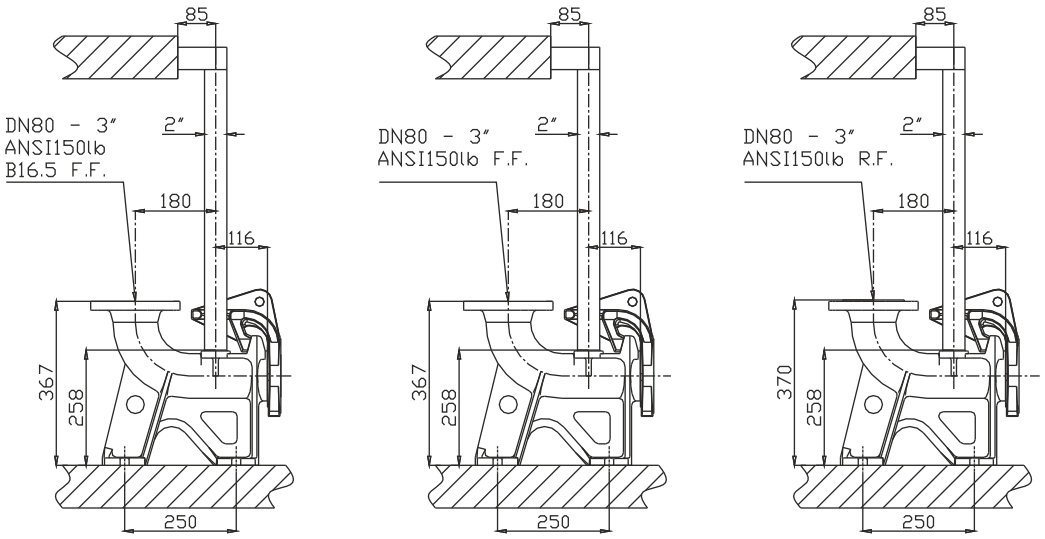

X

HIGH EFFICIENCY XH

1 Alberi rettificati nelle sedi dei cuscinetti e della tenuta, sovradimensionati rispetto ai parametri standard di utilizzo, equilibrati dinamicamente.
2 Motore Asincrono trifase a gabbia di scoiattolo, classe d'isolamento H(180°C). A secco, raffreddato dal liquido circostante. Grado di protezione IP68. Il motore, è progettato per lavoro continuo o intermittente, con un massimo squilibrio di tensione tra le fasi del 5%.
3 Cuscinetti sovradimensionati, radiali a sfere lubrificati a vita esenti da manutenzione.
4 Camera olio L'olio lubrifica e raffredda le tenute, ed emulsiona eventuali infiltrazioni di acqua.
La pompa è dotata di due sistemi di tenuta per il perfetto isolamento tra il motore elettrico e il liquido pompato.
Tenuta superiore: Ceramica/Grafite.
5 Tenuta inferiore: meccanica, carburo di silicio / carburo di silicio / viton.
6 Le giranti realizzate con uno speciale profilo palare autopulente anti-intasamento, sono progettate per garantire alto rendimento idraulico e bassi consumi energetici.

1 Shafts grided down in ball bearings and mechanical seals seats, over-dimensioned respect to standard parameters of use.
2 Motor asynchronous threephase squirrel cage type, insulation class H(180°C). Dry motor, cooled by surrounding liquid. Protection degree IP 68. The motor is projected for continuous or intermittent operation, with 5% maximum voltage unbalance between phases.
3 Ball bearings overdimensioned, life lubricated, maintenance free.
4 Oil chamber oil lubricates and cools the seals and emulsifies eventual water infiltrations.
This electric pump has two types of seals for a perfect insulation between the electric motor and the pumped liquid.
Upper seal: Ceramic/Graphite.
5 Lower seal: mechanical, Silicon Carbide / Silicon Carbide / Viton.
6 Rotors: made with a special self-cleaning anti-clogging blade profile, they are designed to provide high hydraulic efficiency and low energy consumption.

1 Les arbres rectifiés dans les sièges des roulements et de la garniture mécanique, surdimensionés par rapport aux paramètres standard d'utilisation, équilibrés dynamiquement.
2 Moteur asynchrone triphasé à cage d'écureuil, classe d'isolation H(180°C). À sec, refroidi par le liquide environnant. Degré de protection IP68. Le moteur est dessiné pour le service continu ou intermittent, régulièrement espacés et avec max. 5% de déséquilibre de tension entre les phases.
3 Roulements surdimensionnés, radiaux, à sphères lubrifiées à vie, exemptes d'entretien.
4 Chambre huile L'huile lubrifie et refroidit les garnitures mécaniques et émulsionne les infiltrations d'eau éventuelles. Deux garnitures mécaniques assurent la parfaite isolation entre le moteur électrique et le liquide pompé.
Garniture supérieure: céramique/carbone.
5 Garniture inférieure: mécanique, carbure de silicium / carbure de silicium / viton.
6 Rotors: construits avec une lame profil autonettoyant et anti-colmatage spécial, sont conçus pour offrir un rendement hydraulique élevé et basse consommation d'énergie.

1 Welle Lagerung und Abdichtung durch überdimensionierte Wälzlager bzw. Dichtungsträger.
2 Motor Asynchroner Drehstrom-Käfigläufermotor, Isolationsklasse H (180°C). Trockener Motor, gekühlt durch Umgebungsflüssigkeit. Schutzart IP 68. Der Motor ist für kontinuierlichen oder intermittierenden Betrieb mit einer maximalen Spannungsunsymmetrie von 5 % zwischen den Phasen ausgelegt.
3 Wälzlager überdimensioniert, dauergeschmiert und wartungsfrei.
4 Ölkammer Öl schmiert und kühlt die Dichtungen und emulgiert bei evtl. Leckage.
Doppeltwirkendes Dichtsystem garantiert optimale Abdichtung zwischen Motor und Fördermedium
Obere Dichtung: Gleitringdichtung Kohle / Keramik.
5 Untere Dichtung: Gleitringdichtung Siliziumkarbid / Siliziumkarbid / Viton.
6 Mehrkanallaufräder: die Mehrkanallaufräder weisen ein spezielles selbstreinigendes Schaufelprofil auf. Sie sind für den hohen hydraulischen Wirkungsgrad und niedrigen Energieverbrauch ausgelegt.

1 Ejes rectificado en la base de los cojinetes y base de la mecánica, sobredimensionado respecto a los parámetros estándar de uso y equilibrados dinámicamente.
2 Motor asincrónico trifásico con jaula, aislamiento H(180°C). En seco, enfriado por el liquido. Grado de protección IP68. El motor, esta preparado para trabajar continuamente o intermitentemente, con un máximo desequilibrio de tensión entre las fases del 5%.
3 Cojinetes sobredimensionados, radiales y esferas lubrificados indefinidamente, sin necesidad de mantenimiento.
4 Cámara de aceite que lubrifica y enfría los precintos y emulsiona las eventuales infiltraciones de agua.
La bomba está dotada de dos sistemas de sellado para el perfecto aislamiento entre el motor eléctrico y el líquido bombeado.
Sellado/precintado superior: mecánica, grafito/cerámica.
5 Sellado/precintado inferior: mecánica, carburo y silicio/carburo y silicio/viton.
6 Impulsores: hechos con una hoja de perfil autolimpiador, anti-obstrucción, están diseñados para garantizar un alto rendimiento hidráulico y bajo consumo de energía.

1 Валы, отшлифованные в местах посадки подшипников и уплотнения, рассчитанные с запасом относительно стандартных рабочих параметров, динамически отбалансированы.
2 Трехфазный Двигатель асинхронный трехфазный с короткозамкнутым ротором, класс изоляции H(180°C). Сухой двигатель, охлаждаемый окружающей жидкостью. Степень защиты IP 68. Двигатель рассчитан на непрерывную или повторно-кратковременную работу с асимметрией напряжения между фазами не более 5%.
3 Подшипники рассчитаны с запасом, радиального типа с шариками со смазкой на весь срок службы, не требующие тех. обслуживания.
4 Масляная камера служит для смазки и охлаждения прокладок, а также для эмульгирования просочившейся воды.
Насос снабжен двумя системами герметизации для обеспечения идеальной изоляции между электродвигателем и перекачиваемой жидкостью.
Верхнее уплотнение: керамика/графит
5 Нижнее уплотнение: механическое, карбид кремния / карбид кремния / витон.
6 Рабочие колеса имеют специальный профиль лопастей для самоочистки и предотвращения засорения. Они спроектированы для обеспечения высокого гидравлического КПД и низкого энергопотребления.

XH HIGH EFFICIENCY

Elettropompe sommergibili multicanale “alto rendimento” in acciaio inossdibile AISI 316
Submersible multichannel pumps of "high efficiency" stainless steel AISI 316
Pompes submersibles multivoies "à haut rendement" en acier inoxydable AISI 316
Tauchmotorpumpen mit Mehrkanallaufrad “Hochleistung” aus Edelstahl AISI 316
Electro-Bombas sumergibles multicanales de "alta eficiencia" en acero inoxidable AISI 316
Многоканальные погружные насосы высокой производительности AISI 316



Solve & Save
new generation pumps

PREMIUM EFFICIENCY IE3 MOTOR

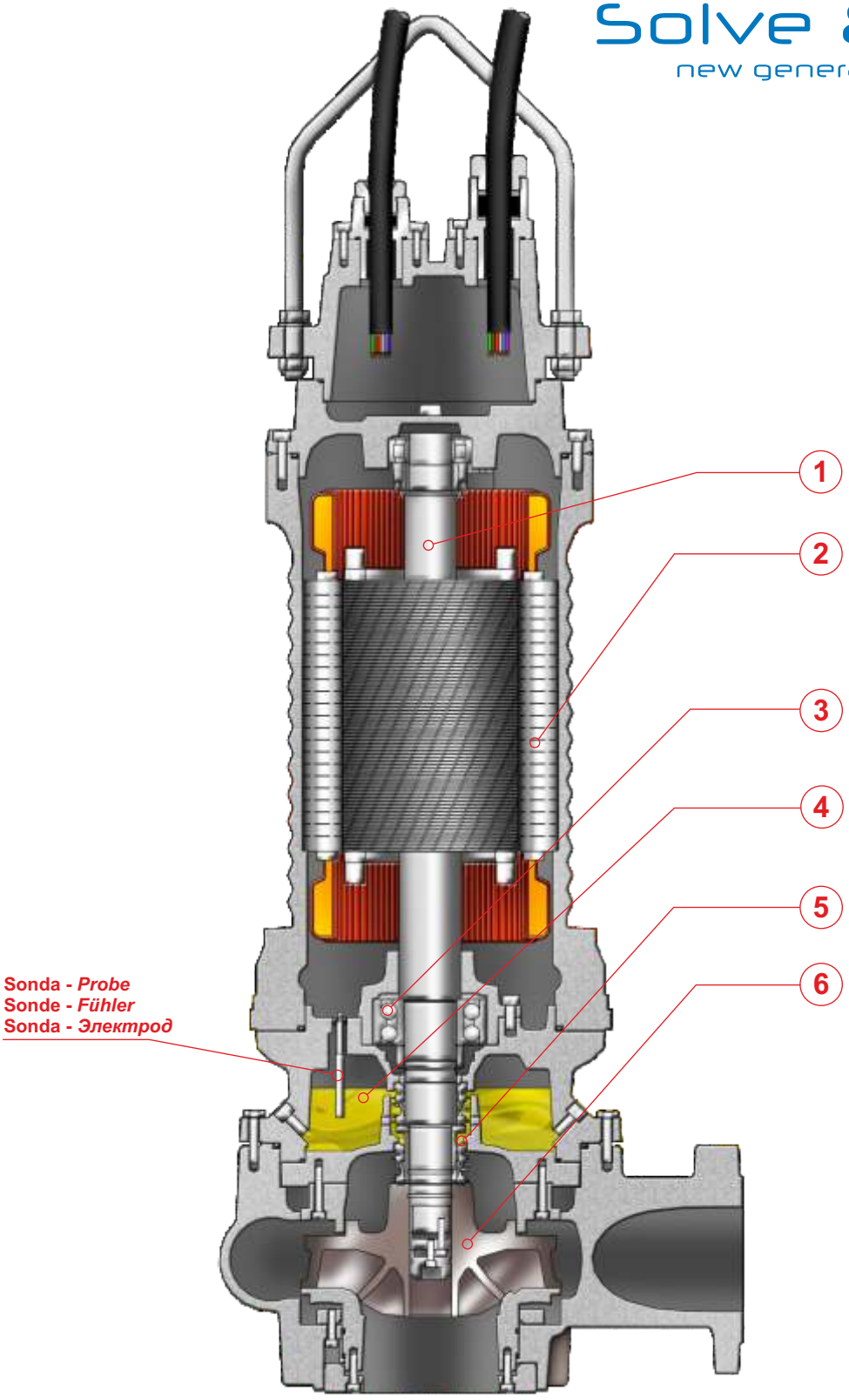

X

HIGH EFFICIENCY XH

IMPIEGHI

Le elettropompe sommergibili multicanale ad “alto rendimento” con profilo palare autopulente possono essere utilizzate in quasi tutte le applicazioni; sono impiegate prevalentemente per il pompaggio di reflui civili anche non grigliati, contenenti corpi solidi e materiali fibrosi, acque di processo, fanghi civili e industriali, pozzi di raccolta acque usate in generale.

PARTICOLARITÀ COSTRUTTIVE

Elettropompe sommergibili di robusta e compatta costruzione, motori elettrici alloggiati in vano a tenuta stagna, collegati mediante alberi di lunghezze ridotte alle giranti situate in voluta tramite interposizione di camera olio tra parte idraulica e motore elettrico.

MATERIALI

Fusioni principali	Acciaio inossidabile AISI 316
Girante	Acciaio inossidabile AISI 316L
Cavo elettrico	Neoprene H07RN/F
Albero	Acciaio inossidabile AISI 316L
O-rings	Viton
Bullonerie	Classe A4 - AISI 316
Tenuta meccanica	Carburo di silicio / Silicio / Viton.

APPLICATION

The submersible multichannel "high performance" pumps with self-cleaning blade profile can be used in almost any application; they are mainly used for the pumping of domestic effluent containing solids and fibrous materials, process water, civil and industrial sludge, waste water sumps in general.

CONSTRUCTION DATA

Submersible electric pumps, robust in construction, watertight electric motors accommodated in compartment, connected, by shafts of reduced lengths, to the impellers situated at the pump casing by the interposition of oil chamber between the hydraulic side and the electric motor.

MATERIALS

Motor housing	Stainless Steel AISI 316
Impeller	Stainless Steel AISI 316L
Electric cable	Neoprene H07RN/F
Shaft	Stainless Steel AISI 316L
O-rings and lip seal	Viton
Bolts	A4 class - AISI 316
Mechanical seal	Silicon Carbide / Silicon /Viton

APPLICATIONS

Les pompes submersibles multivoies de «haute performance avec pales autonettoyantes peuvent être utilisées dans n'importe quelle application ; elles sont principalement utilisées pour le pompage des effluents domestiques également pas grillés, contenant des matières solides et des matériaux fibreux, eaux de traitement, boues civiles et industrielles, puits pour la collecte des eaux usées en général.

PARTICULARITÉ DE CONSTRUCTION

Pompes submersibles robustes et compactes, moteurs électriques logés en enceinte étanche, reliés par des arbres de longueurs réduites aux roues, avec interposition d'une chambre à huile entre la partie hydraulique et le moteur électrique.

MATÉRIAUX

Moulures principales	Acier inoxydable AISI 316
Roue	Acier inoxydable AISI 316L
Câble électrique	Néoprène H07RN/F
Arbre	Acier inoxydable AISI 316/L
O-ring et joints	Viton
vis	Classe A4 - AISI 316
Garniture mécanique	Carb. de silicium / silicium / viton

EINSATZBEREICHE

Die Hochleistungs-Tauchmotorpumpen mit Mehrkanallaufrad mit selbstreinigendem Schaufelprofil bieten vielfältige Einsatzmöglichkeiten. Sie werden vorwiegend zur Förderung von häuslichen auch nicht gefilterten Abwässern mit Fest- und Faserstoffgehalt, Prozesswasser, Schlamm, gesammeltes Wasser.

AUSFÜHRUNG

Robuste Tauchmotorpumpe mit wasserdichtem Motor, kompakte Bauart, Laufrad im Pumpengehäuse durch Ölkammer zum Motor getrennt.

WERKSTOFFE

Motorgehäuse	Edelstahl AISI 316
Laufrad	Edelstahl AISI 316L
Anschlusskabel	Neoprene H07RN/F
Welle	Edelstahl AISI 316L
Wellendichtring und O-Ringe	Viton
Schrauben	Edelstahl AISI 316
Gleitringdichtung	Siliziumkarbid / Siliziumkarbid/Viton

UTILIZACION

Las electro-bombas sumergibles multicanales de "alto rendimiento" con perfil de auto-limpieza de la hoja pueden ser utilizadas en casi cualquier aplicación; son utilizadas principalmente para el bombeo de aguas residuales, sin rejillas, que contienen cuerpos sólidos y materiales fibrosos, aguas de proceso, lodos civiles e industriales , colectores de aguas residuales en general.

DIFERENCIAS PRINCIPALES

Son bombas sumergibles de robusta y compacta construcción, motores eléctricos situados en compartimento separado, conectadas mediante ejes cortos con los impulsores interpuestos con una cámara de aceite entre la parte hidráulica i el motor eléctrico.

MATERIALES

Aleaciones principales	Acero inoxidable AISI 316
Impulsor (turbina)	Acero inoxidable AISI 316L
Cable eléctrico	Neopreno H07RN/F
Eje	Acero inoxidable AISI 316L
Anillo de sellados y O-Rings	Viton
Tornillos	Clase A4 - AISI 316
Sello mecánico	Carburo de silicio / silicio / viton

ОБЛАСТЬ ПРИМЕНЕНИЯ

Многоканальные погружные насосы высокой производительности с самоочищающимся профилем могути спользоваться почти для любых применений; они используются, в основном, для перекачки хозбытовых стоков, в том числе неочищенных, с содержанием твердых частиц и волокнистых материалов, техническойводы, промышленных и бытовых отходов и, в целом, для отстойников сточных вод.

КОНСТРУКЦИОННЫЕ ОСОБЕННОСТИ

Погружные электронасосы с прочной и компактной конструкцией. Электродвигатели размещены в секции с герметичным уплотнением и соединены через валы небольшой длины с рабочими колесами, расположенными в гидравлической камере. Валы проходят через масляную камеру между гидравликой и электродвигателем.

МАТЕРИАЛЫ

Основные литые компоненты	Нержавеющая сталь AISI 316
Рабочее колесо	Нержавеющая сталь AISI 316L
Электрокабель	Неопрен H07RN/F
Вал	Нержавеющая сталь AISI 316L
Уплотнит. кольца и манжета	Витон
Винты	Класс A4 - AISI 316
Мех. уплотнение	Карбид кремния/кремния/Витон

XH HIGH EFFICIENCY

Elettropompe sommergibili multicanale "alto rendimento" in acciaio inossdibile AISI 316
Submersible multichannel pumps of "high efficiency" stainless steel AISI 316
Pompes submersibles multivoies "à haut rendement" en acier inoxydable AISI 316
Tauchmotorpumpen mit Mehrkanallaufrad "Hochleistung" aus Edelstahl AISI 316
Electro-Bombas sumergibles multicanales de "alta eficiencia" en acero inoxidable AISI 316
Многоканальные погружные насосы высокой производительности AISI 316



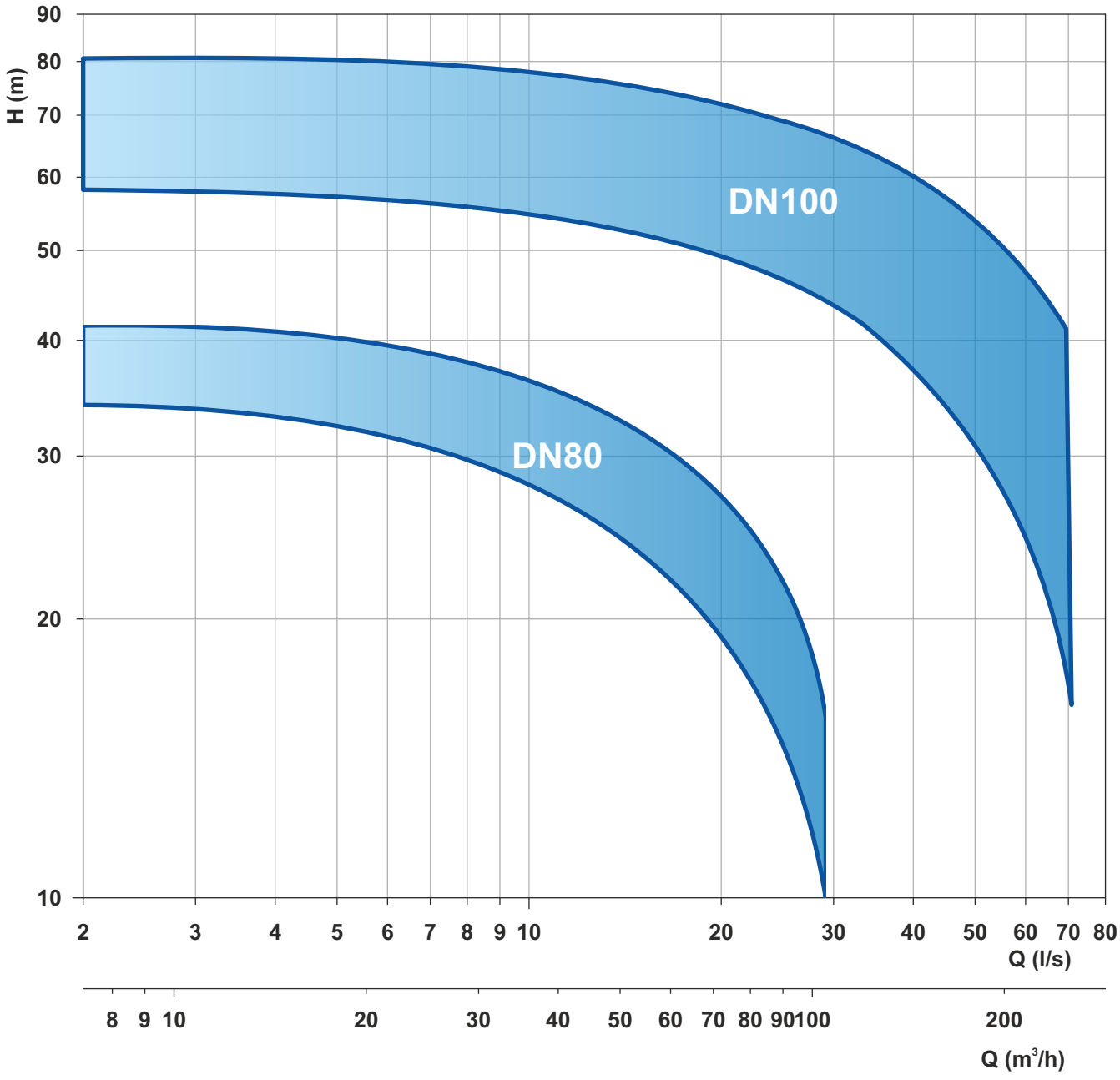

Le schede tecniche sono disponibili al sito www.faggiolatipumps.com
Technical data sheets are available on our web site www.faggiolatipumps.com
Les fiches techniques sont disponibles sur notre site web www.faggiolatipumps.com
Technische Datenblätter finden Sie auf unserer Internetseite www.faggiolatipumps.com
Las hojas de datos técnicas están disponibles en nuestro web site www.faggiolatipumps.com
Технические спецификации имеются на Интернет-сайте www.faggiolatipumps.com



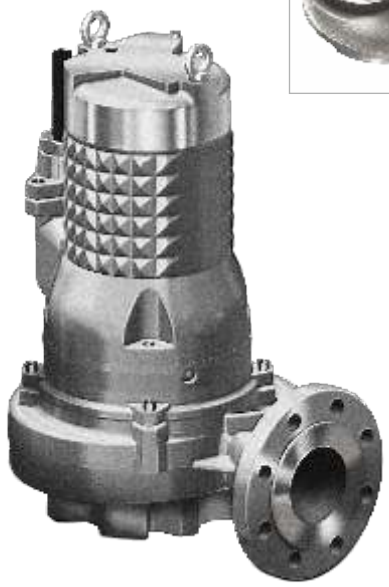

Acciaio inossidabile AISI316L
Acier inoxydable AISI316L
Acero inoxidable AISI316L
Stainless steel AISI316L
Edelstahl AISI316L
Нержавеющая сталь AISI 316L

Curva caratteristica - *Performance curve* - Courbe caractéristique
Kennlinie* - Curva característica - *Характеристическая кривая

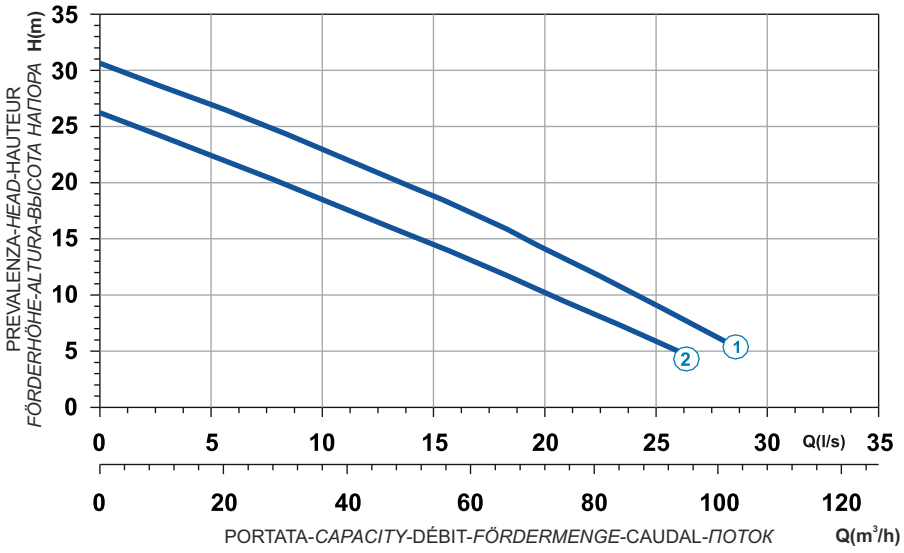

Power supply	3ph 400/690V-50Hz
R.P.M.	2822
Free passage (mm)	25
Discharge (mm)	DN80
Max Weight (Kg)	100

Curve N°	Code	Type	MOTOR Rated power P2 (kW)	MOTOR Rated current I (A)	MOTOR Starting current Is (A)	ATEX code
1	7006932	**X210R2H1-M25LA5**	5,7	10,4	61,4	On request
2	7004892	**X210R2H3-M25LA5**	4,2	7,7	45,4	On request

Dimensioni - *Dimensions* - Dimensions - *Abmessungen* - Dimensiones - *Габариты* (mm)

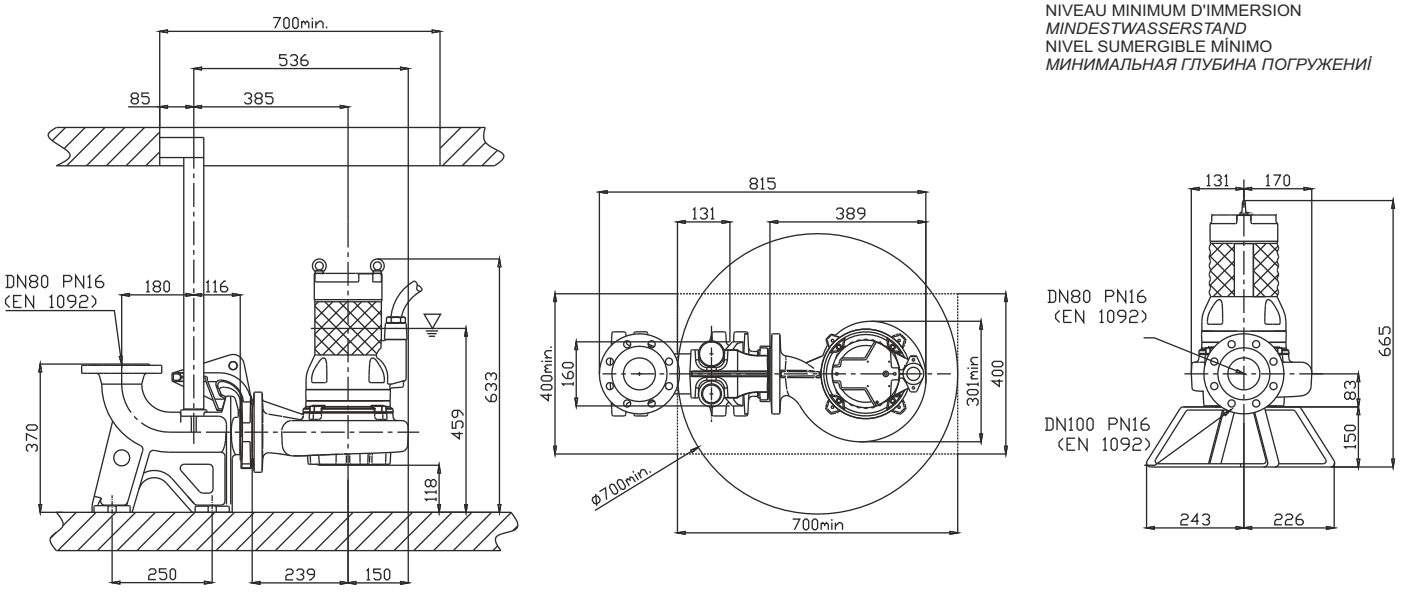

Acciaio inossidabile AISI316 | Stainless steel AISI316
Acier inoxydable AISI316 | Edelstahl AISI316
Acero inoxidable AISI316 | Нержавеющая сталь AISI 316



Curva caratteristica - *Performance curve* - Courbe caractéristique
Kennlinie* - Curva característica - *Характеристическая кривая

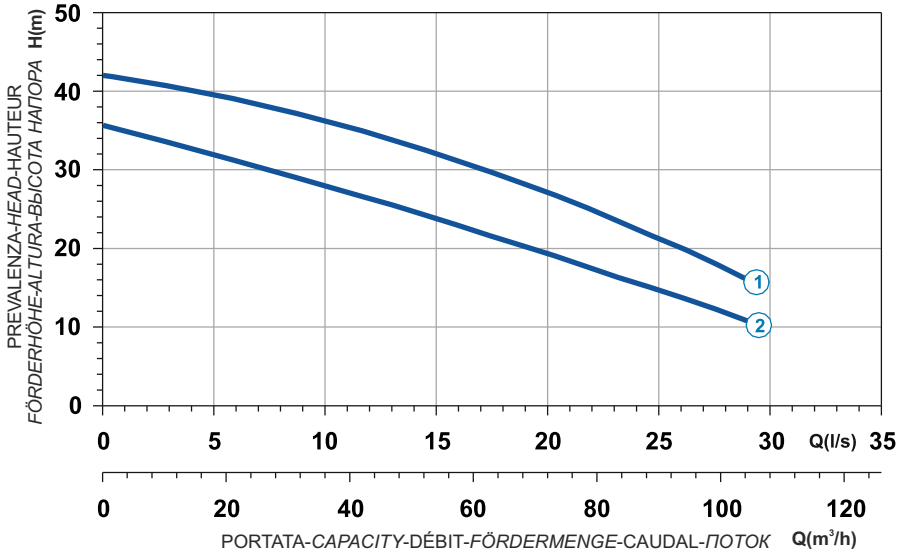

Curve N°	Code	Type	MOTOR Rated power P2 (kW)	MOTOR Rated current I (A)	MOTOR Starting current Is (A)	ATEX code
1	7008433	**X211R2H1-M30LA5**	10	18	106,2	On request
2	7006991	**X211R2H3-M30LA5**	7,5	13,5	79,6	7007691

Power supply	3ph 400/690V-50Hz
R.P.M.	2842
Free passage (mm)	30
Discharge (mm)	DN 80
Max Weight (Kg)	180

X

Dimensioni - *Dimensions* - Dimensions - *Abmessungen* - Dimensiones - *Габариты* (mm)

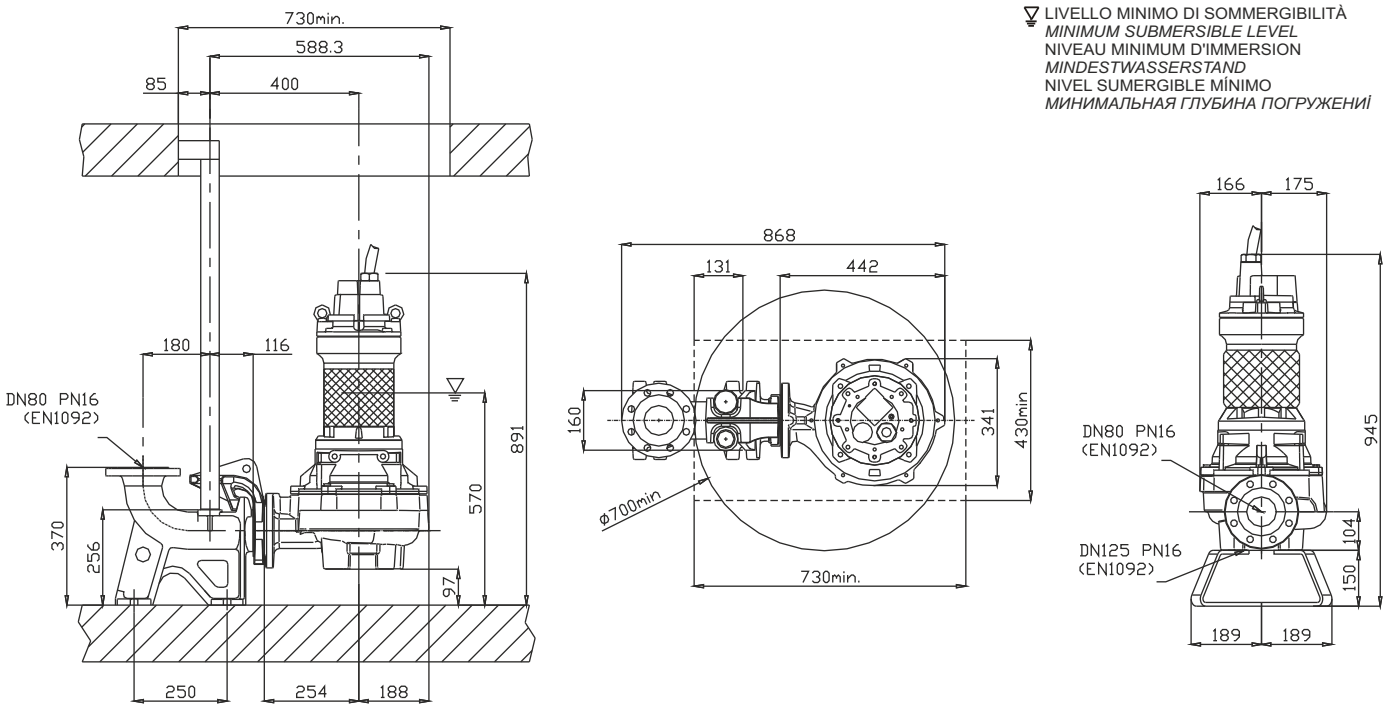



Acciaio inossidabile AISI316 | Stainless steel AISI316
Acier inoxydable AISI316 | Edelstahl AISI316
Acero inoxidable AISI316 | Нержавеющая сталь AISI 316

Curva caratteristica - *Performance curve* - Courbe caractéristique
Kennlinie* - Curva característica - *Характеристическая кривая

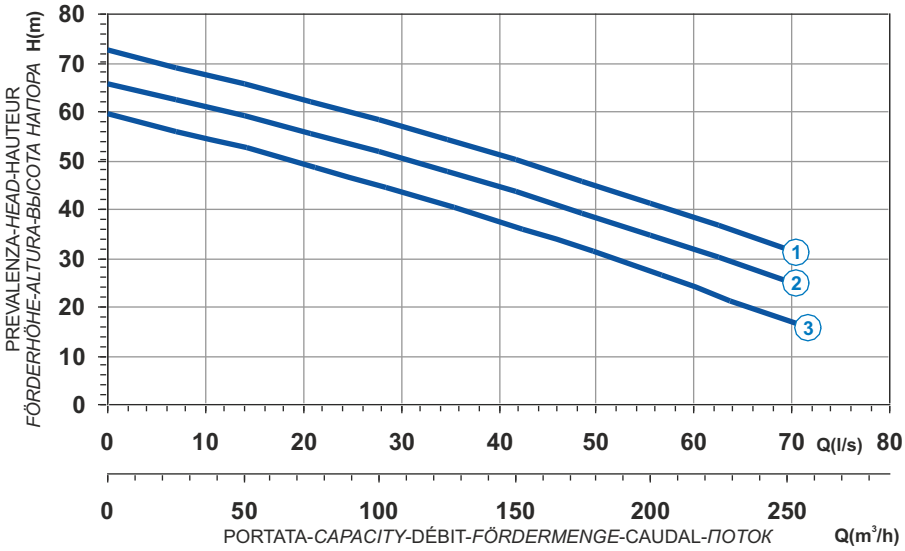

Power supply	3ph 400/690V 50Hz
R.P.M.	2850
Free passage (mm)	40
Discharge (mm)	DN100
Max Weight (Kg)	400

Curve N°	Code	Type	MOTOR Rated power P2 (kW)	MOTOR Rated current I (A)	MOTOR Starting current Is (A)	ATEX code
1	7009036	**X216R2H1-P40LA5**	40	70,6	416	7005622
2	7001851	**X216R2H2-P40LA5**	33,4	58,5	345	7005578
3	7009203	**X216R2H3-P40LA5**	25,1	43,6	257	7009164

Dimensioni - *Dimensions* - Dimensions - *Abmessungen* - Dimensiones - *ГАБАРИТЫ* (mm)

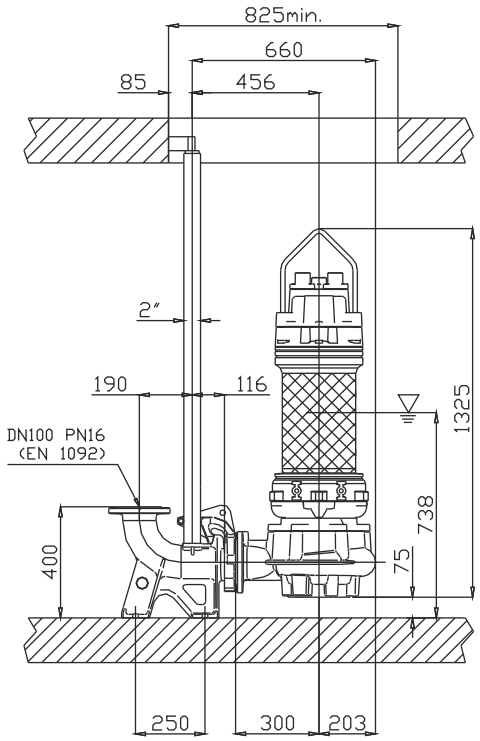

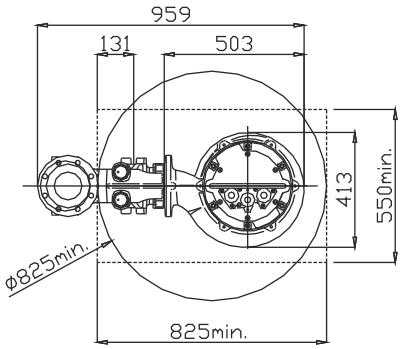

LIVELLO MINIMO DI SOMMERGIBILITÀ
MINIMUM SUBMERSIBLE LEVEL
NIVEAU MINIMUM D'IMMERSION
MINDESTWASSERSTAND
NIVEL SUMERGIBLE MÍNIMO
МИНИМАЛЬНАЯ ГЛУБИНА ПОГРУЖЕНИЯ

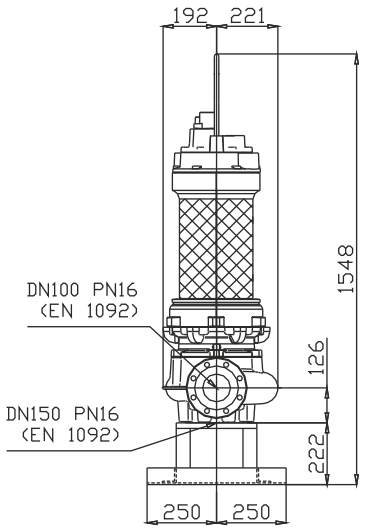

Acciaio inossidabile AISI316
Acier inoxydable AISI316
Acero inoxidable AISI316
Stainless steel AISI316
Edelstahl AISI316
Нержавеющая сталь AISI 316



Curva caratteristica - *Performance curve* - Courbe caractéristique
Kennlinie* - Curva característica - *Характеристическая кривая

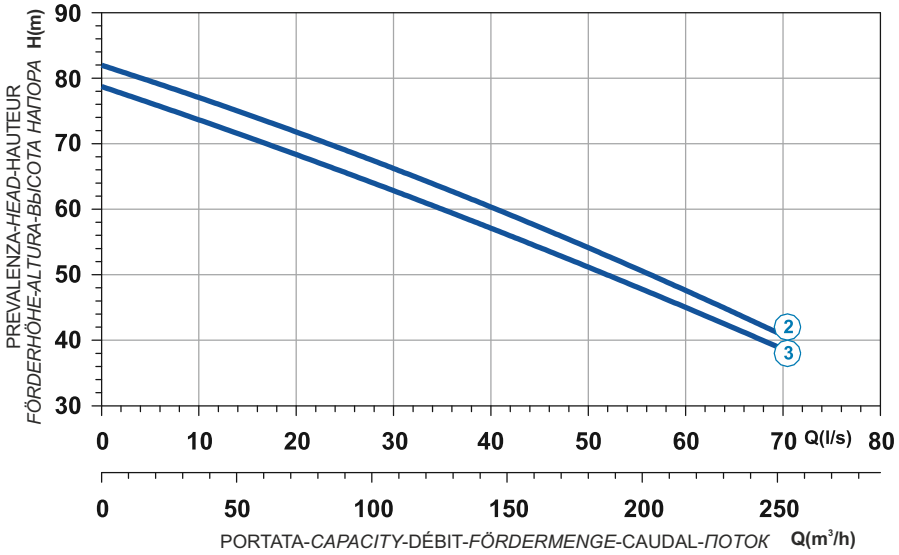

Curve N°	Code	Type	MOTOR Rated power P2 (kW)	MOTOR Rated current I (A)	MOTOR Starting current Is (A)	ATEX code
2	7009055	**X218R2H2-P40LA5**	52	90,1	532	7009119
3	7005566	**X218R2H4-P40LA5**	45	78,3	462	7007476

Power supply	3ph 400/690V 50Hz
R.P.M.	2850
Free passage (mm)	40
Discharge (mm)	DN 100
Max Weight (Kg)	450

X

Dimensioni - *Dimensions* - Dimensions - *Abmessungen* - Dimensiones - *ГАБАРИТЫ* (mm)

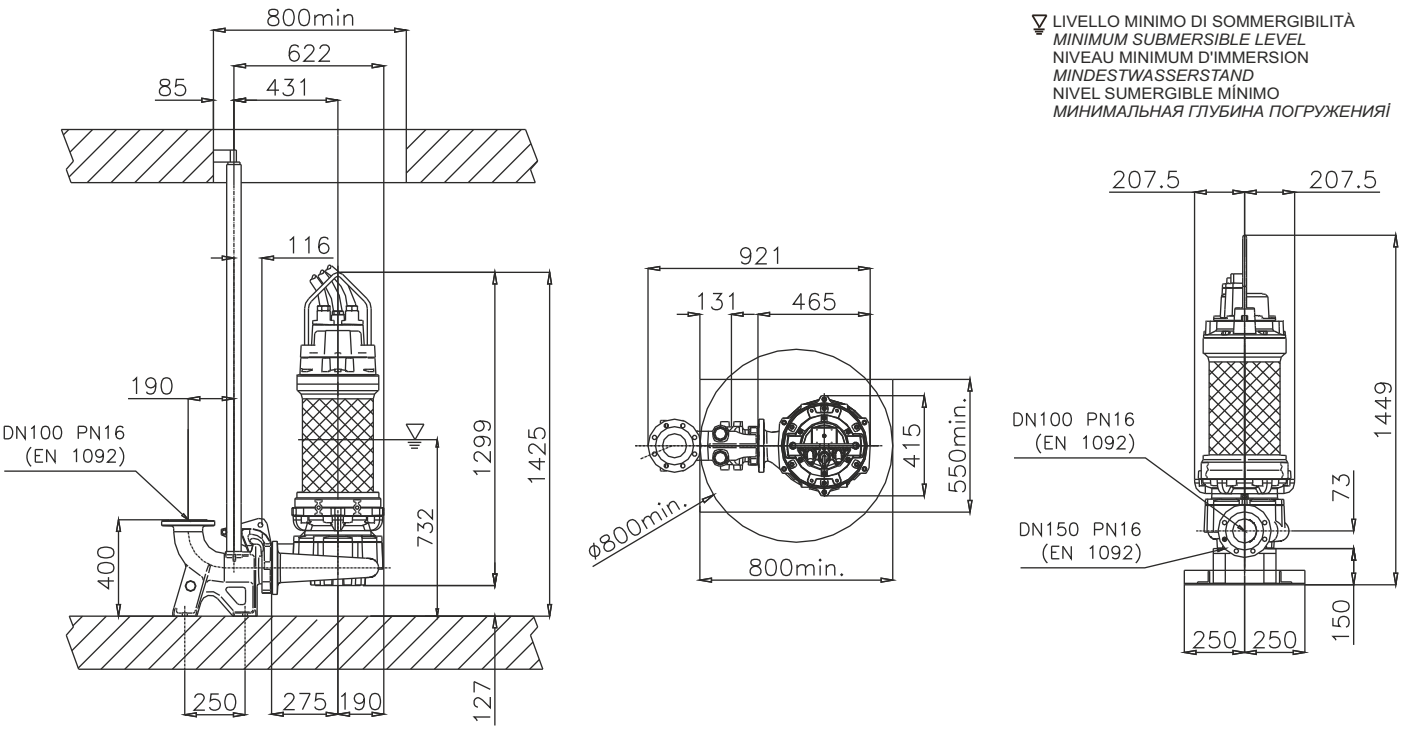





Acciaio inossidabile AISI316L
Acier inoxydable AISI316L
Acero inoxidable AISI316L
Stainless steel AISI316L
Edelstahl AISI316L
Нержавеющая сталь AISI 316L

Curva caratteristica - *Performance curve* - Courbe caractéristique
Kennlinie* - Curva característica - *Характеристическая кривая

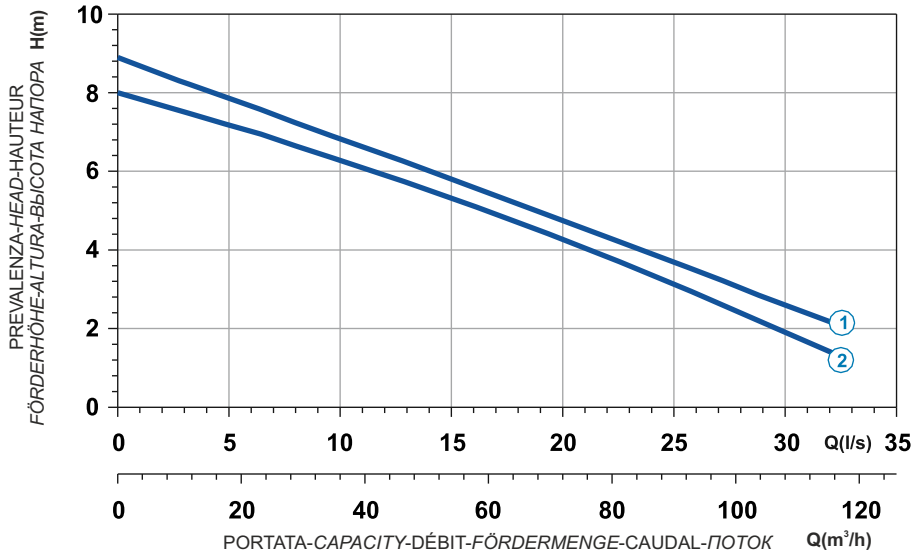

Power supply	3ph 400V-50Hz
R.P.M.	1382
Free passage (mm)	50
Discharge (mm)	DN80
Max Weight (Kg)	89

Curve N°	Code	Type	MOTOR Rated power P2 (kW)	MOTOR Rated current I (A)	MOTOR Starting current Is (A)	ATEX code
1	7002485	**X409T2H2-M50LA4**	2,8	5,4	24,3	On request
2	7004601	**X409T2H3-M50LA4**	1,9	3,7	16,7	On request

Dimensioni - *Dimensions* - Dimensions - *Abmessungen* - Dimensiones - *Габариты* (mm)

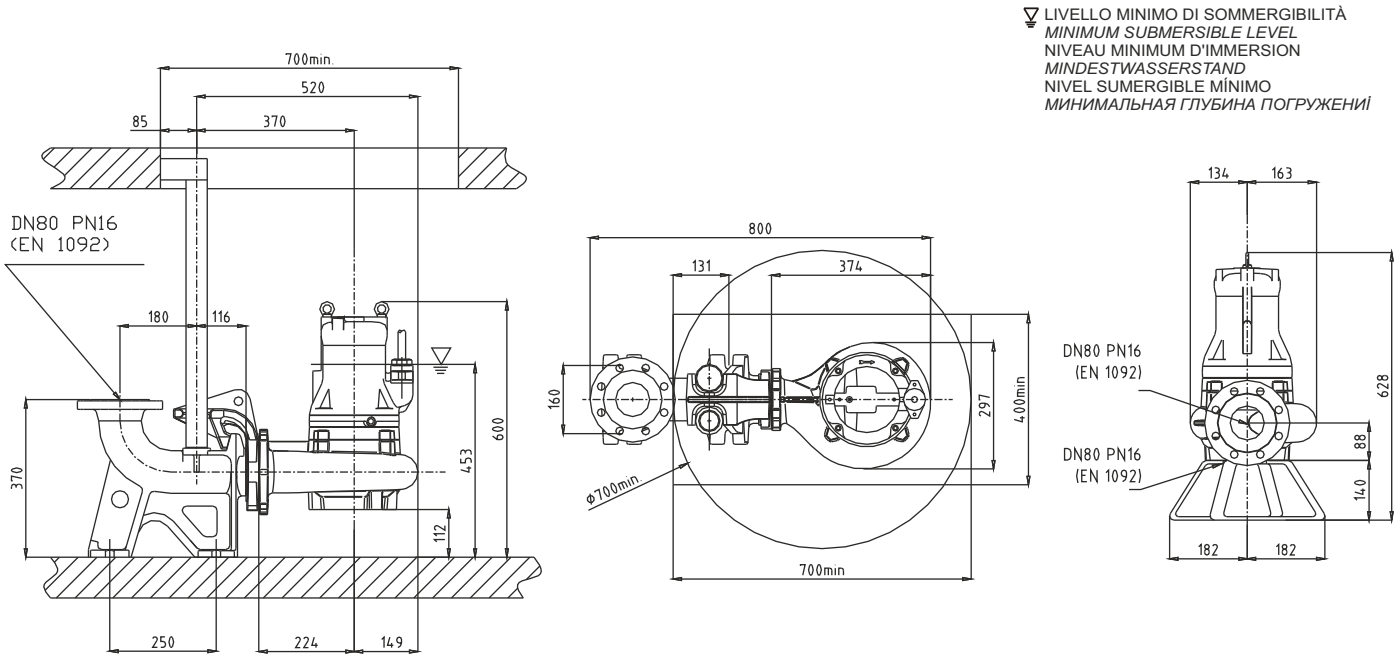

Acciaio inossidabile AISI316 | Stainless steel AISI316
Acier inoxydable AISI316 | Edelstahl AISI316
Acero inoxidable AISI316 | Нержавеющая сталь AISI 316



Curva caratteristica - *Performance curve* - Courbe caractéristique
Kennlinie* - Curva característica - *Характеристическая кривая

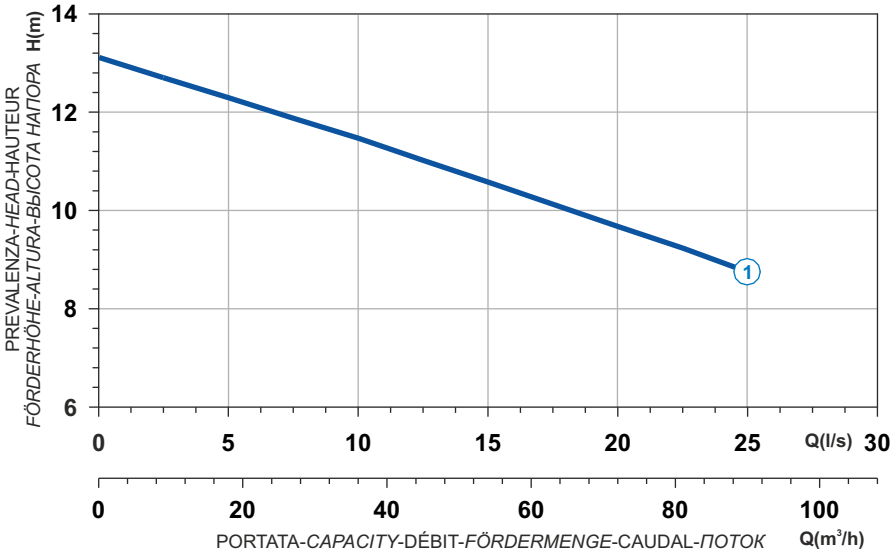

Curve N°	Code	Type	MOTOR Rated power P2 (kW)	MOTOR Rated current I (A)	MOTOR Starting current Is (A)	ATEX code
1	7000601	**X410R2H1-P50LA5**	3,9	7,9	39,5	On request

Power supply	3ph 400/690V-50Hz
R.P.M.	1401
Free passage (mm)	50
Discharge (mm)	DN100
Max Weight (Kg)	100

Dimensioni - *Dimensions* - Dimensions - *Abmessungen* - Dimensiones - *ГАБАРИТЫ* (mm)

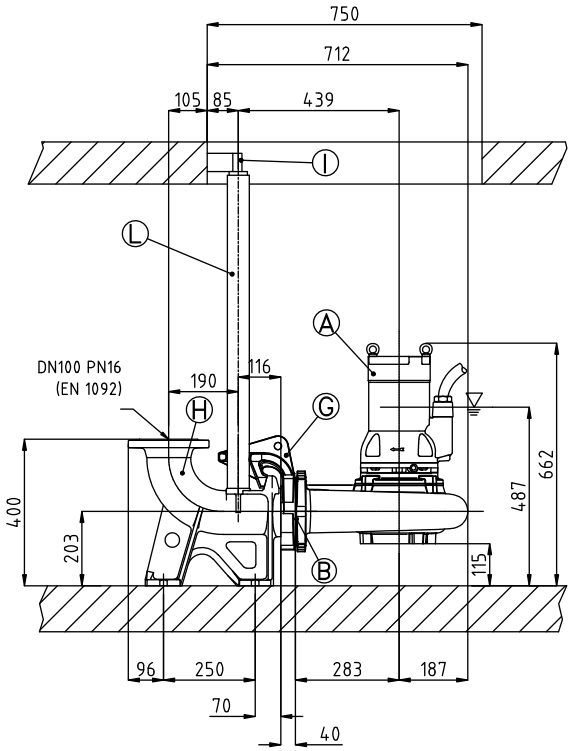

▽ LIVELLO MINIMO DI SOMMERGIBILITÀ
MINIMUM SUBMERSIBLE LEVEL
NIVEAU MINIMUM D'IMMERSION
MINDESTWASSERSTAND
NIVEL SUMERGIBLE MÍNIMO
МИНИМАЛЬНАЯ ГЛУБИНА ПОГРУЖЕНИЯ

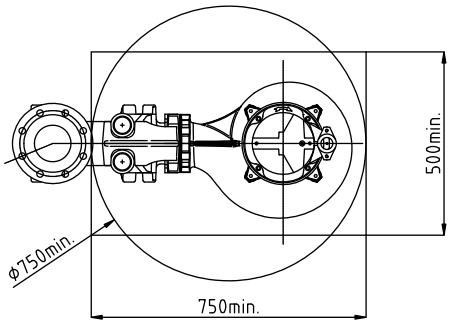

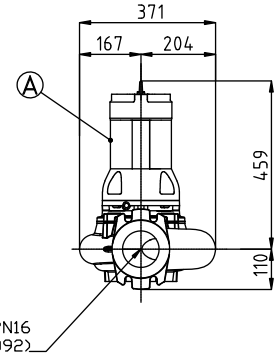

X





Acciaio inossidabile AISI316L
Acier inoxydable AISI316L
Acero inoxidable AISI316L
Stainless steel AISI316L
Edelstahl AISI316L
Нержавеющая сталь AISI 316L

Curva caratteristica - *Performance curve* - Courbe caractéristique
Kennlinie* - Curva característica - *Характеристическая кривая

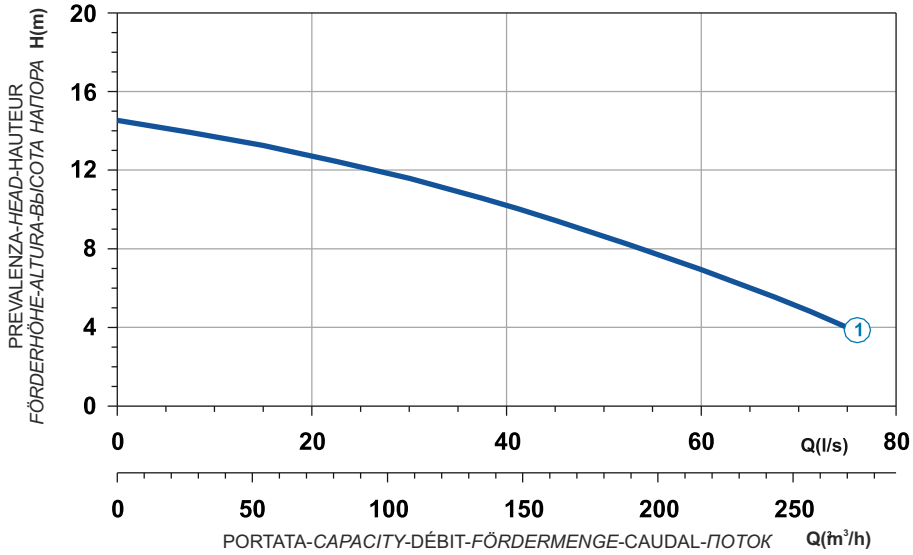

Power supply	3ph 400/690V-50Hz
R.P.M.	1436
Free passage (mm)	60
Discharge (mm)	DN150
Max Weight (Kg)	216

Curve N°	Code	Type	MOTOR			ATEX code
			Rated power P2 (kW)	Rated current I (A)	Starting current Is (A)	
1	7003462	**X411R2H1-S60LA5**	7,1	13,5	79,6	On request

Dimensioni - *Dimensions* - Dimensions - *Abmessungen* - Dimensiones - *ГАБАРИТЫ* (mm)

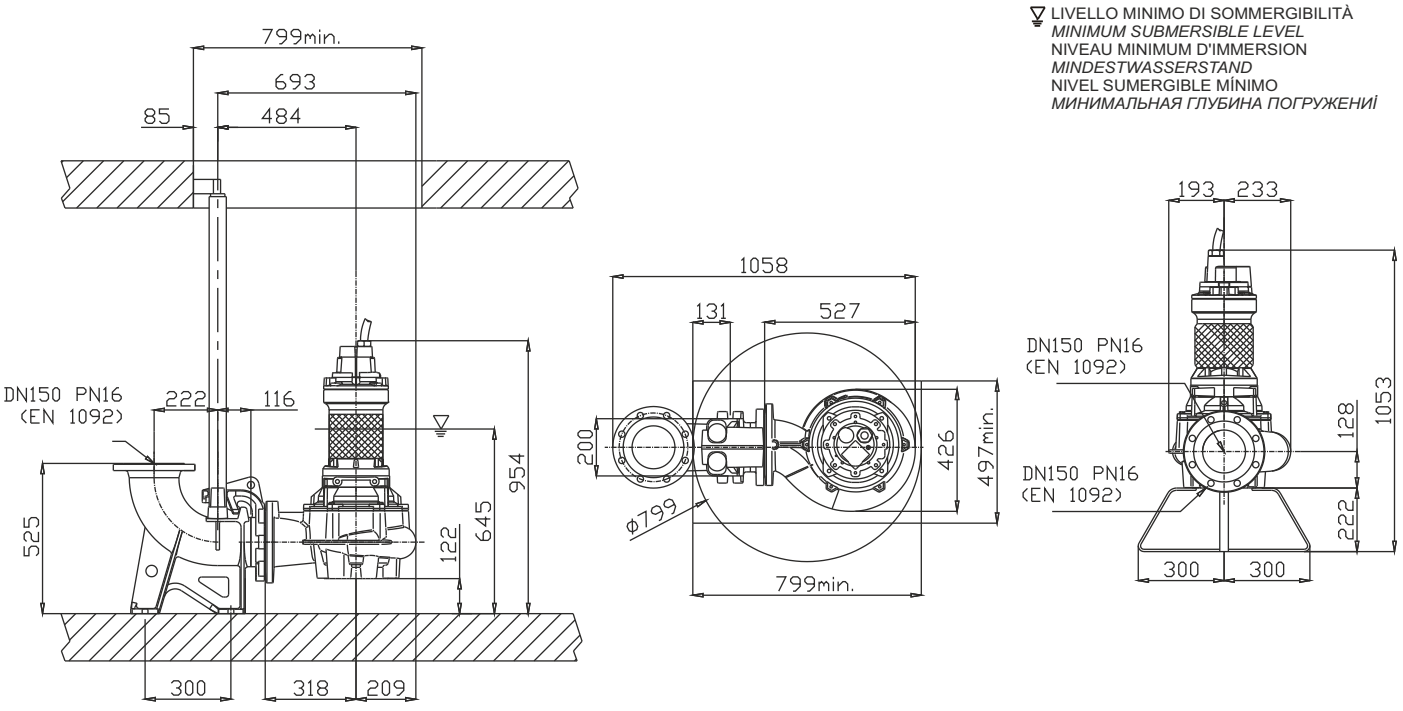

Installazione con sistema accoppiamento ANSI
Installation with coupling foot system ANSI
Installation avec pied d'accouplement ANSI
Installation mit ANSI Koppelung Fuß
Instalación con *sistema de acoplamiento* ANSI
Установка с системой соединения ANSI

DN 80

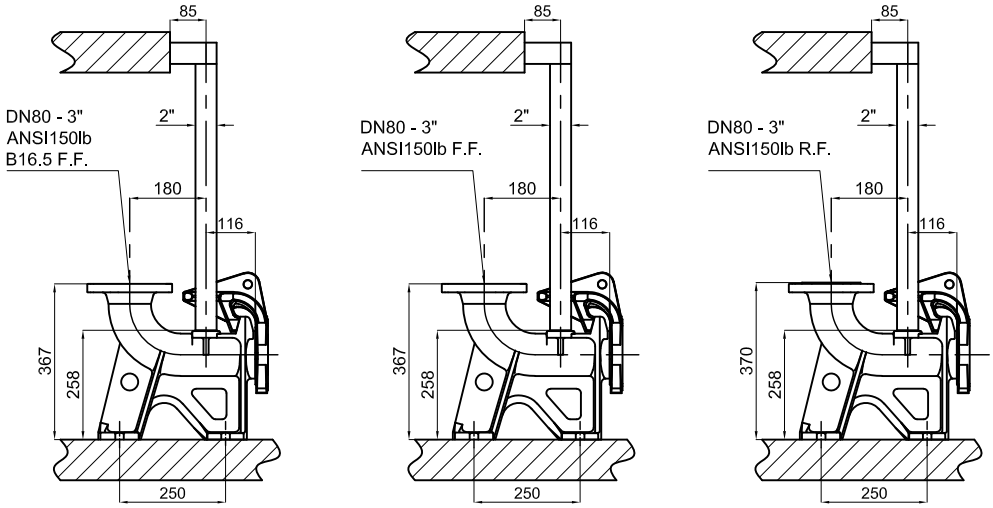

DN 100

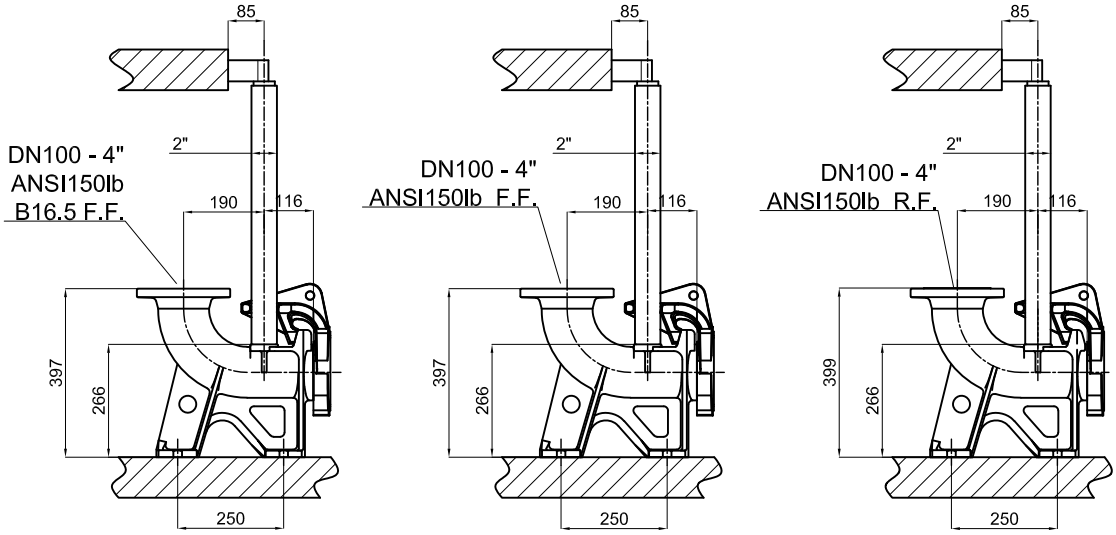

DN 150

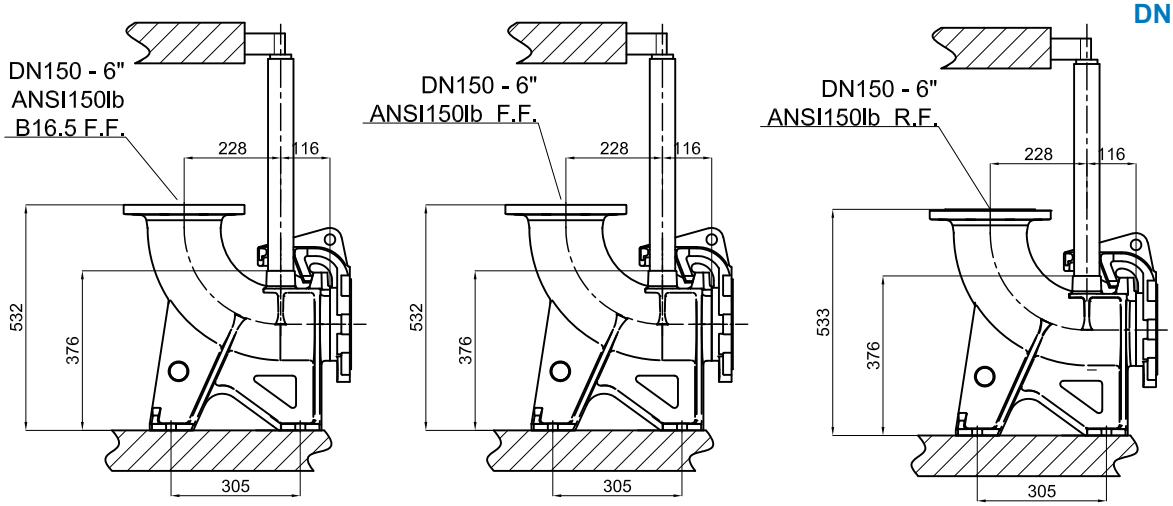

X

CHANNELS - STAINLESS STEEL

XC

1 Alberi rettificati nelle sedi dei cuscinetti e della tenuta, sovradimensionati rispetto ai parametri standard di utilizzo, equilibrati dinamicamente.
2 Motore Asincrono trifase a gabbia di scoiattolo, classe d'isolamento H(180°C). A secco, raffreddato dal liquido circostante. Grado di protezione IP68. Il motore, è progettato per lavoro continuo o intermittente, con un massimo squilibrio di tensione tra le fasi del 5%.
3 Cuscinetti sovradimensionati, radiali a sfere lubrificati a vita esenti da manutenzione.
4 Camera olio L'olio lubrifica e raffredda le tenute, ed emulsiona eventuali infiltrazioni di acqua.
La pompa è dotata di due sistemi di tenuta per il perfetto isolamento tra il motore elettrico e il liquido pompato.
Tenuta superiore: meccanica, grafite / ceramica.
5 Tenuta inferiore: meccanica, carburo di silicio / carburo di silicio / viton.
6 Le giranti sono progettate per garantire un elevato rendimento idraulico e bassi consumi energetici, hanno grandi passaggi dei vani interpalari e dei diffusori, minimo numero di pale, speciale profilazione dei bordi palari e della lingua taglia-acqua del diffusore, per evitare la cattura dei materiali filamentosi.

1 Shafts grided down in ball bearings and mechanical seals seats, over-dimensioned respect to standard parameters of use.
2 Motor asynchronous threephase squirrel cage type, insulation class H(180°C). Dry motor, cooled by surrounding liquid. Protection degree IP 68. The motor is projected for continuous or intermittent operation, with 5% maximum voltage unbalance between phases.
3 Ball bearings overdimensioned, life lubricated, maintenance free.
4 Oil chamber oil lubricates and cools the seals and emulsifies eventual water infiltrations.
This electric pump has two types of seals for a perfect insulation between the electric motor and the pumped liquid.
Upper seal: mechanical, ceramic / graphite.
5 Lower seal: mechanical, Silicon Carbide / Silicon Carbide / Viton.
6 Impellers are projected in order to guarantee and assure an high hydraulic efficiency and low power consumption, they have big inter-blades and diffuser free passages, minimum blades number, special blades design, especially diffusers' water-cutter blades designed to avoid filamentous materials catching.

1 Les arbres rectifiés dans les sièges des roulements et de la garniture mécanique, surdimensionés par rapport aux paramètres standard d'utilisation, équilibrés dynamiquement.
2 Moteur asynchrone triphasé à cage d'écureuil, classe d'isolation H(180°C). À sec, refroidi par le liquide environnant. Degré de protection IP68. Le moteur est dessiné pour le service continu ou intermittent, régulièrement espacés et avec max. 5% de déséquilibre de tension entre les phases.
3 Roulements surdimensionnés, radiaux, à sphères lubrifiées à vie, exemptes d'entretien.
4 Chambre huile L'huile lubrifie et refroidit les garnitures mécaniques et émulsionne les infiltrations d'eau éventuelles. Deux garnitures mécaniques assurent la parfaite isolation entre le moteur électrique et le liquide pompé.
Garniture supérieure : mécanique, céramique / carbone.
5 Garniture inférieure: mécanique, carbure de silicium / carbure de silicium / viton.
6 Les roues sont dessinées pour garantir un rendement hydraulique élevé et des basses consommations énergétiques, elles ont des grands passages libres, un nombre minimum de pales, un dessin spécial du profil des pales et de la langue taille-eaux, afin d'éviter d'encrasser la pompe par des filaments.

1 Welle Lagerung und Abdichtung durch überdimensionierte Wälzlager bzw. Dichtungsträger.
2 Motor Asynchroner Drehstrom-Käfigläufermotor, Isolationsklasse H (180°C). Trockener Motor, gekühlt durch Umgebungsflüssigkeit. Schutzart IP 68. Der Motor ist für kontinuierlichen oder intermittierenden Betrieb mit einer maximalen Spannungsunsymmetrie von 5 % zwischen den Phasen ausgelegt.
3 Wälzlager überdimensioniert, dauergeschmiert und wartungsfrei.
4 Ölkammer Öl schmiert und kühlt die Dichtungen und emulgiert bei evtl. Leckage.
Zweifache Wellenabdichtung garantiert optimale Abdichtung zwischen Motor und Fördermedium
Obere Dichtung: Gleitringdichtung Kohle / Keramik.
5 Untere Dichtung: Gleitringdichtung Siliziumkarbid / Siliziumkarbid / Viton.
6 Laufrad konstruiert für max. hydraulischen Wirkungsgrad und geringer Leistungsaufnahme.
Große Zwischenräume und totraumfreie Passagen, spezielle Schaufelformen und Leitkanäle sorgen für eine verstopfungsfreie Förderung.

1 Ejes rectificado en la base de los cojinetes y base de la mecánica, sobredimensionado respecto a los parámetros estándar de uso y equilibrados dinámicamente.
2 Motor asincrónico trifásico con jaula, aislamiento H(180°C). En seco, enfriado por el liquido. Grado de protección IP68. El motor, esta preparado para trabajar continuamente o intermitentemente, con un máximo desequilibrio de tensión entre las fases del 5%.
3 Cojinetes sobredimensionados, radiales y esferas lubrificados indefinidamente, sin necesidad de mantenimiento.
4 Cámara de aceite que lubrifica y enfría los precintos y emulsiona las eventuales infiltraciones de agua.
La bomba está dotada de dos sistemas de sellado para el perfecto aislamiento entre el motor eléctrico y el líquido bombeado.
Sellado/precintado superior: mecánica, grafito/cerámica.
5 Sellado/precintado inferior: mecánica, carburo y silicio/carburo y silicio/viton.
6 Los impulsores han sido proyectados para garantizar una alta eficacia hidráulica y un bajo absorbimiento de energía , tienen grandes pasos libres entre las palas y en los difusores, numero mínimo de palas, perfil especial de los bordes de las palabras y del separador del flujo en el difusor, para evitar de coger los materiales filamentoso.

1 Валы, отшлифованные в местах посадки подшипников и уплотнения, рассчитанные с запасом относительно стандартных рабочих параметров, динамически отбалансированы.
2 Трехфазный Двигатель асинхронный трехфазный с короткозамкнутым ротором, класс изоляции H(180°C). Сухой двигатель, охлаждаемый окружающей жидкостью. Степень защиты IP 68. Двигатель рассчитан на непрерывную или повторно-кратковременную работу с асимметрией напряжения между фазами не более 5%.
3 Подшипники рассчитаны с запасом, радиального типа с шариками со смазкой на весь срок службы, не требующие тех. обслуживания.
4 Масляная камера служит для смазки и охлаждения прокладок, а также для эмульгирования просочившейся воды. Насос снабжен двумя системами герметизации для обеспечения идеальной изоляции между электродвигателем и перекачиваемой жидкостью.
Верхнее уплотнение: механическое, керамика/графит
5 Нижнее уплотнение: механическое, карбид кремния / карбид кремния / витон.
6 Защитная сеточка является отличительной особенностью этого типа электронасоса. Установленная во всасывающей части аппарата, сеточка позволяет избегать засорения гидравлических компонентов во время работы насоса.

CHANNELS - STAINLESS STEEL

Elettropompe sommergibili a canali in acciaio inossidabile AISI 316 2 poli
Submersible electric pumps whit channels in stainless steel AISI 316 2 poles
Electropompe submersible à canaux en acier inoxydable AISI 316 2 pôles
Tauchmotorpumpe aus Edelstahl AISI 316 mit Mehrkanalrad 2-polig
Bombas sumergibles a canales en acero inoxidable AISI 316 2 polos
Канальные погружные электронасосы из стали AISI 316 2 полюсов



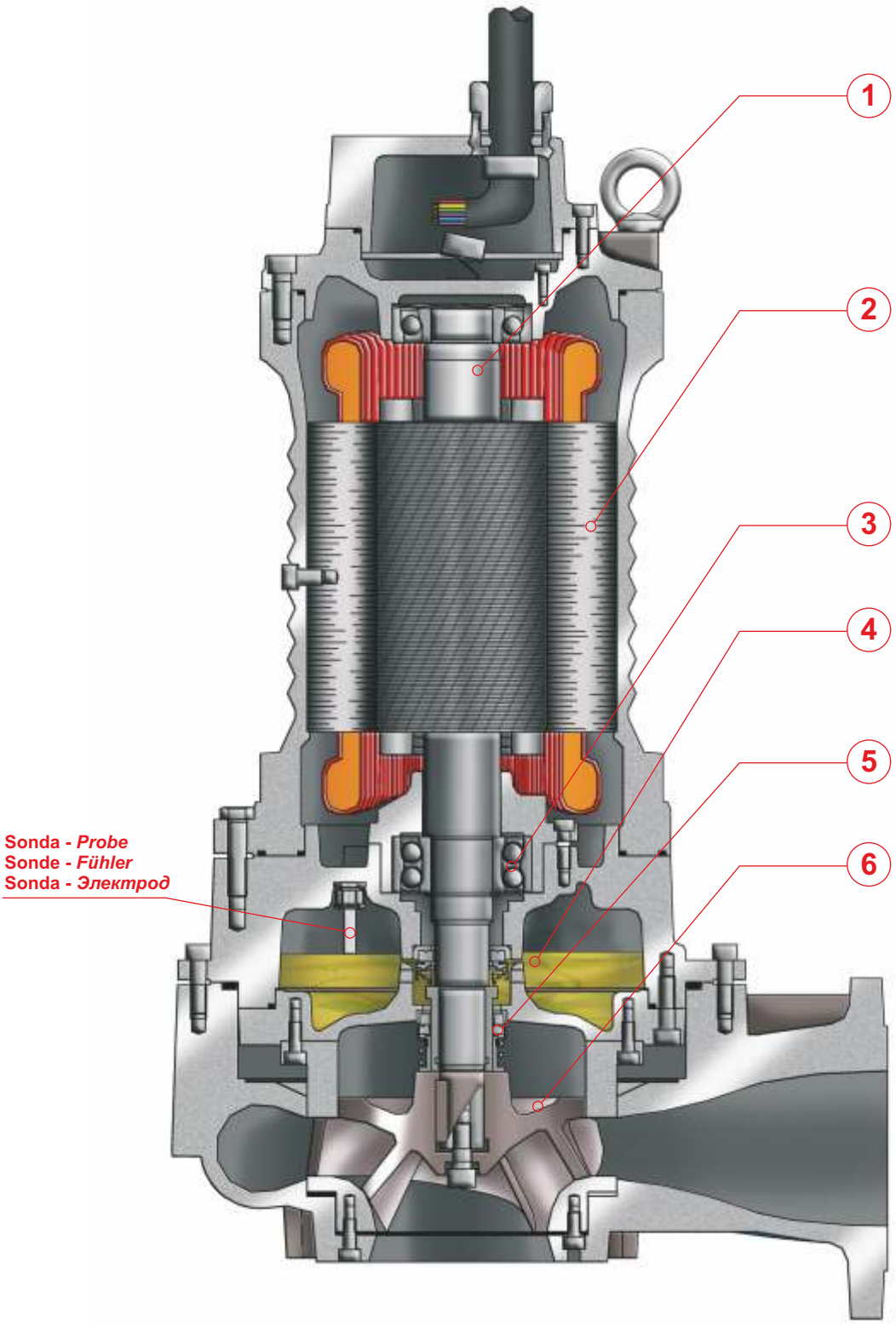

PREMIUM EFFICIENCY IE3 MOTOR

CHANNELS - STAINLESS STEEL

XC

IMPIEGHI

Le elettropompe sommergibili in Acciaio inossidabile AISI 316 sono utilizzate per il pompaggio di liquidi aggressivi e corrosivi. In particolare per lo smaltimento delle acque di scarico provenienti da impianti chimici.

PARTICOLARITÀ COSTRUTTIVE

Elettropompe sommergibili di robusta e compatta costruzione, motori elettrici alloggiati in vano a tenuta stagna, collegati mediante alberi di lunghezze ridotte alle giranti situate in voluta tramite interposizione di camera olio tra parte idraulica e motore elettrico.

MATERIALI

Fusioni principali	Acciaio inossidabile AISI 316/316L
Girante	Acciaio inossidabile AISI 316/316L
Cavo elettrico	Neoprene H07RN/F
Albero	Acciaio inossidabile AISI 316L/Duplex
O-rings	Viton
Bullonerie	Classe A4 - AISI 316
Tenuta meccanica	Carburo di silicio / Silicio / Viton.

APPLICATION

Submersible electric pumps in stainless steel AISI 316 are used prevalently for the lifting of aggressive and corrosive liquids. In particular for draining away of waste waters originating from chemical industries.

CONSTRUCTION DATA

Submersible electric pumps, robust in construction, watertight electric motors accommodated in compartment, connected, by shafts of reduced lengths, to the impellers situated at the pump casing by the interposition of oil chamber between the hydraulic side and the electric motor.

MATERIALS

Motor housing	Stainless Steel AISI 316/316L
Impeller	Stainless Steel AISI 316/316L
Electric cable	Neoprene H07RN/F
Shaft	Stainless Steel AISI 316L / Duplex
O-rings and lip seal	Viton
Bolts	A4 class - AISI 316
Mechanical seal	Silicon Carbide / Silicon /Viton

APPLICATIONS

Les électropompes submersibles en acier inoxydable AISI 316 sont utilisées pour le pompage de liquides agressifs et corrosifs. En particulier pour l'écoulement des eaux usées provenant d'installations chimiques.

PARTICULARITÉ DE CONSTRUCTION

Pompes submersibles robustes et compactes, moteurs électriques logés en enceinte étanche, reliés par des arbres de longueurs réduites aux roues, avec interposition d'une chambre à huile entre la partie hydraulique et le moteur électrique.

MATÉRIAUX

Moulures principales	Acier inoxydable AISI 316/316L
Roue	Acier inoxydable AISI 316/316L
Câble électrique	Néoprène H07RN/F
Arbre	Acier inoxydable AISI 316L / Duplex
O-ring et joints	Viton
vis	Classe A4 - AISI 316
Garniture mécanique	Carb. de silicium / silicium / viton

EINSATZBEREICHE

Entwässerungspumpen aus Edelstahl AISI 316 werden zu Förderung von aggressiven und korrosiven Flüssigkeiten eingesetzt. Speziell für den Einsatz in der chemischen Industrie.

AUSFÜHRUNG

Robuste Tauchmotorpumpe mit wasserdichtem Motor, kompakte Bauart, Laufrad im Pumpengehäuse durch Ölkammer zum Motor getrennt.

WERKSTOFFE

Motorgehäuse	Edelstahl AISI 316/316L
Laufrad	Edelstahl AISI 316/316L
Anschlusskabel	Neoprene H07RN/F
Welle	Edelstahl AISI 316L / Duplex
Wellendichtring und O-Ringe	Viton
Schrauben	Edelstahl AISI 316
Gleitringdichtung	Siliziumkarbid / Siliziumkarbid/Viton

UTILIZACION

Las bombas sumergibles en acero inoxidable AISI 316 se utilizan para bombear líquidos agresivos y corrosivos. Especialmente para trabajar con aguas provenientes de instalaciones químicos.

DIFERENCIAS PRINCIPALES

Son bombas sumergibles de robusta y compacta construcción, motores eléctricos situados en compartimento separado, conectadas mediante ejes cortos con los impulsores interpuestos con una cámara de aceite entre la parte hidráulica i el motor eléctrico.

MATERIALES

Aleaciones principales	Acero inoxidable AISI 316L
Impulsor (turbina)	Acero inoxidable AISI 316L
Cable eléctrico	Neopreno H07RN/F
Eje	Acero inoxidable AISI 316L/Duplex
Anillo de sellados y O-Rings	Viton
Tornillos	Clase A4 - AISI 316
Sello mecánico	Carburo de silicio / silicio / viton

ОБЛАСТЬ ПРИМЕНЕНИЯ

Погружные электронасосы из нержавеющей стали AISI 316 используются для перекачки агрессивных и коррозивных жидкостей. В частности, для отвода сточных вод от химических производств.

КОНСТРУКЦИОННЫЕ ОСОБЕННОСТИ

Погружные электронасосы с прочной и компактной конструкцией. Электродвигатели размещены в секции с герметичным уплотнением и соединены через валы небольшой длины с рабочими колесами, расположенными в гидравлической камере. Валы проходят через масляную камеру между гидравликой и электродвигателем.

МАТЕРИАЛЫ

Основные литые компоненты	Нержавеющая сталь AISI 316L
Рабочее колесо	Нержавеющая сталь AISI 316L
Электрокабель	Неопрен H07RN/F
Вал	Нержавеющая сталь AISI 316L/Дуплекс
Уплотнит. кольца и манжета	Витон
Винты	Класс A4 - AISI 316
Мех. уплотнение	Карбид кремния/кремния/Витон

CHANNELS - STAINLESS STEEL

Elettropompe sommergibili a canali in acciaio inossidabile AISI 316 2 poli
Submersible electric pumps whit channels in stainless steel AISI 316 2 poles
Electropompe submersible à canaux en acier inoxydable AISI 316 2 pôles
Tauchmotorpumpe aus Edelstahl AISI 316 mit Mehrkanalrad 2-polig
Bombas sumergibles a canales en acero inoxidable AISI 316 2 polos
Канальные погружные электронасосы из стали AISI 316 2 полюсов



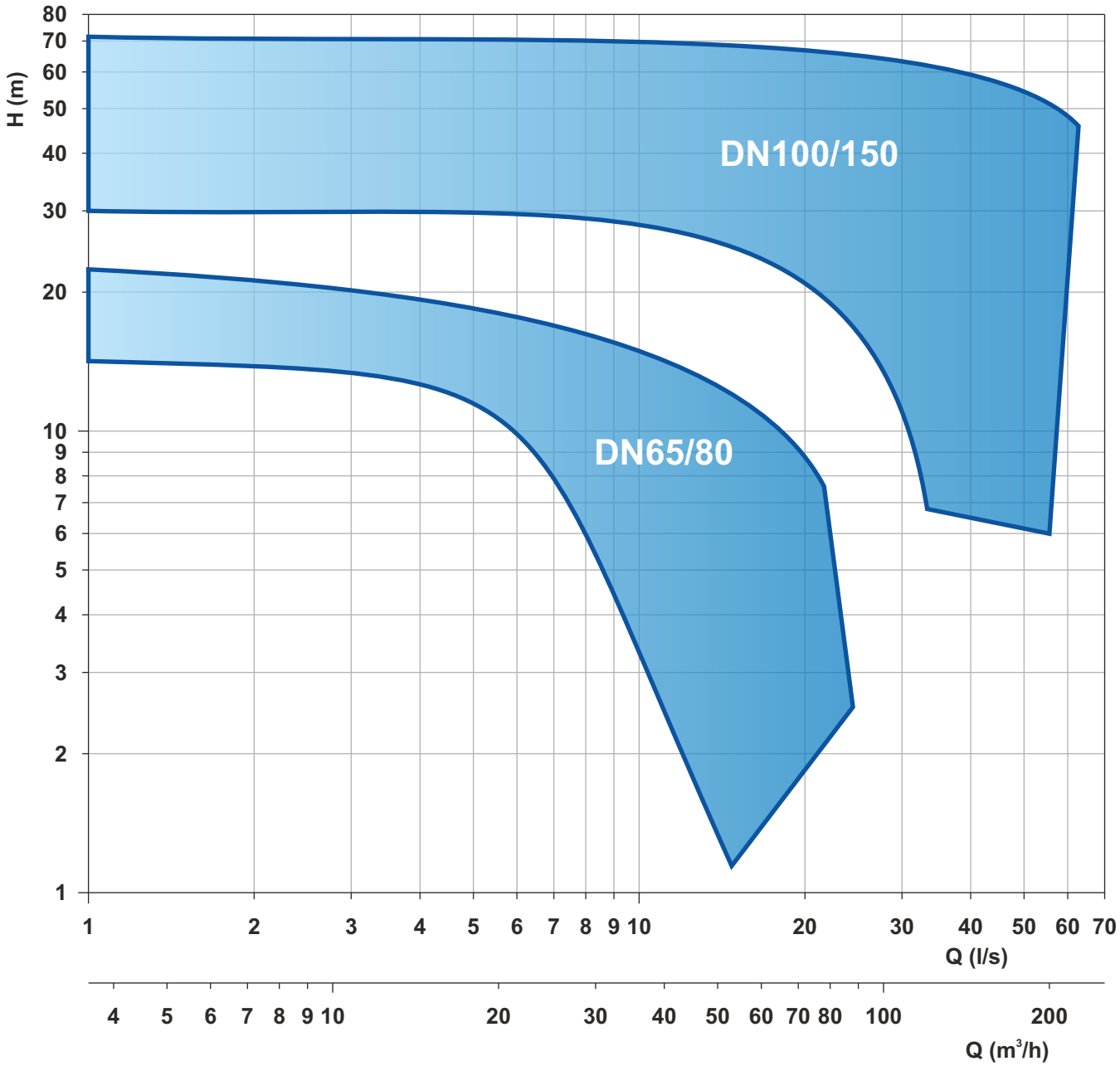

Le schede tecniche sono disponibili al sito www.faggiolatipumps.com
Technical data sheets are available on our web site www.faggiolatipumps.com
Les fiches techniques sont disponibles sur notre site web www.faggiolatipumps.com
Technische Datenblätter finden Sie auf unserer Internetseite www.faggiolatipumps.com
Las hojas de datos técnicas están disponibles en nuestro web site www.faggiolatipumps.com
Технические спецификации имеются на Интернет-сайте www.faggiolatipumps.com



Acciaio inossidabile AISI316L
Acier inoxydable AISI316L
Acero inoxidable AISI316L
Stainless steel AISI316L
Edelstahl AISI316L
Нержавеющая сталь AISI 316L

Curva caratteristica - *Performance curve* - Courbe caractéristique
Kennlinie* - Curva característica - *Характеристическая кривая

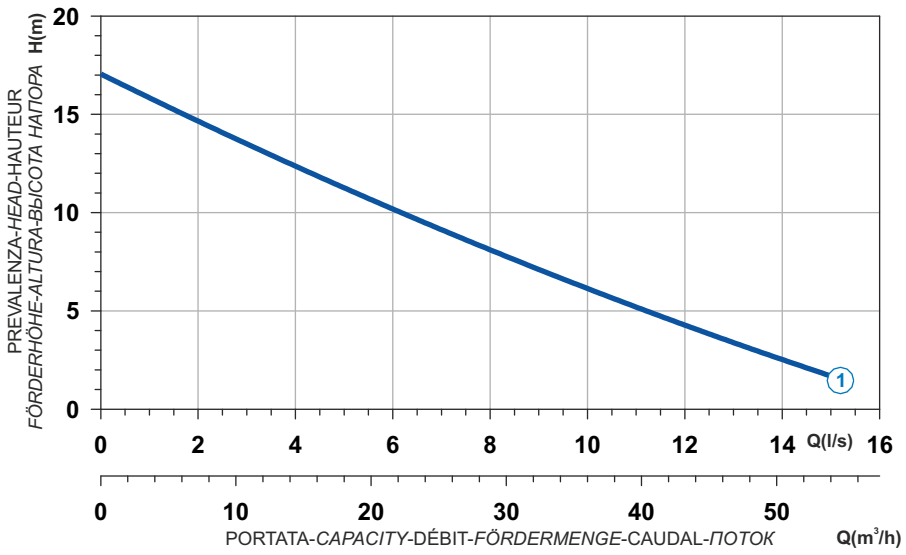

Power supply	1ph 230V 50Hz
R.P.M.	2850
Free passage (mm)	40
Discharge (mm)	DN 65
Max Weight (Kg)	49

Curve N°	Code	Type	MOTOR Rated power P2 (kW)	MOTOR Rated current I (A)	MOTOR Starting current Is (A)	ATEX code
1	7002181	**X271M1M2-L40LB7**	1,9	11,4	62,7	7006401

Dimensioni - *Dimensions* - Dimensions - *Abmessungen* - Dimensiones - *ГАБАРИТЫ* (mm)

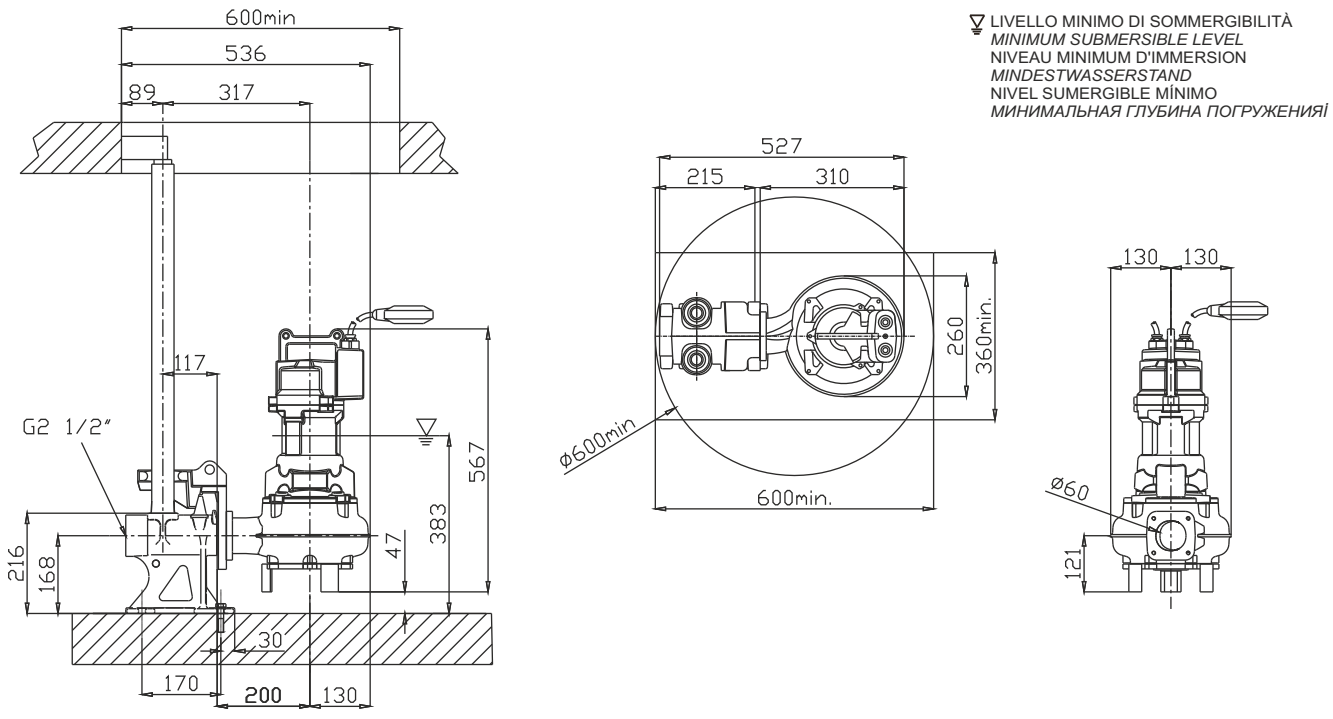

Acciaio inossidabile AISI316L
Acier inoxydable AISI316L
Acero inoxidable AISI316L
Stainless steel AISI316L
Edelstahl AISI316L
Нержавеющая сталь AISI 316L





Curva caratteristica - *Performance curve* - Courbe caractéristique
Kennlinie* - Curva característica - *Характеристическая кривая

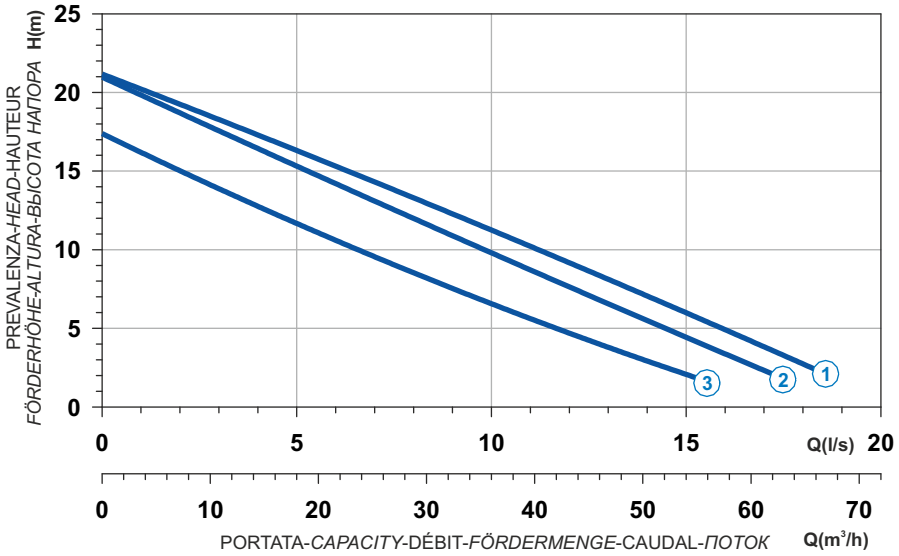

Curve N°	Code	Type	MOTOR Rated power P2 (kW)	MOTOR Rated current I (A)	MOTOR Starting current Is (A)	ATEX code
1	7005233	**X271T1M4-L40LA4**	2,8	5,2	30,7	7005882
2	7005468	**X271T1M1-L40LA4**	2,8	5,2	30,7	7005712
3	7005490	**X271T1M2-L40LA4**	2,1	3,9	23	7005892

Power supply	3ph 400V 50Hz
R.P.M.	2850
Free passage (mm)	40
Discharge (mm)	DN 65
Max Weight (Kg)	50

Dimensioni - *Dimensions* - Dimensions - *Abmessungen* - Dimensiones - *ГАБАРИТЫ* (mm)

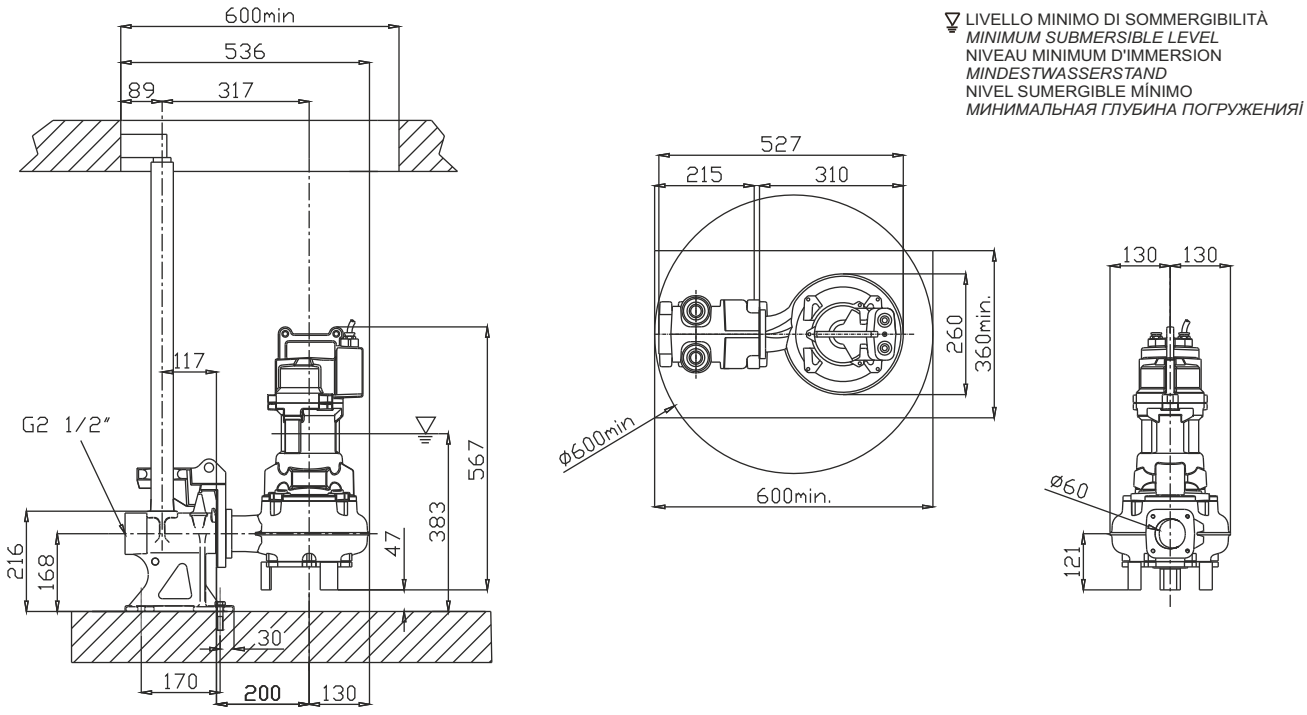

X



Acciaio inossidabile AISI316L
Acier inoxydable AISI316L
Acero inoxidable AISI316L
Stainless steel AISI316L
Edelstahl AISI316L
Нержавеющая сталь AISI 316L

Curva caratteristica - *Performance curve* - Courbe caractéristique
Kennlinie* - Curva característica - *Характеристическая кривая

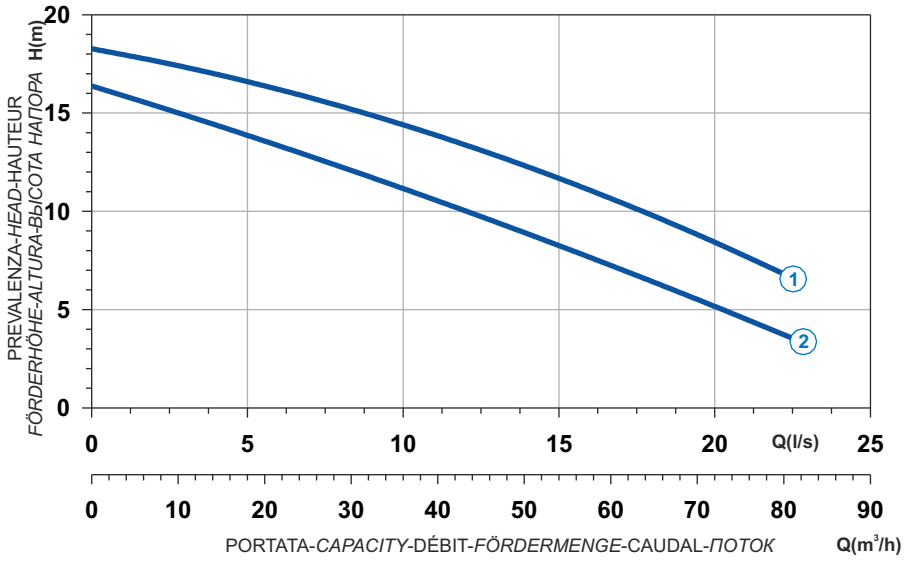

Power supply	3ph 400V 50Hz
R.P.M.	2850
Free passage (mm)	30
Discharge (mm)	DN 65
Max Weight (Kg)	62

Curve N°	Code	Type	MOTOR Rated power P2 (kW)	MOTOR Rated current I (A)	MOTOR Starting current Is (A)	ATEX code
1	7005356	**X209T3C2-L30LA4**	3,6	6,6	38,9	7005357
2	7005492	**X209T3C3-L30LA4**	3,1	5,8	34,2	7005806

Dimensioni - *Dimensions* - Dimensions - *Abmessungen* - Dimensiones - *ГАБАРИТЫ* (mm)

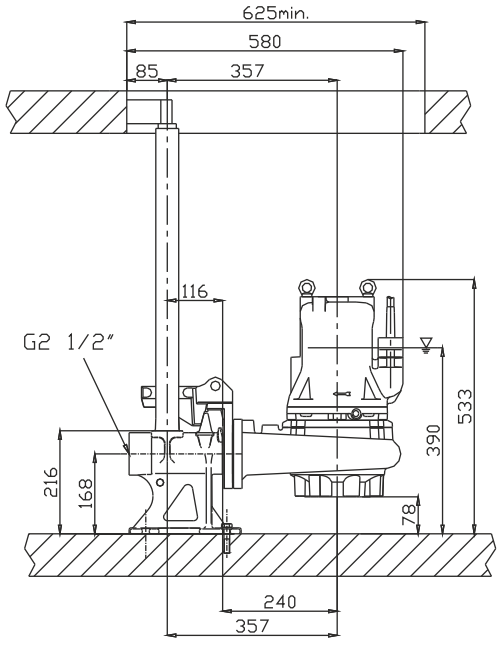

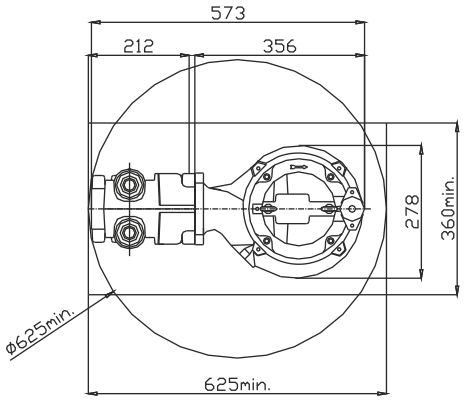

LIVELLO MINIMO DI SOMMERGIBILITÀ
MINIMUM SUBMERSIBLE LEVEL
NIVEAU MINIMUM D'IMMERSION
MINDESTWASSERSTAND
NIVEL SUMERGIBLE MÍNIMO
МИНИМАЛЬНАЯ ГЛУБИНА ПОГРУЖЕНИЯ

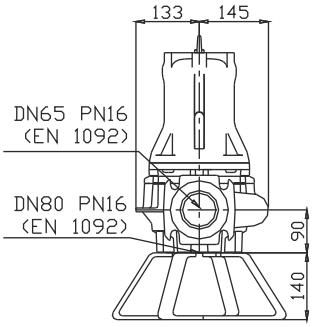

Acciaio inossidabile AISI316L
Acier inoxydable AISI316L
Acero inoxidable AISI316L
Stainless steel AISI316L
Edelstahl AISI316L
Нержавеющая сталь AISI 316L



Curva caratteristica - *Performance curve* - Courbe caractéristique
Kennlinie* - Curva característica - *Характеристическая кривая

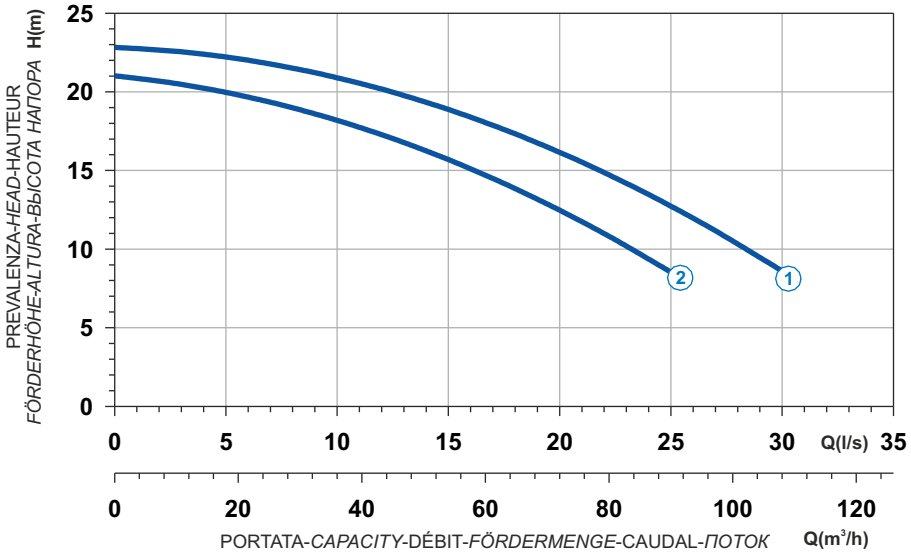

Curve N°	Code	Type	MOTOR Rated power P2 (kW)	MOTOR Rated current I (A)	MOTOR Starting current Is (A)	ATEX code
1	7005349	**X210R3C1-M30LA5**	6,5	11,8	69,6	7004186
2	7001863	**X210R3C4-M30LA5**	5	9,1	53,7	7005095

Power supply	3ph 400/690V 50Hz
R.P.M.	2850
Free passage (mm)	30
Discharge (mm)	DN 80
Max Weight (Kg)	88

Dimensioni - *Dimensions* - Dimensions - *Abmessungen* - Dimensiones - *ГАБАРИТЫ* (mm)

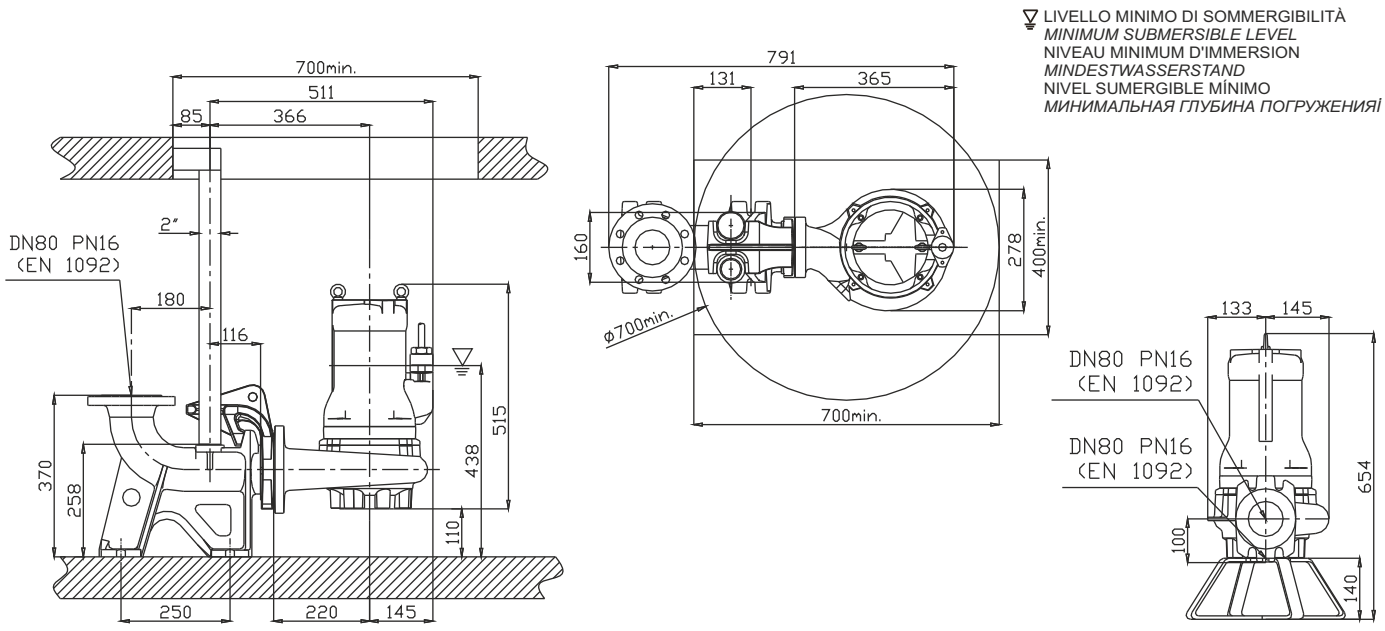

X





Acciaio inossidabile AISI316 | Stainless steel AISI316
Acier inoxydable AISI316 | Edelstahl AISI316
Acero inoxidable AISI316 | Нержавеющая сталь AISI 316

Curva caratteristica - *Performance curve* - Courbe caractéristique
Kennlinie* - Curva característica - *Характеристическая кривая

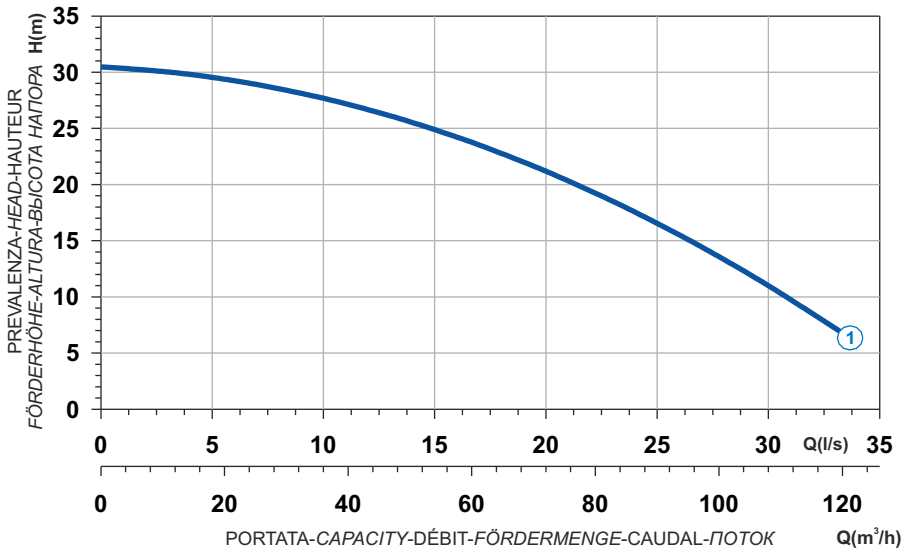

Power supply	3ph 400/690V 50Hz
R.P.M.	2850
Free passage (mm)	30
Discharge (mm)	DN 80
Max Weight (Kg)	170

Curve N°	Code	Type	MOTOR Rated power P2 (kW)	MOTOR Rated current I (A)	MOTOR Starting current Is (A)	ATEX code
1	7003334	**X211R3C1-M30LA5**	7,5	13,5	79,7	7001340

Dimensioni - *Dimensions* - Dimensions - *Abmessungen* - Dimensiones - *ГАБАРИТЫ* (mm)

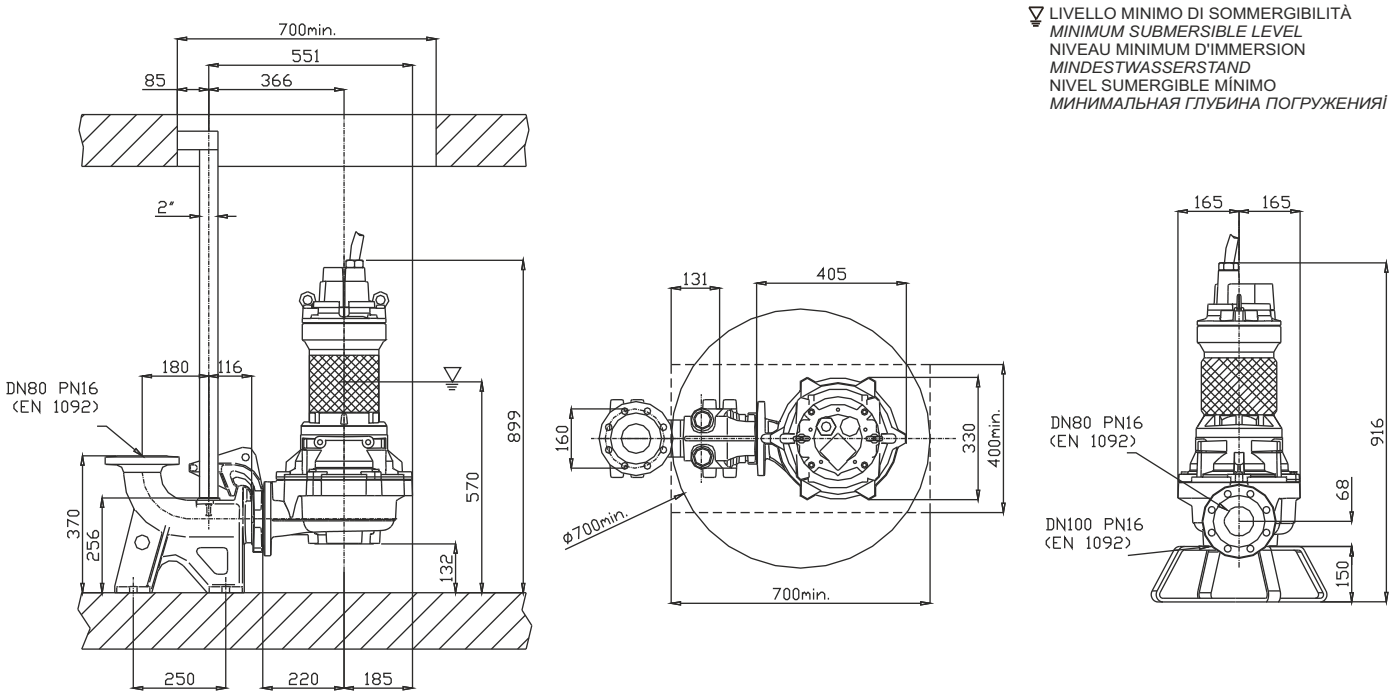

Acciaio inossidabile AISI316
Acier inoxydable AISI316
Acero inoxidable AISI316
Stainless steel AISI316
Edelstahl AISI316
Нержавеющая сталь AISI 316





Curva caratteristica - *Performance curve* - Courbe caractéristique
Kennlinie* - Curva característica - *Характеристическая кривая

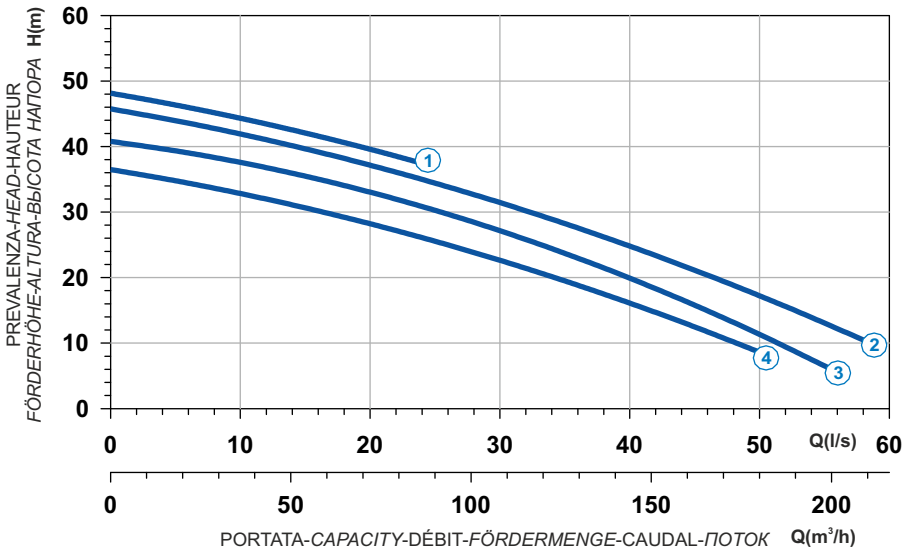

Curve N°	Code	Type	MOTOR Rated power P2 (kW)	MOTOR Rated current I (A)	MOTOR Starting current Is (A)	ATEX code
1	7002300	**X213R3C1-P40LA5**	16,6	29,8	176	7007454
2	7003877	**X213R3C2-P40LA5**	16,6	29,8	176	7007455
3	7003172	**X213R3C3-P40LA5**	13,8	24,8	146	7007456
4	7003317	**X213R3C4-P40LA5**	12	21,7	128	7007458

Power supply	3ph 400/690V 50Hz
R.P.M.	2850
Free passage (mm)	40
Discharge (mm)	DN 100
Max Weight (Kg)	222

Dimensioni - *Dimensions* - Dimensions - *Abmessungen* - Dimensiones - *ГАБАРИТЫ* (mm)

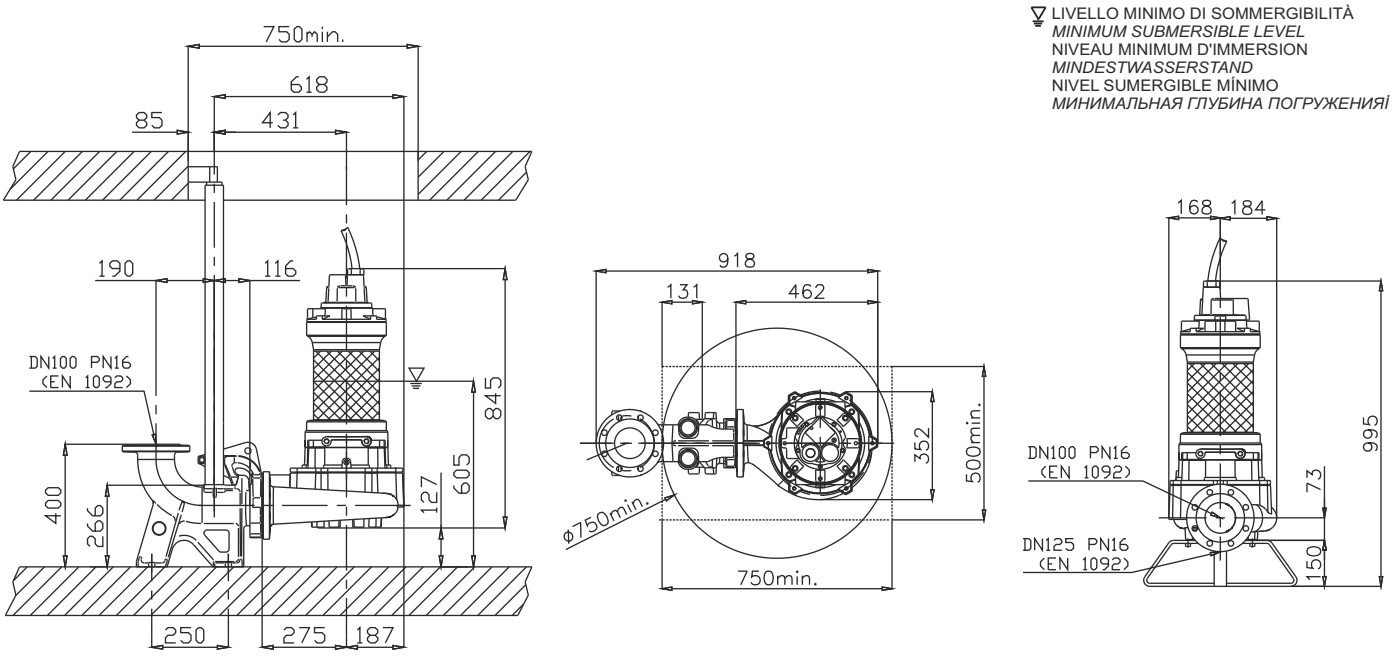

X





Acciaio inossidabile AISI316
Acier inoxydable AISI316
Acero inoxidable AISI316
Stainless steel AISI316
Edelstahl AISI316
Нержавеющая сталь AISI 316

Curva caratteristica - *Performance curve* - Courbe caractéristique
Kennlinie* - Curva característica - *Характеристическая кривая

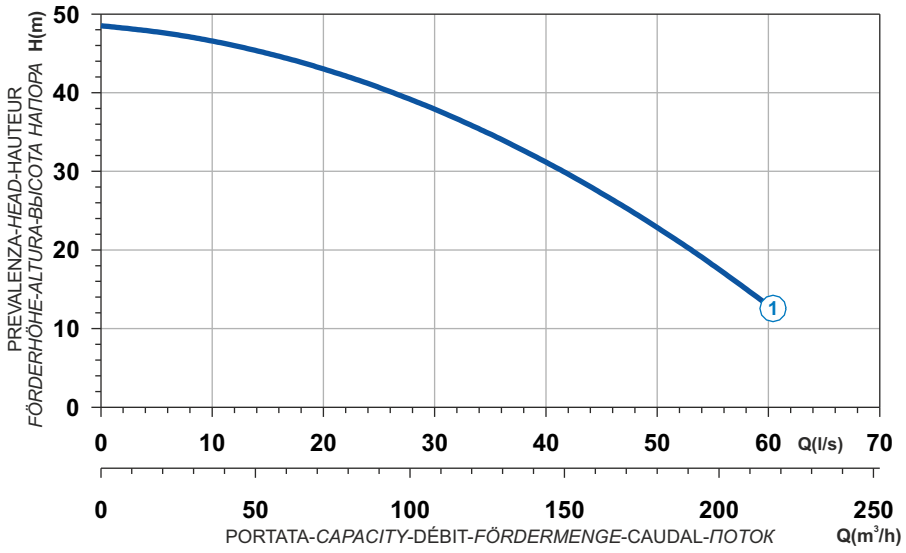

Power supply	3ph 400/690V 50Hz
R.P.M.	2850
Free passage (mm)	40
Discharge (mm)	DN 100
Max Weight (Kg)	360

Curve N°	Code	Type	MOTOR Rated power P2 (kW)	MOTOR Rated current I (A)	MOTOR Starting current Is (A)	ATEX code
1	7005155	**X216R3C1-P40LA5**	20	35,8	211	7006292

Dimensioni - *Dimensions* - Dimensions - *Abmessungen* - Dimensiones - *ГАБАРИТЫ* (mm)

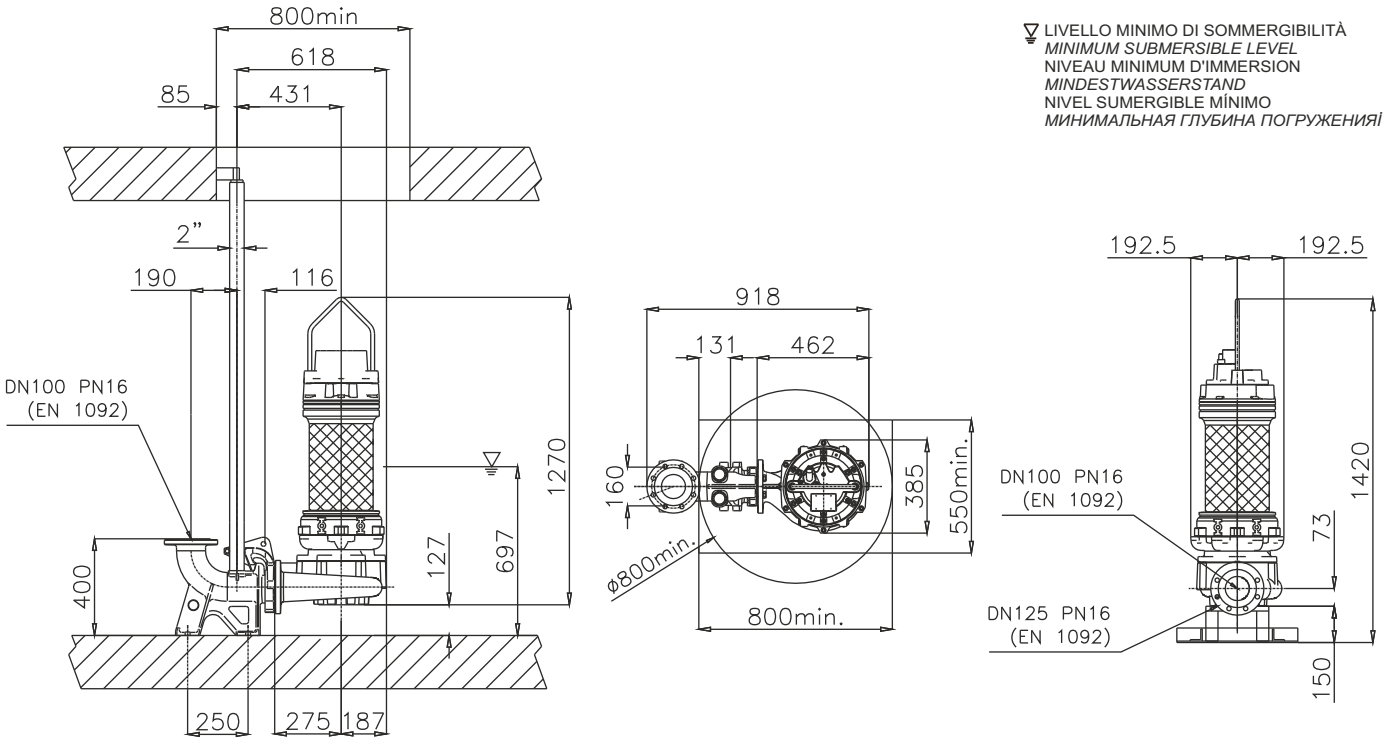

Installazione con sistema accoppiamento ANSI
Installation with coupling foot system ANSI
Installation avec pied d'accouplement ANSI
Installation mit ANSI Koppelung Fuß
Instalación con *sistema de acoplamiento* ANSI
Установка с системой соединения ANSI

DN 50

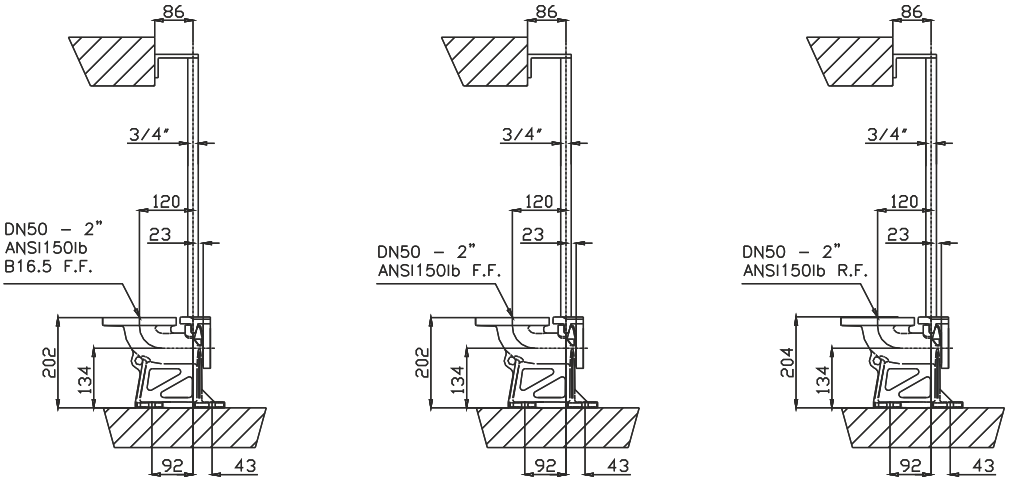

DN 65

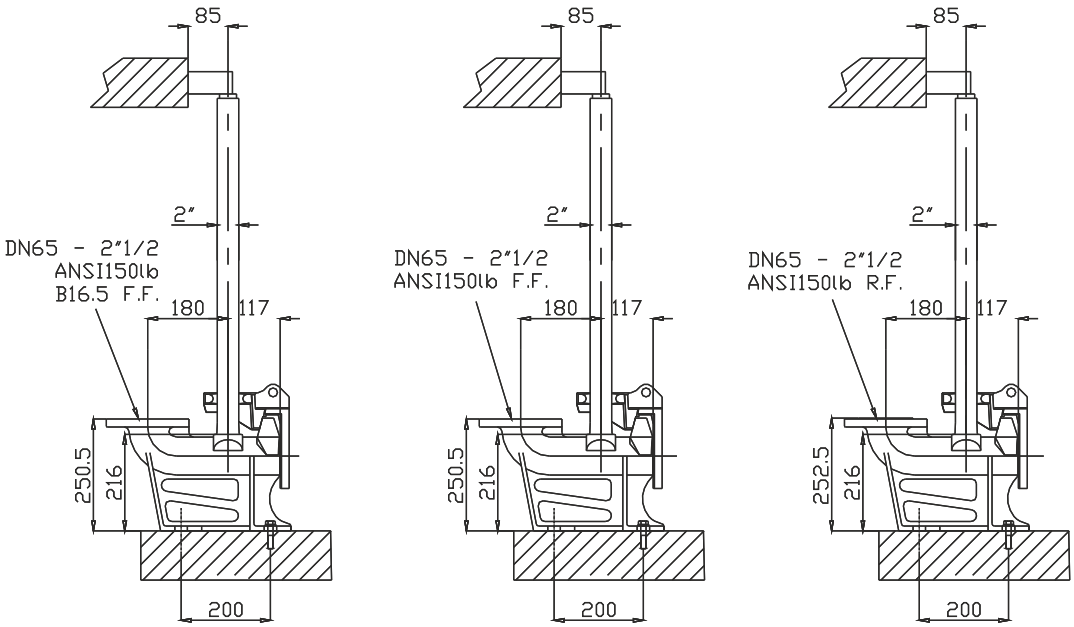

DN 80

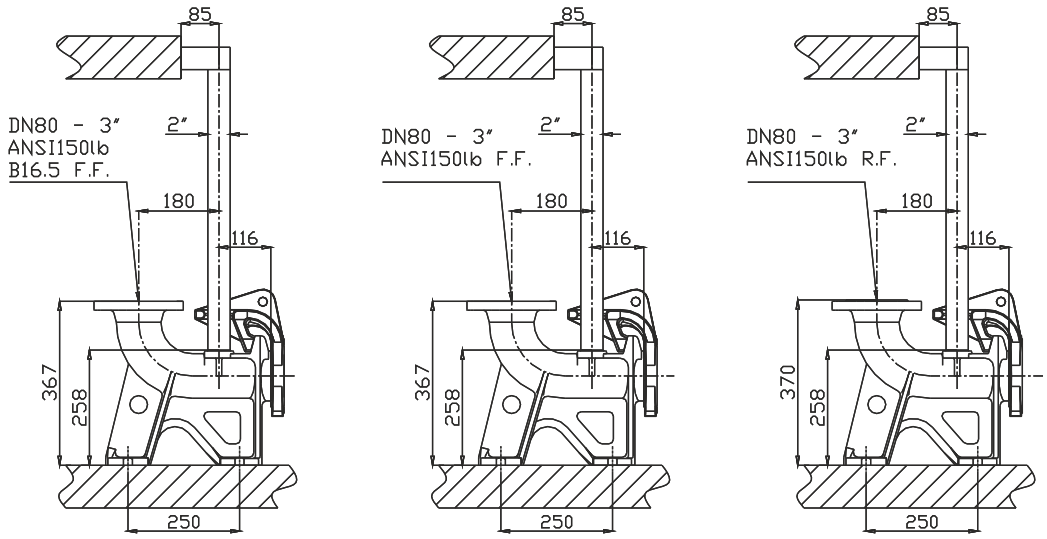

X

CHANNELS - STAINLESS STEEL

XC

1 Alberi rettificati nelle sedi dei cuscinetti e della tenuta, sovradimensionati rispetto ai parametri standard di utilizzo, equilibrati dinamicamente.
2 Motore Asincrono trifase a gabbia di scoiattolo, classe d'isolamento H(180°C). A secco, raffreddato dal liquido circostante. Grado di protezione IP68. Il motore, è progettato per lavoro continuo o intermittente, con un massimo squilibrio di tensione tra le fasi del 5%.
3 Cuscinetti sovradimensionati, radiali a sfere lubrificati a vita esenti da manutenzione.
4 Camera olio L'olio lubrifica e raffredda le tenute, ed emulsiona eventuali infiltrazioni di acqua.
La pompa è dotata di due sistemi di tenuta per il perfetto isolamento tra il motore elettrico e il liquido pompato.
Tenuta superiore: meccanica, grafite / ceramica.
5 Tenuta inferiore: meccanica, carburo di silicio / carburo di silicio / viton.
6 Le giranti sono progettate per garantire un elevato rendimento idraulico e bassi consumi energetici, hanno grandi passaggi dei vani interpalari e dei diffusori, minimo numero di pale, speciale profilazione dei bordi palari e della lingua taglia-acqua del diffusore, per evitare la cattura dei materiali filamentosi.

1 Les arbres rectifiés dans les sièges des roulements et de la garniture mécanique, surdimensionés par rapport aux paramètres standard d'utilisation, équilibrés dynamiquement.
2 Moteur asynchrone triphasé à cage d'écureuil, classe d'isolation H(180°C). À sec, refroidi par le liquide environnant. Degré de protection IP68. Le moteur est dessiné pour le service continu ou intermittent, régulièrement espacés et avec max. 5% de déséquilibre de tension entre les phases.
3 Roulements surdimensionnés, radiaux, à sphères lubrifiées à vie, exemptes d'entretien.
4 Chambre huile L'huile lubrifie et refroidit les garnitures mécaniques et émulsionne les infiltrations d'eau éventuelles. Deux garnitures mécaniques assurent la parfaite isolation entre le moteur électrique et le liquide pompé.
Garniture supérieure : mécanique, céramique / carbone.
5 Garniture inférieure: mécanique, carbure de silicium / carbure de silicium / viton.
6 Les roues sont dessinées pour garantir un rendement hydraulique élevé et des basses consommations énergétiques, elles ont des grands passages libres, un nombre minimum de pales, un dessin spécial du profil des pales et de la langue taille-eaux, afin d'éviter d'encrasser la pompe par des filaments.

1 Ejes rectificado en la base de los cojinetes y base de la mecánica, sobredimensionado respecto a los parámetros estándar de uso y equilibrados dinámicamente.
2 Motor asincrónico trifásico con jaula, aislamiento H(180°C). En seco, enfriado por el liquido. Grado de protección IP68. El motor, esta preparado para trabajar continuamente o intermitentemente, con un máximo desequilibrio de tensión entre las fases del 5%.
3 Cojinetes sobredimensionados, radiales y esferas lubrificados indefinidamente, sin necesidad de mantenimiento.
4 Cámara de aceite que lubrifica y enfría los precintos y emulsiona las eventuales infiltraciones de agua.
La bomba está dotada de dos sistemas de sellado para el perfecto aislamiento entre el motor eléctrico y el líquido bombeado.
Sellado/precintado superior: mecánica, grafito/cerámica.
5 Sellado/precintado inferior: mecánica, carburo y silicio/carburo y silicio/viton.
6 Los impulsores han sido proyectados para garantizar una alta eficacia hidráulica y un bajo absorbimiento de energía , tienen grandes pasos libres entre las palas y en los difusores, numero mínimo de palas, perfil especial de los bordes de las palabras y del separador del flujo en el difusor, para evitar de coger los materiales filamentoso.

1 Shafts grided down in ball bearings and mechanical seals seats, over-dimensioned respect to standard parameters of use.
2 Motor asynchronous threephase squirrel cage type, insulation class H(180°C). Dry motor, cooled by surrounding liquid. Protection degree IP 68. The motor is projected for continuous or intermittent operation, with 5% maximum voltage unbalance between phases.
3 Ball bearings overdimensioned, life lubricated, maintenance free.
4 Oil chamber oil lubricates and cools the seals and emulsifies eventual water infiltrations.
This electric pump has two types of seals for a perfect insulation between the electric motor and the pumped liquid.
Upper seal: mechanical, ceramic / graphite.
5 Lower seal: mechanical, Silicon Carbide / Silicon Carbide / Viton.
6 Impellers are projected in order to guarantee and assure an high hydraulic efficiency and low power consumption, they have big inter-blades and diffuser free passages, minimum blades number, special blades design, especially diffusers' water-cutter blades designed to avoid filamentous materials catching.

1 Welle Lagerung und Abdichtung durch überdimensionierte Wälzlager bzw. Dichtungsträger.
2 Motor Asynchroner Drehstrom-Käfigläufermotor, Isolationsklasse H (180°C). Trockener Motor, gekühlt durch Umgebungsflüssigkeit. Schutzart IP 68. Der Motor ist für kontinuierlichen oder intermittierenden Betrieb mit einer maximalen Spannungsunsymmetrie von 5 % zwischen den Phasen ausgelegt.
3 Wälzlager überdimensioniert, dauergeschmiert und wartungsfrei.
4 Ölkammer Öl schmiert und kühlt die Dichtungen und emulgiert bei evtl. Leckage.
Zweifache Wellenabdichtung garantiert optimale Abdichtung zwischen Motor und Fördermedium
Obere Dichtung: Gleitringdichtung Kohle / Keramik.
5 Untere Dichtung: Gleitringdichtung Siliziumkarbid / Siliziumkarbid / Viton.
6 Laufrad konstruiert für max. hydraulischen Wirkungsgrad und geringer Leistungsaufnahme.
Große Zwischenräume und totraumfreie Passagen, spezielle Schaufelformen und Leitkanäle sorgen für eine verstopfungsfreie Förderung.

1 Валы, отшлифованные в местах посадки подшипников и уплотнения, рассчитанные с запасом относительно стандартных рабочих параметров, динамически отбалансированы.
2 Трехфазный Двигатель асинхронный трехфазный с короткозамкнутым ротором, класс изоляции H(180°C). Сухой двигатель, охлаждаемый окружающей жидкостью. Степень защиты IP 68. Двигатель рассчитан на непрерывную или повторно-кратковременную работу с асимметрией напряжения между фазами не более 5%.
3 Подшипники рассчитаны с запасом, радиального типа с шариками со смазкой на весь срок службы, не требующие тех. обслуживания.
4 Масляная камера служит для смазки и охлаждения прокладок, а также для эмульгирования просочившейся воды.
Насос снабжен двумя системами герметизации для обеспечения идеальной изоляции между электродвигателем и перекачиваемой жидкостью.
Верхнее уплотнение: механическое, керамика/графит.
5 Нижнее уплотнение: механическое, карбид кремния, Витон.
6 Рабочие колеса спроектированы для обеспечения высокого гидравлического КПД и низкого энергопотребления.
Защитная сеточка является отличительной особенностью этого типа электронасоса. Установленная во всасывающей части аппарата, сеточка позволяет избегать засорения гидравлических компонентов во время работы насоса.

CHANNELS - STAINLESS STEEL

Elettropompe sommergibili a canali in acciaio inossidabile AISI 316 4/6 poli
Submersible electric pumps whit channels in stainless steel AISI 316 4/6 poles
Electropompe submersible à canaux en acier inoxydable AISI 316 4/6 pôles
Tauchmotorpumpe aus Edelstahl AISI 316 mit Mehrkanalrad 4/6-polig
Bombas sumergibles a canales en acero inoxidable AISI 316 4/6 polos
Канальные погружные электронасосы из стали AISI 316 4-6 полюсов



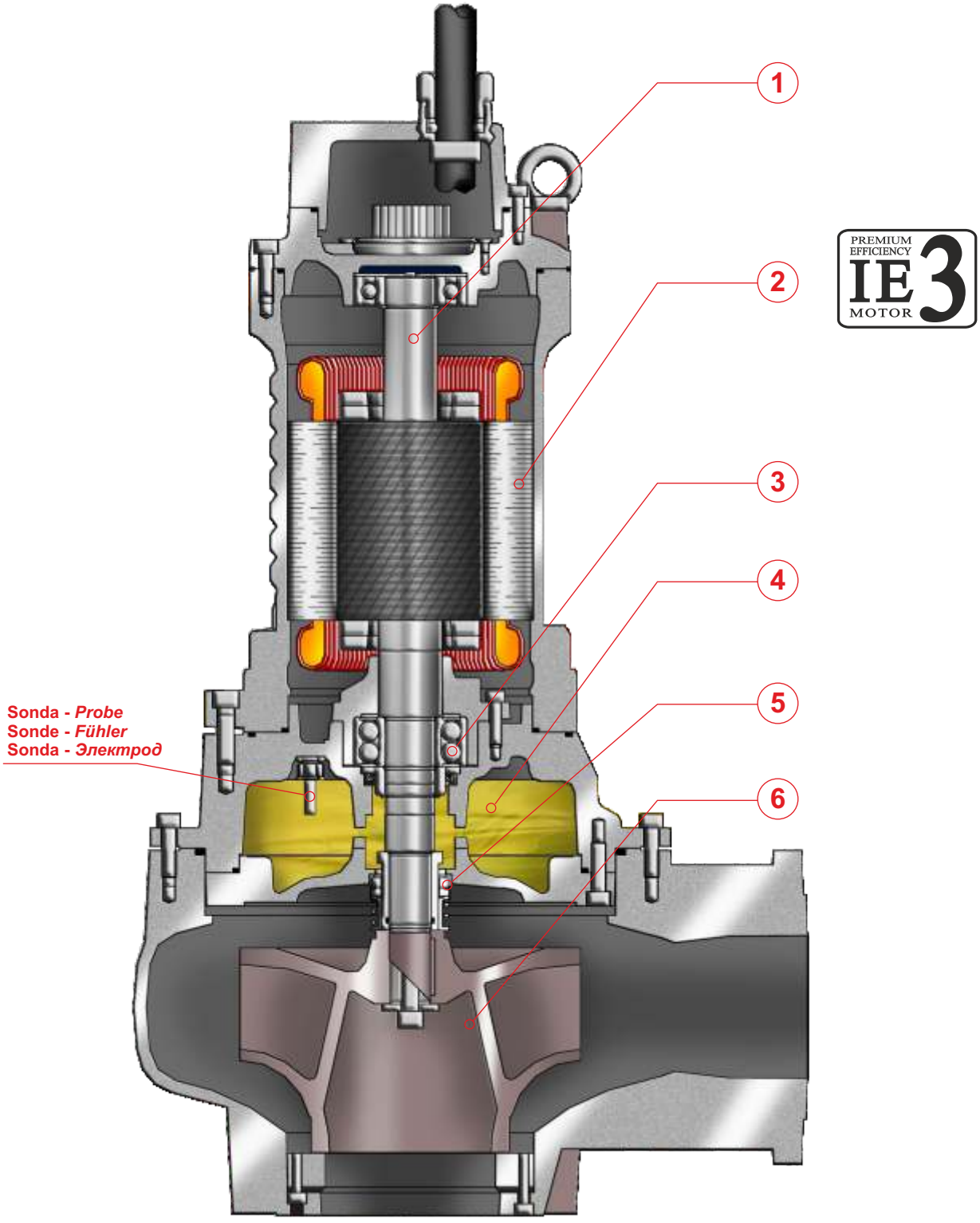

CHANNELS - STAINLESS STEEL XC

IMPIEGHI
Le elettropompe sommergibili in Acciaio inossidabile AISI 316 sono utilizzate per il pompaggio di liquidi aggressivi e corrosivi. In particolare per lo smaltimento delle acque di scarico provenienti da impianti chimici.

PARTICOLARITÀ COSTRUTTIVE
Elettropompe sommergibili di robusta e compatta costruzione, motori elettrici alloggiati in vano a tenuta stagna, collegati mediante alberi di lunghezze ridotte alle giranti situate in voluta tramite interposizione di camera olio tra parte idraulica e motore elettrico.

MATERIALI

Fusioni principali	Acciaio inossidabile AISI 316
Girante	Acciaio inossidabile AISI 316
Cavo elettrico	Neoprene H07RN/F
Albero	Acciaio inossidabile AISI 316L
O-rings	Viton
Bullonerie	Classe A4 - AISI 316
Tenuta meccanica	Carburo di silicio / Silicio / Viton.

APPLICATION
Submersible electric pumps in stainless steel AISI 316 are used prevalently for the lifting of aggressive and corrosive liquids. In particular for draining away of waste waters originating from chemical industries.

CONSTRUCTION DATA
Submersible electric pumps, robust in construction, watertight electric motors accommodated in compartment, connected, by shafts of reduced lengths, to the impellers situated at the pump casing by the interposition of oil chamber between the hydraulic side and the electric motor.

MATERIALS

Motor housing	Stainless Steel AISI 316
Impeller	Stainless Steel AISI 316
Electric cable	Neoprene H07RN/F
Shaft	Stainless Steel AISI 316L
O-rings and lip seal	Viton
Bolts	A4 class - AISI 316
Mechanical seal	Silicon Carbide / Silicon /Viton

APPLICATIONS
Les électropompes submersibles en acier inoxydable AISI 316 sont utilisées pour le pompage de liquides agressifs et corrosifs. En particulier pour l'écoulement des eaux usées provenant d'installations chimiques.

PARTICULARITÉ DE CONSTRUCTION
Pompes submersibles robustes et compactes, moteurs électriques logés en enceinte étanche, reliés par des arbres de longueurs réduites aux roues, avec interposition d'une chambre à huile entre la partie hydraulique et le moteur électrique.

MATÉRIAUX

Moulures principales	Acier inoxydable AISI 316
Roue	Acier inoxydable AISI 316
Câble électrique	Néoprène H07RN/F
Arbre	Acier inoxydable AISI 316/L
O-ring et joints	Viton
vis	Classe A4 - AISI 316
Garniture mécanique	Carb. de silicium / silicium / viton

EINSATZBEREICHE
Entwässerungspumpen aus Edelstahl AISI 316 werden zu Förderung von aggressiven und korrosiven Flüssigkeiten eingesetzt. Speziell für den Einsatz in der chemischen Industrie.

AUSFÜHRUNG
Robuste Tauchmotorpumpe mit wasserdichtem Motor, kompakte Bauart, Laufrad im Pumpengehäuse durch Ölkammer zum Motor getrennt.

WERKSTOFFE

Motorgehäuse	Edelstahl AISI 316
Laufrad	Edelstahl AISI 316
Anschlusskabel	Neoprene H07RN/F
Welle	Edelstahl AISI 316L
Wellendichtring und O-Ringe	Viton
Schrauben	Edelstahl AISI 316
Gleitringdichtung	Siliziumkarbid / Siliziumkarbid/Viton

UTILIZACION
Las bombas sumergibles en acero inoxidable AISI 316 se utilizan para bombear líquidos agresivos y corrosivos. Especialmente para trabajar con aguas provenientes de instalaciones químicos.

DIFERENCIAS PRINCIPALES
Son bombas sumergibles de robusta y compacta construcción, motores eléctricos situados en compartimento separado, conectadas mediante ejes cortos con los impulsores interpuestos con una cámara de aceite entre la parte hidráulica i el motor eléctrico.

MATERIALES

Aleaciones principales	Acero inoxidable AISI 316
Impulsor (turbina)	Acero inoxidable AISI 316
Cable eléctrico	Neopreno H07RN/F
Eje	Acero inoxidable AISI 316L
Anillo de sellados y O-Rings	Viton
Tornillos	Clase A4 - AISI 316
Sello mecánico	Carburo de silicio / silicio / viton

ОБЛАСТЬ ПРИМЕНЕНИЯ
Погружные электронасосы из нержавеющей стали AISI 316 используются для перекачки агрессивных и коррозивных жидкостей. В частности, для отвода сточных вод от химических производств.

КОНСТРУКЦИОННЫЕ ОСОБЕННОСТИ
Погружные электронасосы с прочной и компактной конструкцией. Электродвигатели размещены в секции с герметичным уплотнением и соединены через валы небольшой длины с рабочими колесами, расположенными в гидравлической камере. Валы проходят через масляную камеру между гидравликой и электродвигателем.

МАТЕРИАЛЫ

Основные литые компоненты	Нержавеющая сталь AISI 316L
Рабочее колесо	Нержавеющая сталь AISI 316L
Электрокабель	Неопрен H07RN/F
Вал	Нержавеющая сталь AISI 316L
Уплотнит. кольца и манжета	Витон
Винты	Класс A4 - AISI 316
Мех. уплотнение	Карбид кремния/кремния/Витон

CHANNELS - STAINLESS STEEL

Elettropompe sommergibili a canali in acciaio inossidabile AISI 316 4/6 poli
Submersible electric pumps whit channels in stainless steel AISI 316 4/6 poles
Electropompe submersible à canaux en acier inoxydable AISI 316 4/6 pôles
Tauchmotorpumpe aus Edelstahl AISI 316 mit Mehrkanalrad 4/6-polig
Bombas sumergibles a canales en acero inoxidable AISI 316 4/6 polos
Канальные погружные электронасосы из стали AISI 316 4-6 полюсов



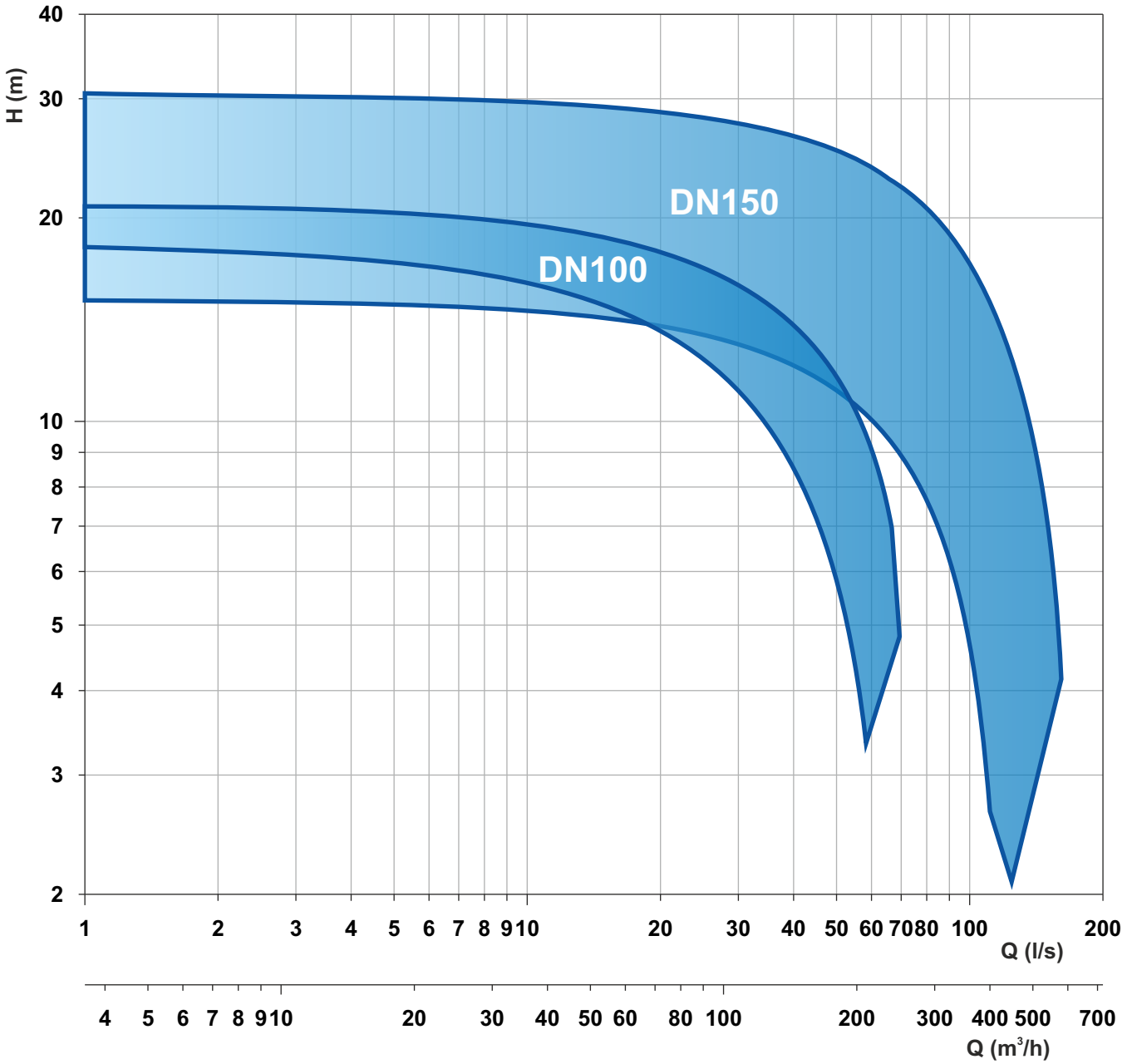

Le schede tecniche sono disponibili al sito www.faggiolatipumps.com
Technical data sheets are available on our web site www.faggiolatipumps.com
Les fiches techniques sont disponibles sur notre site web www.faggiolatipumps.com
Technische Datenblätter finden Sie auf unserer Internetseite www.faggiolatipumps.com
Las hojas de datos técnicas están disponibles en nuestro web site www.faggiolatipumps.com
Технические спецификации имеются на Интернет-сайте www.faggiolatipumps.com





Acciaio inossidabile AISI316 | Stainless steel AISI316
Acier inoxydable AISI316 | Edelstahl AISI316
Acero inoxidable AISI316 | Нержавеющая сталь AISI 316

Curva caratteristica - *Performance curve* - Courbe caractéristique
Kennlinie* - Curva característica - *Характеристическая кривая

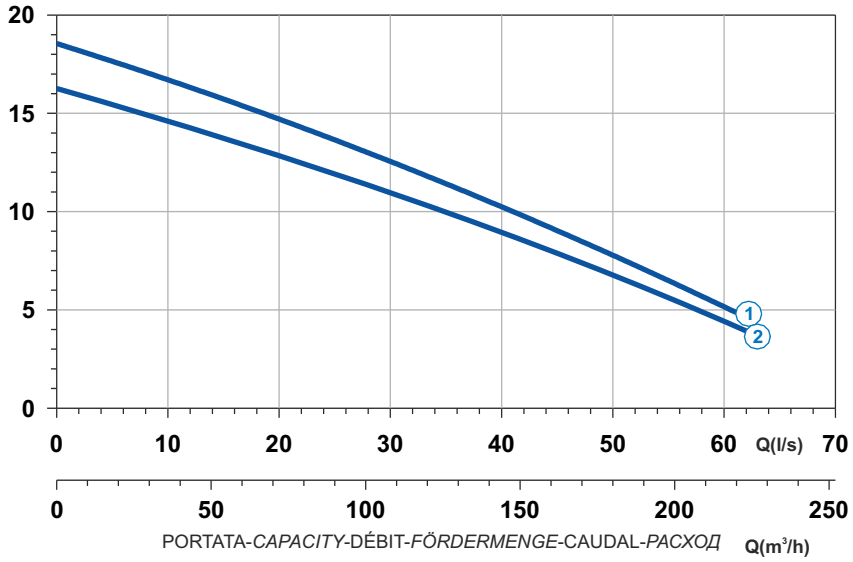

Power supply	3ph 400/690V-50Hz
R.P.M.	1436
Free passage (mm)	80
Discharge (mm)	DN 100
Max Weight (Kg)	190

Curve N°	Code	Type	MOTOR Rated power P2 (kW)	MOTOR Rated current I (A)	MOTOR Starting current Is (A)	ATEX code
1	7007931	**X411R2C6-P80LA5**	7,5	14,3	84,4	7007934
2	7008931	**X411R2C4-P80LA5**	7,1	13,5	79,7	7008003

Dimensioni - *Dimensions* - Dimensions - *Abmessungen* - Dimensiones - *ГАБАРИТЫ* (mm)

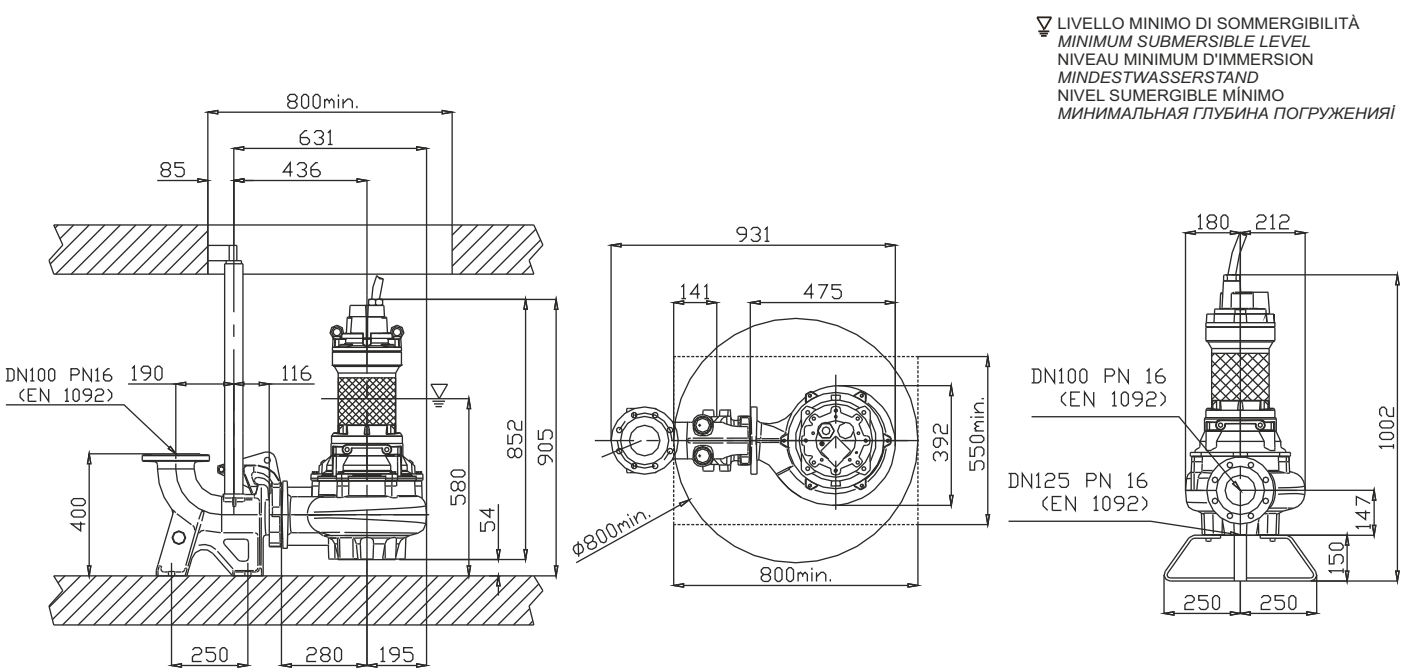

Acciaio inossidabile AISI316 | Stainless steel AISI316
Acier inoxydable AISI316 | Edelstahl AISI316
Acero inoxidable AISI316 | Нержавеющая сталь AISI 316



Curva caratteristica - *Performance curve* - Courbe caractéristique
Kennlinie* - Curva característica - *Характеристическая кривая

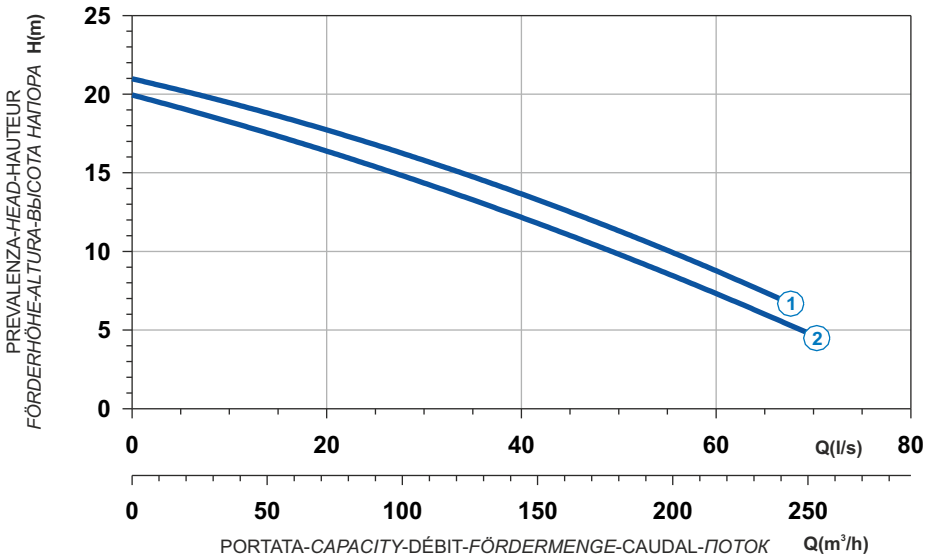



Curve N°	Code	Type	MOTOR Rated power P2 (kW)	MOTOR Rated current I (A)	MOTOR Starting current Is (A)	ATEX code
1	7002876	**X413R2C1-P80LA5**	10	19	112	7007435
2	7005279	**X413R2C6-P80LA5**	10	19	112	7005527

Power supply	3ph 400/690V 50Hz
R.P.M.	1450
Free passage (mm)	80
Discharge (mm)	DN 100
Max Weight (Kg)	220

Dimensioni - *Dimensions* - Dimensions - *Abmessungen* - Dimensiones - *ГАБАРИТЫ* (mm)

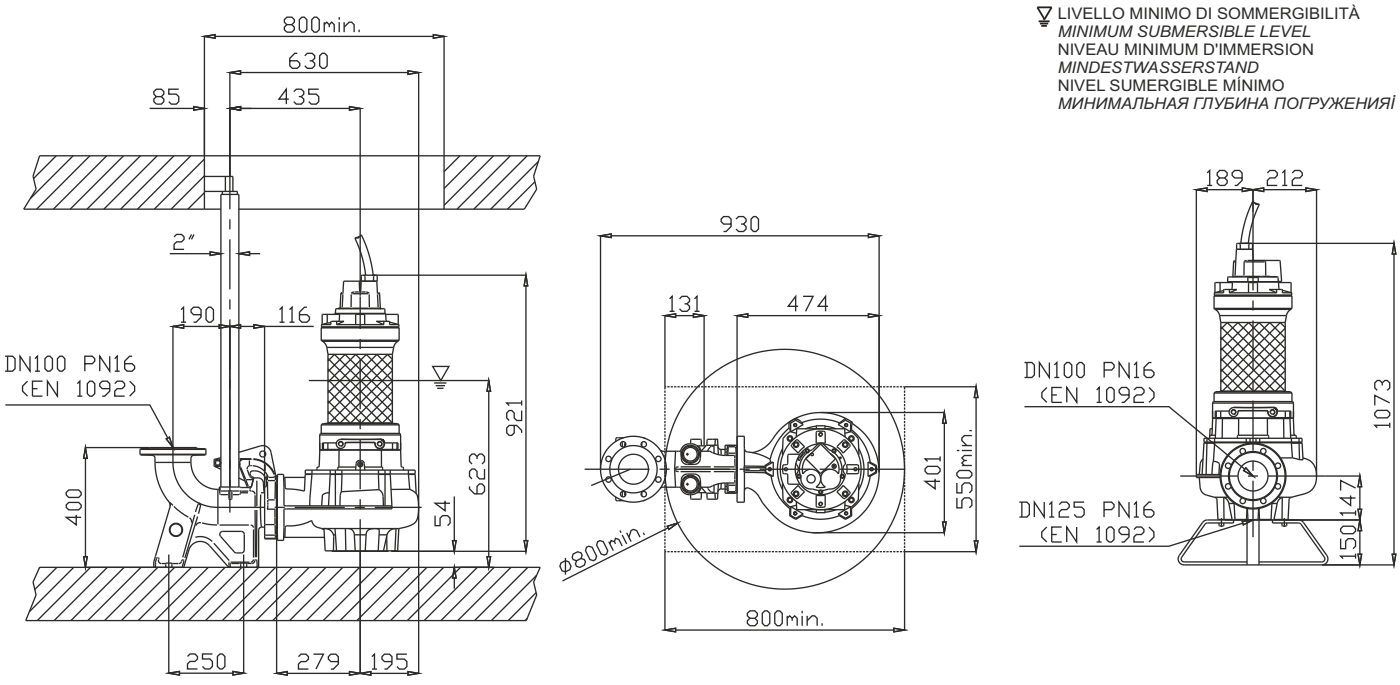

X





Acciaio inossidabile AISI316
Acier inoxydable AISI316
Acero inoxidable AISI316
Stainless steel AISI316
Edelstahl AISI316
Нержавеющая сталь AISI 316

Curva caratteristica - *Performance curve* - Courbe caractéristique
Kennlinie* - Curva característica - *Характеристическая кривая

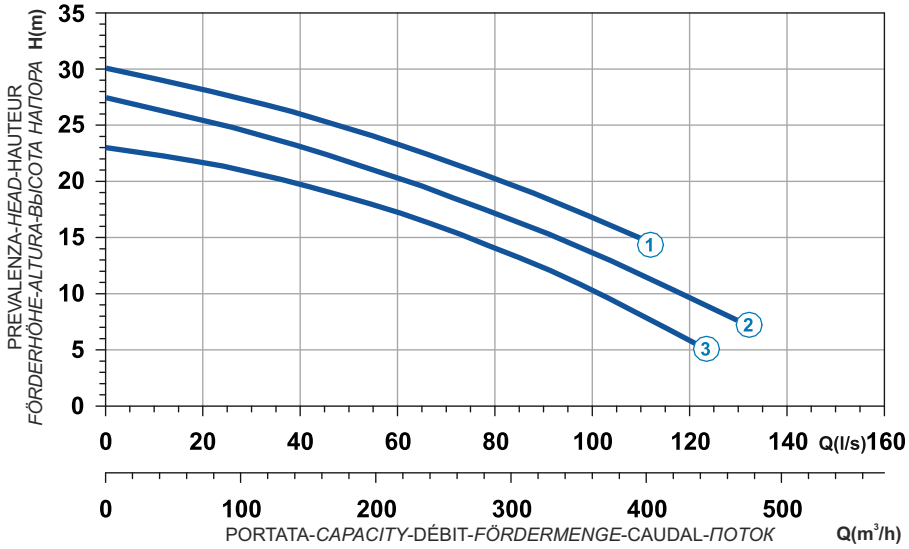

Power supply	3ph 400/690V-50Hz
R.P.M.	1450
Free passage (mm)	100
Discharge (mm)	DN 150
Max Weight (Kg)	465

Curve N°	Code	Type	MOTOR Rated power P2 (kW)	MOTOR Rated current I (A)	MOTOR Starting current Is (A)	ATEX code
1	7008019	**X416R2C1-S100LA5**	30	54,3	320,4	On request
2	7009938	**X416R2C2-S100LA5**	27	49,6	292,6	On request
3	7008086	**X416R2C3-S100LA5**	23	42,2	249	On request

Dimensioni - *Dimensions* - Dimensions - *Abmessungen* - Dimensiones - *ГАБАРИТЫ* (mm)

LIVELLO MINIMO DI SOMMERGIBILITÀ
MINIMUM SUBMERSIBLE LEVEL
NIVEAU MINIMUM D'IMMERSION
MINDESTWASSERSTAND
NIVEL SUMERGIBLE MÍNIMO
МИНИМАЛЬНАЯ ГЛУБИНА ПОГРУЖЕНИЯ

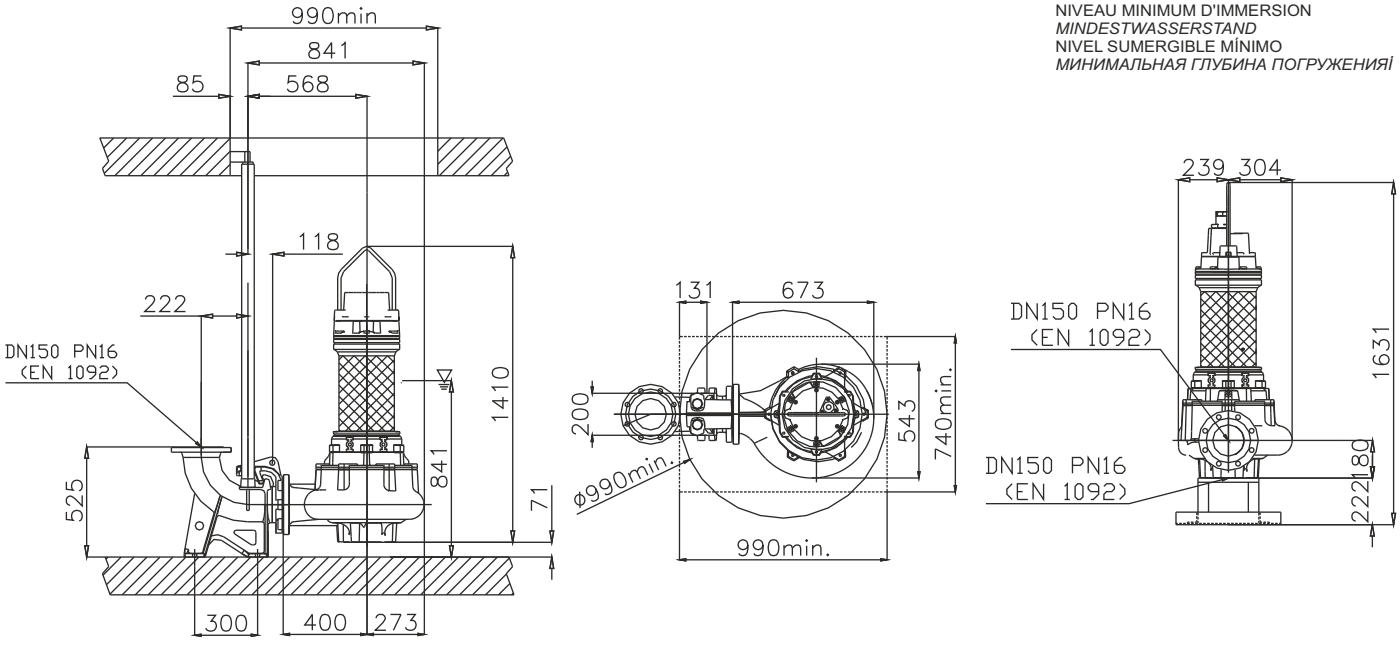

Acciaio inossidabile AISI316 | Stainless steel AISI316
Acier inoxydable AISI316 | Edelstahl AISI316
Acero inoxidable AISI316 | Нержавеющая сталь AISI 316



Curva caratteristica - *Performance curve* - Courbe caractéristique
Kennlinie* - Curva característica - *Характеристическая кривая

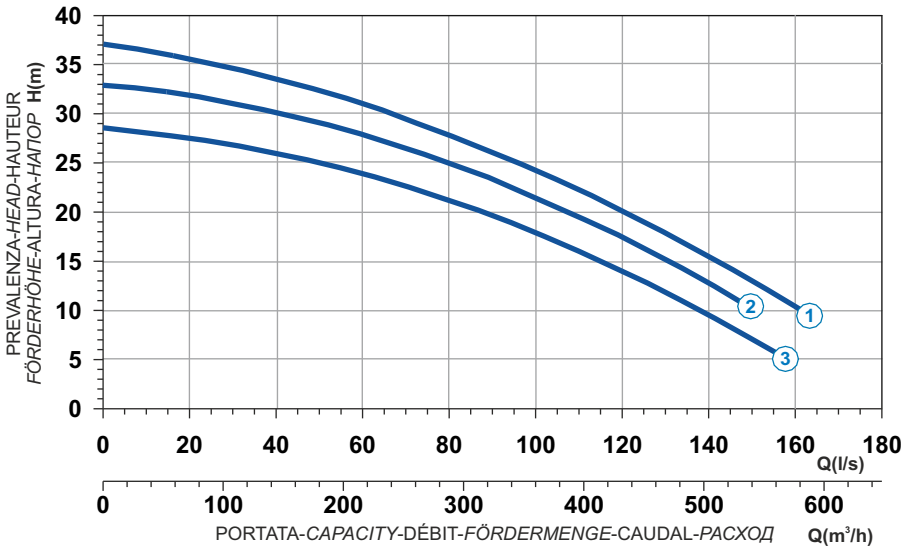

Curve N°	Code	Type	MOTOR Rated power P2 (kW)	MOTOR Rated current I (A)	MOTOR Starting current Is (A)	ATEX code
1	7005657	**X418R2C1-S100XA5**	41	73,1	431,3	On request
2	7007225	**X418R2C5-S100LA5**	35,7	63,6	375,2	On request
3	7008227	**X418R2C2-S100LA5**	30	54,3	320,4	On request

Power supply	3ph 400/690V-50Hz
R.P.M.	1450
Free passage (mm)	100
Discharge (mm)	DN 150
Max Weight (Kg)	560

Dimensioni - *Dimensions* - Dimensions - *Abmessungen* - Dimensiones - *ГАБАРИТЫ* (mm)

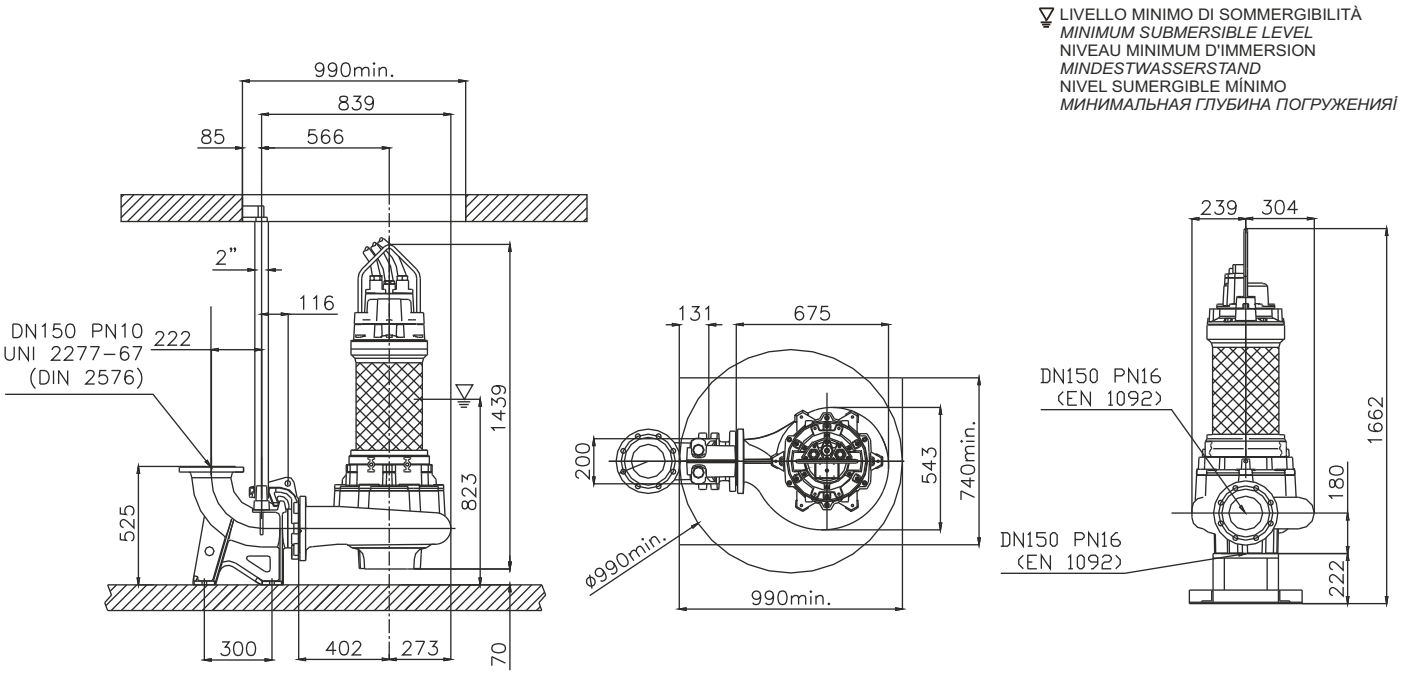



Acciaio inossidabile AISI316 | Stainless steel AISI316
Acier inoxydable AISI316 | Edelstahl AISI316
Acero inoxidable AISI316 | Нержавеющая сталь AISI 316

Curva caratteristica - *Performance curve* - Courbe caractéristique
Kennlinie* - Curva característica - *Характеристическая кривая

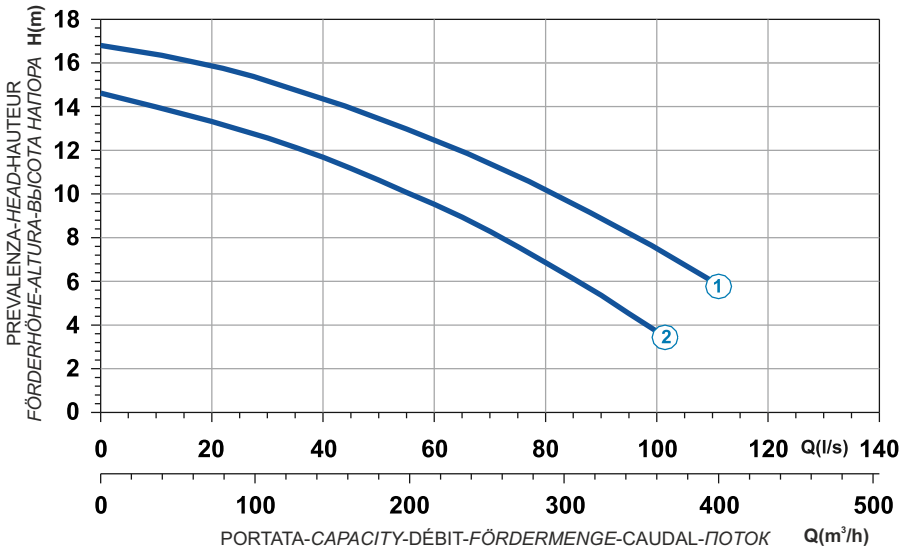

Power supply	3ph 400/690V 50Hz
R.P.M.	956
Free passage (mm)	100
Discharge (mm)	DN 150
Max Weight (Kg)	445

Curve N°	Code	Type	MOTOR Rated power P2 (kW)	MOTOR Rated current I (A)	MOTOR Starting current Is (A)	ATEX code
1	7009939	**X616R2C1-S100LA5**	15,8	29,6	174,6	On request
2	7009940	**X616R2C2-S100LA5**	10	19,1	112,7	On request

Dimensioni - *Dimensions* - Dimensions - *Abmessungen* - Dimensiones - *ГАБАРИТЫ* (mm)

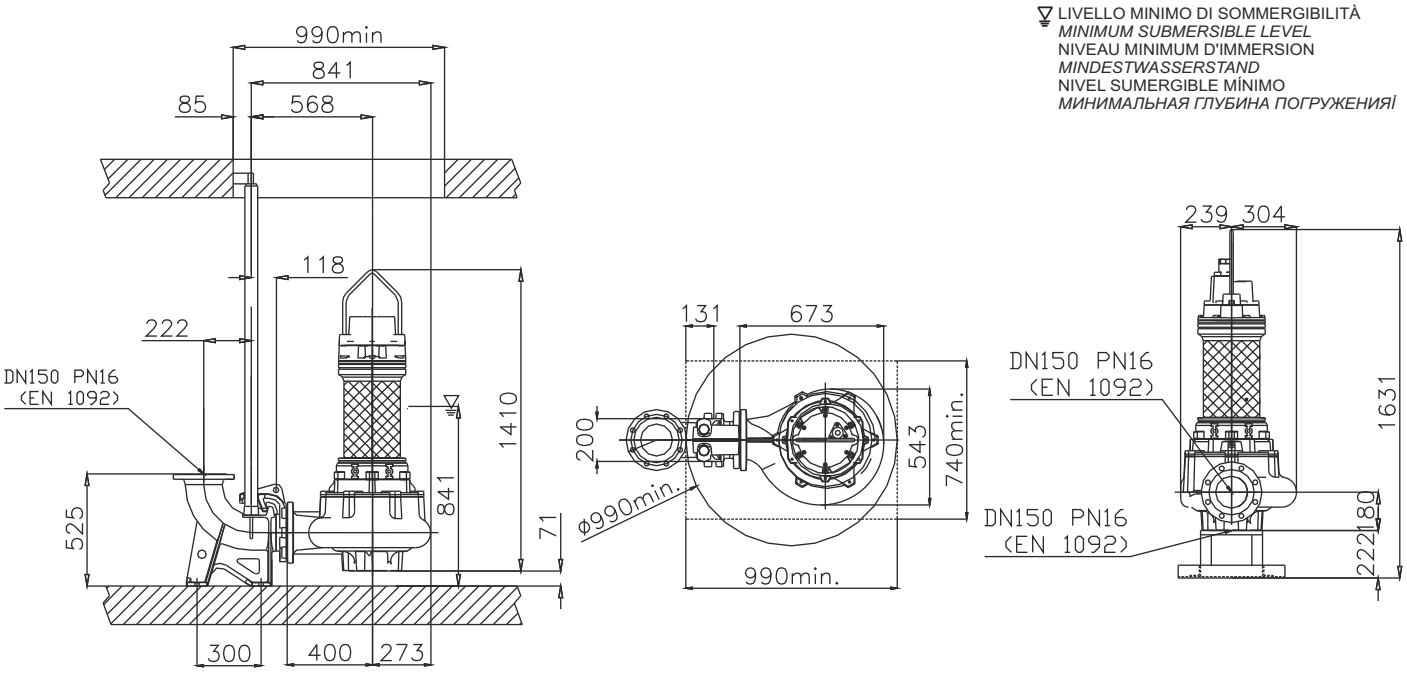

Installazione con sistema accoppiamento ANSI
Installation with coupling foot system ANSI
Installation avec pied d'accouplement ANSI
Installation mit ANSI Koppelung Fuß
Instalación con *sistema de acoplamiento* ANSI
Установка с системой соединения ANSI

DN 50

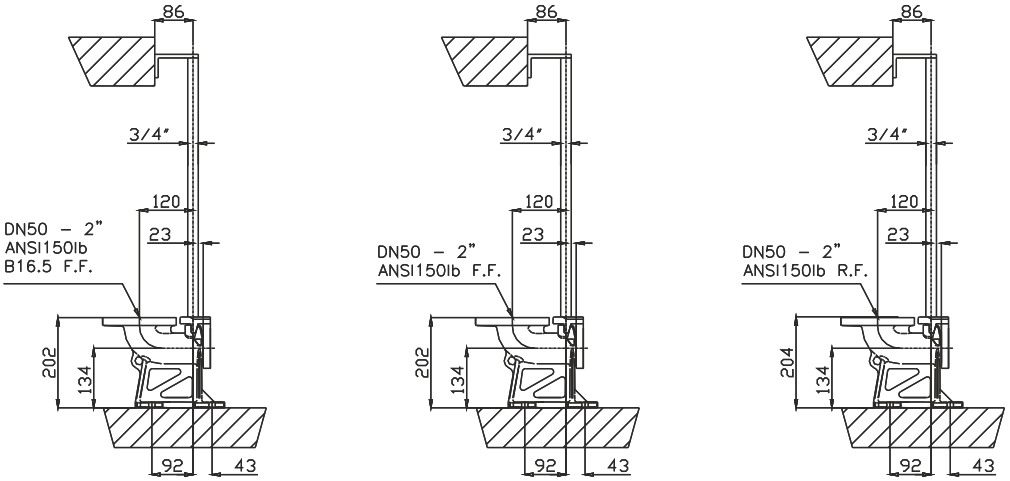

DN 65

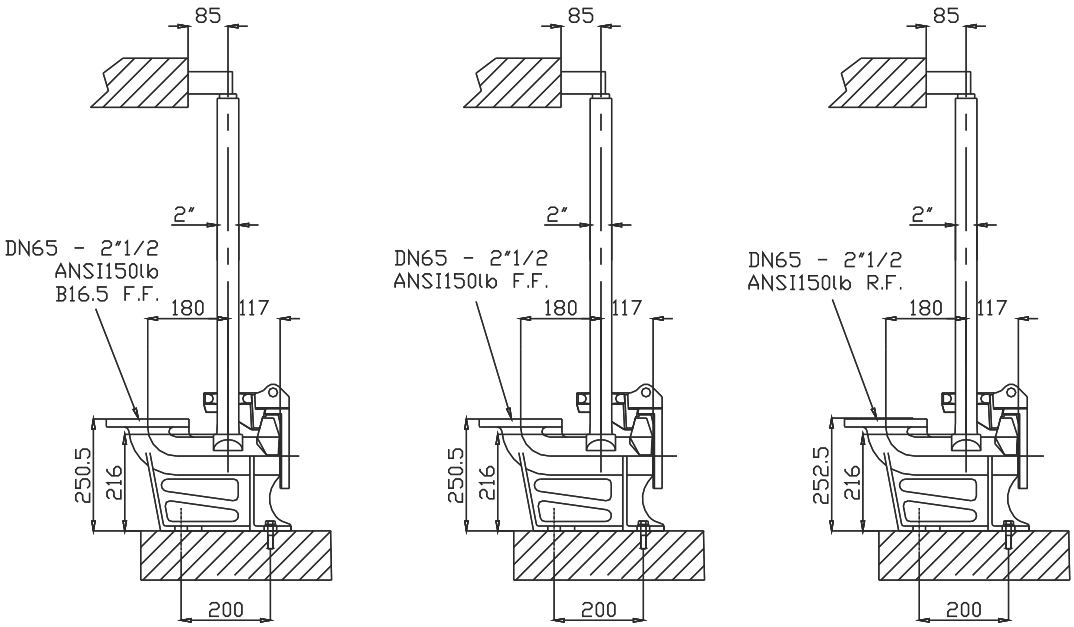

DN 80

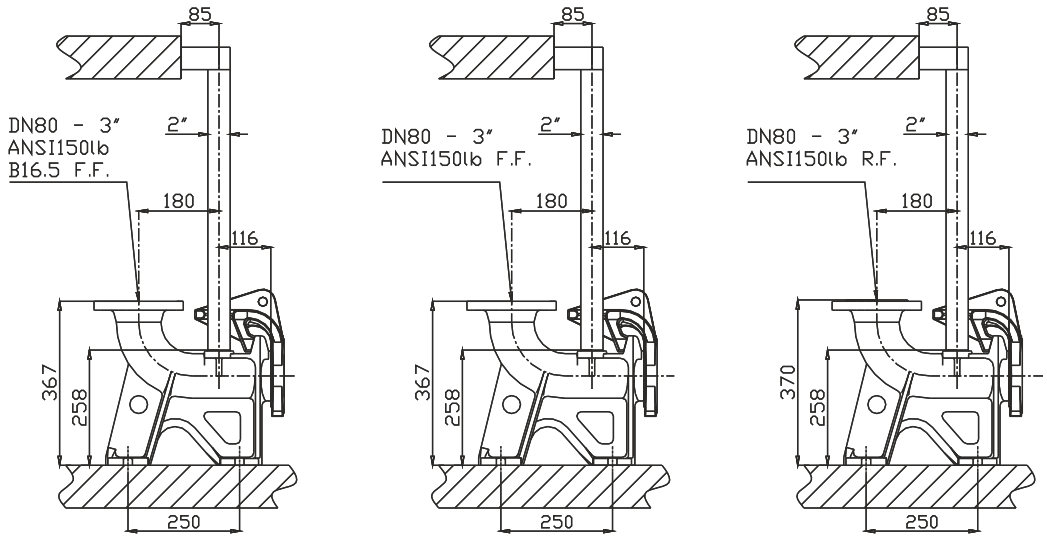

X

GRINDER - STAINLESS STEEL

XT

1 Alberi rettificati nelle sedi dei cuscinetti e della tenuta, sovradimensionati rispetto ai parametri standard di utilizzo, equilibrati dinamicamente.
2 Motore Asincrono trifase a gabbia di scoiattolo, classe d'isolamento H(180°C). A secco, raffreddato dal liquido circostante. Grado di protezione IP68. Il motore, è progettato per lavoro continuo o intermittente, con un massimo squilibrio di tensione tra le fasi del 5%.
3 Cuscinetti sovradimensionati, radiali a sfere lubrificati a vita esenti da manutenzione.
4 Camera olio L'olio lubrifica e raffredda le tenute, ed emulsiona eventuali infiltrazioni di acqua.
La pompa è dotata di due sistemi di tenuta per il perfetto isolamento tra il motore elettrico e il liquido pompato.
Tenuta superiore: meccanica, grafite / ceramica.
5 Tenuta inferiore: meccanica, carburo di silicio / carburo di silicio / viton.
6 Le giranti sono progettate per garantire un elevato rendimento idraulico e bassi consumi energetici.
7 Sistema triturante in acciaio inossidabile AISI 630 di microfusione.

1 Shafts grided down in ball bearings and mechanical seals seats, over-dimensioned respect to standard parameters of use.
2 Motor asynchronous threephase squirrel cage type, insulation class H(180°C). Dry motor, cooled by surrounding liquid. Protection degree IP 68. The motor is projected for continuous or intermittent operation, with 5% maximum voltage unbalance between phases.
3 Ball bearings overdimensioned, life lubricated, maintenance free.
4 Oil chamber oil lubricates and cools the seals and emulsifies eventual water infiltrations.
This electric pump has two types of seals for a perfect insulation between the electric motor and the pumped liquid.
Upper seal: mechanical, ceramic / graphite.
5 Lower seal: mechanical, Silicon Carbide / Silicon Carbide / Viton.
6 Impellers are projected in order to guarantee and assure an high hydraulic efficiency and low power consumption.
7 Grinder system Stainless Steel AISI 630 of microcasting type.

1 Les arbres rectifiés dans les sièges des roulements et de la garniture mécanique, surdimensionés par rapport aux paramètres standard d'utilisation, équilibrés dynamiquement.
2 Moteur asynchrone triphasé à cage d'écureuil, classe d'isolation H(180°C). À sec, refroidi par le liquide environnant. Degré de protection IP68. Le moteur est dessiné pour le service continu ou intermittent, régulièrement espacés et avec max. 5% de déséquilibre de tension entre les phases.
3 Roulements surdimensionnés, radiaux, à sphères lubrifiées à vie, exemptes d'entretien.
4 Chambre huile L'huile lubrifie et refroidit les garnitures mécaniques et émulsionne les infiltrations d'eau éventuelles. Deux garnitures mécaniques assurent la parfaite isolation entre le moteur électrique et le liquide pompé.
Garniture supérieure : mécanique, céramique / carbone.
5 Garniture inférieure: mécanique, carbure de silicium / carbure de silicium / viton.
6 Les roues sont dessinées pour garantir un rendement hydraulique élevé et des basses consommations énergétiques.
7 Système triturant acier inoxydable AISI 630 micro fusion.

1 Welle Lagerung und Abdichtung durch überdimensionierte Wälzlager bzw. Dichtungsträger.
2 Motor Asynchroner Drehstrom-Käfigläufermotor, Isolationsklasse H (180°C). Trockener Motor, gekühlt durch Umgebungsflüssigkeit. Schutzart IP 68. Der Motor ist für kontinuierlichen oder intermittierenden Betrieb mit einer maximalen Spannungsunsymmetrie von 5 % zwischen den Phasen ausgelegt.
3 Wälzlager überdimensioniert, dauergeschmiert und wartungsfrei.
4 Ölkammer Öl schmiert und kühlt die Dichtungen und emulgiert bei evtl. Leckage.
Zweifache Wellenabdichtung garantiert optimale Abdichtung zwischen Motor und Fördermedium
Obere Dichtung: Gleitringdichtung Kohle / Keramik.
5 Untere Dichtung: Gleitringdichtung Siliziumkarbid / Siliziumkarbid / Viton.
6 Laufrad konstruiert für max. hydraulischen Wirkungsgrad und geringer Leistungsaufnahme.
7 Schneideinrichtung Feinguss Edelstahl AISI 630.

1 Ejes rectificado en la base de los cojinetes y base de la mecánica, sobredimensionado respecto a los parámetros estándar de uso y equilibrados dinámicamente.
2 Motor asincrónico trifásico con jaula, aislamiento H(180°C). En seco, enfriado por el liquido. Grado de protección IP68. El motor, esta preparado para trabajar continuamente o intermitentemente, con un máximo desequilibrio de tensión entre las fases del 5%.
3 Cojinetes sobredimensionados, radiales y esferas lubrificados indefinidamente, sin necesidad de mantenimiento.
4 Cámara de aceite que lubrifica y enfría los precintos y emulsiona las eventuales infiltraciones de agua.
La bomba está dotada de dos sistemas de sellado para el perfecto aislamiento entre el motor eléctrico y el líquido bombeado.
Sellado/precintado superior: mecánica, grafito/cerámica.
5 Sellado/precintado inferior: mecánica, carburo y silicio/carburo y silicio/viton.
6 Los impulsores han sido proyectados para garantizar un elevado rendimiento hidráulico y un bajo consumo energético.
7 Sistema que tritura acero inoxidable AISI 630 micro fusión.

1 Валы, отшлифованные в местах посадки подшипников и уплотнения, рассчитанные с запасом относительно стандартных рабочих параметров, динамически отбалансированы.
2 Трехфазный Двигатель асинхронный трехфазный с короткозамкнутым ротором, класс изоляции H(180°C). Сухой двигатель, охлаждаемый окружающей жидкостью. Степень защиты IP 68. Двигатель рассчитан на непрерывную или повторно-кратковременную работу с асимметрией напряжения между фазами не более 5%.
3 Подшипники рассчитаны с запасом, радиального типа с шариками со смазкой на весь срок службы, не требующие тех. обслуживания.
4 Масляная камера служит для смазки и охлаждения прокладок, а также для эмульгирования просочившейся воды.
Насос снабжен двумя системами герметизации для обеспечения идеальной изоляции между электродвигателем и перекачиваемой жидкостью.
Верхнее уплотнение: механическое, керамика/графит.
5 Нижнее уплотнение: механическое, карбид кремния.
6 Рабочие колеса спроектированы для обеспечения высокого гидравлического КПД и низкого энергопотребления.
7 Система измельчения из микролитой стали AISI 630.

XT

GRINDER - STAINLESS STEEL

Elettropompe sommergibili con trituratore in acciaio inossidabile AISI 316L 2 poli
Submersible electric pumps whit grinder in stainless steel AISI 316L 2 poles
Electropompe submersible avec triturateur en acier inoxydable AISI 316L 2 pôles
Tauchmotorpumpe aus Edelstahl AISI 316L mit Schneidwerk 2-polig
Bombas sumergibles con triturador en acero inoxidable AISI 316L 2 polos
Погружные электронасосы с измельчителем из стали AISI 316L 2 полюса



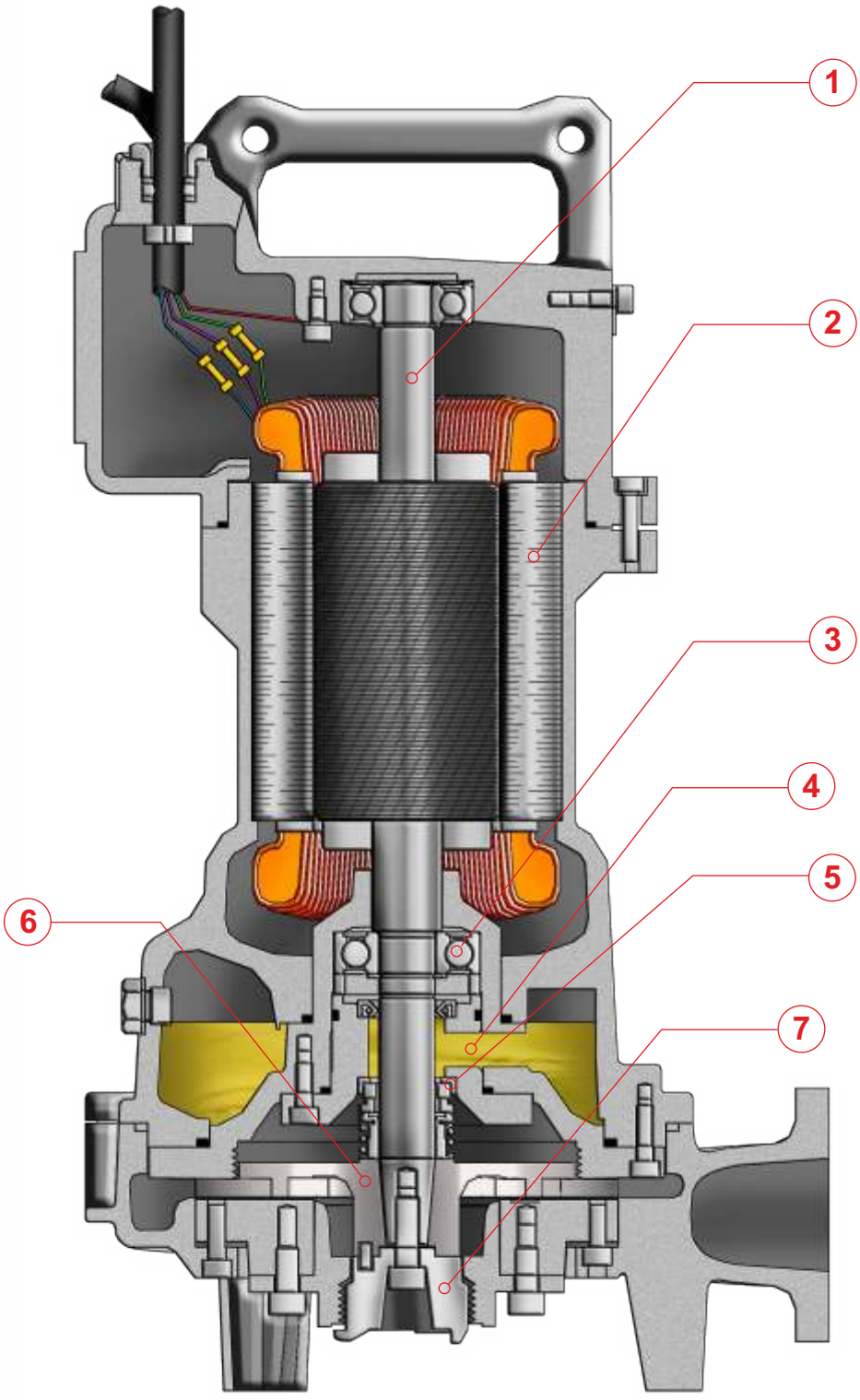

PREMIUM EFFICIENCY IE3 MOTOR

X

GRINDER - STAINLESS STEEL

XT

IMPIEGHI

Le elettropompe sommergibili in Acciaio inossidabile AISI 316L sono utilizzate per il pompaggio di liquidi aggressivi e corrosivi. In particolare per lo smaltimento delle acque di scarico provenienti da impianti chimici.

PARTICOLARITÀ COSTRUTTIVE

Elettropompe sommergibili di robusta e compatta costruzione, motori elettrici alloggiati in vano a tenuta stagna, collegati mediante alberi di lunghezze ridotte alle giranti situate in voluta tramite interposizione di camera olio tra parte idraulica e motore elettrico.

MATERIALI

Fusioni principali	Acciaio inossidabile AISI 316L
Girante	Acciaio inossidabile AISI 316L
Cavo elettrico	Neoprene H07RN/F
Albero	Acciaio inossidabile AISI 316L/Duplex
O-rings	Viton
Bullonerie	Classe A4 - AISI 316
Tenuta meccanica	Carburo di silicio / Silicio / Viton.

APPLICATION

Submersible electric pumps in stainless steel AISI 316L are used prevalently for the lifting of aggressive and corrosive liquids. In particular for draining away of waste waters originating from chemical industries.

CONSTRUCTION DATA

Submersible electric pumps, robust in construction, watertight electric motors accommodated in compartment, connected, by shafts of reduced lengths, to the impellers situated at the pump casing by the interposition of oil chamber between the hydraulic side and the electric motor.

MATERIALS

Motor housing	Stainless Steel AISI 316L
Impeller	Stainless Steel AISI 316L
Electric cable	Neoprene H07RN/F
Shaft	Stainless Steel AISI 316L/Duplex
O-rings and lip seal	Viton
Bolts	A4 class - AISI 316
Mechanical seal	Silicon Carbide / Silicon /Viton

APPLICATIONS

Les électropompes submersibles en acier inoxydable AISI 316L sont utilisées pour le pompage de liquides agressifs et corrosifs. En particulier pour l'écoulement des eaux usées provenant d'installations chimiques.

PARTICULARITÉ DE CONSTRUCTION

Pompes submersibles robustes et compactes, moteurs électriques logés en enceinte étanche, reliés par des arbres de longueurs réduites aux roues, avec interposition d'une chambre à huile entre la partie hydraulique et le moteur électrique.

MATÉRIAUX

Moulures principales	Acier inoxydable AISI 316L
Roue	Acier inoxydable AISI 316L
Câble électrique	Néoprène H07RN/F
Arbre	Acier inoxydable AISI 316L/Duplex
O-ring et joints	Viton
vis	Classe A4 - AISI 316
Garniture mécanique	Carb. de silicium / silicium / viton

EINSATZBEREICHE

Entwässerungspumpen aus Edelstahl AISI 316L werden zu Förderung von aggressiven und korrosiven Flüssigkeiten eingesetzt. Speziell für den Einsatz in der chemischen Industrie.

AUSFÜHRUNG

Robuste Tauchmotorpumpe mit wasserdichtem Motor, kompakte Bauart, Laufrad im Pumpengehäuse durch Ölkammer zum Motor getrennt.

WERKSTOFFE

Motorgehäuse	Edelstahl AISI 316L
Laufrad	Edelstahl AISI 316L
Anschlusskabel	Neoprene H07RN/F
Welle	Edelstahl AISI 316L / Duplex
Wellendichtring und O-Ringe	Viton
Schrauben	Edelstahl AISI 316
Gleitringdichtung	Siliziumkarbid / Siliziumkarbid/Viton

UTILIZACION

Las bombas sumergibles en acero inoxidable AISI 316L se utilizan para bombear líquidos agresivos y corrosivos. Especialmente para trabajar con aguas provenientes de instalaciones químicos.

DIFERENCIAS PRINCIPALES

Son bombas sumergibles de robusta y compacta construcción, motores eléctricos situados en compartimento separado, conectadas mediante ejes cortos con los impulsores interpuestos con una cámara de aceite entre la parte hidráulica i el motor eléctrico.

MATERIALES

Aleaciones principales	Acero inoxidable AISI 316L
Impulsor (turbina)	Acero inoxidable AISI 316L
Cable eléctrico	Neopreno H07RN/F
Eje	Acero inoxidable AISI 316L/Duplex
Anillo de sellados y O-Rings	Viton
Tornillos	Clase A4 - AISI 316
Sello mecánico	Carburo de silicio / silicio / viton

ОБЛАСТЬ ПРИМЕНЕНИЯ

Погружные электронасосы из нержавеющей стали AISI 316L используются для перекачки агрессивных и коррозивных жидкостей. В частности, для отвода сточных вод от химических производств.

КОНСТРУКЦИОННЫЕ ОСОБЕННОСТИ

Погружные электронасосы с прочной и компактной конструкцией. Электродвигатели размещены в секции с герметичным уплотнением и соединены через валы небольшой длины с рабочими колесами, расположенными в гидравлической камере. Валы проходят через масляную камеру между гидравликой и электродвигателем.

МАТЕРИАЛЫ

Основные литые компоненты	Нержавеющая сталь AISI 316L
Рабочее колесо	Нержавеющая сталь AISI 316L
Электрокабель	Неопрен H07RN/F
Вал	Нержавеющая сталь AISI 316L/Дуплекс
Уплотнит. кольца и манжета	Витон
Винты	Класс A4 - AISI 316
Мех. уплотнение	Карбид кремния/кремния/Витон

XT GRINDER - STAINLESS STEEL

Elettropompe sommergibili con trituratore in acciaio inossidabile AISI 316 2 poli
Submersible electric pumps whit grinder in stainless steel AISI 316 2 poles
Electropompe submersible avec triturateur en acier inoxydable AISI 316 2 pôles
Tauchmotorpumpe aus Edelstahl AISI 316 mit Schneidwerk 2-polig
Bombas sumergibles con triturador en acero inoxidable AISI 316 2 polos
Погружные электронасосы с измельчителем из стали AISI 316 2 полюса



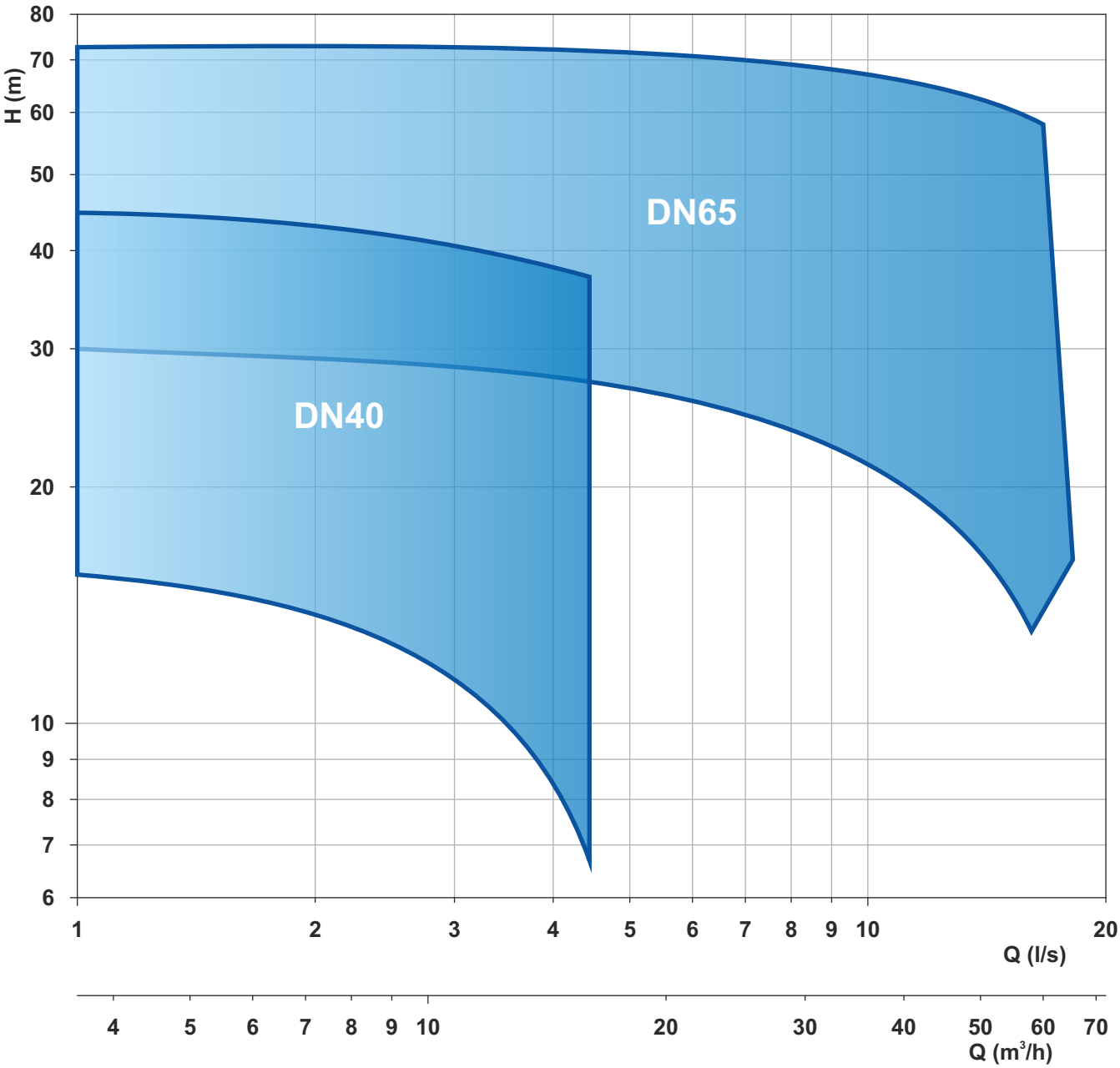

Le schede tecniche sono disponibili al sito www.faggiolatipumps.com
Technical data sheets are available on our web site www.faggiolatipumps.com
Les fiches techniques sont disponibles sur notre site web www.faggiolatipumps.com
Technische Datenblätter finden Sie auf unserer Internetseite www.faggiolatipumps.com
Las hojas de datos técnicas están disponibles en nuestro web site www.faggiolatipumps.com
Технические спецификации имеются на Интернет-сайте www.faggiolatipumps.com





Acciaio inossidabile AISI316L
Acier inoxydable AISI316L
Acero inoxidable AISI316L
Stainless steel AISI316L
Edelstahl AISI316L
Нержавеющая сталь AISI 316L

Curva caratteristica - *Performance curve* - Courbe caractéristique
Kennlinie* - Curva característica - *Характеристическая кривая

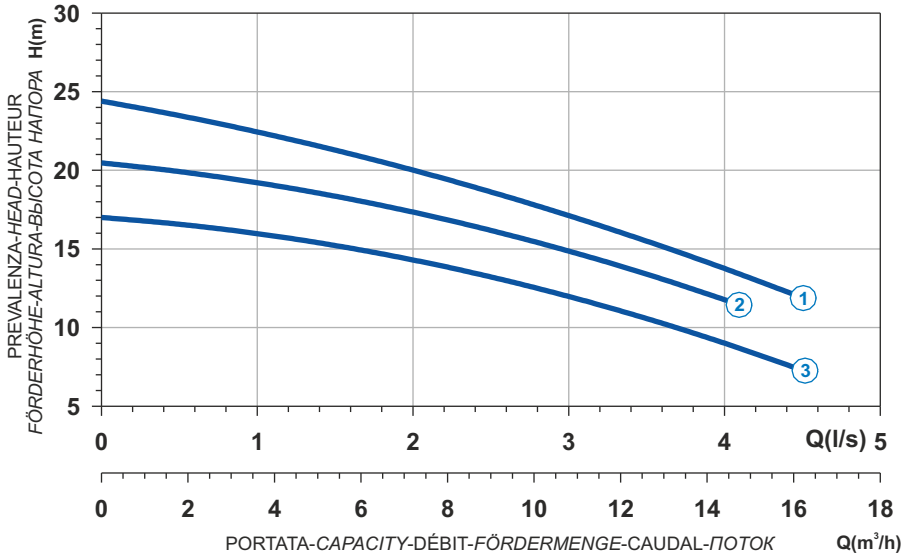

Power supply	1ph 230V 50Hz
R.P.M.	2850
Free passage (mm)	6
Discharge (mm)	40
Max Weight (Kg)	49

Curve N°	Code	Type	MOTOR Rated power P2 (kW)	MOTOR Rated current I (A)	MOTOR Starting current Is (A)	ATEX code
1	7002649	**X271M6T1-J6LD7**	1,9	11,4	62,7	-
2	7002645	**X271M6T2-J6LD7**	1,5	9	33,3	-
3	7008689	**X271M6T3-J6LD7**	1,1	6,6	24,4	-

Pompa fornita di quadro con condensatore di spunto e disgiuntore. - *Pump supplied with a Control Panel with capacitor and disjunctour.*
Pompe fournie avec un panneau de commande avec le condensateur et le disjoncteur. - *Pumpe inklusive Schaltgerät mit Kondensator und Schalter.*
Bomba provista de un panel de control con el condensador y el disjuntour - *Насос поставляется с пультом с пусковым конденсатором и разъединителем.*

Dimensioni - *Dimensions* - Dimensions - *Abmessungen* - Dimensiones - *ГАБАРИТЫ* (mm)

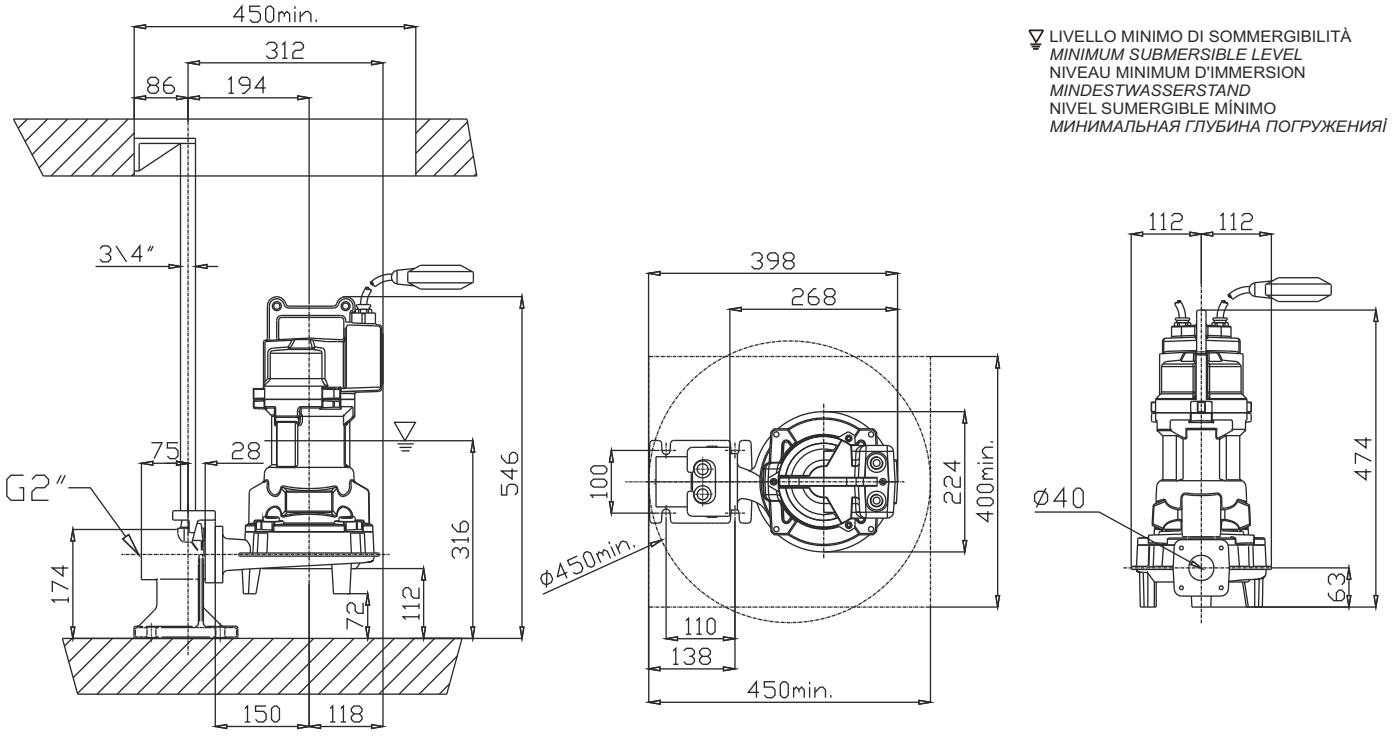

Acciaio inossidabile AISI316L
Acier inoxydable AISI316L
Acero inoxidable AISI316L
Stainless steel AISI316L
Edelstahl AISI316L
Нержавеющая сталь AISI 316L



Curva caratteristica - *Performance curve* - Courbe caractéristique
Kennlinie* - Curva característica - *Характеристическая кривая

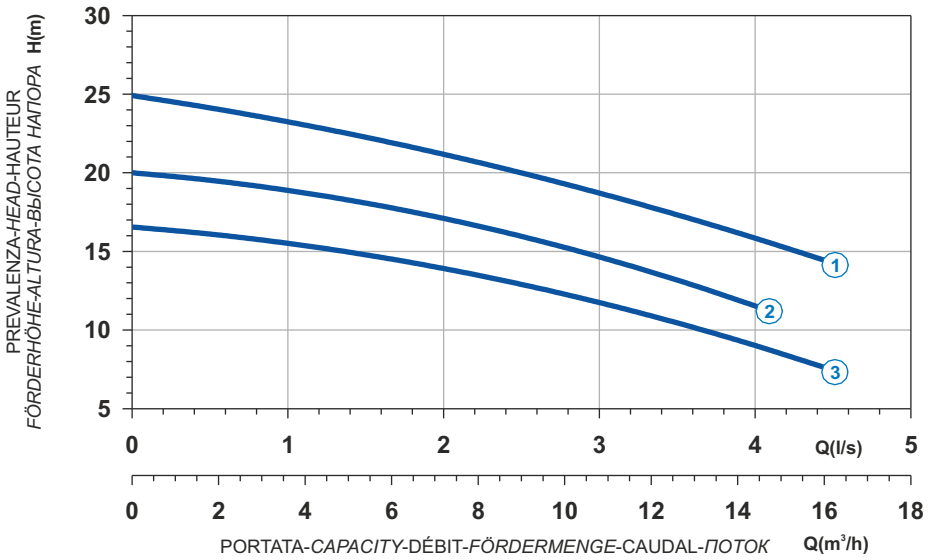



Curve N°	Code	Type	MOTOR Rated power P2 (kW)	MOTOR Rated current I (A)	MOTOR Starting current Is (A)	ATEX code
1	7002650	**X271T6T1-J6LA4**	2,4	4,5	26,6	7000668
2	7002646	**X271T6T2-J6LA4**	1,6	3,1	15,2	7006151
3	7002643	**X271T6T3-J6LA4**	1,6	3,1	15,2	7006156

Power supply	3ph 400/690V 50Hz
R.P.M.	2850
Free passage (mm)	6
Discharge (mm)	40
Max Weight (Kg)	47

Dimensioni - *Dimensions* - Dimensions - *Abmessungen* - Dimensiones - *ГАБАРИТЫ* (mm)

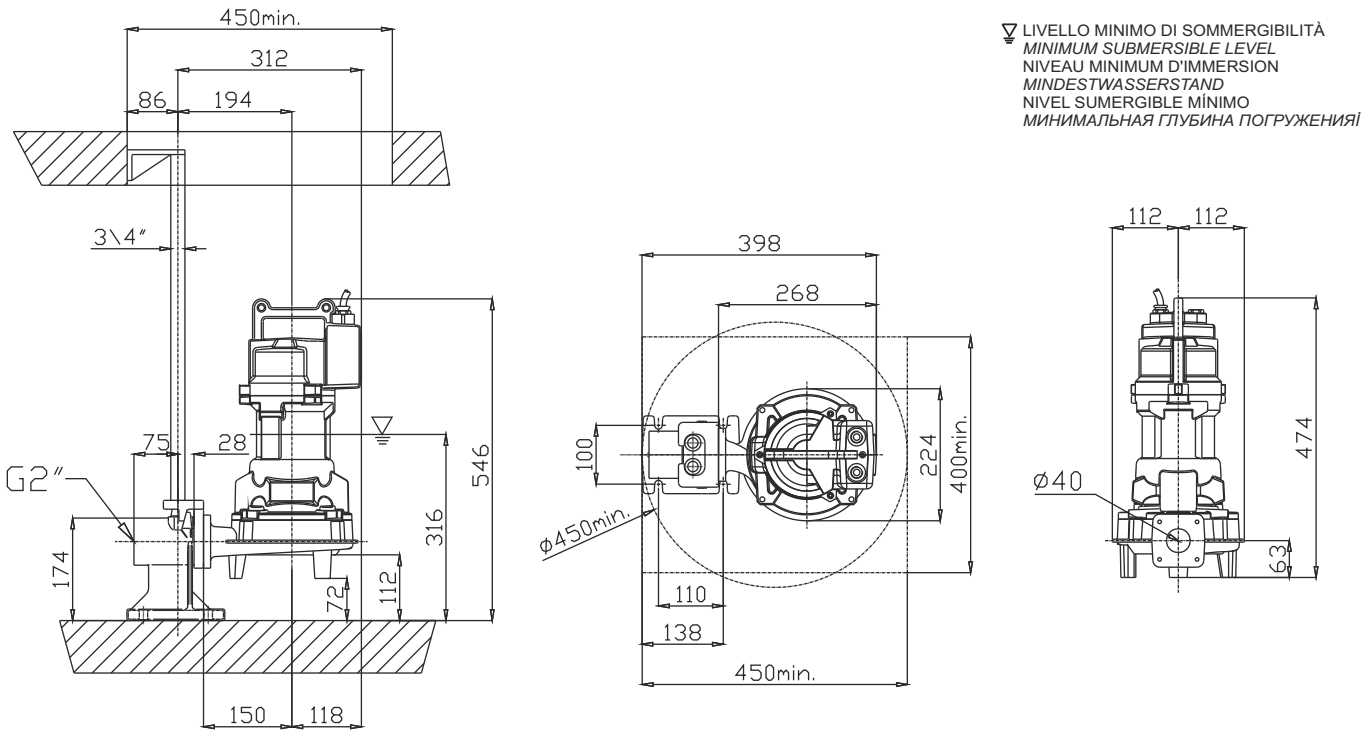

LIVELLO MINIMO DI SOMMERGIBILITÀ
MINIMUM SUBMERSIBLE LEVEL
NIVEAU MINIMUM D'IMMERSION
MINDESTWASSERSTAND
NIVEL SUMERGIBLE MÍNIMO
МИНИМАЛЬНАЯ ГЛУБИНА ПОГРУЖЕНИЯ

X



Acciaio inossidabile AISI316L
Acier inoxydable AISI316L
Acero inoxidable AISI316L
Stainless steel AISI316L
Edelstahl AISI316L
Нержавеющая сталь AISI 316L

Curva caratteristica - *Performance curve* - Courbe caractéristique
Kennlinie* - Curva característica - *Характеристическая кривая

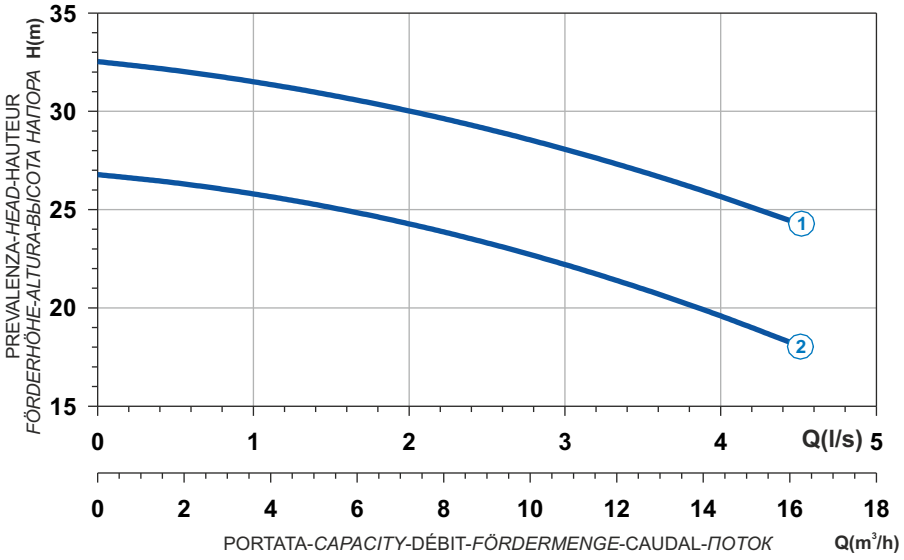

Power supply	3ph 400V 50Hz
R.P.M.	2850
Free passage (mm)	7
Discharge (mm)	40
Max Weight (Kg)	63

Curve N°	Code	Type	MOTOR			ATEX code
			Rated power P2 (kW)	Rated current I (A)	Starting current Is (A)	
1	7002955	**X209T6T1-J7LA4**	3,1	5,8	34,2	7006157
2	7002952	**X209T6T2-J7LA4**	3,1	5,8	34,2	7007097

Dimensioni - *Dimensions* - Dimensions - *Abmessungen* - Dimensiones - *ГАБАРИТЫ* (mm)

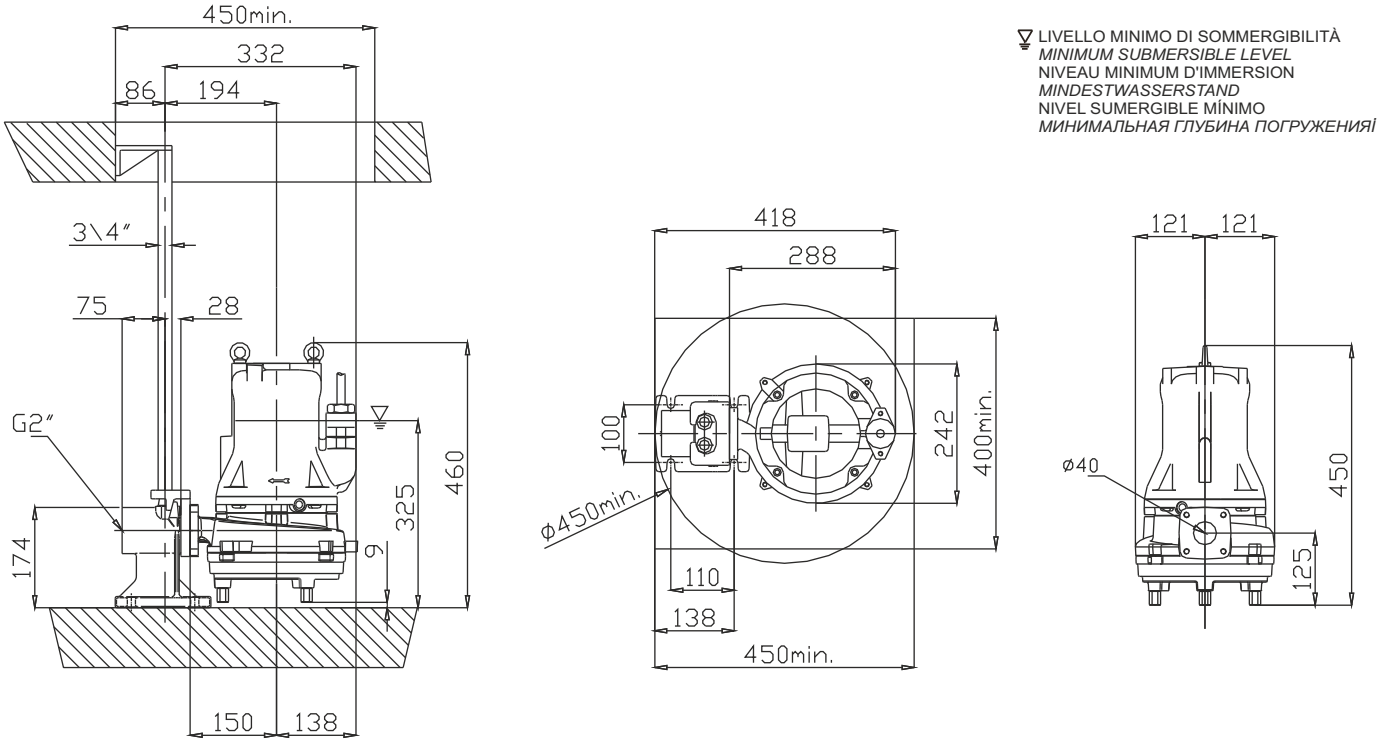

Acciaio inossidabile AISI316L
Acier inoxydable AISI316L
Acero inoxidable AISI316L
Stainless steel AISI316L
Edelstahl AISI316L
Нержавеющая сталь AISI 316L



Curva caratteristica - *Performance curve* - Courbe caractéristique
Kennlinie* - Curva característica - *Характеристическая кривая

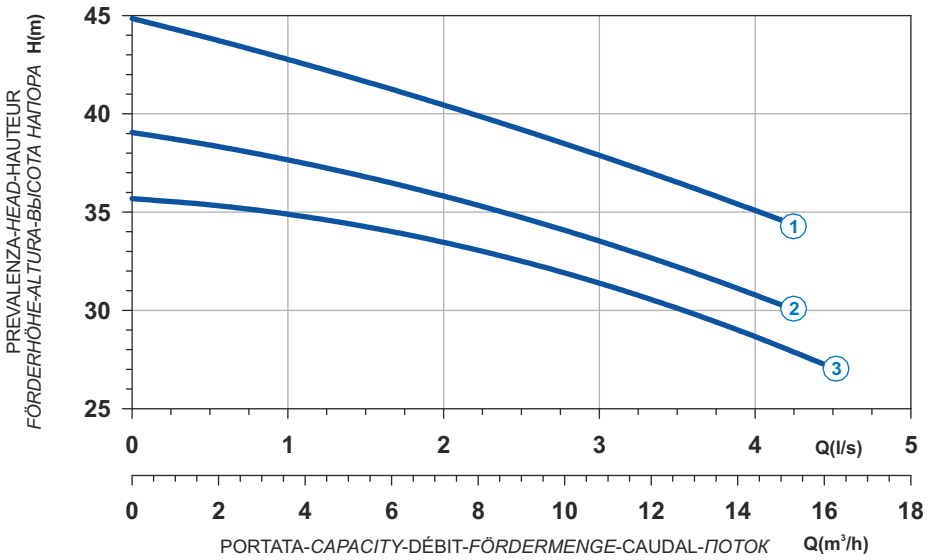



Curve N°	Code	Type	MOTOR Rated power P2 (kW)	MOTOR Rated current I (A)	MOTOR Starting current Is (A)	ATEX code
1	7002958	**X210R6T1-J7LA5**	5	9,1	53,7	7006979
2	7002957	**X210R6T2-J7LA5**	5	9,1	53,7	7006164
3	7002956	**X210R6T3-J7LA5**	4,2	7,7	45,4	7007686

Power supply	3ph 400/690V 50Hz
R.P.M.	2850
Free passage (mm)	7
Discharge (mm)	40
Max Weight (Kg)	73

Dimensioni - *Dimensions* - Dimensions - *Abmessungen* - Dimensiones - *ГАБАРИТЫ* (mm)

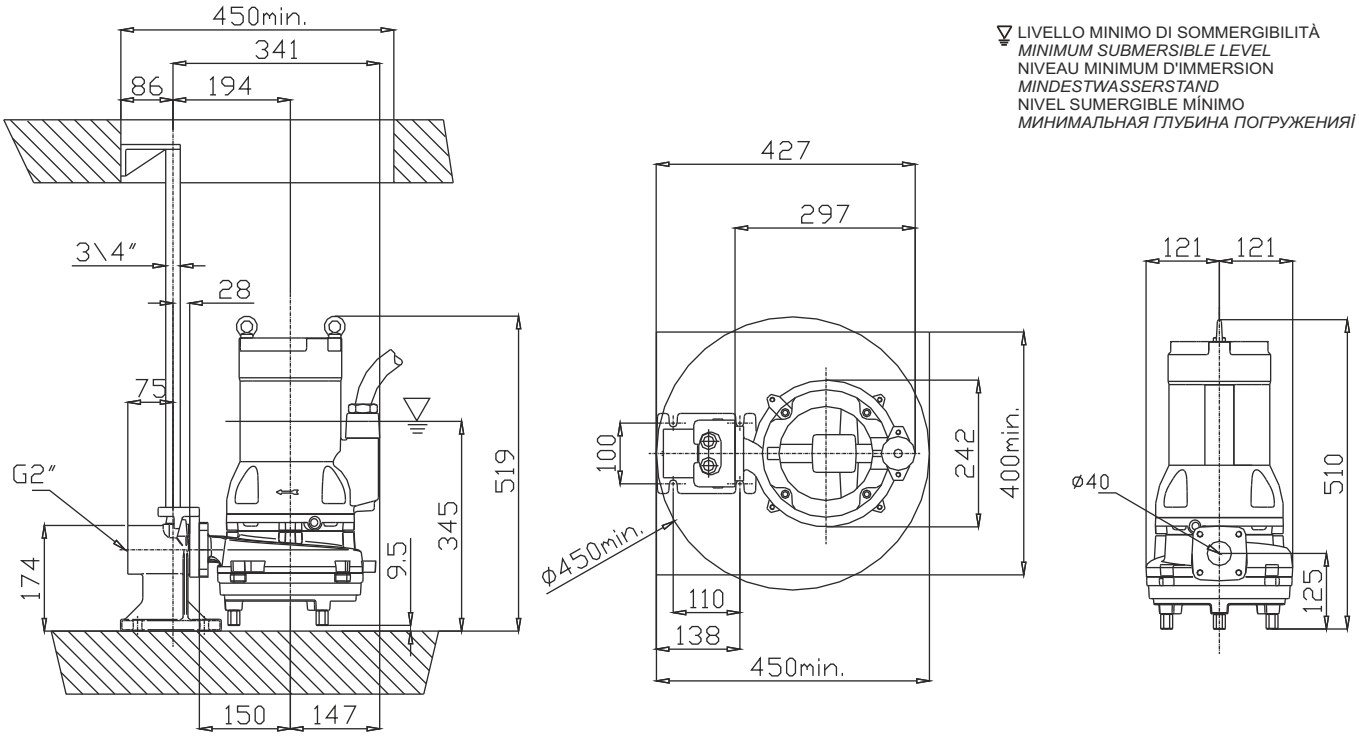





Acciaio inossidabile AISI316 | Stainless steel AISI316
Acier inoxydable AISI316 | Edelstahl AISI316
Acero inoxidable AISI316 | Нержавеющая сталь AISI 316

Curva caratteristica - *Performance curve* - Courbe caractéristique
Kennlinie* - Curva característica - *Характеристическая кривая

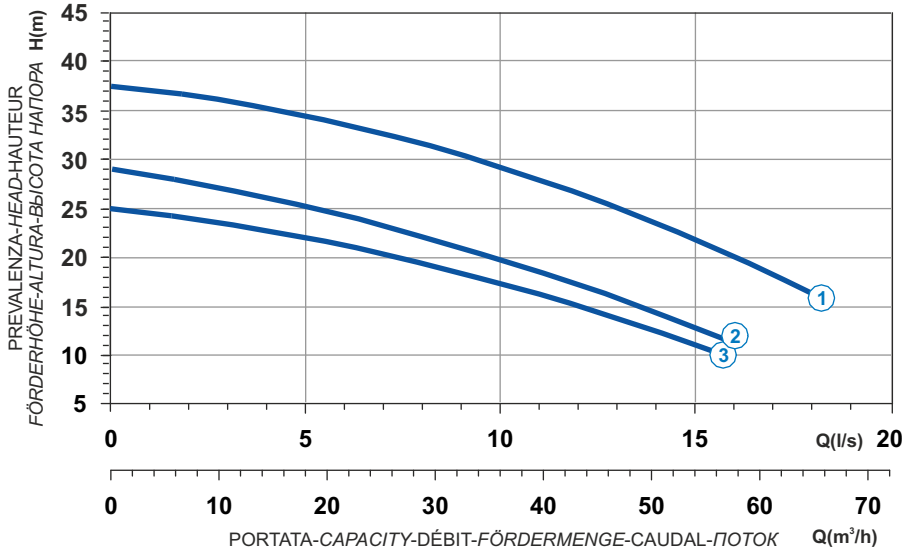

Power supply	3ph 400/690V 50Hz
R.P.M.	2850
Free passage (mm)	10
Discharge (mm)	DN65
Max Weight (Kg)	205

Curve N°	Code	Type	MOTOR Rated power P2 (kW)	MOTOR Rated current I (A)	MOTOR Starting current Is (A)	ATEX code
1	7005924	**X211R4T1-L10LA5**	10	18	106,2	7004168
2	7000445	**X211R4T5-L10LA5**	7,5	13,5	79,6	On request
3	7008841	**X211R4T7-L10LA5**	6,5	11,8	69,6	On request

Dimensioni - *Dimensions* - Dimensions - *Abmessungen* - Dimensiones - *ГАБАРИТЫ* (mm)

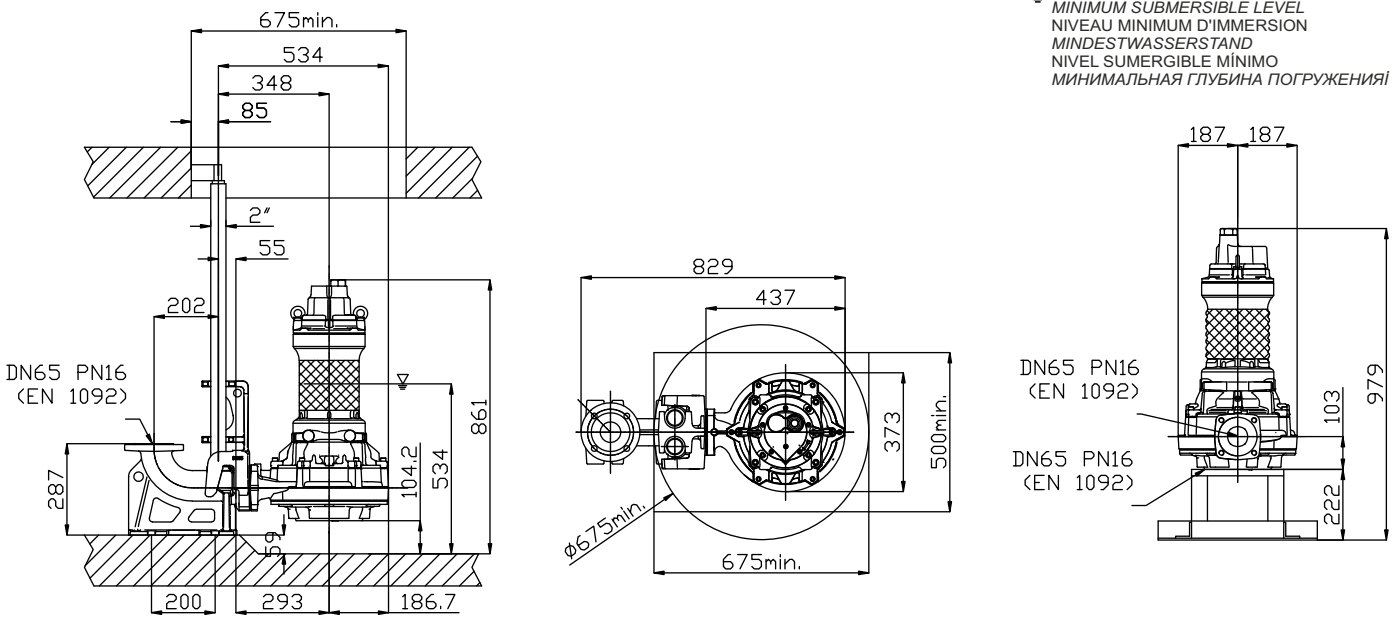

Acciaio inossidabile AISI316 | Stainless steel AISI316
Acier inoxydable AISI316 | Edelstahl AISI316
Acero inoxidable AISI316 | Нержавеющая сталь AISI 316





Curva caratteristica - *Performance curve* - Courbe caractéristique
Kennlinie* - Curva característica - *Характеристическая кривая

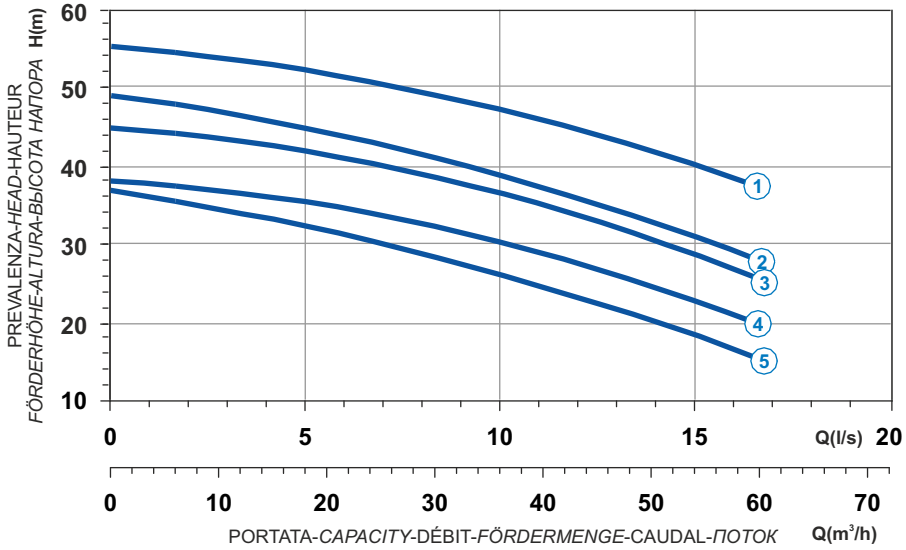

Curve N°	Code	Type	MOTOR Rated power P2 (kW)	MOTOR Rated current I (A)	MOTOR Starting current Is (A)	ATEX code
1	7001944	**X213R4T7-L10LA5**	16,6	29,8	175,8	7003205
2	7005347	**X213R4T1-L10LA5**	13,8	24,8	146,3	On request
3	7005325	**X213R4T2-L10LA5**	13,8	24,8	146,3	On request
4	7005178	**X213R4T3-L10LA5**	11	19,9	117,4	On request
5	7005445	**X213R4T4-L10LA5**	10	18	106,2	On request

Power supply	3ph 400/690V 50Hz
R.P.M.	2850
Free passage (mm)	10
Discharge (mm)	DN65
Max Weight (Kg)	220

Dimensioni - *Dimensions* - Dimensions - *Abmessungen* - Dimensiones - *ГАБАРИТЫ* (mm)

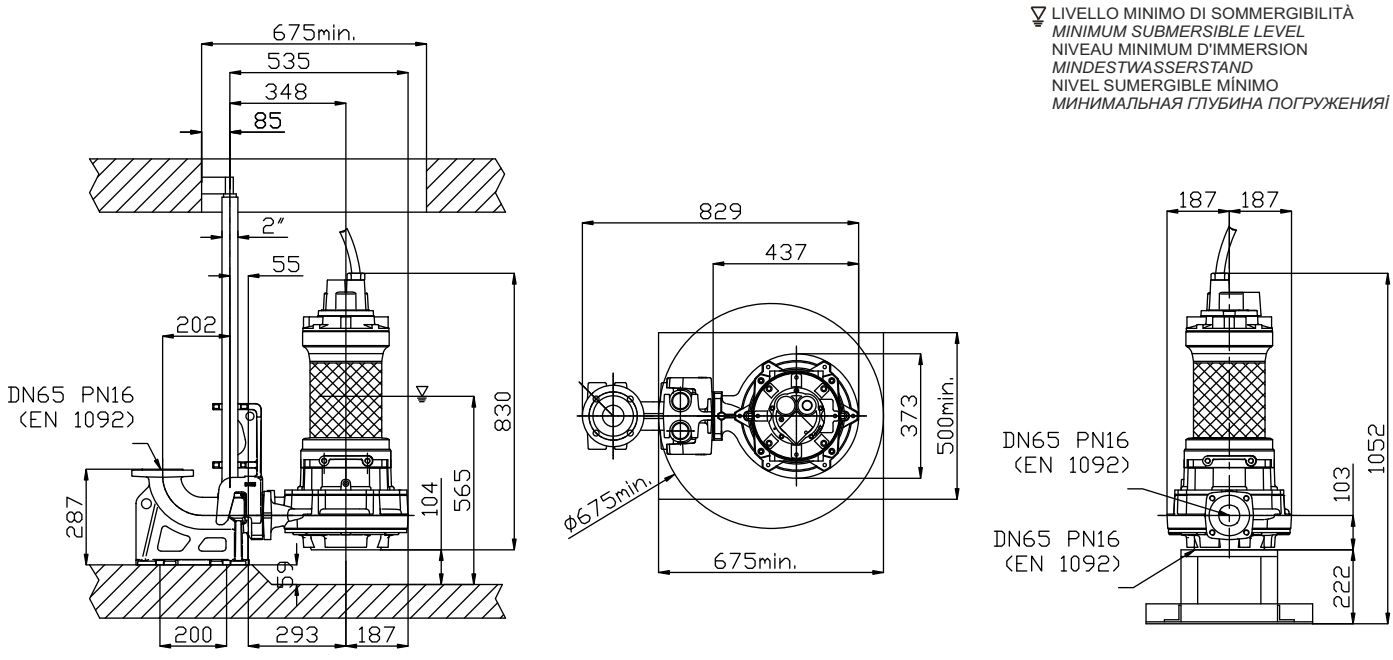





Acciaio inossidabile AISI316 | Stainless steel AISI316
Acier inoxydable AISI316 | Edelstahl AISI316
Acero inoxidable AISI316 | Нержавеющая сталь AISI 316

Curva caratteristica - *Performance curve* - Courbe caractéristique
Kennlinie* - Curva característica - *Характеристическая кривая

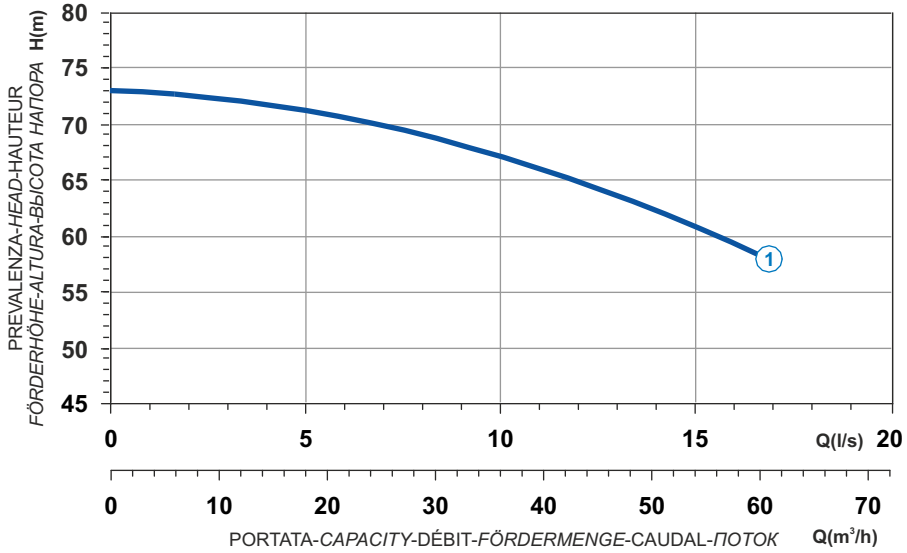

Power supply	3ph 400/690V 50Hz
R.P.M.	2850
Free passage (mm)	10
Discharge (mm)	DN65
Max Weight (Kg)	345

Curve N°	Code	Type	MOTOR Rated power P2 (kW)	MOTOR Rated current I (A)	MOTOR Starting current Is (A)	ATEX code
1	7000677	**X216R6T1-L10LA5**	25,1	43,6	257,2	On request

Dimensioni - *Dimensions* - Dimensions - *Abmessungen* - Dimensiones - *ГАБАРИТЫ* (mm)

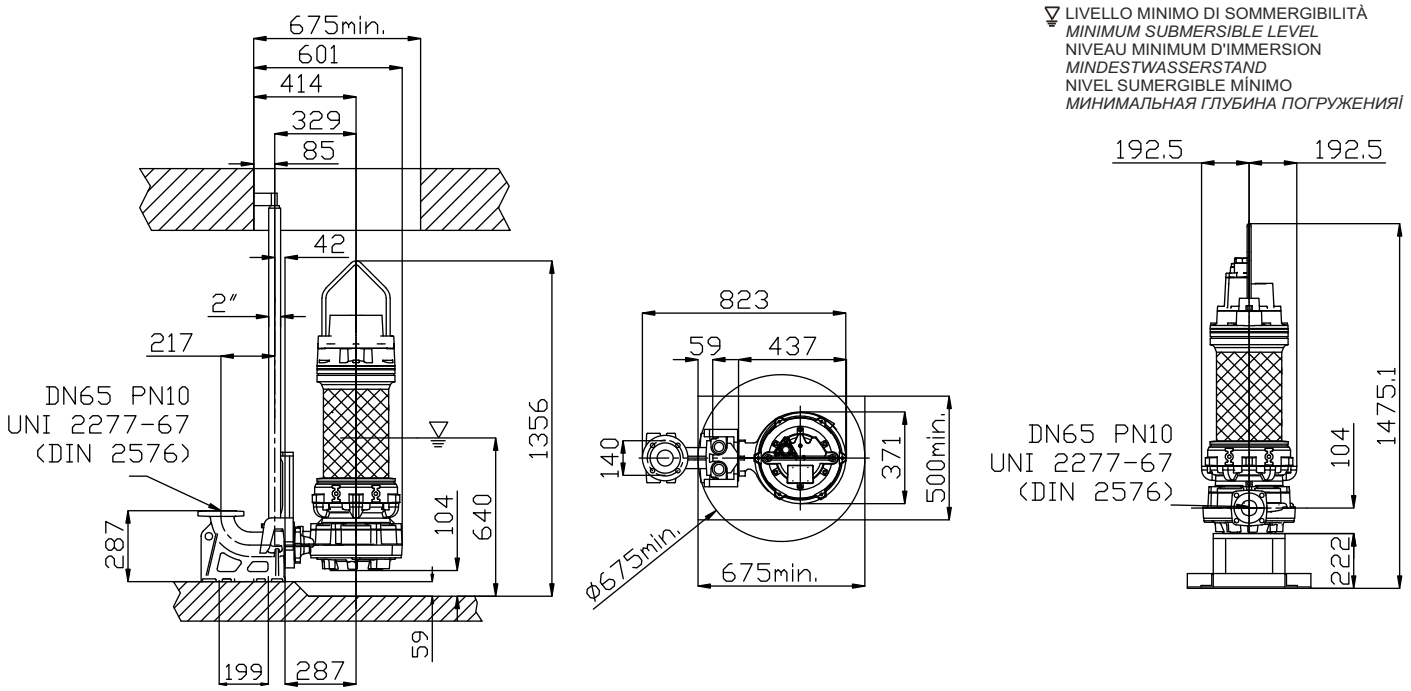

Installazione con sistema accoppiamento ANSI
Installation with coupling foot system ANSI
Installation avec pied d'accouplement ANSI
Installation mit ANSI Koppelung Fuß
Instalación con *sistema de acoplamiento* ANSI
Установка с системой соединения ANSI

DN 50

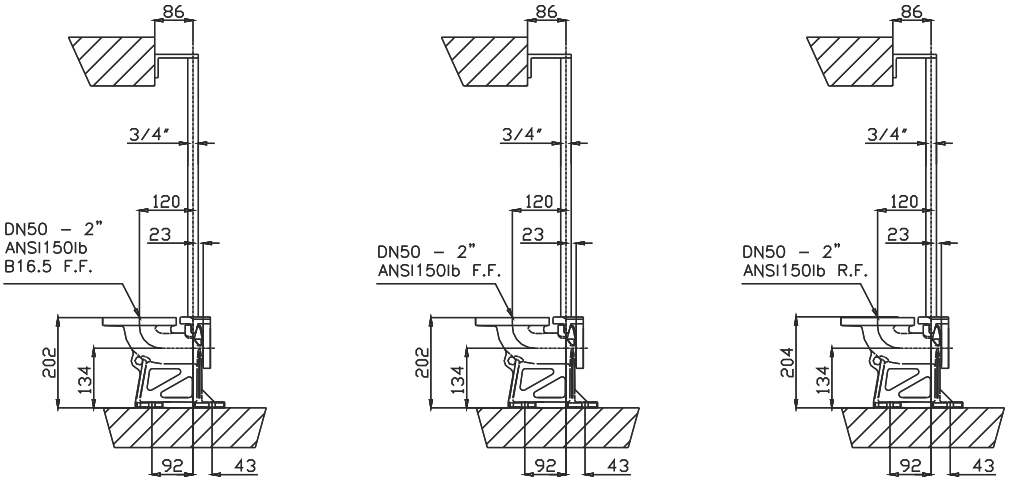

DN 65

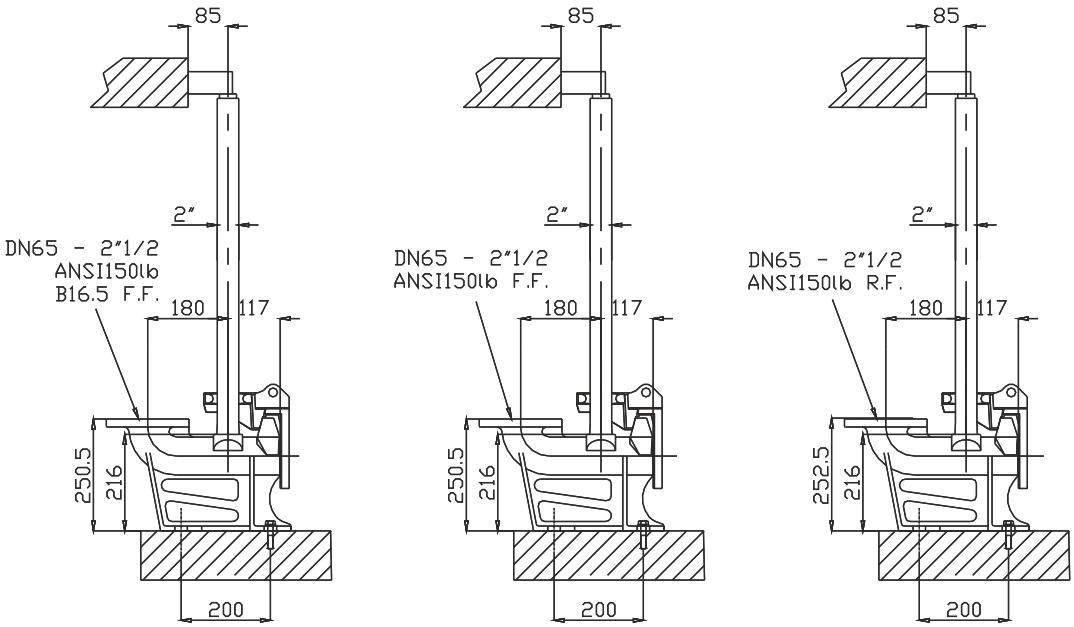

DN 80

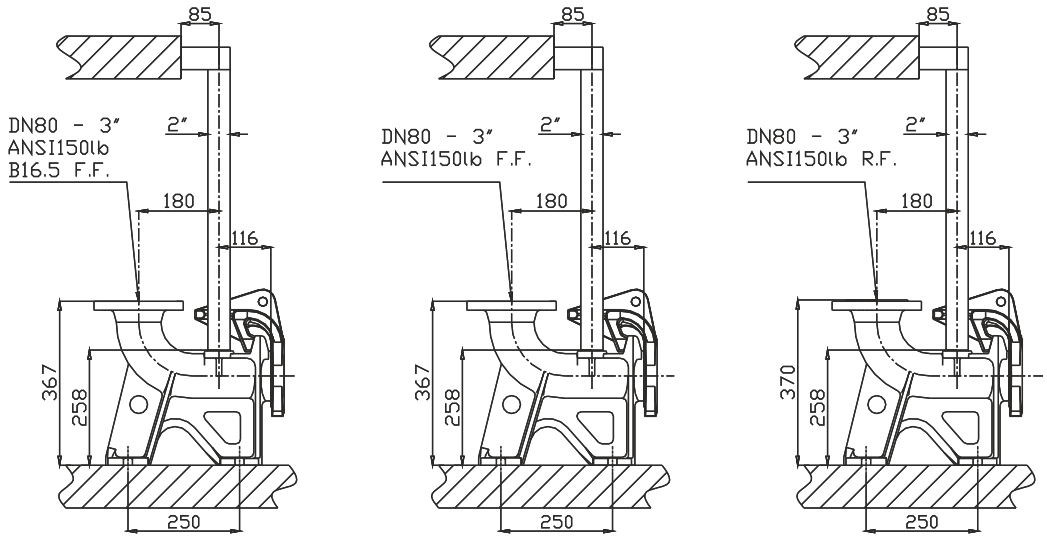

X

Bronzo Marino - Bronzo Alluminio
Marine Bronze - Bronze Aluminium
Bronze Marine - Bronze aluminium
Marine-Bronze - Bronze Aluminium
Bronce Marino - Bronce aluminio
Морская бронза - Алюминиевая бронза



ELETTROPOMPE SOMMERGIBILI IN BRONZO

La gamma standard in bronzo varia da 0,5 kW a kW 65 con possibilità di realizzare macchine su specifica del cliente.

SUBMERSIBLE ELECTRIC PUMPS IN MARINE BRONZE

The standard range in bronze goes from 0,5 kW to 65 kW with the possibility realize pumps according to the client request.

ÉLECTROPOMPES SUBMERSIBLES EN BRONZE

La gamme standard en bronze varie de 0,5 kW à 65 kW avec la possibilité de réaliser des machines selon les spécifications fournies par le client.

TAUCHMOTORPUMPEN AUS BRONZE

Das Standardangebot aus Bronze variiert von 0,5 kW bis 65 kW; es ist möglich, Maschinen auf spezifische Anfrage des Kunden zu fertigen.







BOMBAS SUMERGIBLES DE BRONCE

La gama estándar de bronce va desde 0,5 kW hasta 65 kW, y existe la posibilidad de realizar máquinas según las necesidades específicas del cliente.

ПОГРУЖНЫЕ ЭЛЕКТРОНАСОСЫ ИЗ БРОНЗЫ

Стандартные модели из бронзы мощностью от 0,5 до 65 кВт с возможностью изготовления вариантов по спецификации заказчика.

DRAINAGE - MARINE BRONZE

BD

1 Alberi rettificati nelle sedi dei cuscinetti e della tenuta, sovradimensionati rispetto ai parametri standard di utilizzo, equilibrati dinamicamente.
2 Motore Asincrono trifase a gabbia di scoiattolo, classe d'isolamento H(180°C). A secco, raffreddato dal liquido circostante. Grado di protezione IP68. Il motore, è progettato per lavoro continuo o intermittente, con un massimo squilibrio di tensione tra le fasi del 5%.
3 Cuscinetti sovradimensionati, radiali a sfere lubrificati a vita esenti da manutenzione.
4 Camera olio L'olio lubrifica e raffredda le tenute, ed emulsiona eventuali infiltrazioni di acqua.
La pompa è dotata di due sistemi di tenuta per il perfetto isolamento tra il motore elettrico e il liquido pompato.
Tenuta superiore: anello di tenuta NBR.
5 Tenuta inferiore: meccanica, carburo di silicio /carburo di silicio.
6 Le giranti sono progettate per garantire un elevato rendimento idraulico e bassi consumi energetici.
7 Il retino di protezione è ciò che contraddistingue questo tipo di elettropompa. Installato nella parte aspirante, il retino consente di evitare l'intasamento delle componenti idrauliche durante il funzionamento della pompa.

1 Shafts grided down in ball bearings and mechanical seals seats, over-dimensioned respect to standard parameters of use.
2 Motor asynchronous threephase squirrel cage type, insulation class H(180°C). Dry motor, cooled by surrounding liquid. Protection degree IP 68. The motor is projected for continuous or intermittent operation, with 5% maximum voltage unbalance between phases.
3 Ball bearings overdimensioned, life lubricated, maintenance free.
4 Oil chamber oil lubricates and cools the seals and emulsifies eventual water infiltrations.
This electric pump has two types of seals for a perfect insulation between the electric motor and the pumped liquid.
Upper seal: lip seal NBR.
5 Lower seal: mechanical, Silicon Carbide / Silicon Carbide.
6 Impellers are projected in order to guarantee and assure an high hydraulic efficiency and low power consumption.
7 The screen protection is typical of this type of pump. It is put in the suction side in order to prevent clogging of hydraulic parts during functioning.

1 Les arbres rectifiés dans les sièges des roulements et de la garniture mécanique, surdimensionés par rapport aux paramètres standard d'utilisation, équilibrés dynamiquement.
2 Moteur asynchrone triphasé à cage d'écureuil, classe d'isolation H(180°C). À sec, refroidi par le liquide environnant. Degré de protection IP68. Le moteur est dessiné pour le service continu ou intermittent, régulièrement espacés et avec max. 5% de déséquilibre de tension entre les phases.
3 Roulements surdimensionnés, radiaux, à sphères lubrifiées à vie, exemptes d'entretien.
4 Chambre huile L'huile lubrifie et refroidit les garnitures mécaniques et émulsionne les infiltrations d'eau éventuelles. Deux garnitures mécaniques assurent la parfaite isolation entre le moteur électrique et le liquide pompé.
Garniture supérieure: joints de la garniture NBR.
5 Garniture inférieure : mécanique, carbure de silicium / carbure de silicium.
6 Les roues sont dessinées pour garantir un rendement hydraulique élevé et des basses consommations énergétiques.
7 La grille de protection est caractéristique de ce type de pompe. Elle est installée à l'aspiration, permettant ainsi d'éviter l'obstruction de l'hydrauliques pendant le fonctionnement de la pompe.

1 Welle Lagerung und Abdichtung durch überdimensionierte Wälzlager bzw. Dichtungsträger.
2 Motor Asynchroner Drehstrom-Käfigläufermotor, Isolationsklasse H (180°C). Trockener Motor, gekühlt durch Umgebungsflüssigkeit. Schutzart IP 68. Der Motor ist für kontinuierlichen oder intermittierenden Betrieb mit einer maximalen Spannungsunsymmetrie von 5 % zwischen den Phasen ausgelegt.
3 Wälzlager überdimensioniert, dauergeschmiert und wartungsfrei.
4 Ölkammer Öl schmiert und kühlt die Dichtungen und emulgiert bei evtl. Leckage.
Zweifache Wellenabdichtung garantiert optimale Abdichtung zwischen Motor und Fördermedium
Obere Dichtung: Wellendichtring NBR.
5 Untere Dichtung: Gleitringdichtung Siliziumkarbid / Siliziumkarbid.
6 Laufrad konstruiert für max. hydraulischen Wirkungsgrad und geringer Leistungsaufnahme.
7 Das Bodensieb auf der Saugseite verhindert das Eindringen von Feststoffen, die das Laufrad blockieren könnten.

1 Ejes rectificado en la base de los cojinetes y base de la mecánica, sobredimensionado respecto a los parámetros estándar de uso y equilibrados dinámicamente.
2 Motor asincrónico trifásico con jaula, aislamiento H(180°C). En seco, enfriado por el liquido. Grado de protección IP68. El motor, esta preparado para trabajar continuamente o intermitentemente, con un máximo desequilibrio de tensión entre las fases del 5%.
3 Cojinetes sobredimensionados, radiales y esferas lubrificados indefinidamente, sin necesidad de mantenimiento.
4 Cámara de aceite que lubrifica y enfría los precintos y emulsiona las eventuales infiltraciones de agua.
La bomba está dotada de dos sistemas de sellado para el perfecto aislamiento entre el motor eléctrico y el líquido bombeado.
Sellado/precintado superior: anillo de sellado NBR.
5 Sellado/precintado inferior: mecánica, carburo y silicio/carburo y silicio.
6 Los impulsores han sido proyectados para garantizar un elevado rendimiento hidráulico y un bajo consumo energético.
7 La capa de protección es lo que distingue este tipo de bomba. Instalado en la parte aspirante, esta capa consiente de evitar el bloqueo de las partes hidráulicas durante el funcionamiento de la bomba.

1 Валы, отшлифованные в местах посадки подшипников и уплотнения, рассчитанные с запасом относительно стандартных рабочих параметров, динамически отбалансированы.
2 Трехфазный Двигатель асинхронный трехфазный с короткозамкнутым ротором, класс изоляции H(180°C). Сухой двигатель, охлаждаемый окружающей жидкостью. Степень защиты IP 68. Двигатель рассчитан на непрерывную или повторно-кратковременную работу с асимметрией напряжения между фазами не более 5%.
3 Подшипники рассчитаны с запасом, радиального типа с шариками со смазкой на весь срок службы, не требующие тех. обслуживания.
4 Масляная камера служит для смазки и охлаждения прокладок, а также для эмульгирования просочившейся воды.
Насос снабжен двумя системами герметизации для обеспечения идеальной изоляции между электродвигателем и перекачиваемой жидкостью.
Верхнее уплотнение: уплотнительное кольцо из NBR
5 Нижнее уплотнение: механическое, карбид кремния.
6 Рабочие колеса спроектированы для обеспечения высокого гидравлического КПД и низкого энергопотребления.
7 Защитная сеточка является отличительной особенностью этого типа электронасоса. Установленная во всасывающей части аппарата, сеточка позволяет избегать засорения гидравлических компонентов во время работы насоса.

BD

DRAINAGE - MARINE BRONZE

Elettropompe sommergibili drenaggio in Bronzo Marino 2 poli
Submersible electric pumps for drainage in Marine Bronze 2 poles
Electropompe submersible de drainage en Bronze Marine 2 pôles
Tauchmotorpumpe aus Marine-Bronze 2-polig
Bombas sumergibles para drenaje en Bronce Marino 2 polos
Дренажные погружные электронасосы из морской бронзы 2 полюса



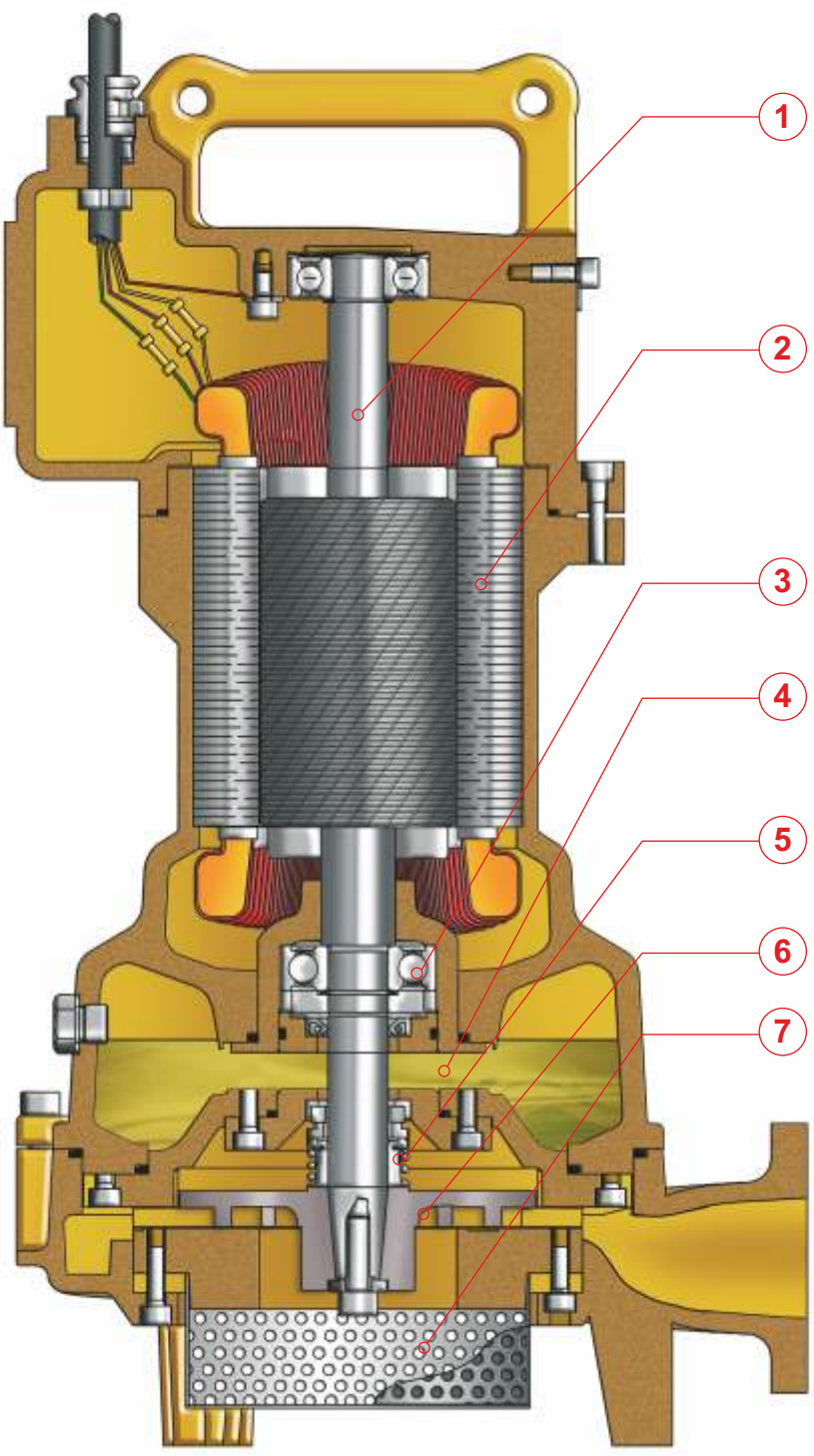

PREMIUM EFFICIENCY IE3 MOTOR

B

DRAINAGE - MARINE BRONZE

BD

IMPIEGHI

Le elettropompe sommergibili in bronzo marino sono utilizzate per lo smaltimento delle acque di scarico provenienti dal settore marino, alimentare, prodotti chimici e petrolchimici.

PARTICOLARITÀ COSTRUTTIVE

Elettropompe sommergibili di robusta e compatta costruzione, motori elettrici alloggiati in vano a tenuta stagna, collegati mediante alberi di lunghezze ridotte alle giranti situate in voluta tramite interposizione di camera olio tra parte idraulica e motore elettrico.

MATERIALI

Fusioni principali	Bronzo marino
Girante	Acciaio inossidabile AISI 316L
Cavo elettrico	Neoprene H07RN/F
Albero	Acciaio inossidabile AISI 316L/Duplex
O-rings e paraolio	Nitrile
Bullonerie	Classe A4 - AISI 316
Tenuta meccanica	Crburo di silicio / Carburo di silicio

APPLICATION

Submersible electric pumps in marine bronze are used prevalently for cleaning of waste waters originating from chemical installations, agricoltural and alimentary fields.

CONSTRUCTION DATA

Submersible electric pumps, robust in construction, watertight electric motors accommodated in compartment, connected, by shafts of reduced lengths, to the impellers situated at the pump casing by the interposition of oil chamber between the hydraulic side and the electric motor.

MATERIALS

Motor housing	Marine Bronze
Impeller	Stainless Steel AISI 316L
Electric cable	Neoprene H07RN/F
Shaft	Stainless Steel AISI 316L / Duplex
O-rings and lip seal	Nitrile
Bolts	A4 class - AISI 316
Mechanical seal	Silicon Carbide / Silicon Carbide

APPLICATIONS

Les électropompes submersibles en bronze marine sont utilisées pour l'écoulement des eaux usées provenant du secteur marin, alimentaire, produits chimiques et pétrochimiques.

PARTICULARITÉ DE CONSTRUCTION

Pompes submersibles robustes et compactes, moteurs électriques logés en enceinte étanche, reliés par des arbres de longueurs réduites aux roues, avec interposition d'une chambre à huile entre la partie hydraulique et le moteur électrique.

MATÉRIAUX

Moulures principales	Bronze Marine
Roue	Acier inoxydable AISI 316L
Câble électrique	Néoprène H07RN/F
Arbre	Acier inoxydable AISI 316L / Duplex
O-ring et joints	Nitrile
vis	Classe A4 - AISI 316
Garniture mécanique	Carb. de silicium / carbure de silicium

EINSATZBEREICHE

Entwässerungspumpen aus Bronze werden zu Förderung von Abwässern aus dem chemischen Anlagenbau, der Landwirtschaft und Nahrungsmittelindustrie eingesetzt.

AUSFÜHRUNG

Robuste Tauchmotorpumpe mit wasserdichtem Motor, kompakte Bauart, Laufrad im Pumpengehäuse durch Ölkammer zum Motor getrennt.

WERKSTOFFE

Motorgehäuse	Marine Bronze
Laufrad	Edelstahl AISI 316L
Anschlusskabel	Neoprene H07RN/F
Welle	Edelstahl AISI 316L / Duplex
Wellendichtring und O-Ringe	Nitrile
Schrauben	Edelstahl AISI 316
Gleitringdichtung	Siliziumkarbid / Siliziumkarbid

UTILIZACION

Bombas sumergibles en Bronce Marino se utilizan especialmente para bombear aguas saldas, sean marinas que provenientes del sector alimentario, químico o petrolquímico.

DIFERENCIAS PRINCIPALES

Son bombas sumergibles de robusta y compacta construcción, motores eléctricos situados en compartimento separado, conectadas mediante ejes cortos con los impulsores interpuestos con una cámara de aceite entre la parte hidráulica i el motor eléctrico.

MATERIALES

Aleaciones principales	Bronce Marino
Impulsor (turbina)	Acero inoxidable AISI 316L
Cable eléctrico	Neopreno H07RN/F
Eje	Acero inoxidable AISI 316L / Duplex
Anillo de sellados y O-Rings	Nitrile
Tornillos	Clase A4 - AISI 316
Sello mecánico	Carburo de silicio / Carburo de silicio

ОБЛАСТЬ ПРИМЕНЕНИЯ

Погружные электронасосы из бронзы для морской среды используются для перекачки сточных вод в морской отрасли и от пищевой промышленности, химических и нефтехимических продуктов.

КОНСТРУКЦИОННЫЕ ОСОБЕННОСТИ

Погружные электронасосы с прочной и компактной конструкцией. Электродвигатели размещены в секции с герметичным уплотнением и соединены через валы небольшой длины с рабочими колесами, расположенными в гидравлической камере. Валы проходят через масляную камеру между гидравликой и электродвигателем.

МАТЕРИАЛЫ

Основные литые компоненты	Морская бронза
Рабочее колесо	Нержавеющая сталь AISI 316L
Электрокабель	Неопрен H07RN/F
Вал	Нержавеющая сталь AISI 316L/Дуплекс
Уплот. кольца и манжета	Нитрил
Винты	Класс A4 - AISI 316
Мех. уплотнение	Карбид кремния / Карбид кремния

BD

DRAINAGE - MARINE BRONZE

Elettropompe sommergibili drenaggio in Bronzo Marino 2 poli
Submersible electric pumps for drainage in Marine Bronze 2 poles
Electropompe submersible de drainage en Bronze Marine 2 pôles
Tauchmotorpumpe aus Marine-Bronze 2-polig
Bombas sumergibles para drenaje en Bronce Marino 2 polos
Дренажные погружные электронасосы из морской бронзы 2 полюса



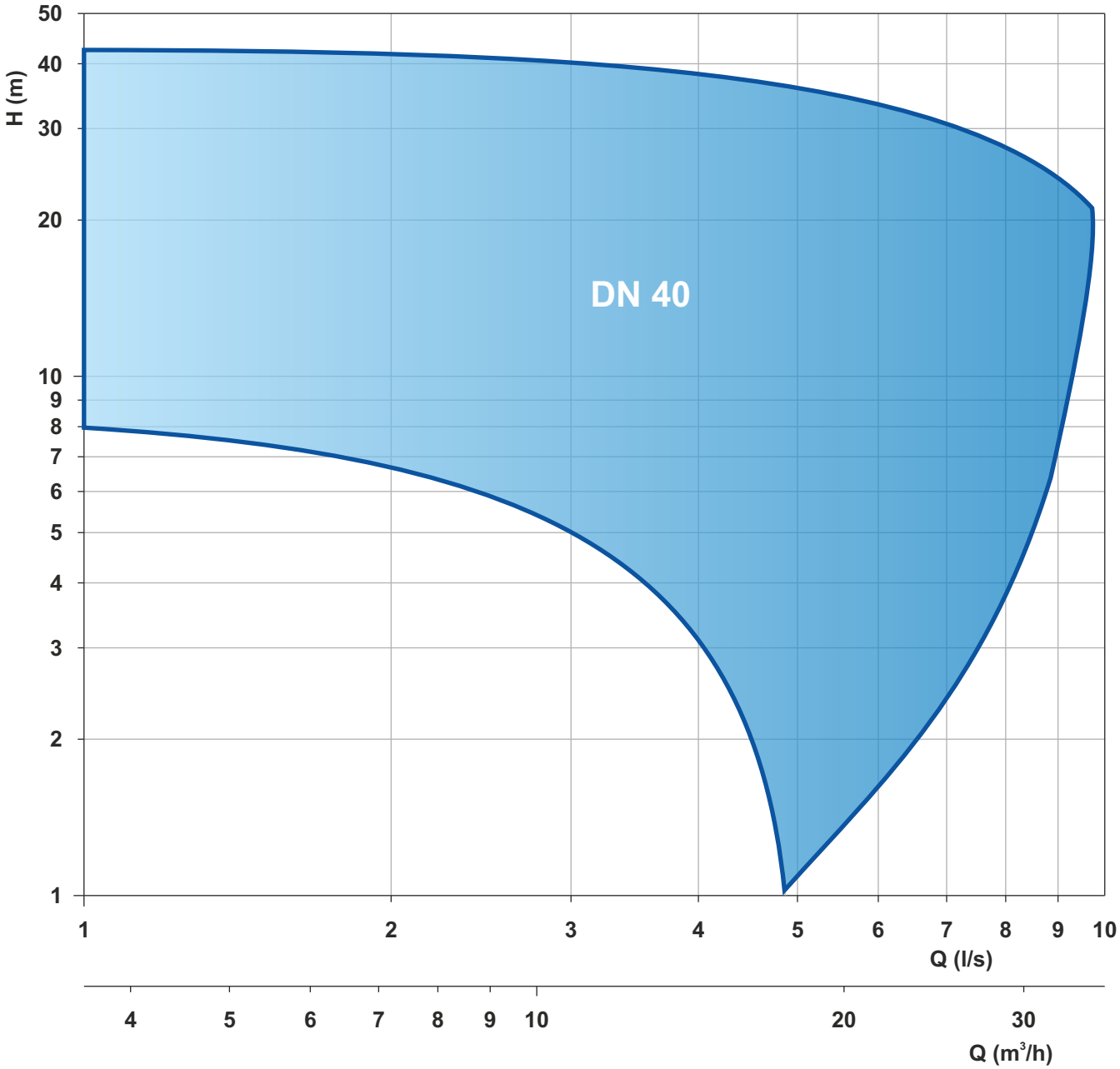

Le schede tecniche sono disponibili al sito www.faggiolatipumps.com
Technical data sheets are available on our web site www.faggiolatipumps.com
Les fiches techniques sont disponibles sur notre site web www.faggiolatipumps.com
Technische Datenblätter finden Sie auf unserer Internetseite www.faggiolatipumps.com
Las hojas de datos técnicas están disponibles en nuestro web site www.faggiolatipumps.com
Технические спецификации имеются на Интернет-сайте www.faggiolatipumps.comr



Bronzo Marino | Marine Bronze
Bronze Marine | Marine-Bronze
Bronce Marino | Морская бронза



Curva caratteristica - *Performance curve* - Courbe caractéristique
Kennlinie* - Curva característica - *Характеристическая кривая

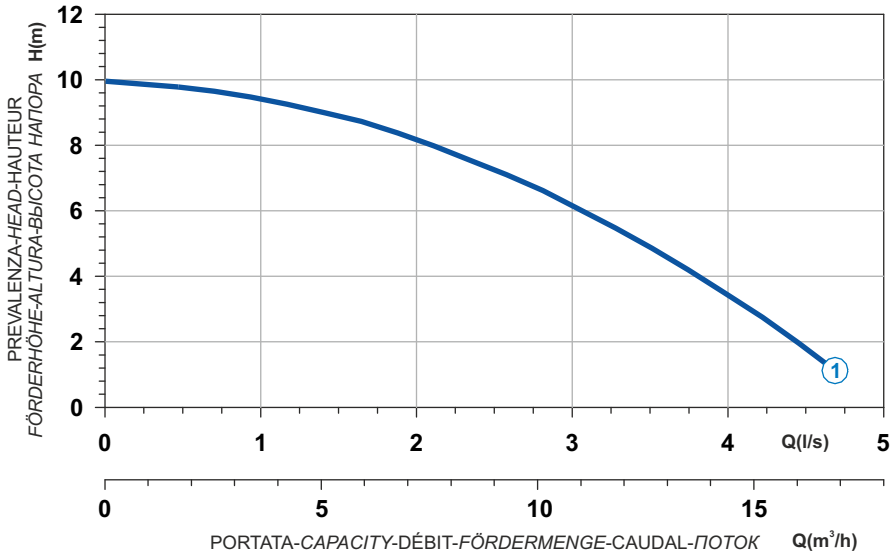

Power supply	1ph 230V-50Hz
R.P.M.	2734
Free passage (mm)	15
Discharge (mm)	1"1/4
Max Weight (Kg)	18

Curve N°	Code	Type	MOTOR Rated power P2 (kW)	MOTOR Rated current I (A)	MOTOR Starting current Is (A)	ATEX code
1	7007001	**B206M5C1-D15HB1**	0,5	3,2	11,8	-

Dimensioni - *Dimensions* - Dimensions - *Abmessungen* - Dimensiones - *Габариты* (mm)

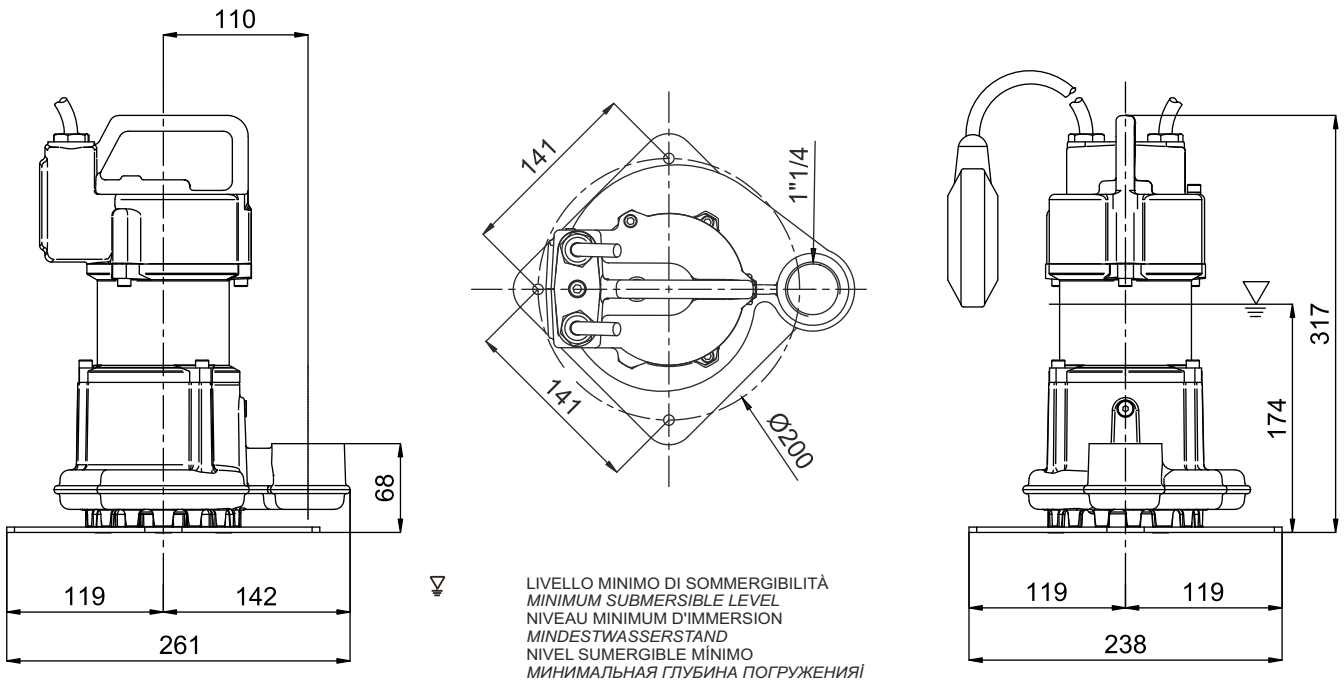

Bronzo Marino
Bronze Marine
Bronce Marino
Marine Bronze
Marine-Bronze
Морская бронза



Curva caratteristica - *Performance curve* - Courbe caractéristique
Kennlinie* - Curva característica - *Характеристическая кривая

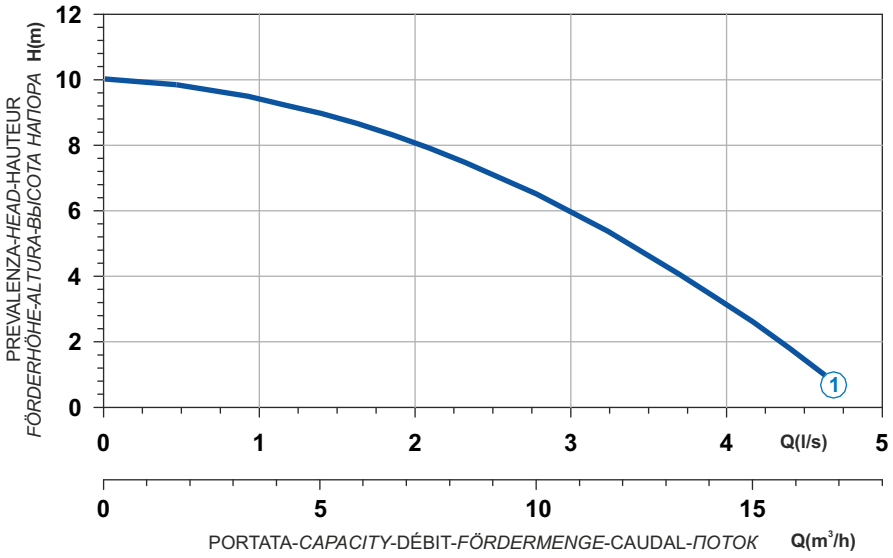

Curve N°	Code	Type	MOTOR Rated power P2 (kW)	MOTOR Rated current I (A)	MOTOR Starting current Is (A)	ATEX code
1	7007208	**B206T5C1-D15HA0**	0,8	1,6	7,7	-

Power supply	3ph 400V-50Hz
R.P.M.	2764
Free passage (mm)	15
Discharge (mm)	1"1/4
Max Weight (Kg)	18

Dimensioni - *Dimensions* - Dimensions - *Abmessungen* - Dimensiones - *Габариты* (mm)

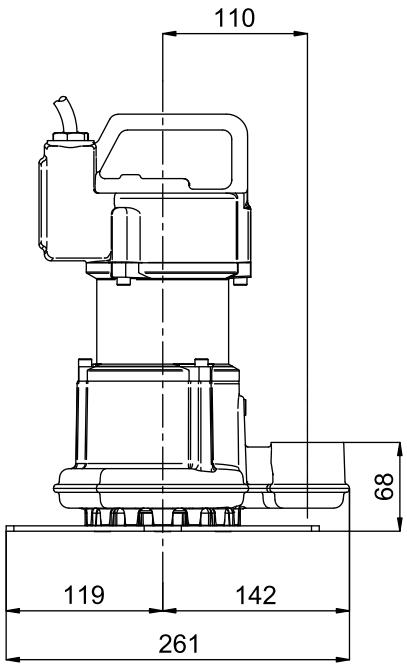

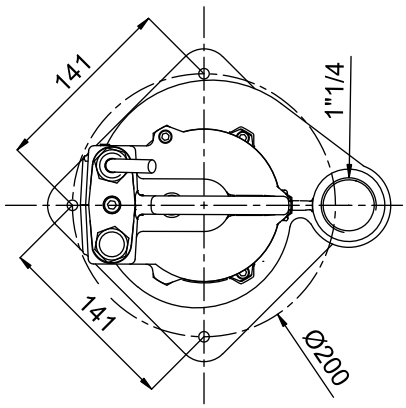

LIVELLO MINIMO DI SOMMERGIBILITÀ
MINIMUM SUBMERSIBLE LEVEL
NIVEAU MINIMUM D'IMMERSION
MINDESTWASSERSTAND
NIVEL SUMERGIBLE MÍNIMO
МИНИМАЛЬНАЯ ГЛУБИНА ПОГРУЖЕНИЯ

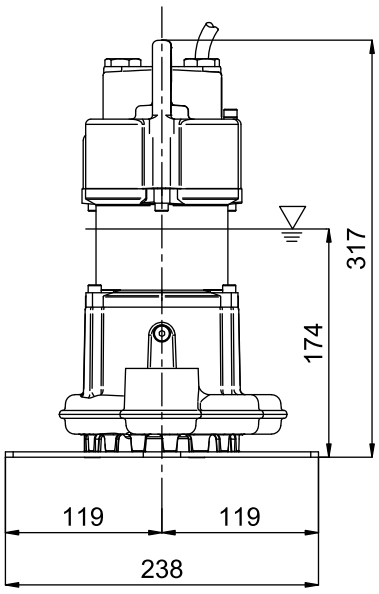

B





Bronzo Marino
Bronze Marine
Bronce Marino
Marine Bronze
Marine-Bronze
Морская бронза

Curva caratteristica - *Performance curve* - Courbe caractéristique
Kennlinie* - Curva característica - *Характеристическая кривая

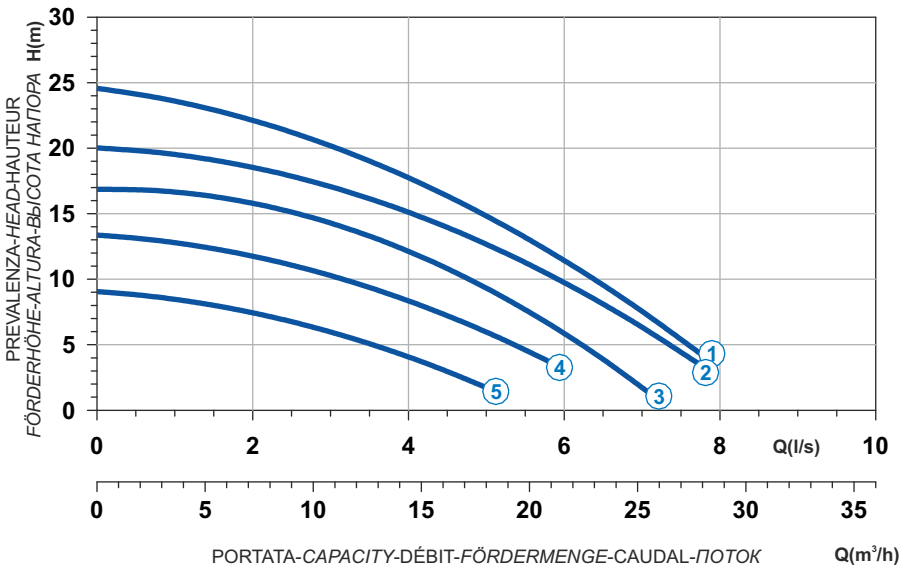

Power supply	1ph 230V 50Hz
R.P.M.	2850
Free passage (mm)	6
Discharge (mm)	DN 40
Max Weight (Kg)	48

Curve N°	Code	Type	MOTOR Rated power P2 (kW)	MOTOR Rated current I (A)	MOTOR Starting current Is (A)	ATEX code
1	7003659	**B271M6D1-J6KB1**	1,9	11,4	62,7	7003698
2	7003661	**B271M6D2-J6KB1**	1,5	9	33,3	7003699
3	7003663	**B271M6D3-J6KB1**	1,5	9	33,3	7003700
4	7003665	**B271M6D4-J6KB1**	1,1	6,6	24,4	7003701
5	7003667	**B271M6D5-J6KB1**	0,8	4,9	18,1	7003702

Dimensioni - *Dimensions* - Dimensions - *Abmessungen* - Dimensiones - *Габариты* (mm)

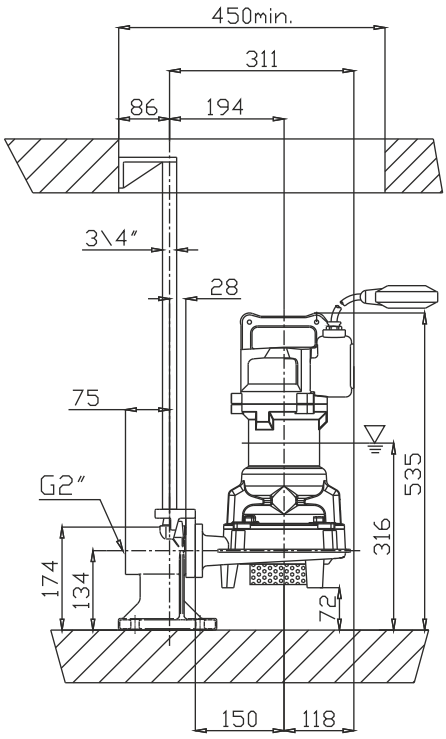

LIVELLO MINIMO DI SOMMERGIBILITÀ
MINIMUM SUBMERSIBLE LEVEL
NIVEAU MINIMUM D'IMMERSION
MINDESTWASSERSTAND
NIVEL SUMERGIBLE MÍNIMO
МИНИМАЛЬНАЯ ГЛУБИНА ПОГРУЖЕНИЯ

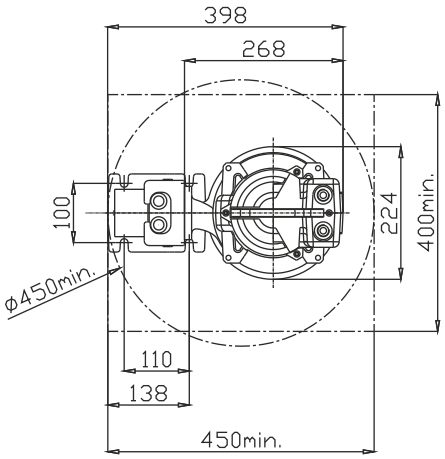

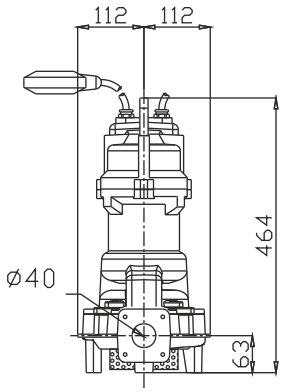

Bronzo Marino
Bronze Marine
Bronce Marino
Marine Bronze
Marine-Bronze
Морская бронза





Curva caratteristica - *Performance curve* - Courbe caractéristique
Kennlinie* - Curva característica - *Характеристическая кривая

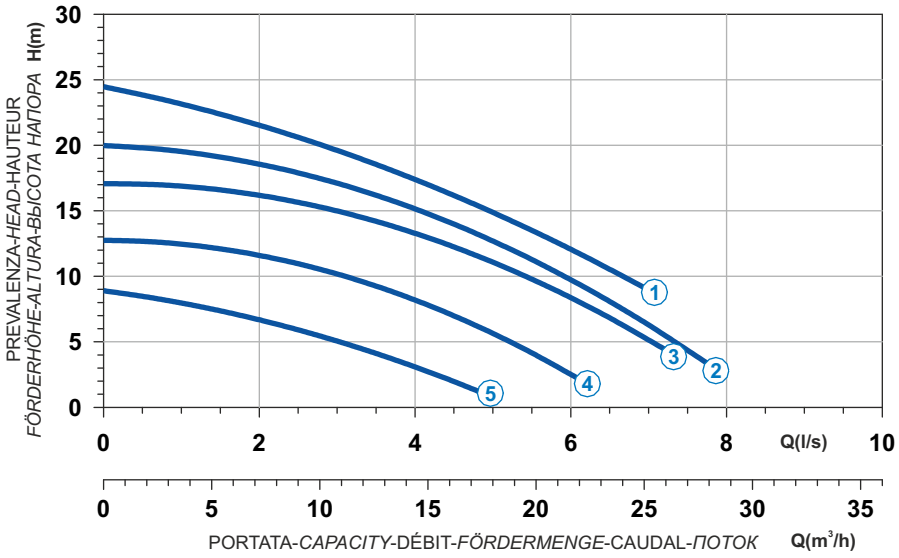

Curve N°	Code	Type	MOTOR Rated power P2 (kW)	MOTOR Rated current I (A)	MOTOR Starting current Is (A)	ATEX code
1	7003660	**B271T6D1-J6KA0**	2,4	4,5	26,6	7003688
2	7003662	**B271T6D2-J6KA0**	1,6	3,1	15,2	7003689
3	7003664	**B271T6D3-J6KA0**	1,6	3,1	15,2	7003690
4	7003666	**B271T6D4-J6KA0**	1,6	3,1	15,2	7003691
5	7003668	**B271T6D5-J6KA0**	1,4	2,7	13,2	7003692

Power supply	3ph 400V 50Hz
R.P.M.	2850
Free passage (mm)	6
Discharge (mm)	DN 40
Max Weight (Kg)	50

Dimensioni - *Dimensions* - Dimensions - *Abmessungen* - Dimensiones - *Габариты* (mm)

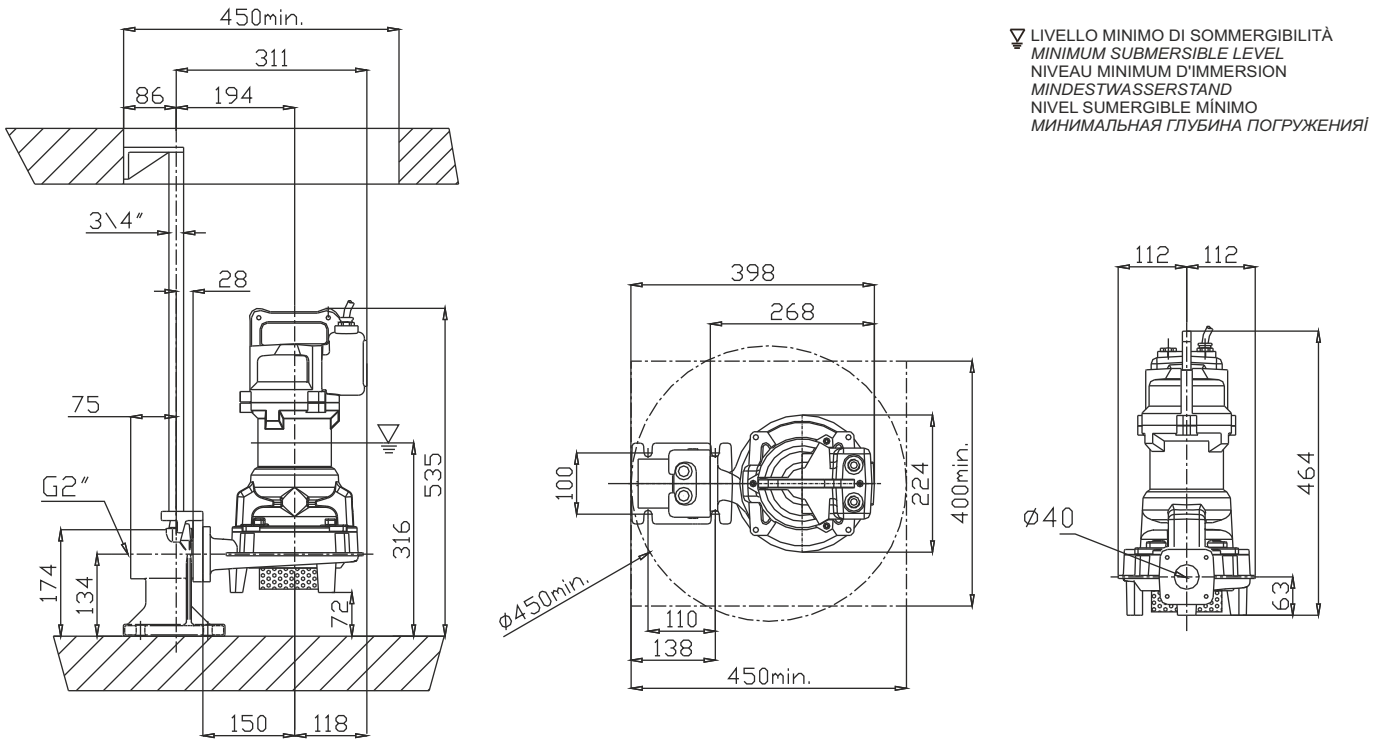

LIVELLO MINIMO DI SOMMERGIBILITÀ
MINIMUM SUBMERSIBLE LEVEL
NIVEAU MINIMUM D'IMMERSION
MINDESTWASSERSTAND
NIVEL SUMERGIBLE MÍNIMO
МИНИМАЛЬНАЯ ГЛУБИНА ПОГРУЖЕНИЯ

B





Bronzo Marino
Bronze Marine
Bronce Marino
Marine Bronze
Marine-Bronze
Морская бронза

Curva caratteristica - *Performance curve* - Courbe caractéristique
Kennlinie* - Curva característica - *Характеристическая кривая

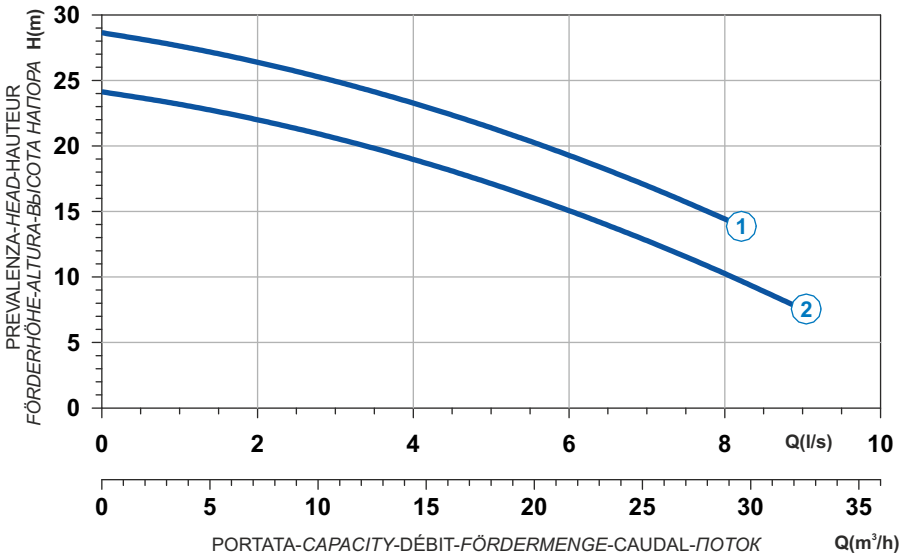

Power supply	3ph 400V 50Hz
R.P.M.	2850
Free passage (mm)	7
Discharge (mm)	DN 40
Max Weight (Kg)	64

Curve N°	Code	Type	MOTOR Rated power P2 (kW)	MOTOR Rated current I (A)	MOTOR Starting current Is (A)	ATEX code
1	7003657	**B209T6D1-J7KA0**	3,6	6,6	38,9	7003686
2	7003658	**B209T6D2-J7KA0**	3,1	5,8	34,2	7003687

Dimensioni - *Dimensions* - Dimensions - *Abmessungen* - Dimensiones - *Габариты* (mm)

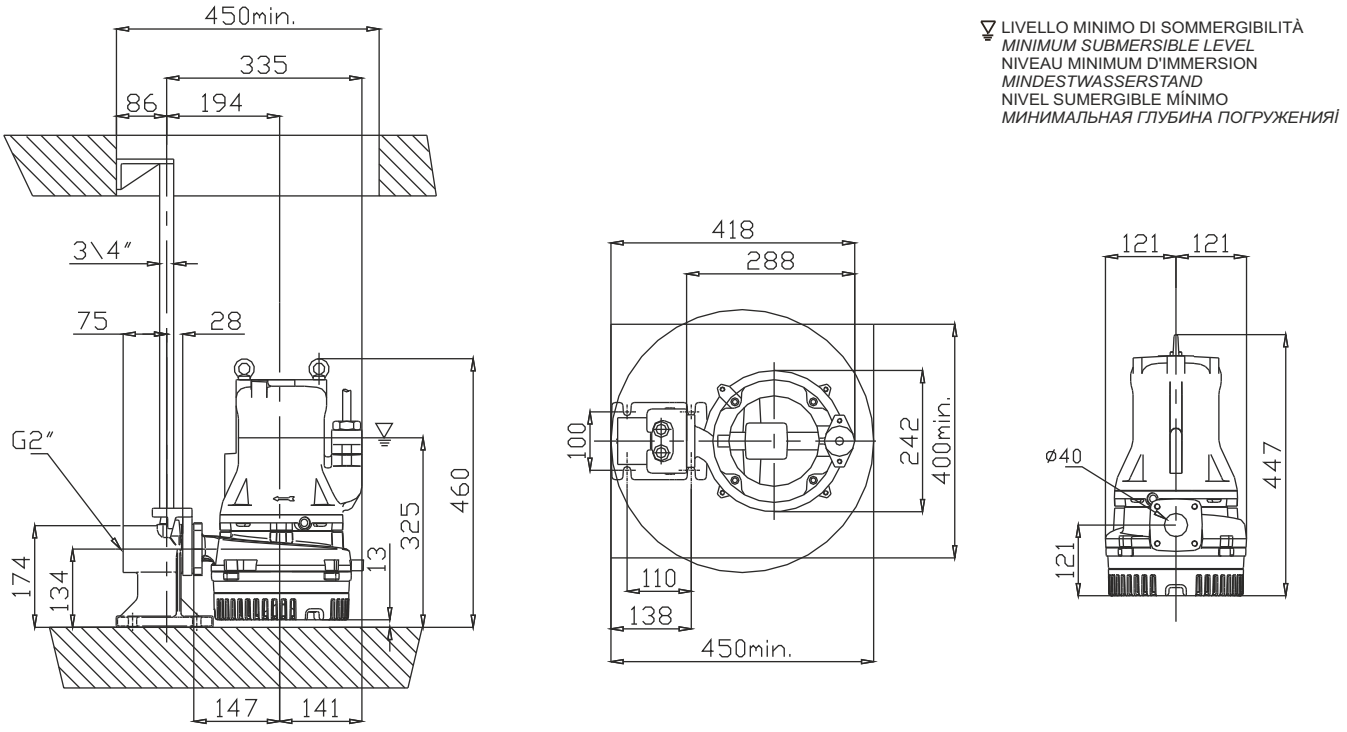

Bronzo Marino
Bronze Marine
Bronce Marino
Marine Bronze
Marine-Bronze
Морская бронза





Curva caratteristica - *Performance curve* - Courbe caractéristique
Kennlinie* - Curva característica - *Характеристическая кривая

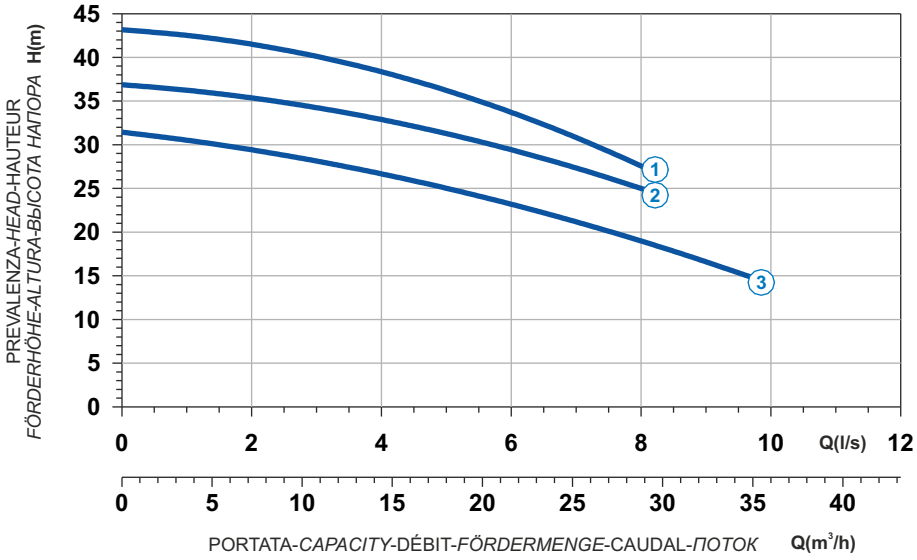

Curve N°	Code	Type	MOTOR Rated power P2 (kW)	MOTOR Rated current I (A)	MOTOR Starting current Is (A)	ATEX code
1	7003653	**B210R6D1-J7KA2**	6	10,9	64,3	7003682
2	7003655	**B210R6D3-J7KA2**	5	9,1	53,7	7003684
3	7003656	**B210R6D4-J7KA2**	4,2	7,7	45,4	7003685

Power supply	3ph 400/690V 50Hz
R.P.M.	2850
Free passage (mm)	7
Discharge (mm)	DN 40
Max Weight (Kg)	78

Dimensioni - *Dimensions* - Dimensions - *Abmessungen* - Dimensiones - *Габариты* (mm)

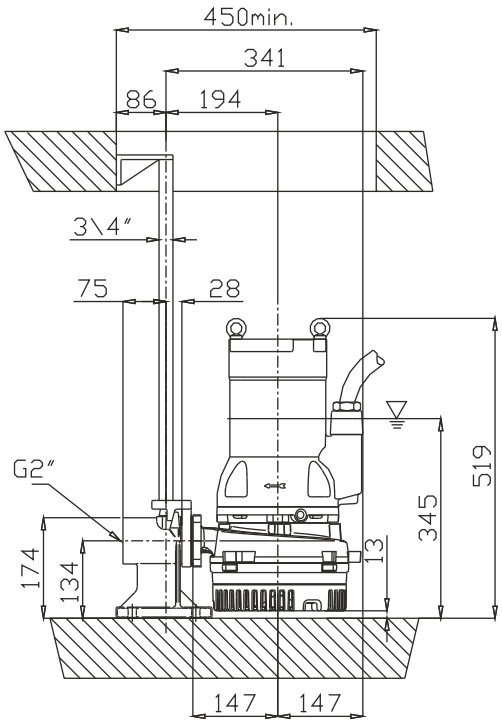

LIVELLO MINIMO DI SOMMERGIBILITÀ
MINIMUM SUBMERSIBLE LEVEL
NIVEAU MINIMUM D'IMMERSION
MINDESTWASSERSTAND
NIVEL SUMERGIBLE MÍNIMO
МИНИМАЛЬНАЯ ГЛУБИНА ПОГРУЖЕНИЯ

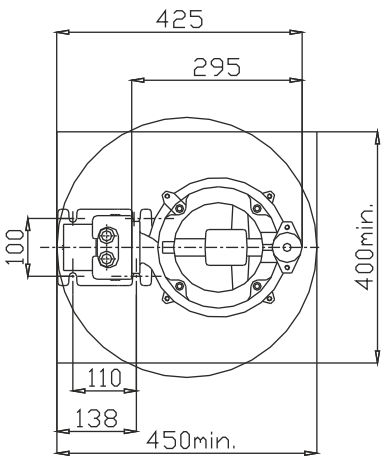

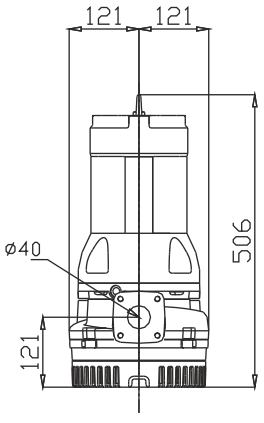

B

VORTEX - MARINE BRONZE BV

1 Alberi rettificati nelle sedi dei cuscinetti e della tenuta, sovradimensionati rispetto ai parametri standard di utilizzo, equilibrati dinamicamente.
2 Motore Asincrono trifase a gabbia di scoiattolo, classe d'isolamento H(180°C). A secco, raffreddato dal liquido circostante. Grado di protezione IP68. Il motore, è progettato per lavoro continuo o intermittente, con un massimo squilibrio di tensione tra le fasi del 5%.
3 Cuscinetti sovradimensionati, radiali a sfere lubrificati a vita esenti da manutenzione.
4 Camera olio. L'olio lubrifica e raffredda le tenute, ed emulsiona eventuali infiltrazioni di acqua.
La pompa è dotata di due sistemi di tenuta per il perfetto isolamento tra il motore elettrico e il liquido pompato.
Tenuta superiore: anello di tenuta NBR.
5 Tenuta inferiore: meccanica, carburo di silicio / carburo di silicio.
6 Le giranti sono progettate per garantire un elevato rendimento idraulico e bassi consumi energetici, hanno grandi passaggi dei vani interpalari e dei diffusori, minimo numero di pale, speciale profilazione dei bordi palari e della lingua taglia-acqua del diffusore, per evitare la cattura dei materiali filamentosi.

1 Shafts grided down in ball bearings and mechanical seals seats, over-dimensioned respect to standard parameters of use.
2 Motor asynchronous threephase squirrel cage type, insulation class H(180°C). Dry motor, cooled by surrounding liquid. Protection degree IP 68. The motor is projected for continuous or intermittent operation, with 5% maximum voltage unbalance between phases.
3 Ball bearings overdimensioned, life lubricated, maintenance free.
4 Oil chamber oil lubricates and cools the seals and emulsifies eventual water infiltrations.
This electric pump has two types of seals for a perfect insulation between the electric motor and the pumped liquid.
Upper seal: lip seal NBR.
5 Lower seal : mechanical, Silicon Carbide / Silicon Carbide.
6 Impellers are projected in order to guarantee and assure an high hydraulic efficiency and low power consumption, they have big inter-blades and diffuser free passages, minimum blades number, special blades design, especially diffusers' water-cutter blades designed to avoid filamentous materials catching.

1 Les arbres rectifiés dans les sièges des roulements et de la garniture mécanique, surdimensionés par rapport aux paramètres standard d'utilisation, équilibrés dynamiquement.
2 Moteur asynchrone triphasé à cage d'écureuil, classe d'isolation H(180°C). À sec, refroidi par le liquide environnant. Degré de protection IP68. Le moteur est dessiné pour le service continu ou intermittent, régulièrement espacés et avec max. 5% de déséquilibre de tension entre les phases.
3 Roulements surdimensionnés, radiaux, à sphères lubrifiées à vie, exemptes d'entretien.
4 Chambre huile L'huile lubrifie et refroidit les garnitures mécaniques et émulsionne les infiltrations d'eau éventuelles. Deux garnitures mécaniques assurent la parfaite isolation entre le moteur électrique et le liquide pompé.
Garniture supérieure: joints de la garniture NBR.
5 Garniture inférieure: mécanique, carbure de silicium / carbure de silicium.
6 Les roues sont dessinées pour garantir un rendement hydraulique élevé et des basses consommations énergétiques, elles ont des grands passages libres, un nombre minimum de pales, un dessin spécial du profil des pales et de la langue taille-eaux, afin d'éviter d'encrasser la pompe par des filaments.

1 Welle Lagerung und Abdichtung durch überdimensionierte Wälzlager bzw. Dichtungsträger.
2 Motor Asynchroner Drehstrom-Käfigläufermotor, Isolationsklasse H (180°C). Trockener Motor, gekühlt durch Umgebungsflüssigkeit. Schutzart IP 68. Der Motor ist für kontinuierlichen oder intermittierenden Betrieb mit einer maximalen Spannungsunsymmetrie von 5 % zwischen den Phasen ausgelegt.
3 Wälzlager überdimensioniert, dauergeschmiert und wartungsfrei.
4 Ölkammer Öl schmiert und kühlt die Dichtungen und emulgiert bei evtl. Leckage.
Zweifache Wellenabdichtung garantiert optimale Abdichtung zwischen Motor und Fördermedium
Obere Dichtung: Wellendichtring NBR.
5 Untere Dichtung: Gleitringdichtung Siliziumkarbid / Siliziumkarbid.
6 Laufrad konstruiert für max. hydraulischen Wirkungsgrad und geringer Leistungsaufnahme.
Große Zwischenräume und totraumfreie Passagen, spezielle Schaufelformen und Leitkanäle sorgen für eine verstopfungsfreie Förderung.

1 Ejes rectificado en la base de los cojinetes y base de la mecánica, sobredimensionado respecto a los parámetros estándar de uso y equilibrados dinámicamente.
2 Motor asincrónico trifásico con jaula, aislamiento H(180°C). En seco, enfriado por el liquido. Grado de protección IP68. El motor, esta preparado para trabajar continuamente o intermitentemente, con un máximo desequilibrio de tensión entre las fases del 5%.
3 Cojinetes sobredimensionados, radiales y esferas lubrificados indefinidamente, sin necesidad de mantenimiento.
4 Cámara de aceite que lubrifica y enfría los precintos y emulsiona las eventuales infiltraciones de agua.
La bomba está dotada de dos sistemas de sellado para el perfecto aislamiento entre el motor eléctrico y el líquido bombeado.
Sellado/precintado superior: anillo de sellado NBR.
5 Sellado/precintado inferior: mecánica, carburo y silicio/carburo y silicio.
6 Los impulsores han sido proyectados para garantizar una alta eficacia hidráulica y un bajo absorbimiento de energía , tienen grandes pasos libres entre las palas y en los difusores, numero mínimo de palas, perfil especial de los bordes de las palabras y del separador del flujo en el difusor, para evitar de coger los materiales filamentoso.

1 Валы, отшлифованные в местах посадки подшипников и уплотнения, рассчитанные с запасом относительно стандартных рабочих параметров, динамически отбалансированы.
2 Трехфазный Двигатель асинхронный трехфазный с короткозамкнутым ротором, класс изоляции H(180°C). Сухой двигатель, охлаждаемый окружающей жидкостью. Степень защиты IP 68. Двигатель рассчитан на непрерывную или повторно-кратковременную работу с асимметрией напряжения между фазами не более 5%.
3 Подшипники рассчитаны с запасом, двойной венец шариков со смазочными штуцерами.
4 Масляная камера служит для смазки и охлаждения прокладок, а также для эмульгирования просочившейся воды.
Насос снабжен двумя системами герметизации для обеспечения идеальной изоляции между электродвигателем и перекачиваемой жидкостью.
Верхнее уплотнение: механическое, керамика/графит.
5 Нижнее уплотнение: механическое, карбид кремния.
6 Рабочие колеса спроектированы для обеспечения высокого гидравлического КПД и низкого энергопотребления. Они имеют большие проходы в зонах между лопастями и диффузорах, минимальное количество лопастей, специальный профиль кромок лопастей и язычок для разреза воды на диффузоре во избежание удержания волокнистых материалов.

BV

VORTEX - MARINE BRONZE

Elettropompe sommergibili vortice in Bronzo Marino 2/4 poli
Submersible electric pumps vortex in Marine Bronze 2/4 poles
Electropompe submersible vortex en Bronze Marine 2/4 pôles
Tauchmotorpumpe aus Marine-Bronze mit Freistromlaufrad 2/4-polig
Bombas sumergibles vortex en Bronce Marino 2/4 polos
Вихревые погружные электронасосы из морской бронзы 2-4 полюса



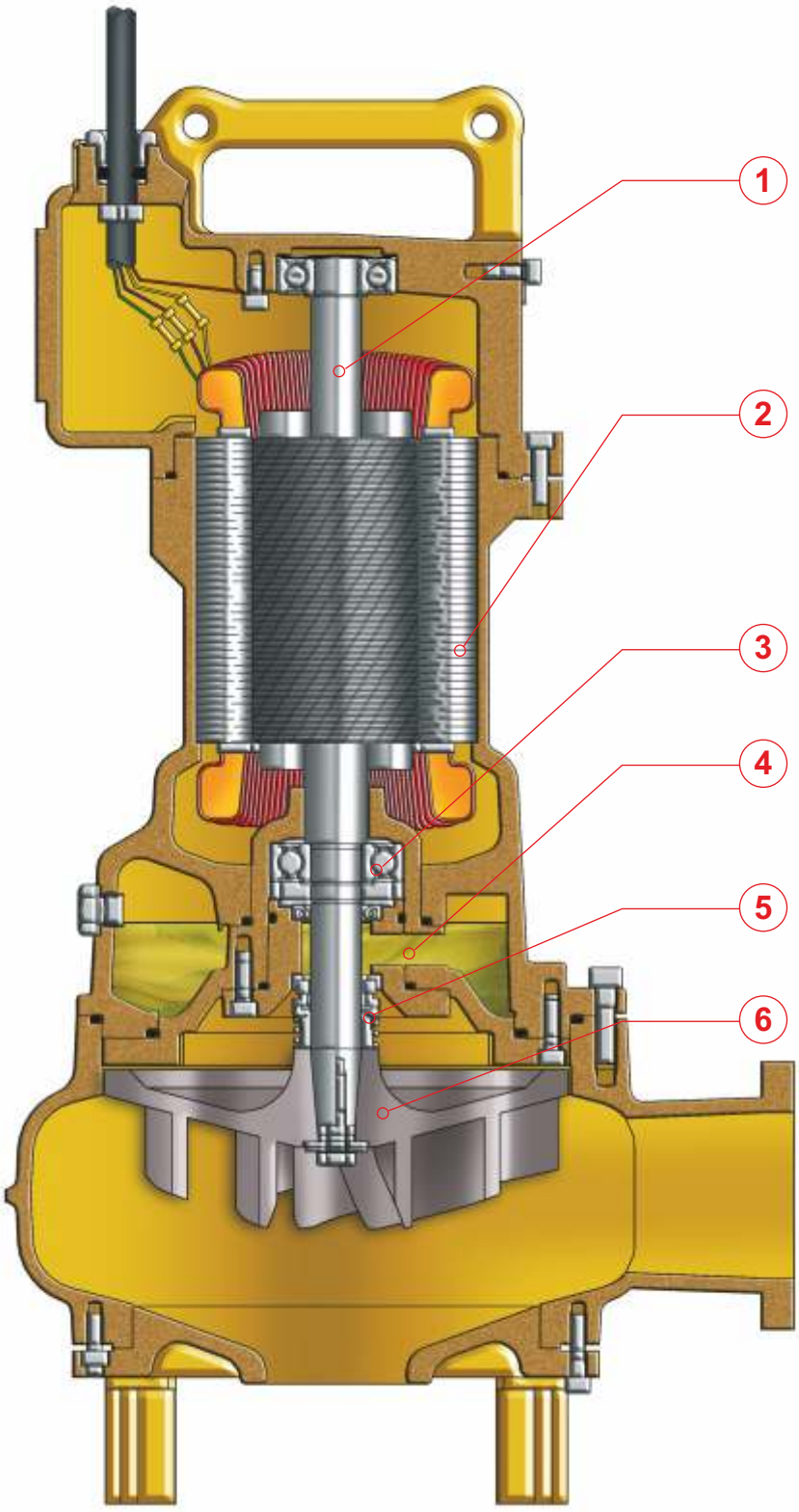

PREMIUM EFFICIENCY IE3 MOTOR

B

VORTEX - MARINE BRONZE BV

IMPIEGHI
Le elettropompe sommergibili in bronzo marino sono utilizzate per lo smaltimento delle acque di scarico provenienti dal settore marino, alimentare, prodotti chimici e petrolchimici.

PARTICOLARITÀ COSTRUTTIVE
Elettropompe sommergibili di robusta e compatta costruzione, motori elettrici alloggiati in vano a tenuta stagna, collegati mediante alberi di lunghezze ridotte alle giranti situate in voluta tramite interposizione di camera olio tra parte idraulica e motore elettrico.

MATERIALI

Fusioni principali	Bronzo marino
Girante	Acciaio inossidabile AISI 316L/Bronzo
Cavo elettrico	Neoprene H07RN/F
Albero	Acciaio inossidabile AISI 316L/Duplex
O-rings e paraolio	Nitrile
Bullonerie	Classe A4 - AISI 316
Tenuta meccanica	Carburo di silicio / Carburo di silicio

APPLICATION
Submersible electric pumps in marine bronze are used prevalently for cleaning of waste waters originating from chemical installations, agricoltural and alimentary fields.

CONSTRUCTION DATA
Submersible electric pumps, robust in construction, watertight electric motors accommodated in compartment, connected, by shafts of reduced lengths, to the impellers situated at the pump casing by the interposition of oil chamber between the hydraulic side and the electric motor.

MATERIALS

Motor housing	Marine Bronze
Impeller	Stainless Steel AISI 316L/Bronze
Electric cable	Neoprene H07RN/F
Shaft	Stainless Steel AISI 316L / Duplex
O-rings and lip seal	Nitrile
Bolts	A4 class - AISI 316
Mechanical seal	Silicon Carbide / Silicon Carbide

APPLICATIONS
Les électropompes submersibles en bronze marine sont utilisées pour l'écoulement des eaux usées provenant du secteur marin, alimentaire, produits chimiques et pétrochimiques.

PARTICULARITÉ DE CONSTRUCTION
Pompes submersibles robustes et compactes, moteurs électriques logés en enceinte étanche, reliés par des arbres de longueurs réduites aux roues, avec interposition d'une chambre à huile entre la partie hydraulique et le moteur électrique.

MATÉRIAUX

Moulures principales	Bronze Marine
Roue	Acier inoxydable AISI 316L/Bronze
Câble électrique	Néoprène H07RN/F
Arbre	Acier inoxydable AISI 316L / Duplex
O-ring et joints	Nitrile
vis	Classe A4 - AISI 316
Garniture mécanique	Carb. de silicium / carbure de silicium

EINSATZBEREICHE
Entwässerungspumpen aus Bronze werden zu Förderung von Abwässern aus dem chemischen Anlagenbau, der Landwirtschaft und Nahrungsmittelindustrie eingesetzt.

AUSFÜHRUNG
Robuste Tauchmotorpumpe mit wasserdichtem Motor, kompakte Bauart, Laufrad im Pumpengehäuse durch Ölkammer zum Motor getrennt.

WERKSTOFFE

Motorgehäuse	Marine Bronze
Laufrad	Edelstahl AISI 316L/Bronze
Anschlusskabel	Neoprene H07RN/F
Welle	Edelstahl AISI 316L / Duplex
Wellendichtring und O-Ringe	Nitrile
Schrauben	Edelstahl AISI 316
Gleitringdichtung	Siliziumkarbid / Siliziumkarbid

UTILIZACION
Bombas sumergibles en Bronce Marino se utilizan especialmente para bombear aguas saldas, sean marinas que provenientes del sector alimentario, químico o petrolquímico.

DIFERENCIAS PRINCIPALES
Son bombas sumergibles de robusta y compacta construcción, motores eléctricos situados en compartimento separado, conectadas mediante ejes cortos con los impulsores interpuestos con una cámara de aceite entre la parte hidráulica i el motor eléctrico.

MATERIALES

Aleaciones principales	Bronce Marino
Impulsor (turbina)	Acero inoxidable AISI 316L/Bronce
Cable eléctrico	Neopreno H07RN/F
Eje	Acero inoxidable AISI 316L / Duplex
Anillo de sellados y O-Rings	Nitrile
Tornillos	Clase A4 - AISI 316
Sello mecánico	Carburo de silicio / Carburo de silicio

ОБЛАСТЬ ПРИМЕНЕНИЯ
Погружные электронасосы из бронзы для морской среды используются для перекачки сточных вод в морской отрасли и от пищевой промышленности, химических и нефтехимических продуктов.

КОНСТРУКЦИОННЫЕ ОСОБЕННОСТИ
Погружные электронасосы с прочной и компактной конструкцией. Электродвигатели размещены в секции с герметичным уплотнением и соединены через валы небольшой длины с рабочими колесами, расположенными в гидравлической камере. Валы проходят через масляную камеру между гидравликой и электродвигателем.

МАТЕРИАЛЫ

Основные литые компоненты	Морская бронза
Рабочее колесо	Нержавеющая сталь AISI 316L/бронза
Электрокабель	Неопрен H07RN/F
Вал	Нержавеющая сталь AISI 316L/Дуплекс
Уплот. кольца и манжета	Нитрил
Винты	Класс A4 - AISI 316
Мех. уплотнение	Карбид кремния / Карбид кремния

BV

VORTEX - MARINE BRONZE

Elettropompe sommergibili vortice in Bronzo Marino 2/4 poli
Submersible electric pumps vortex in Marine Bronze 2/4 poles
Electropompe submersible vortex en Bronze Marine 2/4 pôles
Tauchmotorpumpe aus Marine-Bronze mit Freistromlaufrad 2/4-polig
Bombas sumergibles vortex en Bronce Marino 2/4 polos
Вихревые погружные электронасосы из морской бронзы 2-4 полюса



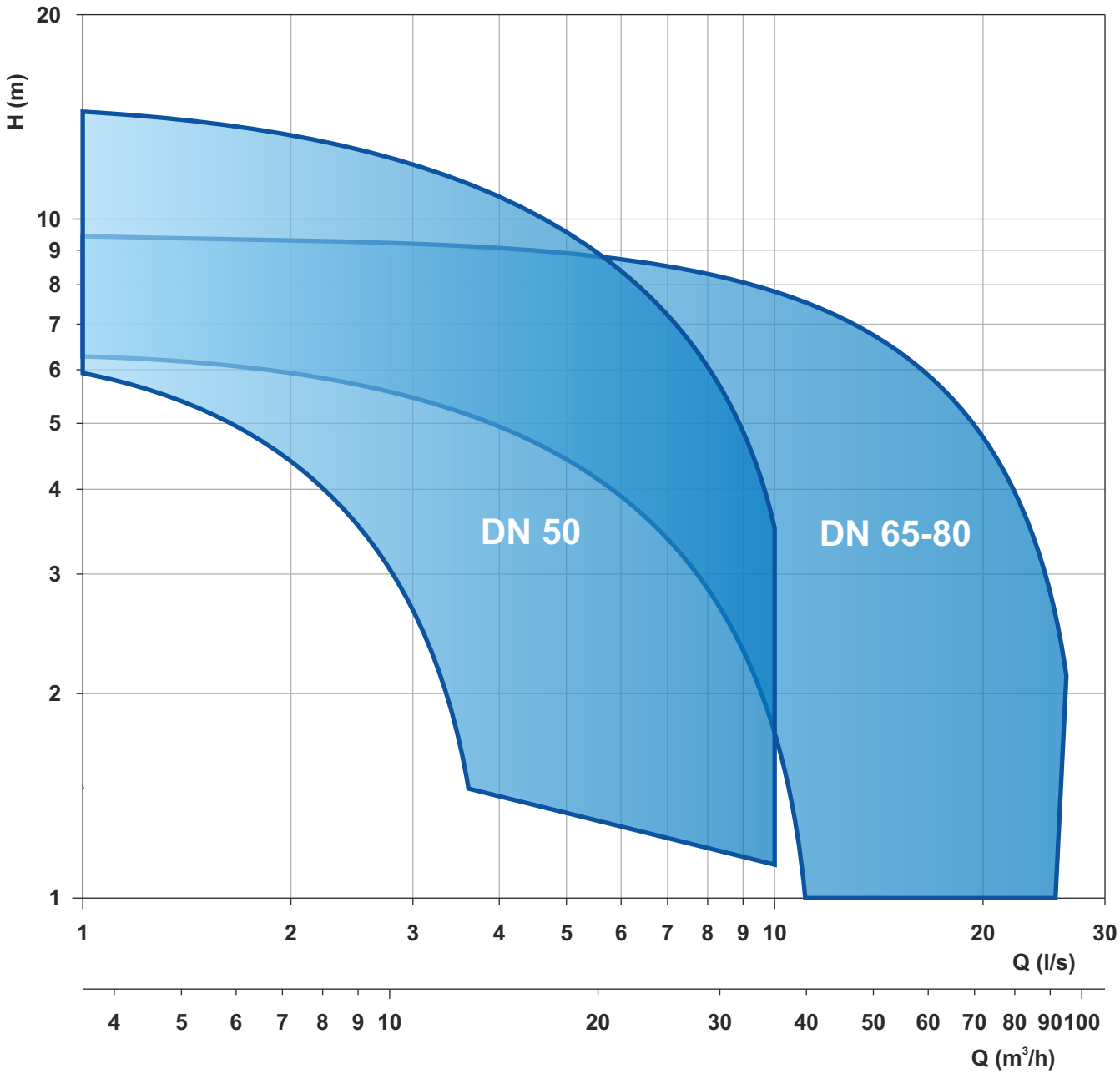

Le schede tecniche sono disponibili al sito www.faggiolatipumps.com
Technical data sheets are available on our web site www.faggiolatipumps.com
Les fiches techniques sont disponibles sur notre site web www.faggiolatipumps.com
Technische Datenblätter finden Sie auf unserer Internetseite www.faggiolatipumps.com
Las hojas de datos técnicas están disponibles en nuestro web site www.faggiolatipumps.com
Технические спецификации имеются на Интернет-сайте www.faggiolatipumps.comr





Bronzo Marino
Bronze Marine
Bronce Marino
Marine Bronze
Marine-Bronze
Морская бронза

Curva caratteristica - *Performance curve* - Courbe caractéristique
Kennlinie* - Curva característica - *Характеристическая кривая

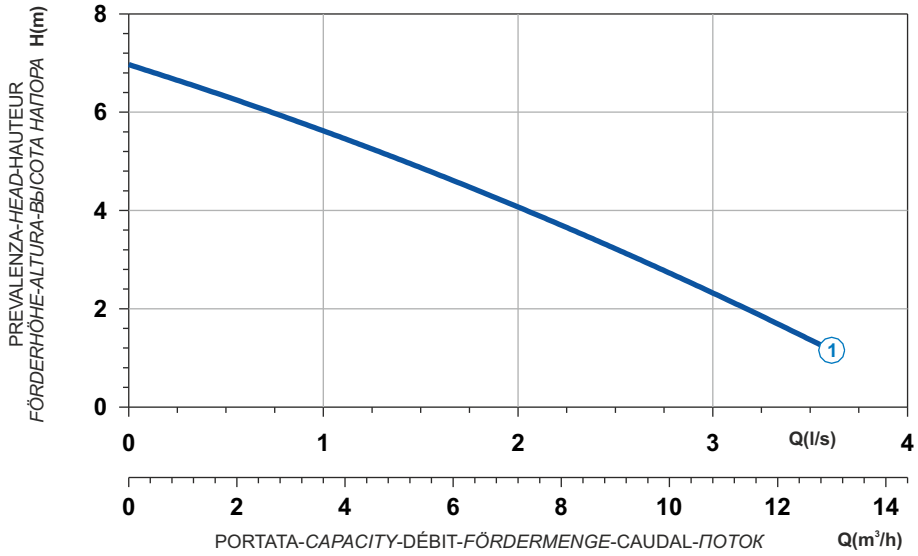

Power supply	1ph 230V 50Hz
R.P.M.	2850
Free passage (mm)	30
Discharge (mm)	1"1/4
Max Weight (Kg)	16

Curve N°	Code	Type	MOTOR Rated power P2 (kW)	MOTOR Rated current I (A)	MOTOR Starting current Is (A)	ATEX code
1	7000971	**B206M6V1-D30HB1**	0,5	3,2	11,8	-

Dimensioni - *Dimensions* - Dimensions - *Abmessungen* - Dimensiones - *Габариты* (mm)

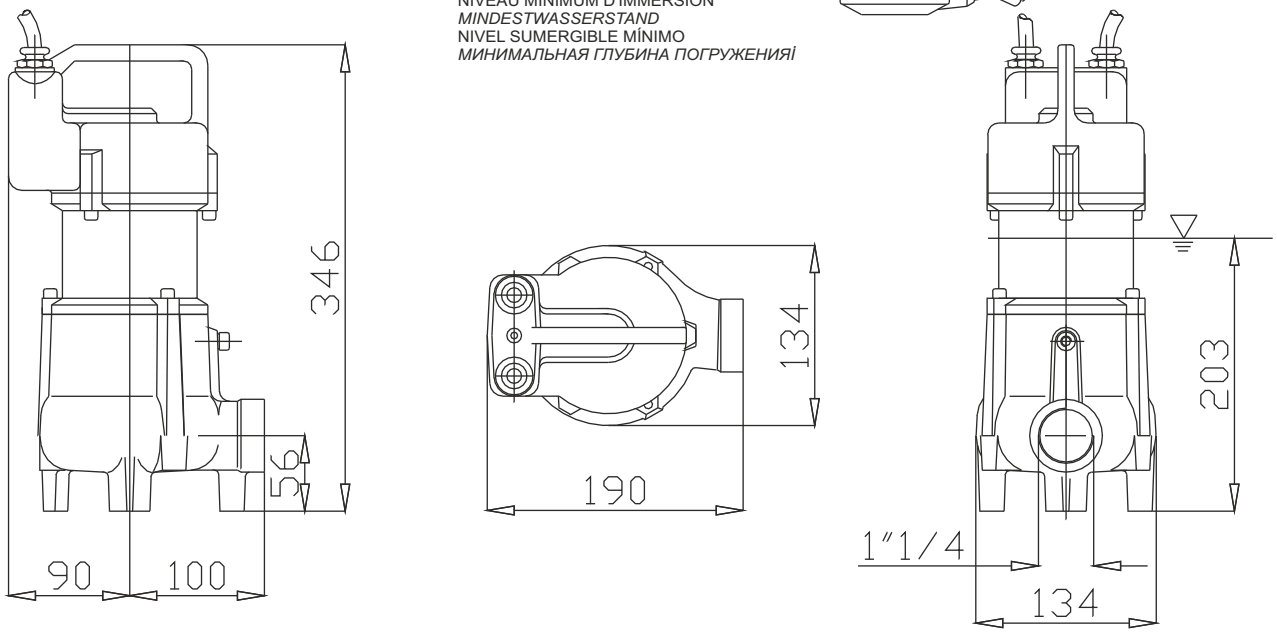

Bronzo Marino
Bronze Marine
Bronce Marino
Marine Bronze
Marine-Bronze
Морская бронза





Curva caratteristica - *Performance curve* - Courbe caractéristique
Kennlinie* - Curva característica - *Характеристическая кривая

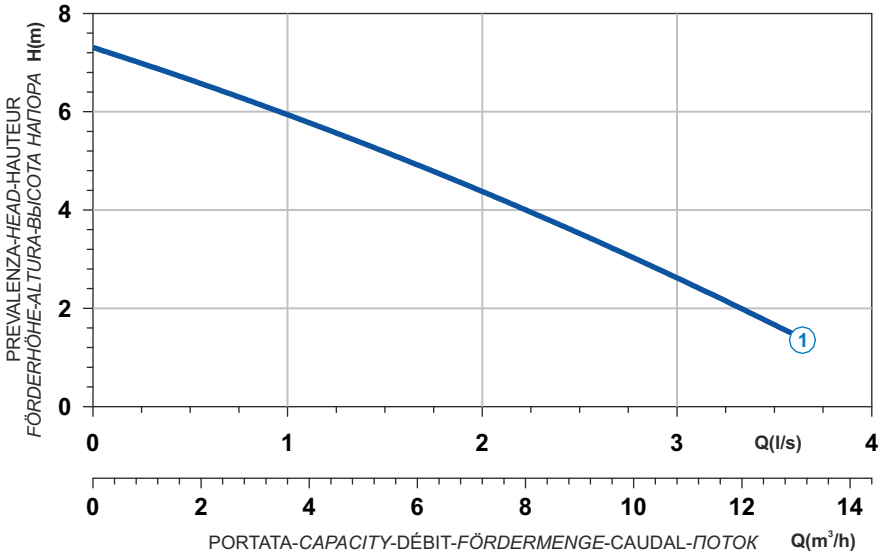

Curve N°	Code	Type	MOTOR Rated power P2 (kW)	MOTOR Rated current I (A)	MOTOR Starting current Is (A)	ATEX code
1	7001482	**B206T6V1-D30HA0**	0,5	1	4,5	-

Power supply	3ph 400V 50Hz
R.P.M.	2850
Free passage (mm)	30
Discharge (mm)	1"1/4
Max Weight (Kg)	15

Dimensioni - *Dimensions* - Dimensions - *Abmessungen* - Dimensiones - *Габариты* (mm)

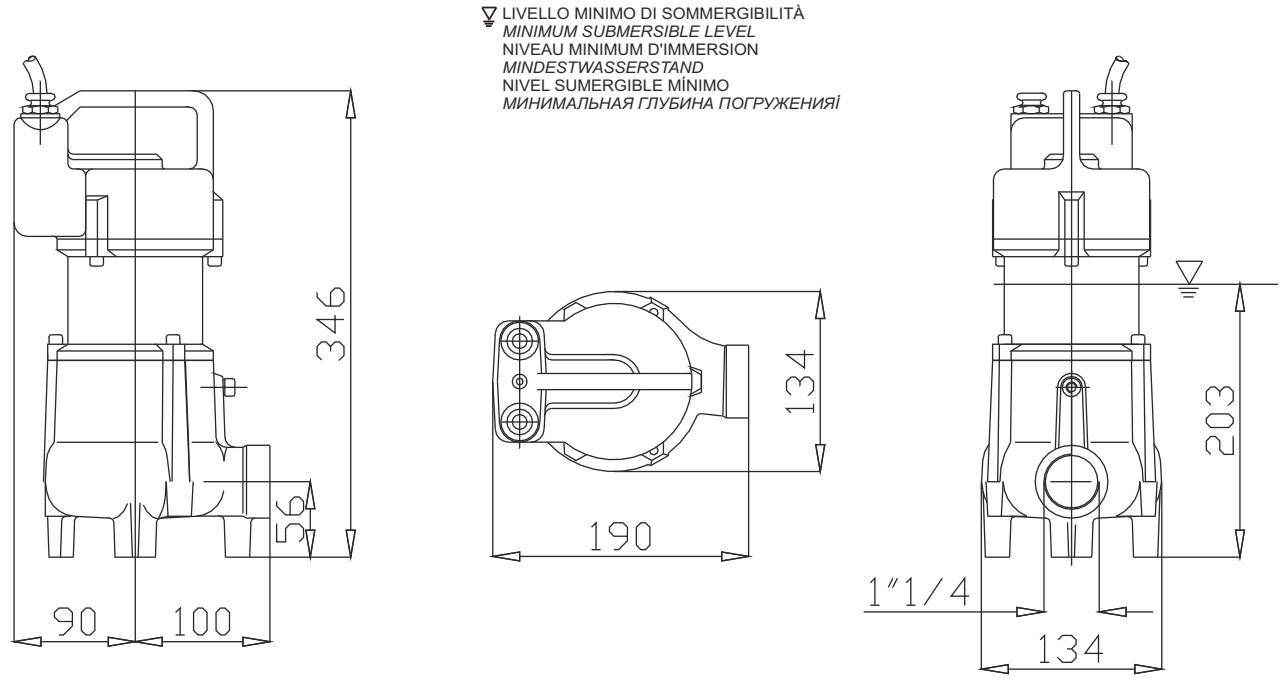

B





Bronzo Marino
Bronze Marine
Bronce Marino
Marine Bronze
Marine-Bronze
Морская бронза

Curva caratteristica - *Performance curve* - Courbe caractéristique
Kennlinie* - Curva característica - *Характеристическая кривая

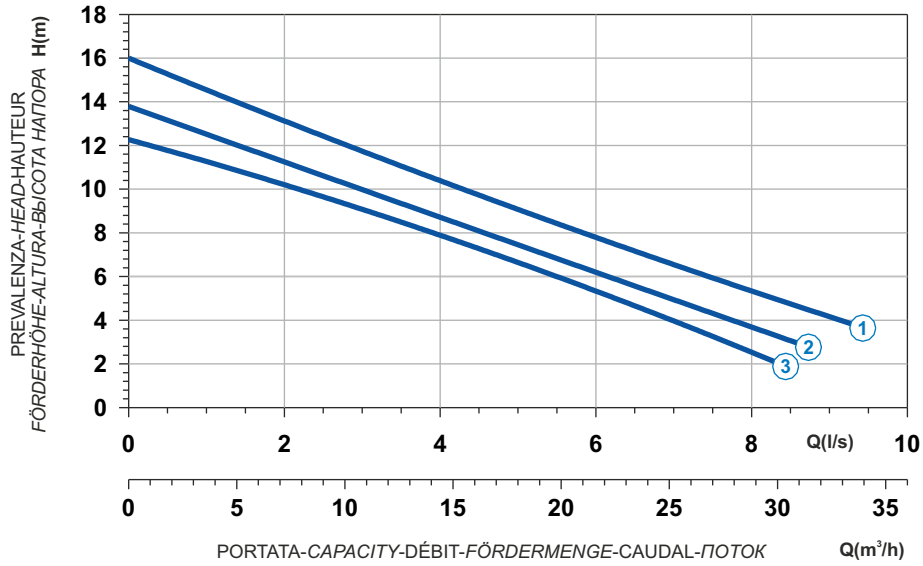

Power supply	1ph 230V 50Hz
R.P.M.	2850
Free passage (mm)	50
Discharge (mm)	DN 50
Max Weight (Kg)	48

Curve N°	Code	Type	MOTOR Rated power P2 (kW)	MOTOR Rated current I (A)	MOTOR Starting current Is (A)	ATEX code
1	7000868	**B271M3V1-K50KB1**	1,7	10,2	56,1	7000867
2	7000871	**B271M3V2-K50KB1**	1,5	9	33,3	7000898
3	7000873	**B271M3V3-K50KB1**	1,1	6,6	24,4	7000900

Dimensioni - *Dimensions* - Dimensions - *Abmessungen* - Dimensiones - *Габариты* (mm)

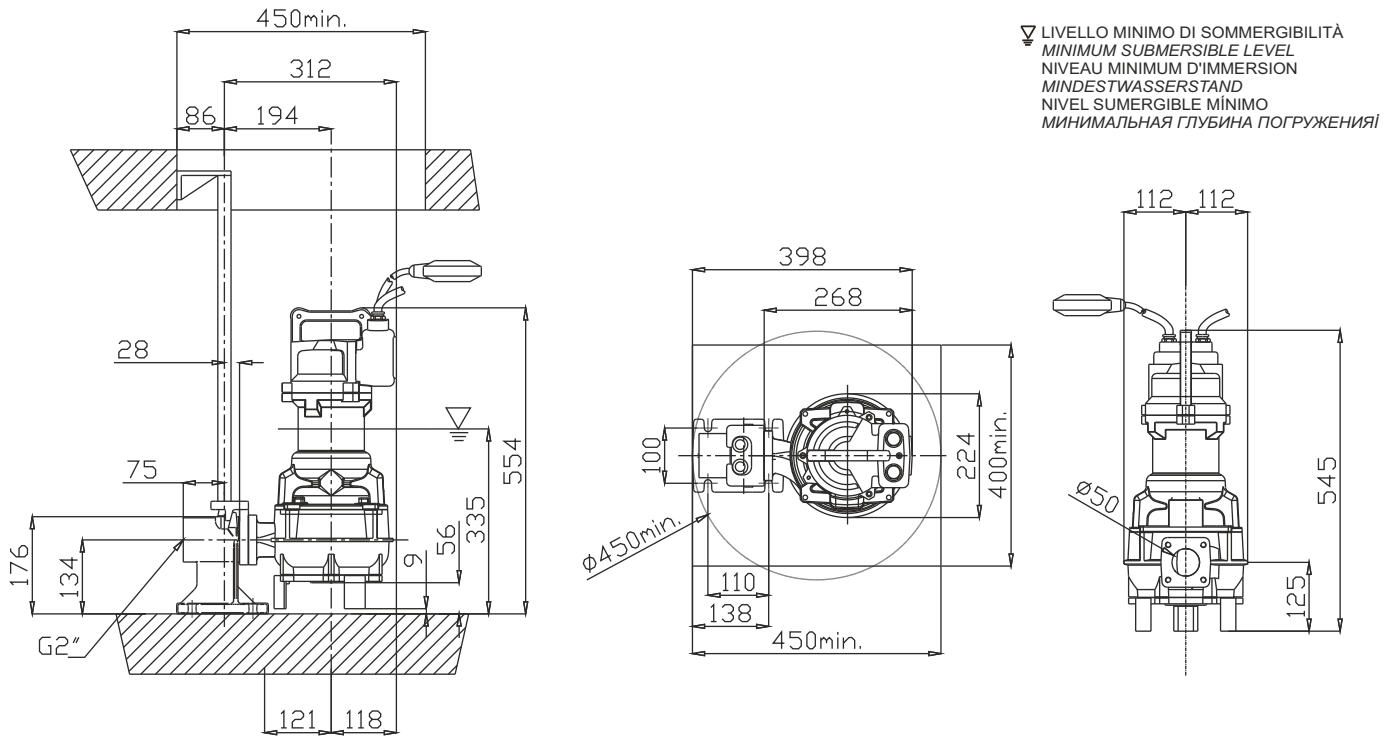

Bronzo Marino
Bronze Marine
Bronce Marino
Marine Bronze
Marine-Bronze
Морская бронза



Curva caratteristica - *Performance curve* - Courbe caractéristique
Kennlinie* - Curva característica - *Характеристическая кривая

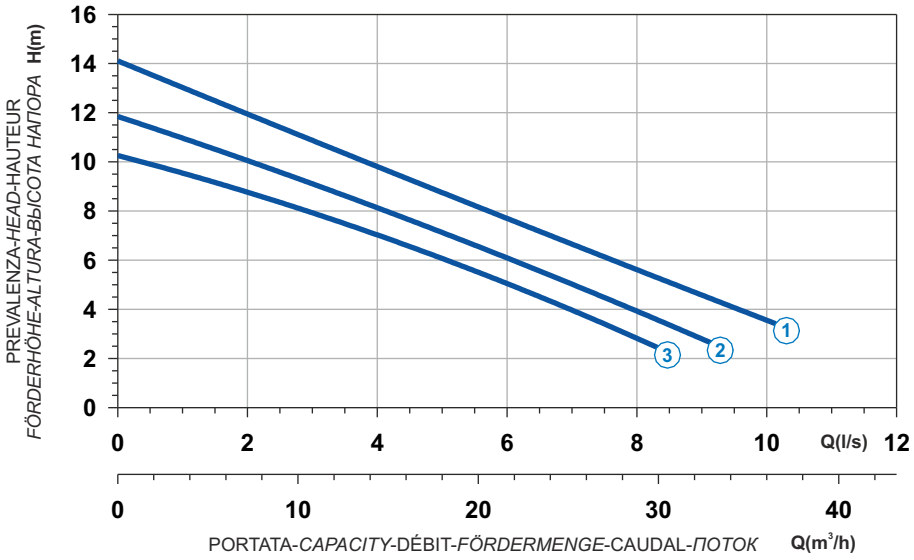

Curve N°	Code	Type	MOTOR Rated power P2 (kW)	MOTOR Rated current I (A)	MOTOR Starting current Is (A)	ATEX code
1	7000863	**B271T3V1-K50KA0**	2,4	4,5	26,6	7000878
2	7000865	**B271T3V2-K50KA0**	1,8	3,5	17,2	7000896
3	7000866	**B271T3V3-K50KA0**	1,8	3,5	17,2	7000897

Power supply	3ph 400V 50Hz
R.P.M.	2850
Free passage (mm)	50
Discharge (mm)	DN 50
Max Weight (Kg)	48

Dimensioni - *Dimensions* - Dimensions - *Abmessungen* - Dimensiones - *Габариты* (mm)

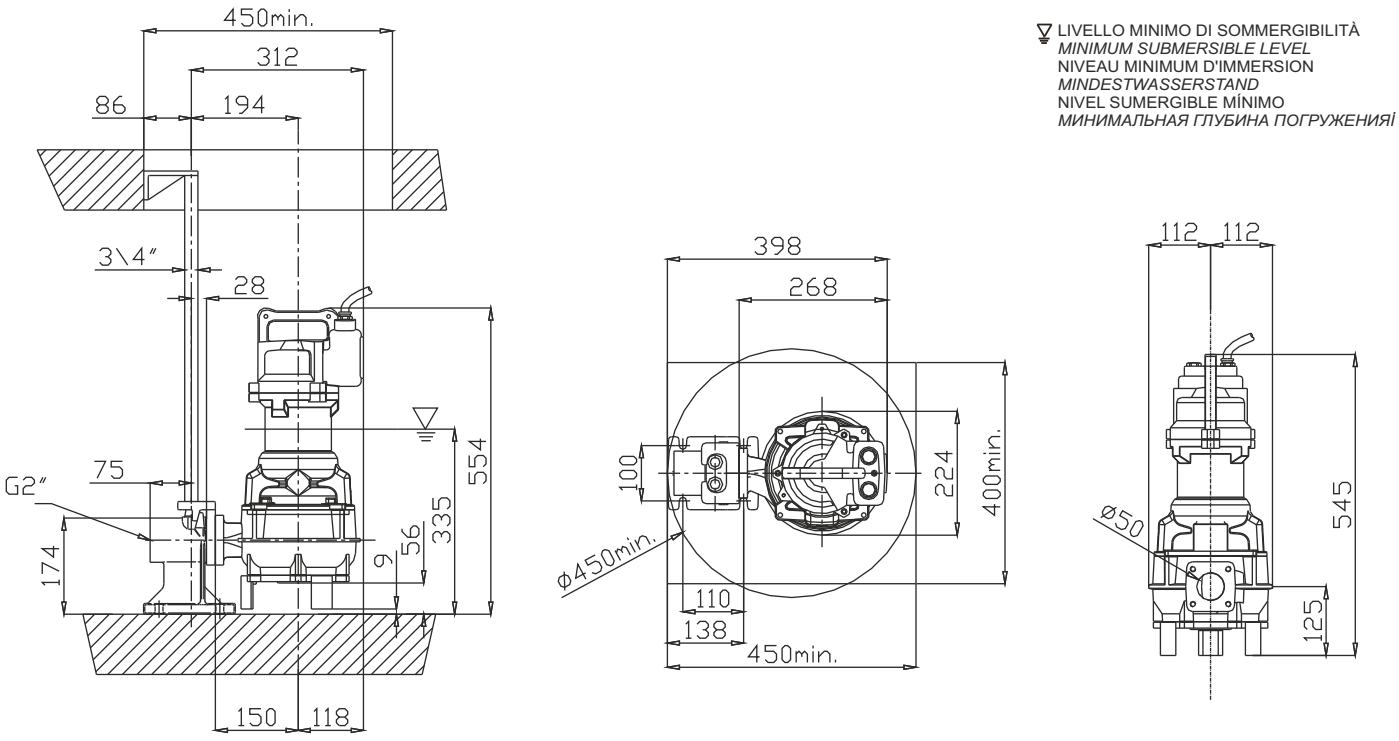

LIVELLO MINIMO DI SOMMERGIBILITÀ
MINIMUM SUBMERSIBLE LEVEL
NIVEAU MINIMUM D'IMMERSION
MINDESTWASSERSTAND
NIVEL SUMERGIBLE MÍNIMO
МИНИМАЛЬНАЯ ГЛУБИНА ПОГРУЖЕНИЯ

B





Bronzo Marino
Bronze Marine
Bronce Marino
Marine Bronze
Marine-Bronze
Морская бронза

Curva caratteristica - *Performance curve* - Courbe caractéristique
Kennlinie* - Curva característica - *Характеристическая кривая

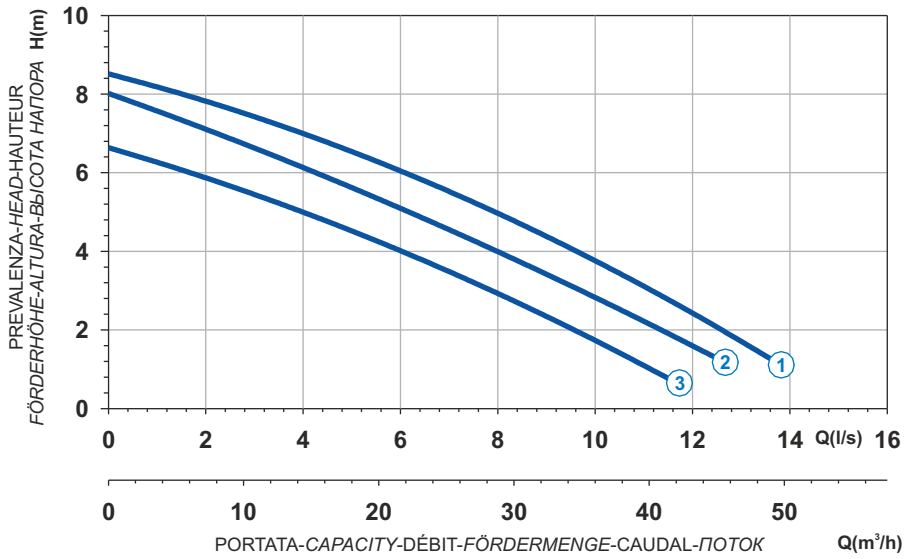

Power supply	1ph 230V 50Hz
R.P.M.	1450
Free passage (mm)	50
Discharge (mm)	DN 65
Max Weight (Kg)	48

Curve N°	Code	Type	MOTOR Rated power P2 (kW)	MOTOR Rated current I (A)	MOTOR Starting current Is (A)	ATEX code
1	7006407	**B471M6V1-L50KB1**	1,4	8,1	40,5	7006408
2	7006405	**B471M6V2-L50KB1**	1,2	6,9	34,5	7006406
3	7006403	**B471M6V3-L50KB1**	1,2	6,9	34,5	7006404

Dimensioni - *Dimensions* - Dimensions - *Abmessungen* - Dimensiones - *Габариты* (mm)

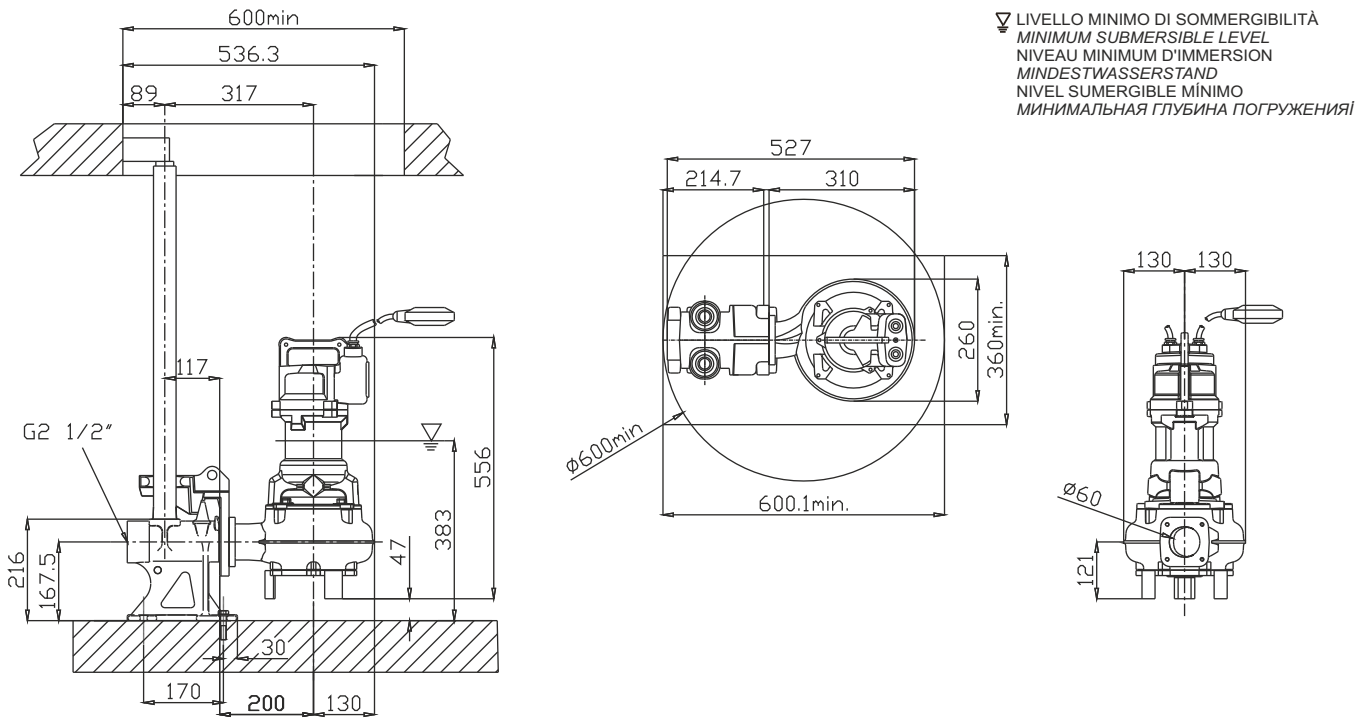

Bronzo Marino
Bronze Marine
Bronce Marino
Marine Bronze
Marine-Bronze
Морская бронза



Curva caratteristica - *Performance curve* - Courbe caractéristique
Kennlinie* - Curva característica - *Характеристическая кривая

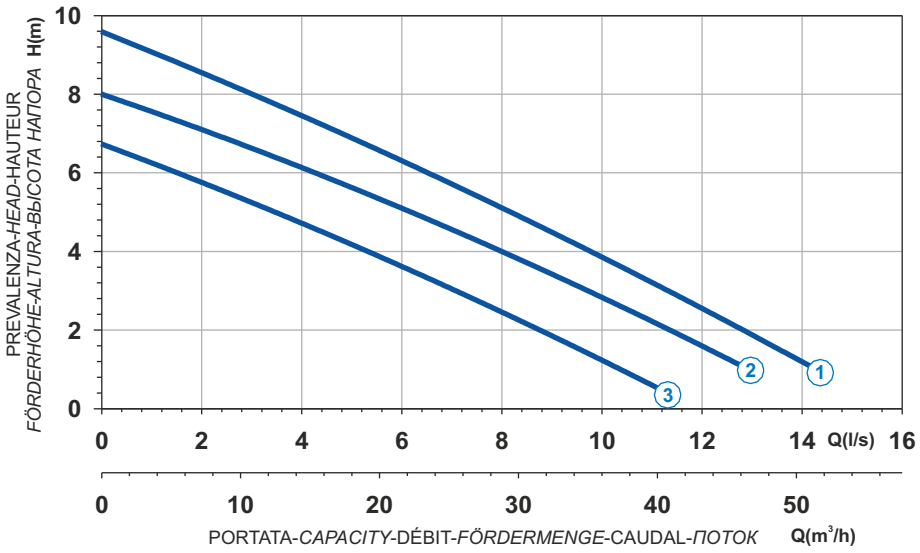

Curve N°	Code	Type	MOTOR Rated power P2 (kW)	MOTOR Rated current I (A)	MOTOR Starting current Is (A)	ATEX code
1	7002655	**B471T6V1-L50KA0**	1,6	3,1	14	7003227
2	7002724	**B471T6V2-L50KA0**	1,4	2,7	12,2	7003237
3	7002725	**B471T6V3-L50KA0**	1,1	2,4	10,8	7003238

Power supply	3ph 400V 50Hz
R.P.M.	1450
Free passage (mm)	50
Discharge (mm)	DN 65
Max Weight (Kg)	48

Dimensioni - *Dimensions* - Dimensions - *Abmessungen* - Dimensiones - *Габариты* (mm)

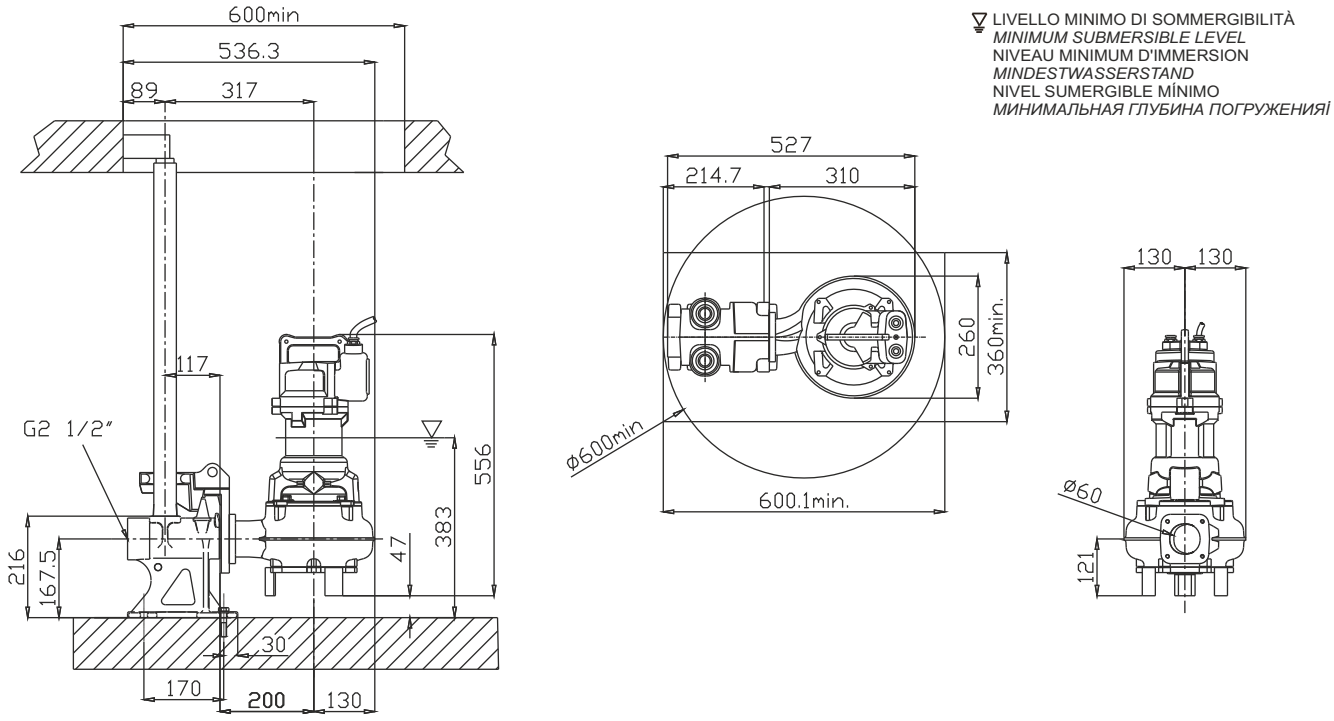

LIVELLO MINIMO DI SOMMERGIBILITÀ
MINIMUM SUBMERSIBLE LEVEL
NIVEAU MINIMUM D'IMMERSION
MINDESTWASSERSTAND
NIVEL SUMERGIBLE MÍNIMO
МИНИМАЛЬНАЯ ГЛУБИНА ПОГРУЖЕНИЯ

B





Bronzo Marino
Bronze Marine
Bronce Marino
Marine Bronze
Marine-Bronze
Морская бронза

Curva caratteristica - *Performance curve* - Courbe caractéristique
Kennlinie* - Curva característica - *Характеристическая кривая

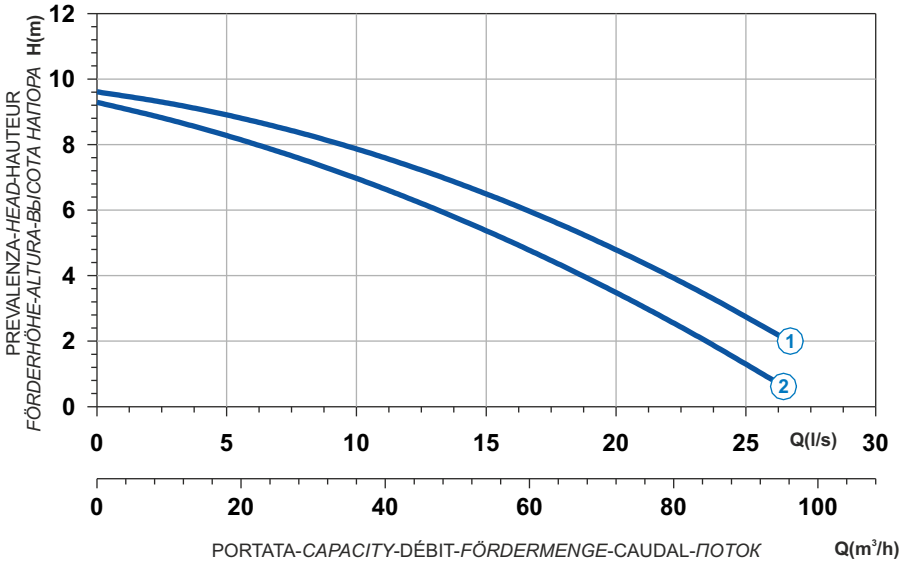

Power supply	3ph 400V 50Hz
R.P.M.	1450
Free passage (mm)	50
Discharge (mm)	DN 80
Max Weight (Kg)	73

Curve N°	Code	Type	MOTOR			ATEX code
			Rated power P2 (kW)	Rated current I (A)	Starting current Is (A)	
1	7005496	**B409T6V1-M50KA0**	2,8	5,4	24,3	7005761
2	7005497	**B409T6V2-M50KA0**	2,3	4,4	19,8	7005907

Dimensioni - *Dimensions* - Dimensions - *Abmessungen* - Dimensiones - *Габариты* (mm)

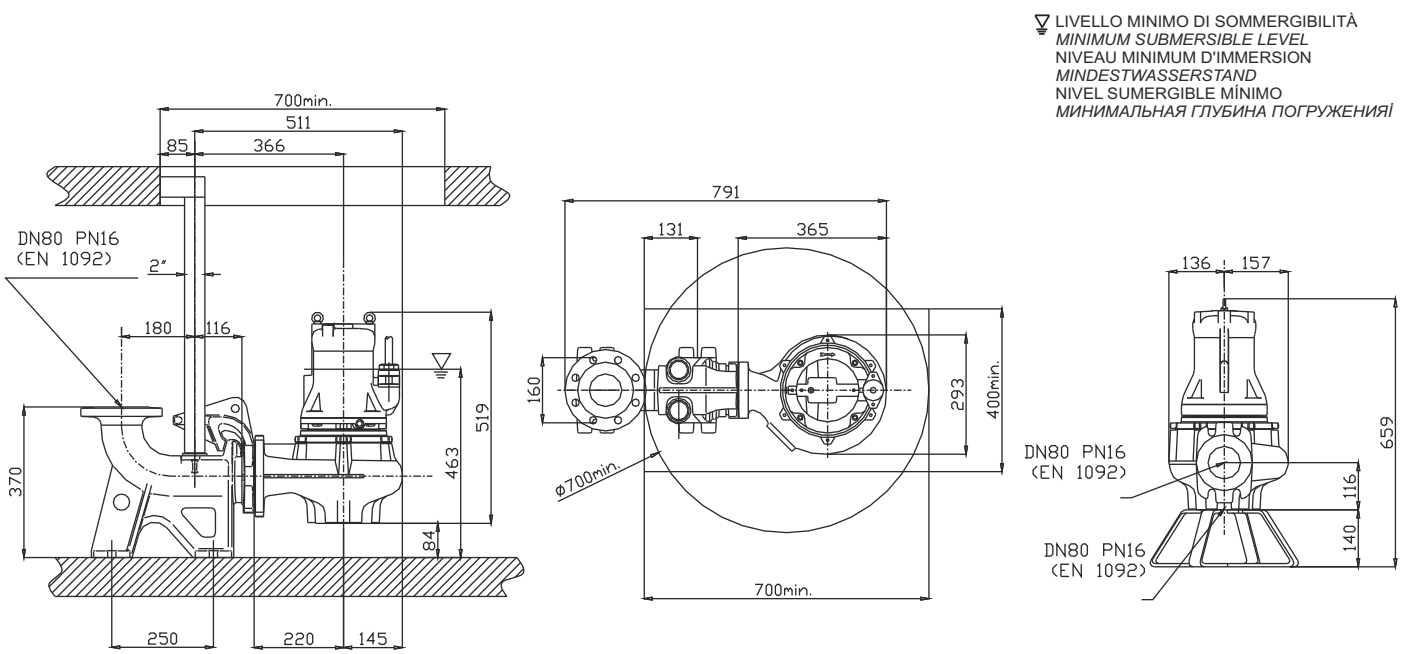

Installazione con sistema accoppiamento ANSI
Installation with coupling foot system ANSI
Installation avec pied d'accouplement ANSI
Installation mit ANSI Koppelung Fuß
Instalación con *sistema de acoplamiento* ANSI
Установка с системой соединения ANSI

DN 50

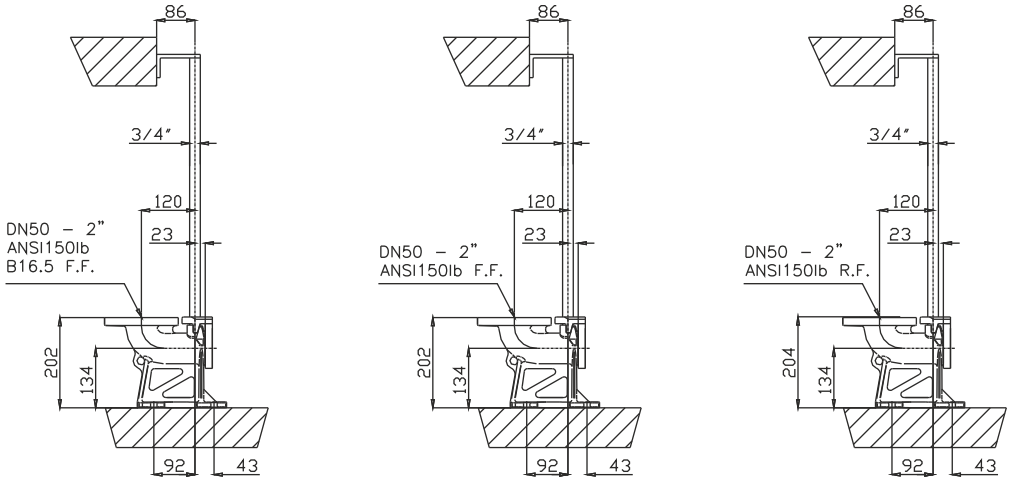

DN 65

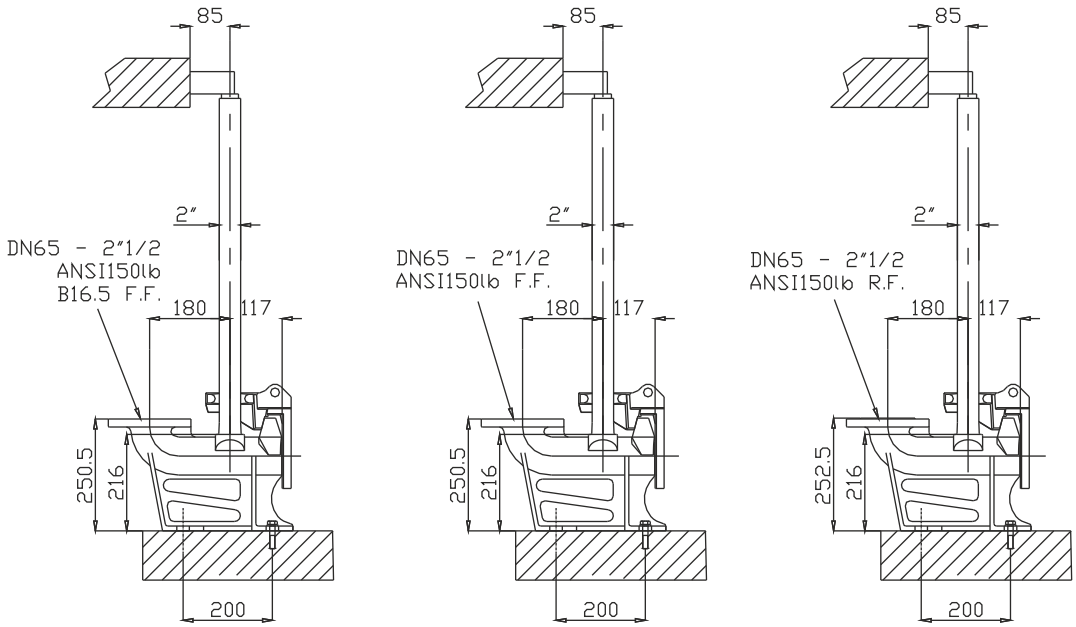

DN 80

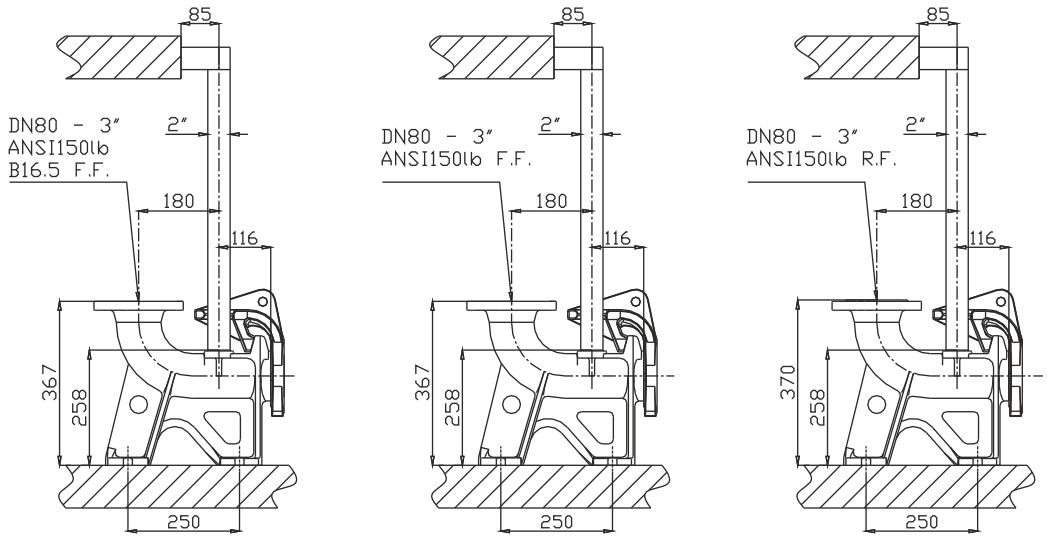

B

CHANNELS - MARINE BRONZE

BC

IMPIEGHI
Le elettropompe sommergibili in bronzo marino sono utilizzate per lo smaltimento delle acque di scarico provenienti dal settore marino, alimentare, prodotti chimici e petrolchimici.

PARTICOLARITÀ COSTRUTTIVE
Elettropompe sommergibili di robusta e compatta costruzione, motori elettrici alloggiati in vano a tenuta stagna, collegati mediante alberi di lunghezze ridotte alle giranti situate in voluta tramite interposizione di camera olio tra parte idraulica e motore elettrico.

MATERIALI

Fusioni principali	Bronzo marino
Girante	Acciaio inossidabile AISI 316L
Cavo elettrico	Neoprene H07RN/F
Albero	Acciaio inossidabile AISI 316L/Duplex
O-rings e paraolio	Nitrile
Bullonerie	Classe A4 - AISI 316
Tenuta meccanica	Crburo di silicio / Carburo di silicio

APPLICATION
Submersible electric pumps in marine bronze are used prevalently for cleaning of waste waters originating from chemical installations, agricoltural and alimentary fields.

CONSTRUCTION DATA
Submersible electric pumps, robust in construction, watertight electric motors accommodated in compartment, connected, by shafts of reduced lengths, to the impellers situated at the pump casing by the interposition of oil chamber between the hydraulic side and the electric motor.

MATERIALS

Motor housing	Marine Bronze
Impeller	Stainless Steel AISI 316L
Electric cable	Neoprene H07RN/F
Shaft	Stainless Steel AISI 316L / Duplex
O-rings and lip seal	Nitrile
Bolts	A4 class - AISI 316
Mechanical seal	Silicon Carbide / Silicon Carbide

APPLICATIONS
Les électropompes submersibles en bronze marine sont utilisées pour l'écoulement des eaux usées provenant du secteur marin, alimentaire, produits chimiques et pétrochimiques.

PARTICULARITÉ DE CONSTRUCTION
Pompes submersibles robustes et compactes, moteurs électriques logés en enceinte étanche, reliés par des arbres de longueurs réduites aux roues, avec interposition d'une chambre à huile entre la partie hydraulique et le moteur électrique.

MATÉRIAUX

Moulures principales	Bronze Marine
Roue	Acier inoxydable AISI 316L
Câble électrique	Néoprène H07RN/F
Arbre	Acier inoxydable AISI 316L / Duplex
O-ring et joints	Nitrile
vis	Classe A4 - AISI 316
Garniture mécanique	Carb. de silicium / carbure de silicium

EINSATZBEREICHE
Entwässerungspumpen aus Bronze werden zu Förderung von Abwässern aus dem chemischen Anlagenbau, der Landwirtschaft und Nahrungsmittelindustrie eingesetzt.

AUSFÜHRUNG
Robuste Tauchmotorpumpe mit wasserdichtem Motor, kompakte Bauart, Laufrad im Pumpengehäuse durch Ölkammer zum Motor getrennt.

WERKSTOFFE

Motorgehäuse	Marine Bronze
Laufrad	Edelstahl AISI 316L
Anschlusskabel	Neoprene H07RN/F
Welle	Edelstahl AISI 316L / Duplex
Wellendichtring und O-Ringe	Nitrile
Schrauben	Edelstahl AISI 316
Gleitringdichtung	Siliziumkarbid / Siliziumkarbid

UTILIZACION
Bombas sumergibles en Bronce Marino se utilizan especialmente para bombear aguas saldas, sean marinas que provenientes del sector alimentario, químico o petrolquímico.

DIFERENCIAS PRINCIPALES
Son bombas sumergibles de robusta y compacta construcción, motores eléctricos situados en compartimento separado, conectadas mediante ejes cortos con los impulsores interpuestos con una cámara de aceite entre la parte hidráulica i el motor eléctrico.

MATERIALES

Aleaciones principales	Bronce Marino
Impulsor (turbina)	Acero inoxidable AISI 316L
Cable eléctrico	Neopreno H07RN/F
Eje	Acero inoxidable AISI 316L / Duplex
Anillo de sellados y O-Rings	Nitrile
Tornillos	Clase A4 - AISI 316
Sello mecánico	Carburo de silicio / Carburo de silicio

ОБЛАСТЬ ПРИМЕНЕНИЯ
Погружные электронасосы из бронзы для морской среды используются для перекачки сточных вод в морской отрасли и от пищевой промышленности, химических и нефтехимических продуктов.

КОНСТРУКЦИОННЫЕ ОСОБЕННОСТИ
Погружные электронасосы с прочной и компактной конструкцией. Электродвигатели размещены в секции с герметичным уплотнением и соединены через валы небольшой длины с рабочими колесами, расположенными в гидравлической камере. Валы проходят через масляную камеру между гидравликой и электродвигателем.

МАТЕРИАЛЫ

Основные литые компоненты	Морская бронза
Рабочее колесо	Нержавеющая сталь AISI 316L
Электрокабель	Неопрен H07RN/F
Вал	Нержавеющая сталь AISI 316L/Дуплекс
Уплот. кольца и манжета	Нитрил
Винты	Класс A4 - AISI 316
Мех. уплотнение	Карбид кремния / Карбид кремния

BC

CHANNELS - MARINE BRONZE

Elettropompe sommergibili a canali in Bronzo Marino 2 poli
Submersible electric pumps whit channels in Marine Bronze 2 poles
Electropompe submersible à canaux en Bronze Marine 2 pôles
Tauchmotorpumpe aus Marine-Bronze mit Mehrkanalrad 2-polig
Bombas sumergibles a canales en Bronce Marino 2 polos
Вихревые погружные электронасосы из морской бронзы 2 полюса



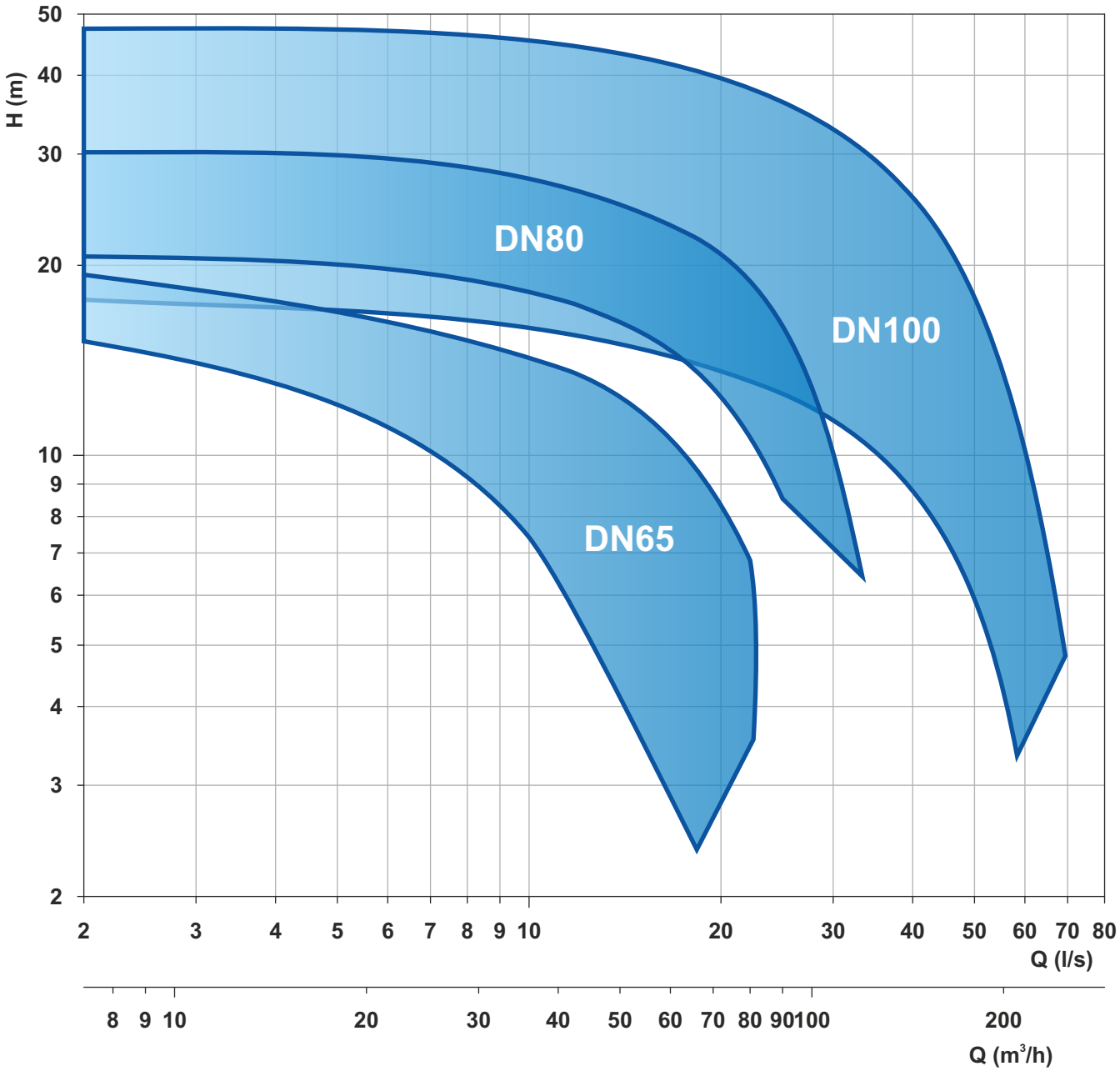

Le schede tecniche sono disponibili al sito www.faggiolatipumps.com
Technical data sheets are available on our web site www.faggiolatipumps.com
Les fiches techniques sont disponibles sur notre site web www.faggiolatipumps.com
Technische Datenblätter finden Sie auf unserer Internetseite www.faggiolatipumps.com
Las hojas de datos técnicas están disponibles en nuestro web site www.faggiolatipumps.com
Технические спецификации имеются на Интернет-сайте www.faggiolatipumps.comr





Bronzo Marino
Bronze Marine
Bronce Marino
Marine Bronze
Marine-Bronze
Морская бронза

Curva caratteristica - *Performance curve* - Courbe caractéristique
Kennlinie* - Curva característica - *Характеристическая кривая

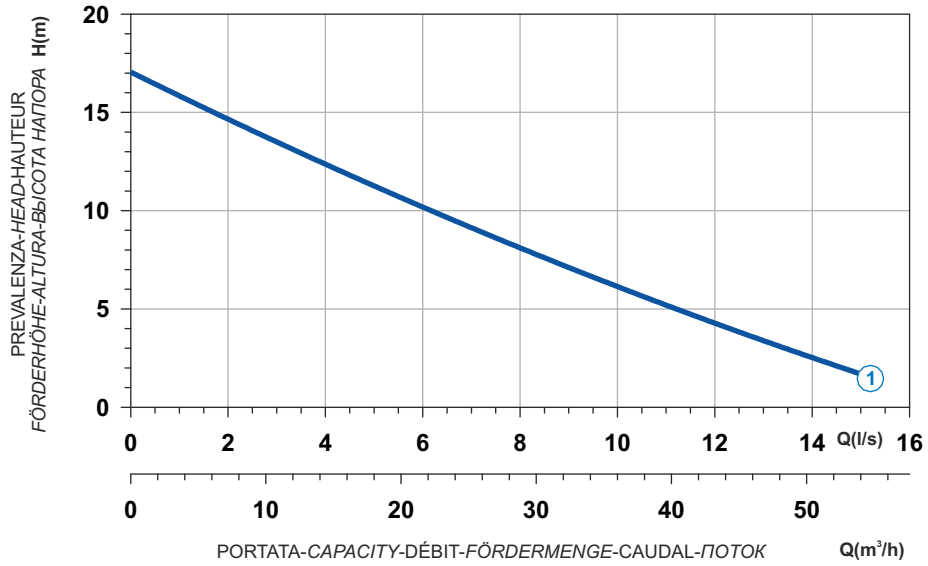

Power supply	1ph 230V 50Hz
R.P.M.	2850
Free passage (mm)	40
Discharge (mm)	DN 65
Max Weight (Kg)	51

Curve N°	Code	Type	MOTOR Rated power P2 (kW)	MOTOR Rated current I (A)	MOTOR Starting current Is (A)	ATEX code
1	7005865	**B271M1M2-L40KB1**	1,7	10,2	56,1	7006402

Dimensioni - *Dimensions* - Dimensions - *Abmessungen* - Dimensiones - *Габариты* (mm)

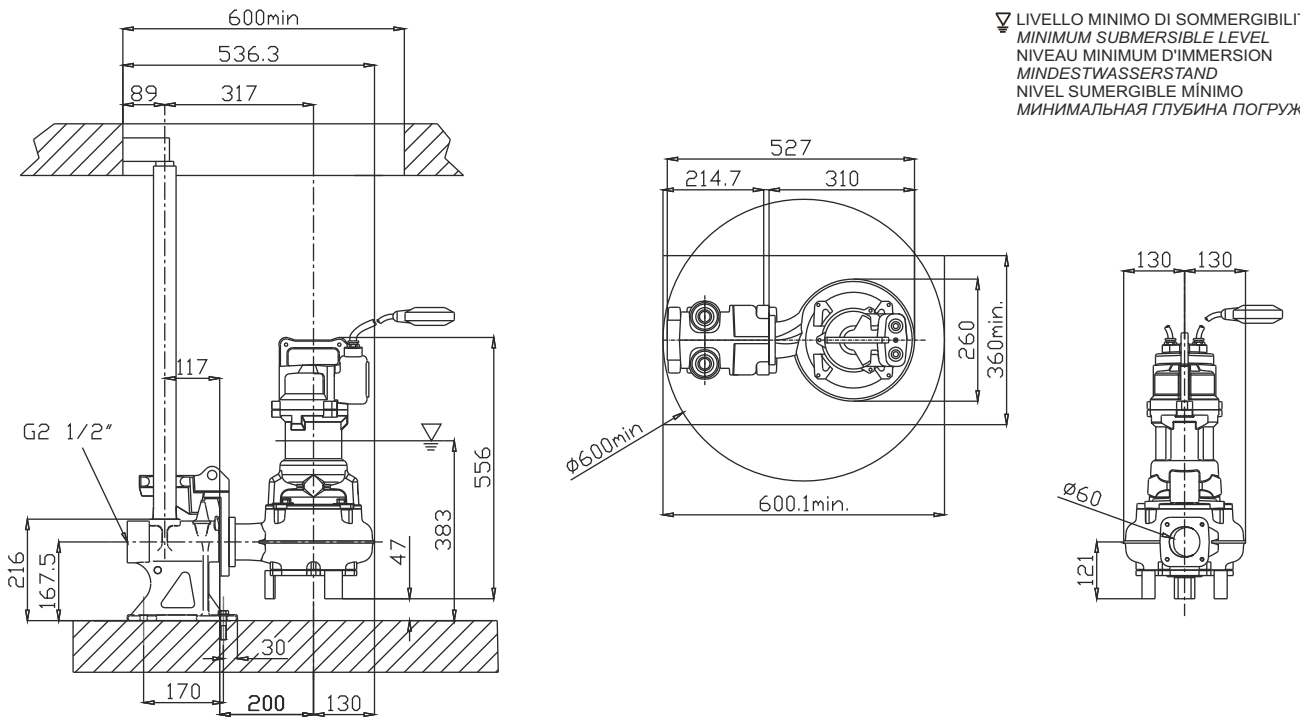

Bronzo Marino
Bronze Marine
Bronce Marino
Marine Bronze
Marine-Bronze
Морская бронза



Curva caratteristica - *Performance curve* - Courbe caractéristique
Kennlinie* - Curva característica - *Характеристическая кривая

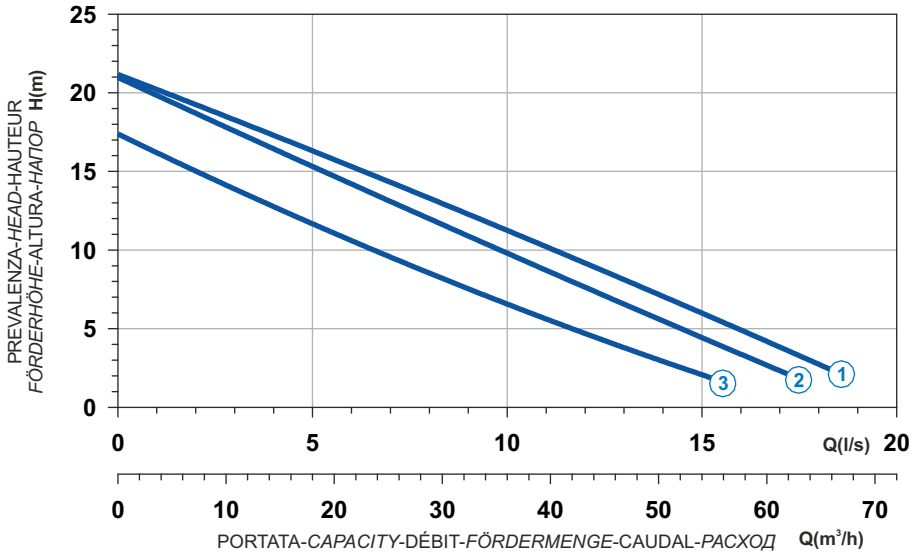

Curve N°	Code	Type	MOTOR Rated power P2 (kW)	MOTOR Rated current I (A)	MOTOR Starting current Is (A)	ATEX code
1	7009613	**B271T1M4-L40KA0**	2,8	5,2	30,7	7005901
2	7005493	**B271T1M1-L40KA0**	2,8	5,2	30,7	7005922
3	7005494	**B271T1M2-L40KA0**	2,1	3,9	23	7005592

Power supply	3ph 400V 50Hz
R.P.M.	2850
Free passage (mm)	40
Discharge (mm)	DN 65
Max Weight (Kg)	50

Dimensioni - *Dimensions* - Dimensions - *Abmessungen* - Dimensiones - *Габариты* (mm)

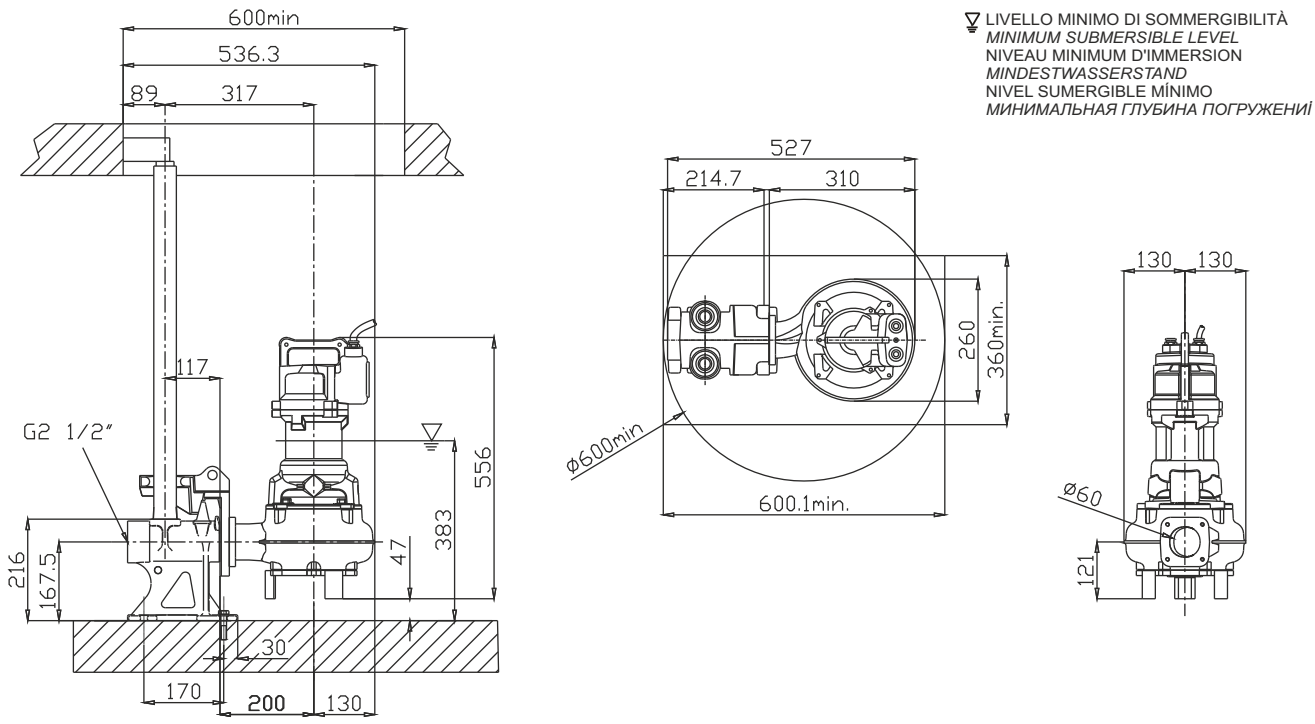

LIVELLO MINIMO DI SOMMERGIBILITÀ
MINIMUM SUBMERSIBLE LEVEL
NIVEAU MINIMUM D'IMMERSION
MINDESTWASSERSTAND
NIVEL SUMERGIBLE MÍNIMO
МИНИМАЛЬНАЯ ГЛУБИНА ПОГРУЖЕНИЯ

B





Bronzo Marino
Bronze Marine
Bronce Marino
Marine Bronze
Marine-Bronze
Морская бронза

Curva caratteristica - *Performance curve* - Courbe caractéristique
Kennlinie* - Curva característica - *Характеристическая кривая

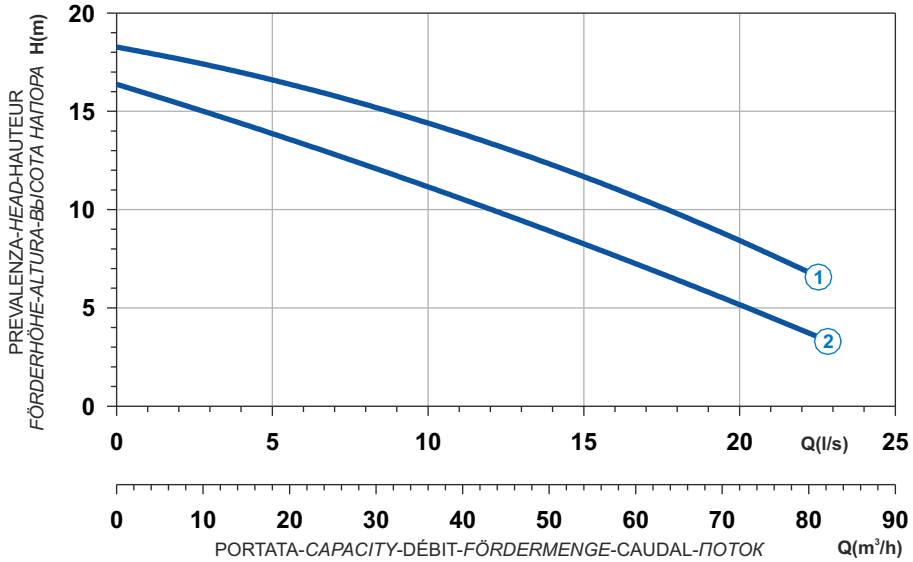

Power supply	3ph 400V 50Hz
R.P.M.	2850
Free passage (mm)	30
Discharge (mm)	DN 65
Max Weight (Kg)	65

Curve N°	Code	Type	MOTOR Rated power P2 (kW)	MOTOR Rated current I (A)	MOTOR Starting current Is (A)	ATEX code
1	7005355	**B209T3C2-L30KA0**	3,6	6,6	38,9	7005358
2	7005495	**B209T3C3-L30KA0**	3,1	5,8	34,2	7005577

Dimensioni - *Dimensions* - Dimensions - *Abmessungen* - Dimensiones - *Габариты* (mm)

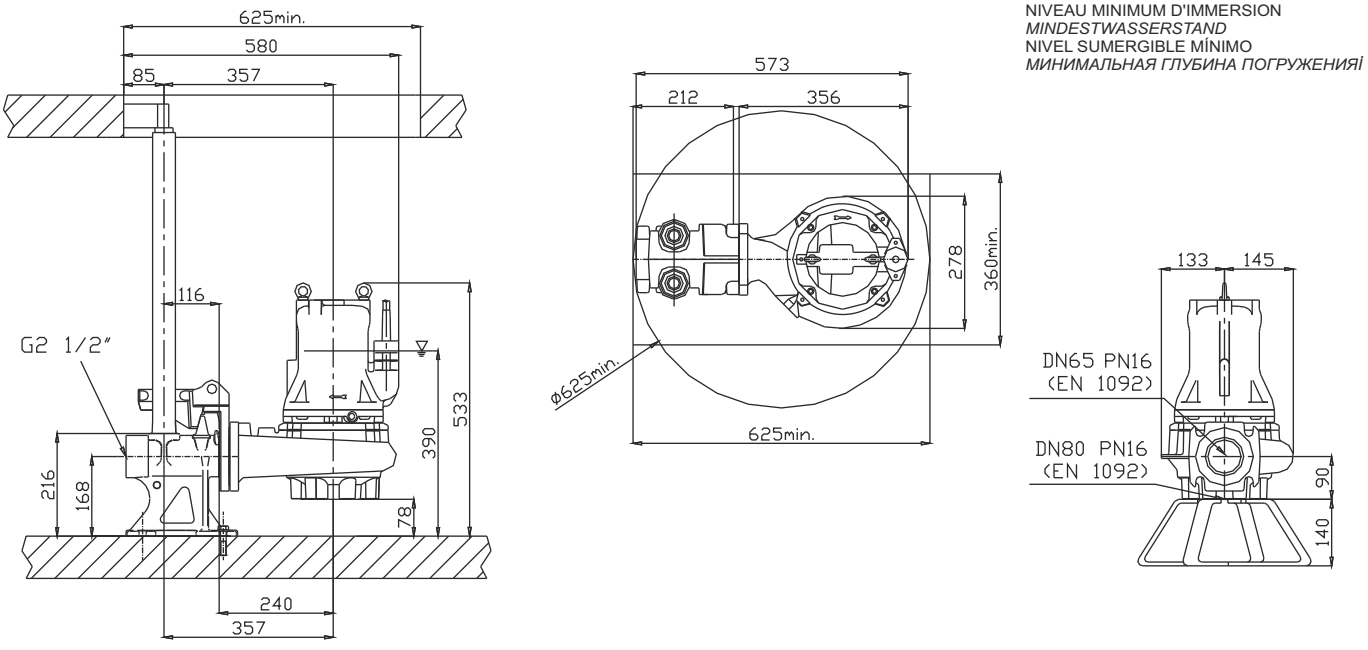

Bronzo Marino
Bronze Marine
Bronce Marino
Marine Bronze
Marine-Bronze
Морская бронза



Curva caratteristica - *Performance curve* - Courbe caractéristique *Kennlinie* - Curva característica - *Характеристическая кривая*

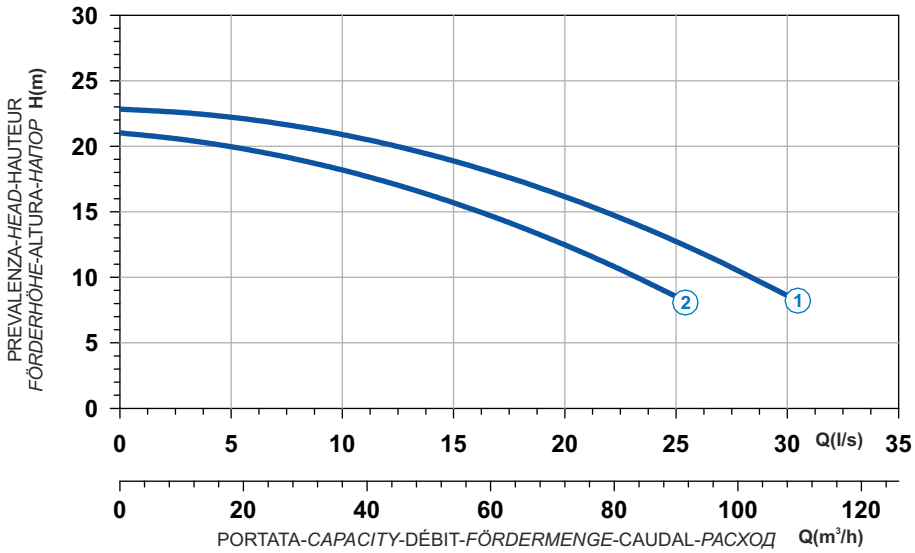

Curve N°	Code	Type	MOTOR Rated power P2 (kW)	MOTOR Rated current I (A)	MOTOR Starting current Is (A)	ATEX code
1	7005348	**B210R3C1-M30KA2**	6,5	11,8	69,6	7008394
2	7001866	**B210R3C4-M30KA2**	5	9,1	53,7	7005484

Power supply	3ph 400/690V 50Hz
R.P.M.	2850
Free passage (mm)	30
Discharge (mm)	DN 80
Max Weight (Kg)	90

Dimensioni - *Dimensions* - Dimensions - *Abmessungen* - Dimensiones - *Габариты* (mm)

LIVELLO MINIMO DI SOMMERGIBILITÀ
MINIMUM SUBMERSIBLE LEVEL
NIVEAU MINIMUM D'IMMERSION
MINDESTWASSERSTAND
NIVEL SUMERGIBLE MÍNIMO
МИНИМАЛЬНАЯ ГЛУБИНА ПОГРУЖЕНИЯ

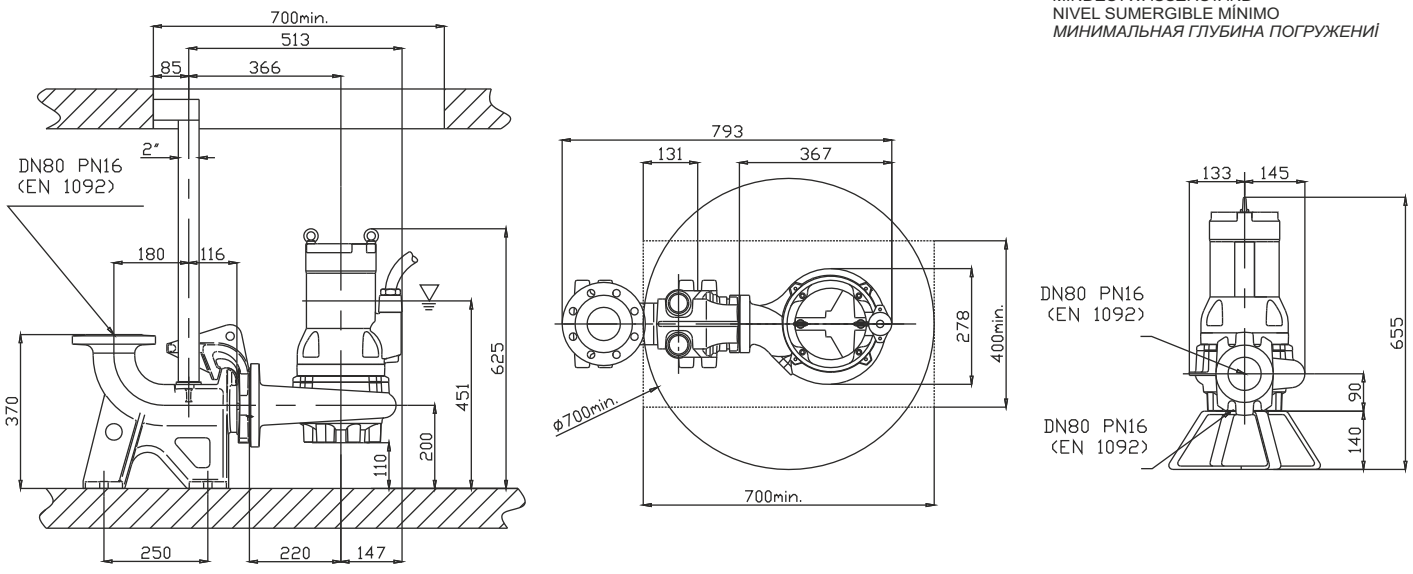

B





Bronzo Marino
Bronze Marine
Bronce Marino
Marine Bronze
Marine-Bronze
Морская бронза

Curva caratteristica - *Performance curve* - Courbe caractéristique
Kennlinie* - Curva característica - *Характеристическая кривая

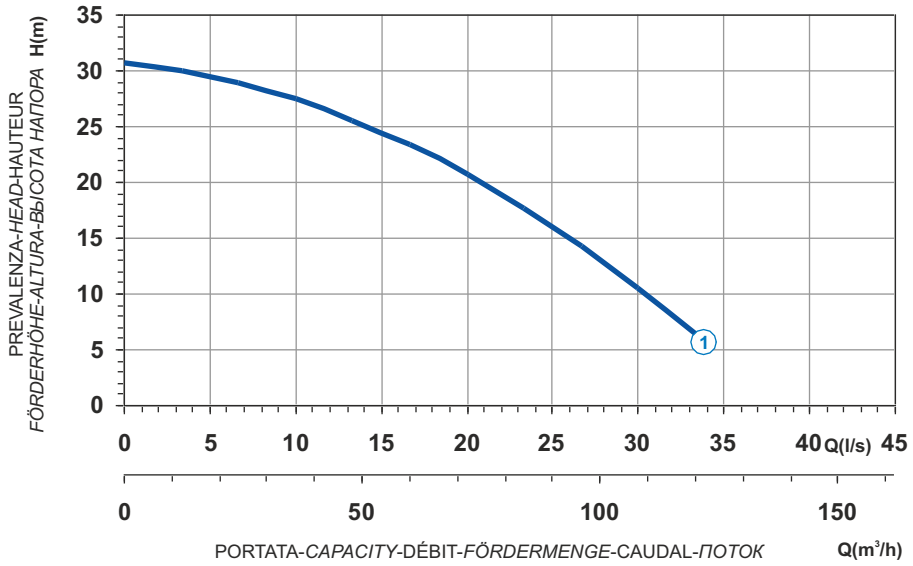

Power supply	3ph 400/690V 50Hz
R.P.M.	2850
Free passage (mm)	30
Discharge (mm)	DN 80
Max Weight (Kg)	170

Curve N°	Code	Type	MOTOR Rated power P2 (kW)	MOTOR Rated current I (A)	MOTOR Starting current Is (A)	ATEX code
1	7002495	**B211R3C1-M30KA2**	7,5	13,5	79,7	7008575

Dimensioni - *Dimensions* - Dimensions - *Abmessungen* - Dimensiones - *Габариты* (mm)

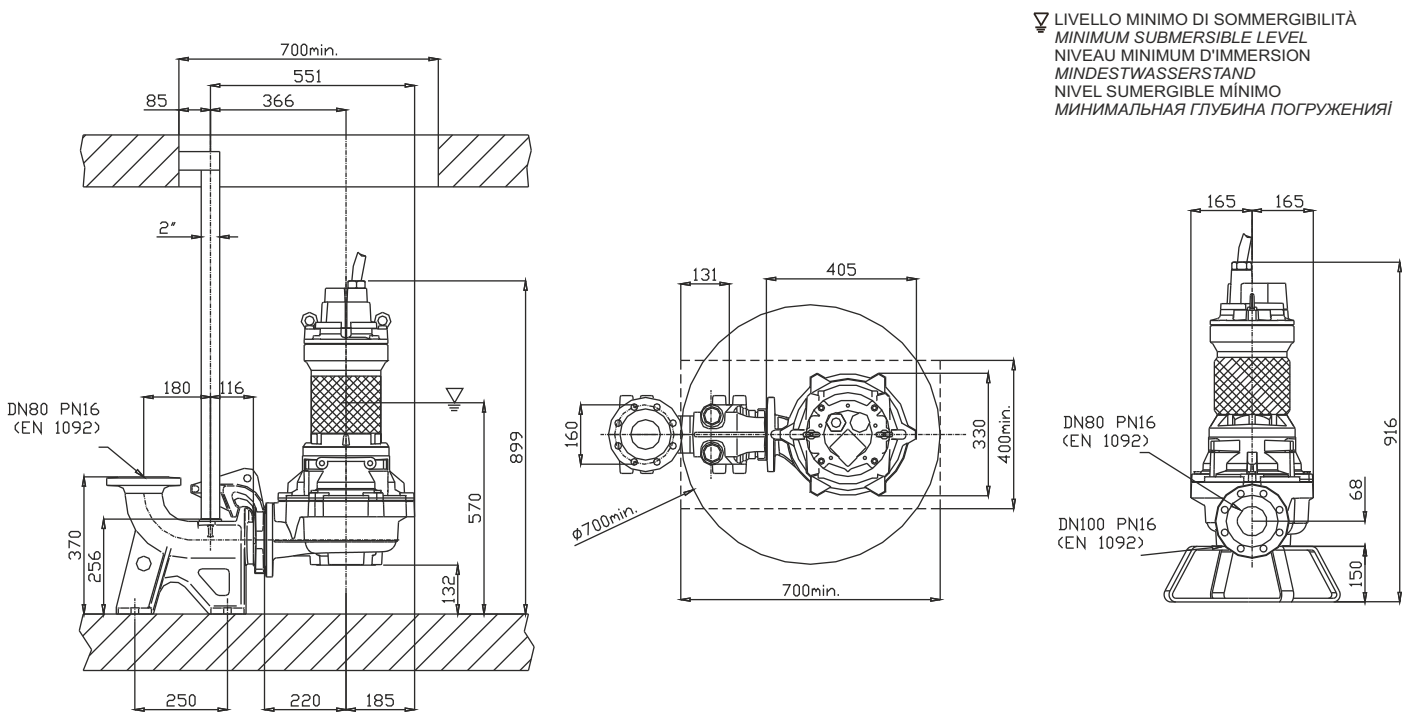

Bronzo Marino
Bronze Marine
Bronce Marino
Marine Bronze
Marine-Bronze
Морская бронза



Curva caratteristica - *Performance curve* - Courbe caractéristique
Kennlinie* - Curva característica - *Характеристическая кривая

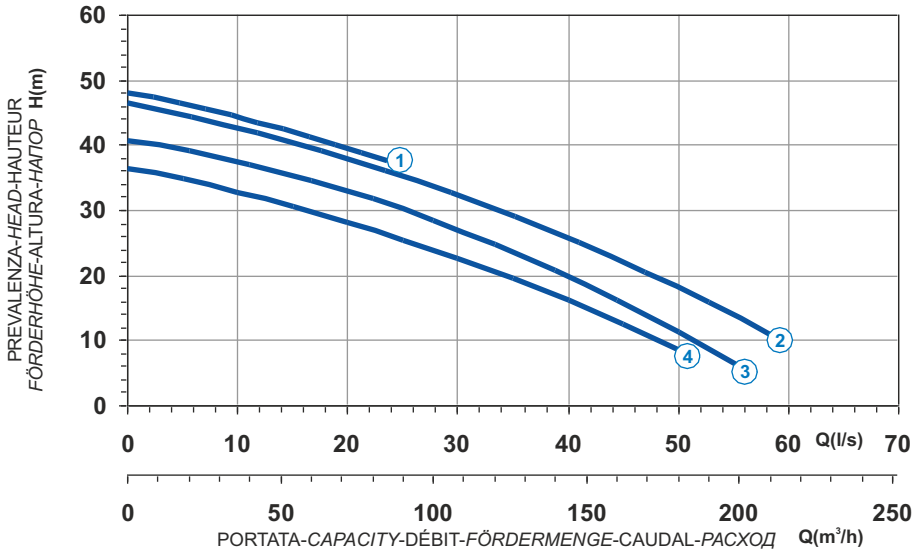

Curve N°	Code	Type	MOTOR Rated power P2 (kW)	MOTOR Rated current I (A)	MOTOR Starting current Is (A)	ATEX code
1	7001451	**B213R3C1-P40KA2**	16,6	29,8	176	7008585
2	7009015	**B213R3C2-P40KA2**	16,6	29,8	176	7000161
3	7001491	**B213R3C3-P40KA2**	13,8	24,8	146	7008587
4	7008935	**B213R3C4-P40KA2**	12	21,7	128	7008676

Power supply	3ph 400/690V 50Hz
R.P.M.	2850
Free passage (mm)	40
Discharge (mm)	DN 100
Max Weight (Kg)	225

Dimensioni - *Dimensions* - Dimensions - *Abmessungen* - Dimensiones - *Габариты* (mm)

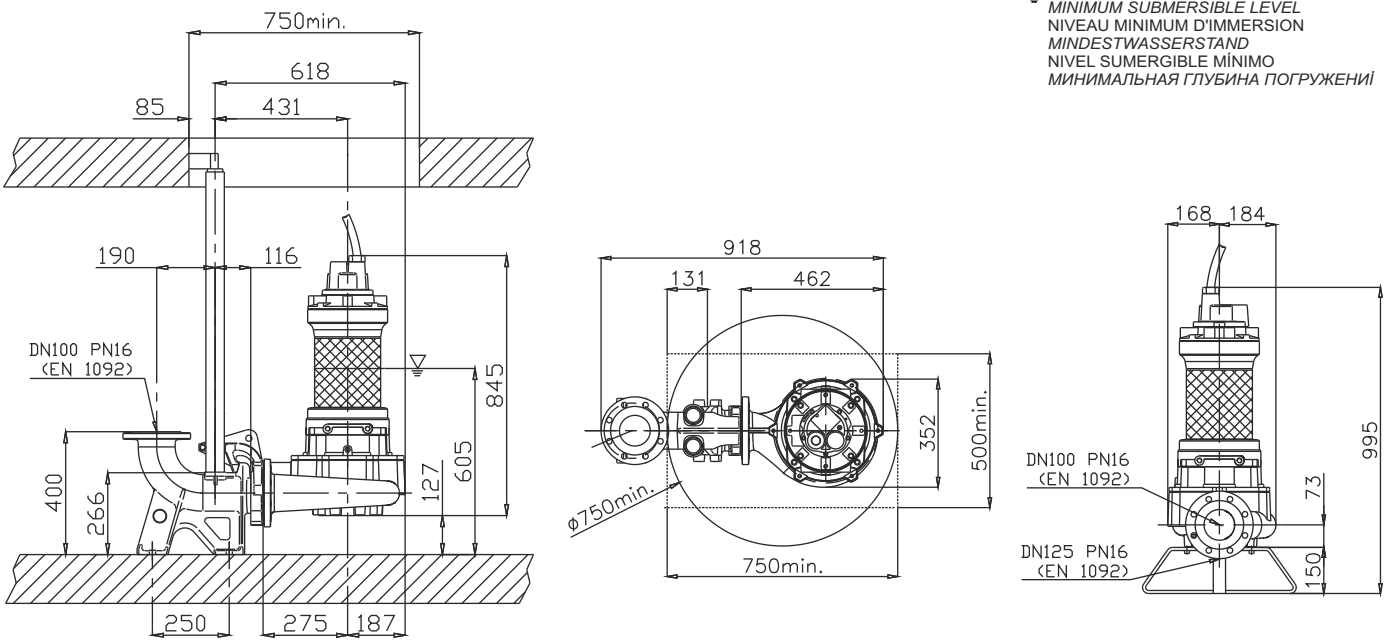

B





Bronzo Marino
Bronze Marine
Bronce Marino
Marine Bronze
Marine-Bronze
Морская бронза

Curva caratteristica - *Performance curve* - Courbe caractéristique
Kennlinie* - Curva característica - *Характеристическая кривая

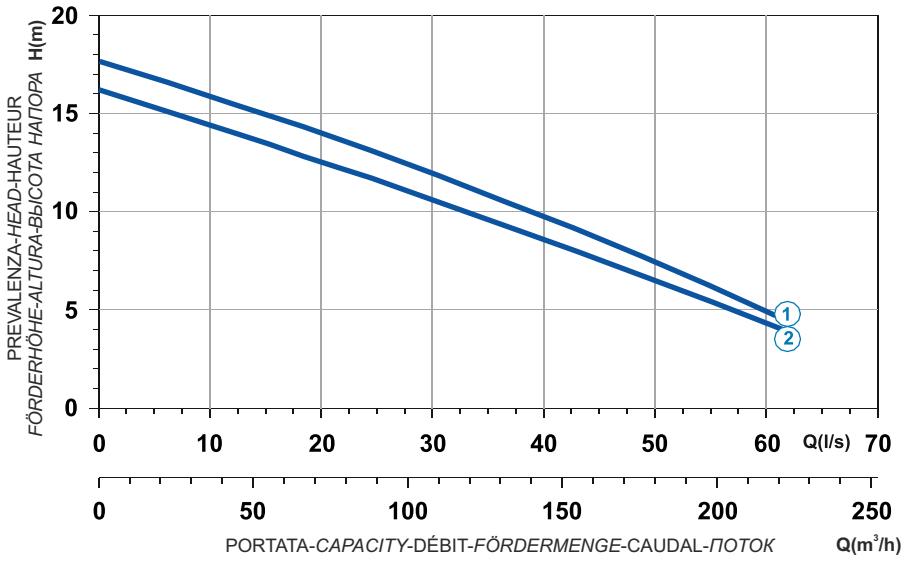

Power supply	3ph 400/690V-50Hz
R.P.M.	1436
Free passage (mm)	80
Discharge (mm)	DN 100
Max Weight (Kg)	190

Curve N°	Code	Type	MOTOR			ATEX code
			Rated power P2 (kW)	Rated current I (A)	Starting current Is (A)	
1	7007698	**B411R2C6-P80KA2**	7,5	14,3	84,4	7007715
2	7007754	**B411R2C4-P80KA2**	7,1	13,5	79,6	7007788

Dimensioni - *Dimensions* - Dimensions - *Abmessungen* - Dimensiones - *Габариты* (mm)

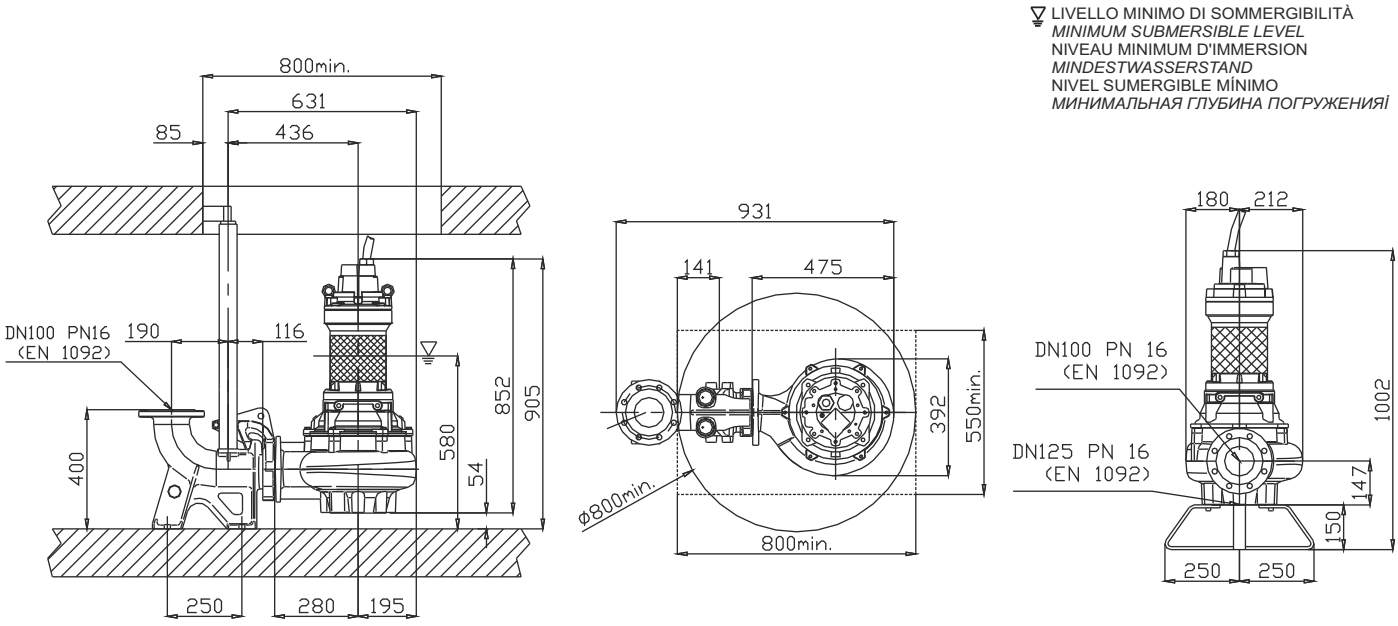

Bronzo Marino
Bronze Marine
Bronce Marino
Marine Bronze
Marine-Bronze
Морская бронза



Curva caratteristica - *Performance curve* - Courbe caractéristique
Kennlinie* - Curva característica - *Характеристическая кривая

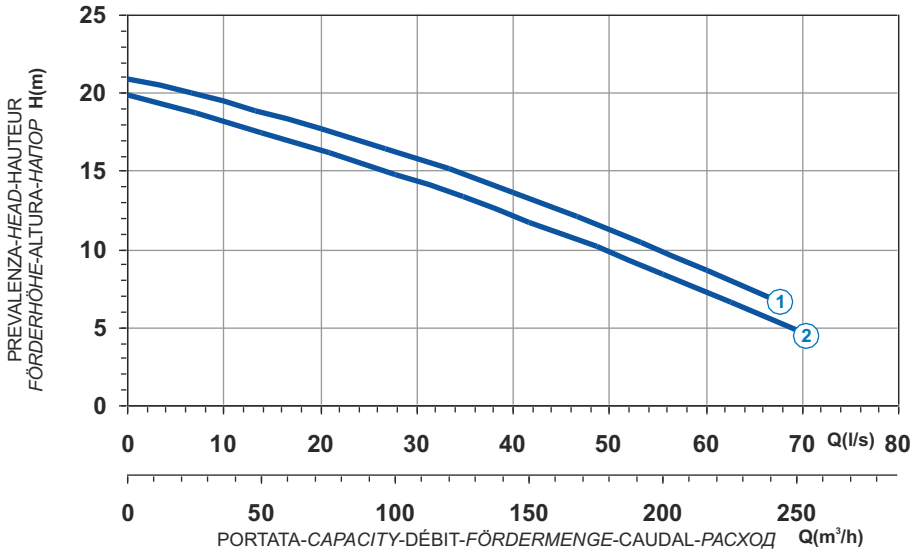

Curve N°	Code	Type	MOTOR Rated power P2 (kW)	MOTOR Rated current I (A)	MOTOR Starting current Is (A)	ATEX code
1	7005551	**B413R2C1-P80KA2**	10	19	112	7008775
2	7009422	**B413R2C6-P80KA2**	10	19	112	7008842

Power supply	3ph 400/690V 50Hz
R.P.M.	1450
Free passage (mm)	80
Discharge (mm)	DN 100
Max Weight (Kg)	220

Dimensioni - *Dimensions* - Dimensions - *Abmessungen* - Dimensiones - *Габариты* (mm)

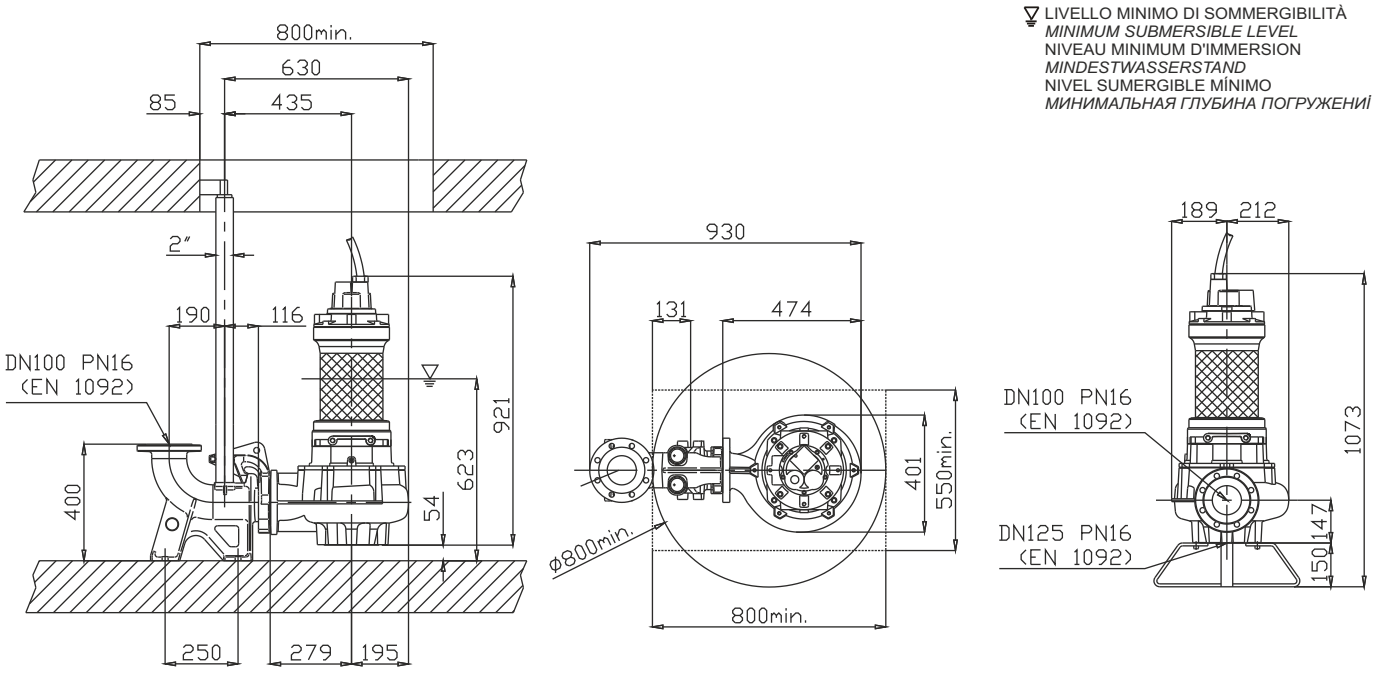

B

Dimensioni

Il sistema di accoppiamento automatico consente lavori di ispezione rapidi e razionali. Il piede di accoppiamento viene fissato sul fondo del pozzetto assieme alla tubazione di mandata; due tubi di guida lo collegano alla staffa di ancoraggio fissata al bordo della botola. La pompa viene calata lungo i tubi di guida fino a raggiungere la posizione esatta per l'accoppiamento; la tenuta risulterà perfetta grazie al peso stesso della pompa. Questa operazione puo' essere ripetuta innumerevoli volte e facilita particolarmente i lavori di controllo e di ispezione: la pompa viene semplicemente estratta dal pozzetto con una catena (anche in caso di impianto allagato) controllata o riparata e rimontata.

Dimensions

Le pied d'assise permet travaux d'inspection rapides et rationnels. Le pied d'assise est fixé sur le fond du puisard ensemble à la tuyauterie de refoulement; deux tubes de guide le relient à l'étrier d'ancrage fixé au bord de la trappe. La pompe est baissée par les tubes de guidage jusqu'à rejoindre la position exacte pour l'accouplement; la tenue résultera parfaite merci au poids même de la pompe. Cette opération peut 'être répétée plusieurs fois et facilite particulièrement les travaux contrôle et d'inspection: la pompe vient simplement extraite du puisard avec une chaîne (même en case de Station de pompage inondéé) contrôlée ou réparée et assemblée de nuveau.

Dimensiones

El sistema de ensamblaje automático consiente su inspección rápida. El pie de acoplamiento se fija en el fondo del tanque/pozo junto con los tubos; La bomba se baja sirviéndose de los tubos guía hasta obtener la posición exacta de ensamblaje; el sello queda perfecto gracias al propio peso de la bomba. Esta operación se puede repetir muchas veces y facilita el trabajo de control y de inspección: la bomba e saca simplemente de la fosa con una cadena (también en caso de que la instalación se inunde) controlar, o reparar o desmontar.

Dimensions

The automatic coupling system allows quick and efficient inspection operations. The coupling foot is fastened to the bottom of the sump together with the delivery pipe; two guiding tubes connect it to the anchoring bracket secured to the edge of the sump cover. The pump is lowered along the guiding tubes until it reaches the exact coupling position; the seal will be tight thanks to the weight of the pump. This operation can be repeated any number of times and it allow checking and inspection operations easier: the pump is simply extracted from the sump by means of a chain (even if the system is flooded), checked or repaired and reassembled.

Abmessungen

Durch das automatische Kupplungssystem können die Pumpen einfach gewartet werden. Der Kupplungsfuss wird auf dem Schachtboden montiert und die Druckleitung daran angeschlossen. Zwei Führungsrohre verbinden den Kupplungsfuss mit einem Rohrspanner, der am Rand des Schachteinstieges befestigt ist. Die Pumpe wird durch diese Rohre geführt und exakt am Kupplungsfuss eingekuppelt. Die Abdichtung erfolgt durch das Eigengewicht der Pumpe. Durch dieses System kann die Pumpe jederzeit, auch eingetaucht, problemlos zu Wartungs- und Reparaturzwecken mittels einer Kette aus dem Pumpensumpf gezogen und nach der Prüfung wieder abgesenkt werden.

ГАБАРИТЫ

Система автоматического соединения позволяет проводить осмотр быстро и рационально. Соединительная ножка крепится к дну резервуара вместе с напорной трубой. Две направляющие трубы соединяют ее со скобой, прикрепленной к стенке резервуара. Насос опускается по направляющим трубам до достижения точной позиции для соединения. Герметичность обеспечивается, благодаря весу самого насоса. Эта операция может быть повторена много раз и упрощает особенно работы по контролю и осмотру: насос просто извлекается из резервуара с помощью цепи (даже в случае затопления системы), контролируется, ремонтируется и возвращается на место.

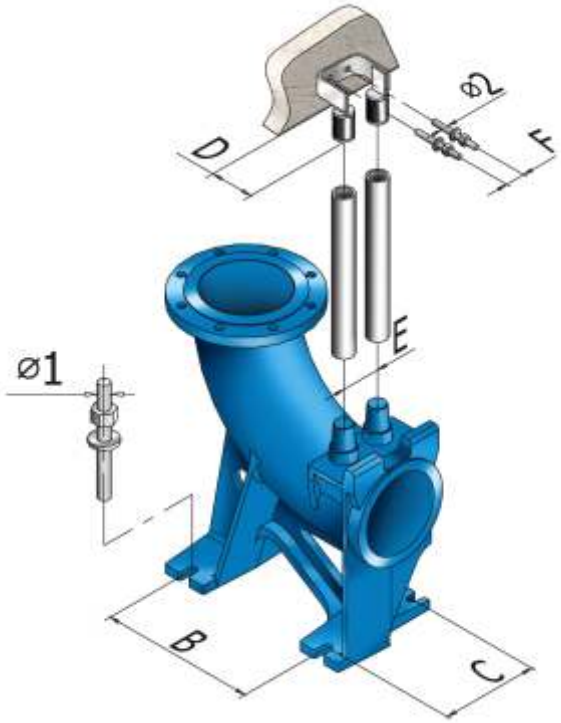

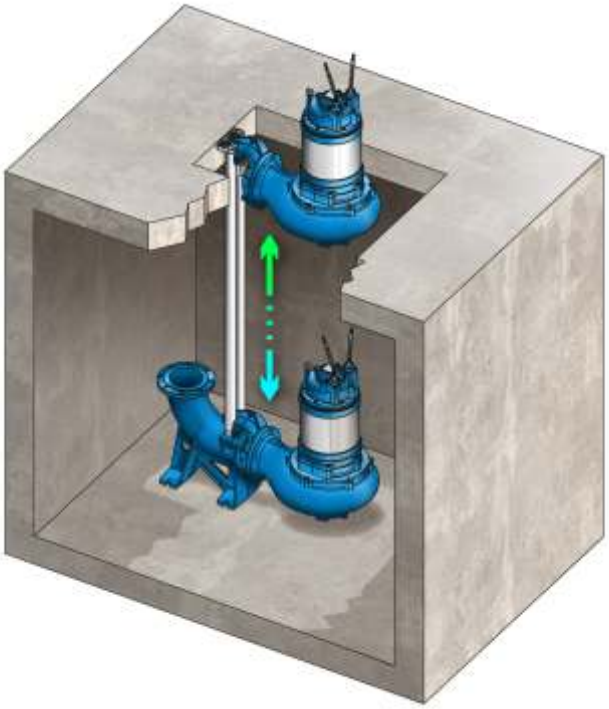

Ref.	Description	DN50 mm	DN65 mm	DN80 mm	DN100 mm	DN150 mm	DN200 mm	DN250 mm	DN300 mm
B	Distance of coupling feet lateral side	110	200	250	250	300	400	365	500
C	Distance of coupling feet front-end side	100	120/140*	160	160	200	250	320	500
D	Distance of pipes support	86	85	85	85	85/100*	85	85	120
E	Distance between guide rails	40	100	100	100	100/124*	100	200	125
F	Distance between support's holes	52	77,5	77,5	77,5	77,5/38*	77,5	190	100
Ø1	Hole diameter	10	16/20*	16	16	16	20	20	20
Ø2	Support hole diameter	8	10	10	10	10/12*	10	12	12

* versione con doppia guida di scorrimento – double guide version – version double guidage - Doppelführung version - versión de la guía doble - *çift kaydırma kılavuzlu versiyonu*

Esempio di installazione con sistema di accoppiamento
Installation sample with automatic coupling system
Exemple d'installation avec pied d'assise
Installationsbeispiel Kupplungssystem
Ejemplo de instalación con sistema de acoplamiento
Пример установки с системой соединения

R

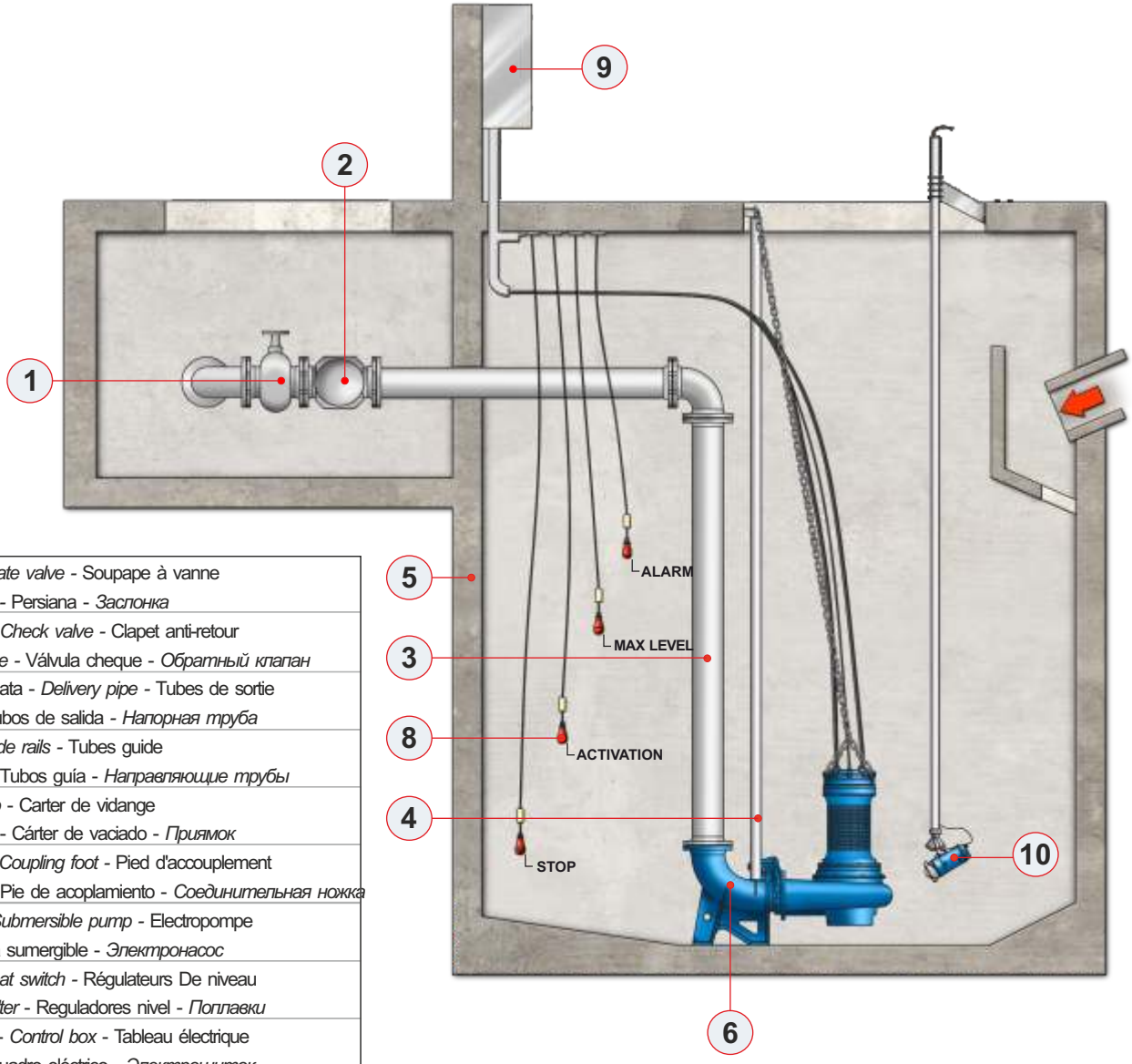

1	Saracinesca - *Gate valve* - Soupape à vanne *Absperrschieber* - Persiana - *Заслонка*
2	Valvola ritegno - *Check valve* - Clapet anti-retour *Rückschlagklappe* - Válvula cheque - *Обратный клапан*
3	Tubazione mandata - *Delivery pipe* - Tubes de sortie *Druckleitung* - Tubos de salida - *Напорная труба*
4	Tubi guida - *Guide rails* - Tubes guide *Führungsrohre* - Tubos guía - *Направляющие трубы*
5	Pozzetto - *Sump* - Carter de vidange *Pumpenschacht* - Cárter de vaciado - *Приямок*
6	Piede accopp. - *Coupling foot* - Pied d'accouplement *Kupplungsfuss* - Pie de acoplamiento - *Соединительная ножка*
7	*Elettropompa* - *Submersible pump* - Electropompe *Pumpe* - Bomba sumergible - *Электронасос*
8	Galleggianti - *Float switch* - Régulateurs De niveau *Schwimmerschalter* - Reguladores nivel - *Поплавки*
9	Quadro elettrico - *Control box* - Tableau électrique *Schaltanlage* - Cuadro eléctrico - *Электрощиток*
10	Miscelatore - *Mixer* - Agitateur *Rührwerk* - Agitador - *Смеситель*

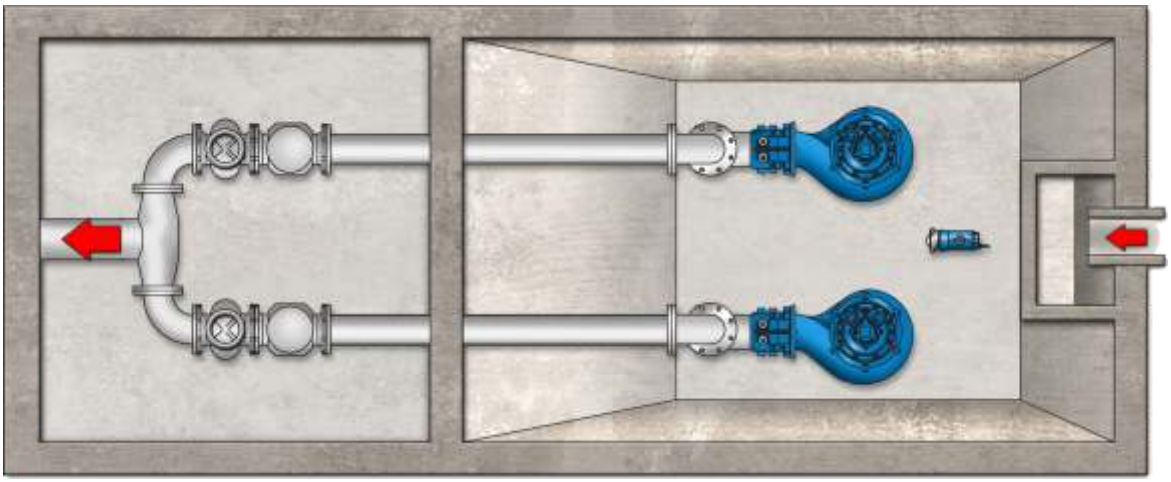

E

Esempio di installazione a secco
Dry pit installation
Installation fixe en chambre sèche
Montagebeispiel Trockenaufstellung
Instalación fija en cámara aislada
Пример сухой установки

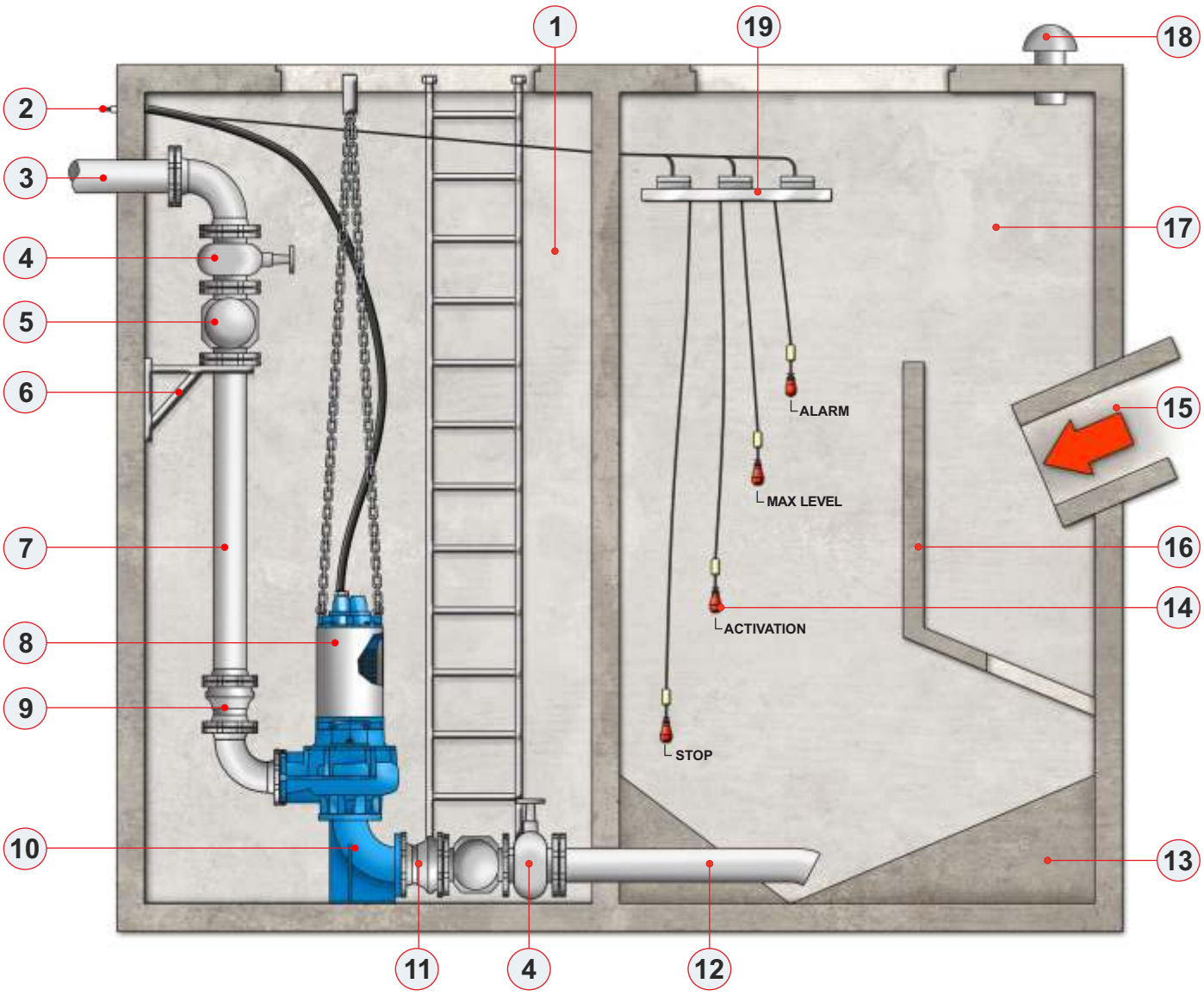

1	Pozzetto - *Sump* - Carter de vidange - *Pumpenschacht* - Cárter de vaciado - *Приямок*
2	Cavidotto - *Cable enclosure* - Conducteur des cables - *Kabeleinführung* - Conducteur de cables - *Кабелевод*
3	Tubo di mandata - *Delivery pipe* - Tubes de sortie - *Druckleitung* - Tubos de salida - *Напорная труба*
4	Saracinesca - *Gate valve* - Soupape à vanne - *Absperrschieber* - Persiana - *Заслонка*
5	Valvola di ritegno - *Check valve* - Clapet anti-retour - *Rückschlagklappe* - Válvula de cheque - *Обратный клапан*
6	Staffa di sostegno - *Support stirrup* - Étrier de soutien - *Stütze* - Abrazadera de apoyo - *Опорная скоба*
7	Tubazione di mandata - *Delivery pipe* - Tubes de sortie - *Druckleitung* - Tubos de salida - *Подающая труба*
8	Elettropompa - *Submersible pump* - Electropompe - *Pumpe* - Bomba sumergible - *Электронасос*
9	Giunto elastico - *Elastic joint* - Joint elastique - *Kompensator* - Adjuntado goma - *Упругая муфта*
10	Curva aspirazione 90° - *Suction elbow 90°* - Coude 90° - *Saugkrümmer 90°* - Curva aspiración 90° - *Колено на всасывании 90°*
11	Giunto - *Joint* - Joint - *Verbindungsstück* - Adjuntado - *Муфта*
12	Tubo aspirazione - *Suction pipe* - Tube aspiration - *Saugrohr* - Tubo aspiración - *Всасывающая труба*
13	Scivolo sedimenti - *Slide sediments* - Glisse sédiments - *Schräge Sammelbehälter* - *Deslice sedimentos* - *Желоб для осадка*
14	Galleggianti - *Float switches* - Flottants - *Schwimmer* - Flotantes - *Поплавки*
15	Ingresso liquami - *Sewage inlet pipes* - Refoulement des eaux usées - *Zulauf* - Ingreso de agua sucia - *Вход стоков*
16	Setto divisorio - *Dividing septum* - Cloison mitoyenne - *Schlammfang* - Pared medianera - *Разделительная перегородка*
17	Pozzetto di accumulo - *Collecting pit* - Basin de récolte - *Sammelbehälter* - Registro de recogida - *Накопительный приямок*
18	Tubo di areazione - *Aeration pipe* - Tube d'aeration - *Entlüftung* - Tubo de aeracción - *Труба для оксигенации*
19	Staffa galleggianti - *Stirrup float switches* - Étrier flottants - *Schwimmerkonsole* - *Abrazadera flotantes* - *Скоба для поплавков*

Esempio di installazione mobile
Mobile installation
Installation transportable
Mobile Installation
Instalación móvil
Пример подвижной установки

P

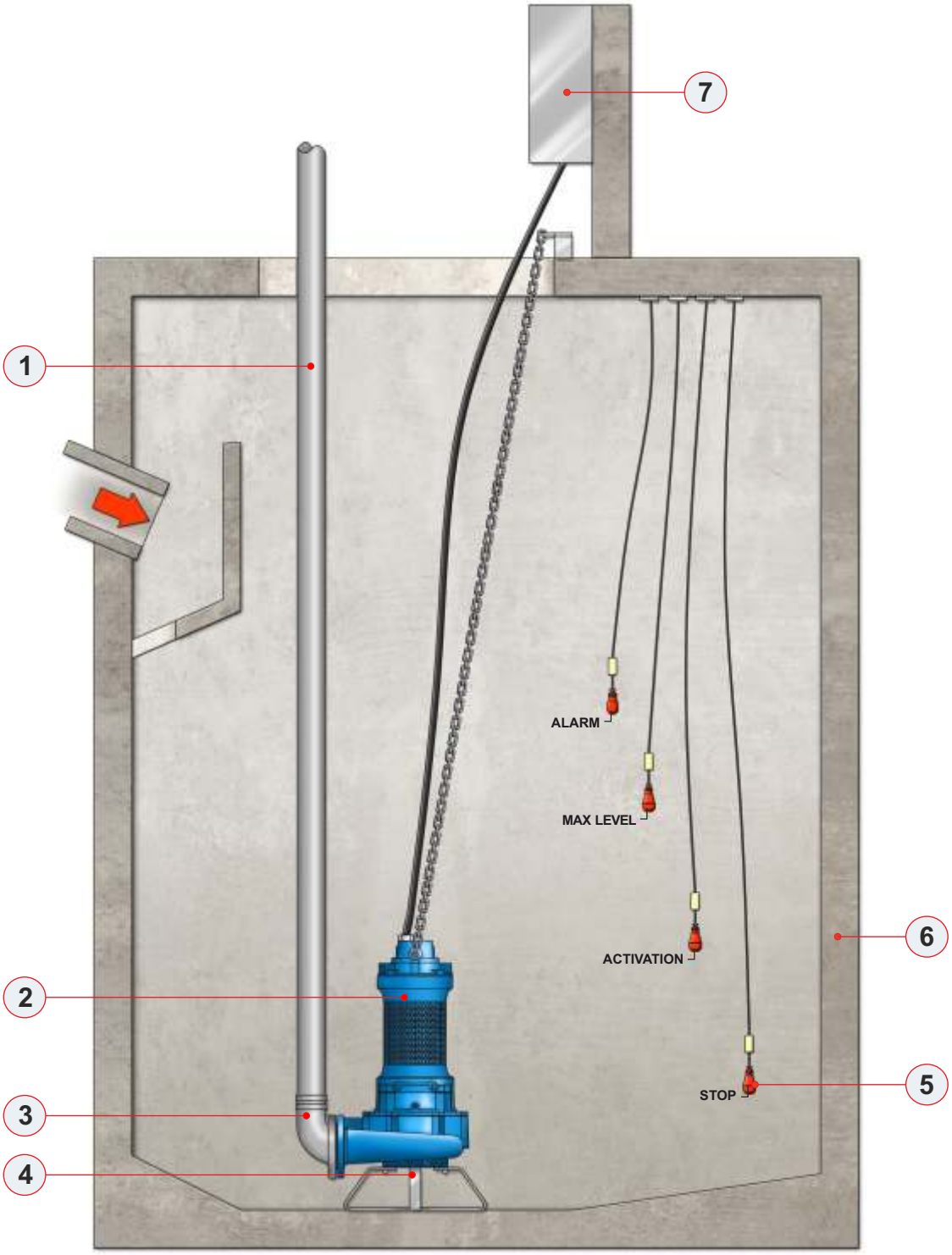

1	Tubo di mandata - *Delivery pipe* - Tubes de sortie - *Druckleitung* - Tubos de salida - *Напорная труба*
2	Elettropompa - *Submersible pump* - Electropompe - *Pumpe* - Bomba sumergible - *Электронасос*
3	Curva di mandata - *delivery elbow* - courbe de refoulement - *Anschlussbogen* - Curva impulsión - *Колено напорной трубы*
4	Piede d'appoggio - *Support foot* - Socle - *Bodenstützring* - Trípode de apoyo - *Опорная ножка*
5	Galleggianti - *Float switches* - Flottants - *Schwimmer* - Flotantes - *Поплавки*
6	Pozzetto - *Sump* - Carter de vidange - *Pumpenschacht* - Cárter de vaciado - *Приямок*
7	Quadro elettrico - *Control box* - Tableau électrique - *Schaltanlage* - Cuadro eléctrico - *Электрощиток*

BARE-AXIS MOTOR MACHINE COMPONENTS

1 Alberi realizzati in acciaio inossidabile, rettificati nelle sedi dei cuscinetti e della tenuta, sovradimensionati rispetto ai parametri standard di utilizzo, equilibrati dinamicamente.

2 Motore ad alto rendimento in classe di efficienza IE3, predisposto per il funzionamento a velocità variabile tramite inverter.

3 Cuscinetti sovradimensionati, radiali a sfere lubrificati a vita esenti da manutenzione.

4 Rotore + tenute dinamiche è il blocco che contiene i componenti più sollecitati; cuscinetti radiali a sfere, lubrificati a vita, esenti da manutenzione; tenute meccaniche doppie a norme DIN.

5 Sonda Rilevamento presenza acqua in camera olio.

6 Camera olio L'olio lubrifica e raffredda le tenute, ed emulsiona eventuali infiltrazioni di acqua.

1 Shafts manufactured in stainless steel, ground at bearing and seal seats, oversized relative to standard operating parameters, and dynamically balanced.

2 Motor high-performance IE3 efficiency class motor, designed for variable speed operation via inverter.

3 Bearings oversized, maintenance-free, life-lubricated radial ball bearings.

4 Rotor + Dynamic Seals this assembly contains the most highly stressed components; includes maintenance-free, life-lubricated radial ball bearings and double mechanical seals compliant with DIN standards.

5 Moisture Sensor water-in-oil chamber detection probe.

6 Oil Chamber the oil lubricates and cools the seals while emulsifying any potential water seepage.

1 Arbres réalisés en acier inoxydable, rectifiés au niveau des portées de roulements et de l'étanchéité, surdimensionnés par rapport ai paramètres standards d'utilisation, équilibrés dynamiquement.

2 Moteur à haut rendement en classe d'efficacité IE3, conçu per le fonctionnement à vitesse variable par variateur de fréquence.

3 Roulements roulements surdimensionnés, radiaux à billes, lubrifiés à vie et sans entretien.

4 Rotor + Étanchéités dynamiques cet ensemble contient les composants les plus sollicités ; il comprend des roulements radiaux à billes lubrifiés à vie senza entretien, ainsi que des garnitures mécaniques doubles conformes aux normes DIN.

5 Sonde de détection capteur de présence d'eau dans la chambre à huile.

6 Chambre à huile l'huile lubrifie et refroidit les étanchéités, tout en émulsionnant les éventuelles infiltrations d'eau.

1 Wellen Hergestellt aus Edelstahl, an den Lager- und Dichtungssitzen geschliffen, gegenüber den Standard-Betriebsparametern überdimensioniert und dynamisch ausgewuchtet.

2 Motor hochleistungsmotor der Effizienzklasse IE3, ausgelegt für den variablen Drehzahlbetrieb mittels Frequenzumrichter.

3 Lager uberdimensionierte, wartungsfreie Radial-Rillenkugellager mit Lebensdauerschmierung.

4 Rotor + dynamische Dichtungen diese Einheit enthält die am stärksten beanspruchten Komponenten; sie umfasst wartungsfreie Radial-Rillenkugellager mit Lebensdauerschmierung sowie Doppel-Gleitringdichtungen nach DIN-Norm.

5 Feuchtigkeitssensor sonde zur Erkennung von Wasser in der Ölkammer.

6 Ölkammer das Öl schmiert und kühlt die Dichtungen und emulgiert eventuell eintretendes Wasser.

1 Ejes fabricados en acero inoxidable, rectificados en los asientos de los rodamientos y del cierre, sobredimensionados respecto a los parámetros estándar de uso y equilibrados dinámicamente.

2 Motor de alto rendimiento con clase de eficiencia IE3, preparado para el funcionamiento a velocidad variable mediante variador de frecuencia.

3 Rodamientos rodamientos sobredimensionados, radiales de bolas, lubricados de por vida y libres de mantenimiento.

4 Rotor + cierres dinámicos este bloque contiene los componentes sometidos a mayores esfuerzos; incluye rodamientos radiales de bolas lubricados de por vida y libres de mantenimiento, así como cierres mecánicos dobles según normas DIN.

5 Sonda de detección sensor de presencia de agua en la cámara de aceite.

6 Cámara de aceite el aceite lubrica y refrigera los cierres, y emulsiona las posibles infiltraciones de agua.

1 Валы Изготовлены из нержавеющей стали, отшлифованы в местах посадки подшипников и уплотнений, увеличенного размера по сравнению со стандартными рабочими параметрами, динамически сбалансированы.

2 Двигатель Высокоэффективный класса энергоэффективности IE3, предназначенный для работы с переменной скоростью с помощью частотного преобразователя.

3 Подшипники Радиальные шарикоподшипники увеличенного размера с пожизненной смазкой, не требующие технического обслуживания.

4 Ротор + динамические уплотнения Данный узел содержит наиболее нагруженные компоненты; радиальные шариковые модели с пожизненной смазкой, не требующие обслуживания; двойные торцевые уплотнения согласно стандарту DIN.

5 Датчик обнаружения Датчик наличия воды в масляной камере.

6 Масляная камера Масло смазывает и охлаждает уплотнения, а также эмульгирует возможные проникновения воды.

BARE-AXIS MOTOR MACHINE COMPONENTS

Componenti di macchina motori asse nudo da 0,5 kW a 350 kW 2-4-6-8 poli (50Hz e 60 Hz).
Bare-axis motor machine components Motors from 0.5 kW to 350 kW 2-4-6-8 poles (50Hz and 60 Hz).
Composants de machine moteurs à arbre nu de 0,5 kW à 350 kW 2-4-6-8 pôles (50 Hz et 60 Hz)
Maschinenkomponenten Motoren mit freiem Wellenende von 0,5 kW bis 350 kW, 2-4-6-8-polig (50 Hz und 60 Hz)
Componentes de máquina motores de eje libre de 0,5 kW a 350 kW 2-4-6-8 polos (50 Hz y 60 Hz)
Машинные компоненты двигатели с соосным валом от 0,5 кВт до 350 кВт 2-4-6-8 полюсов (50 Гц и 60 Гц)

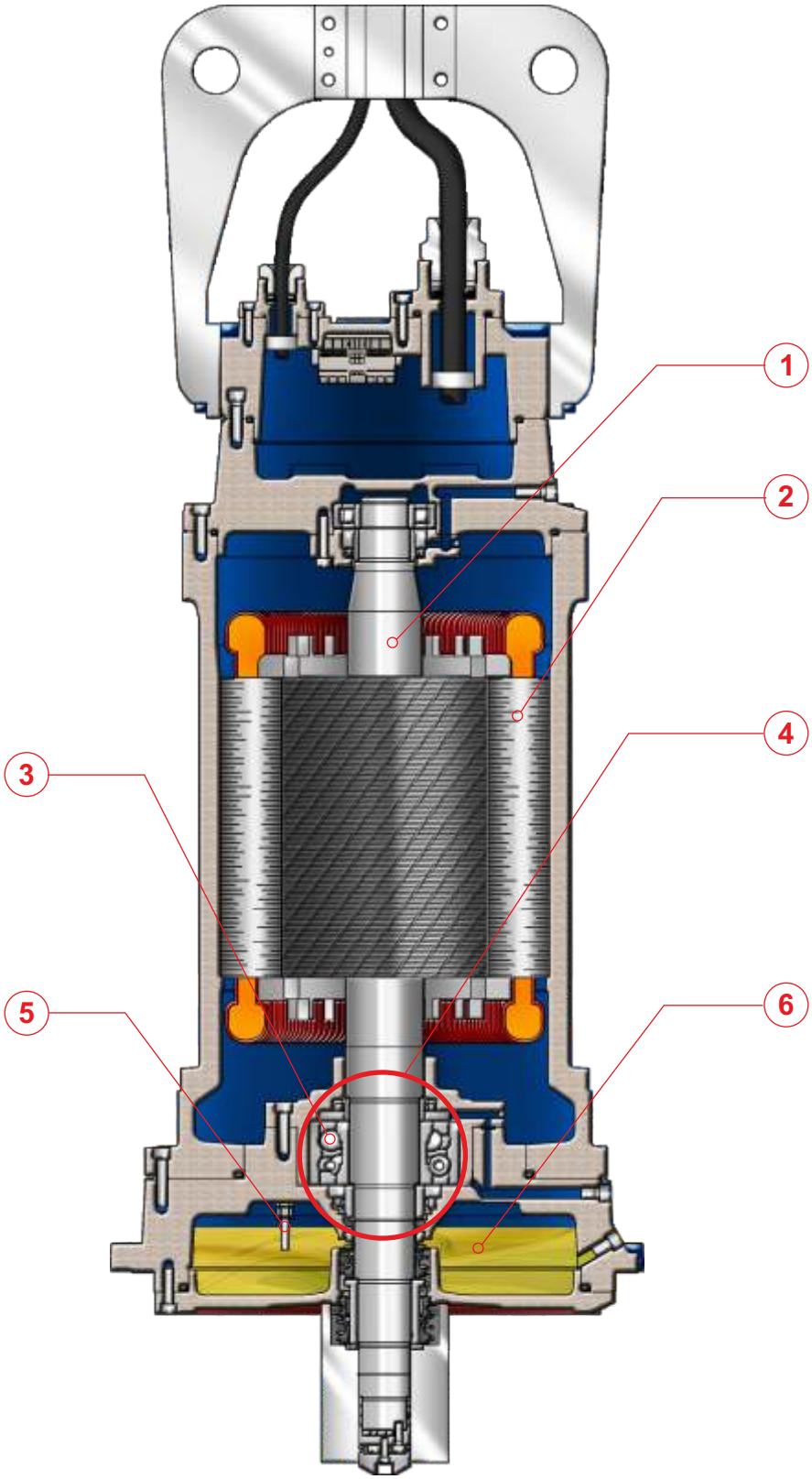

Metodo di identificazione e denominazione - *Identification and denomination method*
Méthode d'identification et de dénomination - *Identifikations- und Bezeichnungsmethode*
Método de identificación y denominación - *Метод идентификации и обозначения*

Serie - *Series*
Série - *Serie*
Serie - *Серия*

Sigla base elettropompa - *Electric pump initial base*
Sigle de base pompe - *Basisdaten*
Sigla base bomba - *Базовое обозначение электронасоса*

G | **4** | **13** | **R** | **144** | **-** | **A**

Nr. poli - *Poles nr.* - Pôles *Polzahl* - Polos - *Кол-во полюсов*

Nr. pale girante
Nr. of blades
Numero d'aubes
Schaufelzahl
Nr. palas girantes
Кол-во лопастей рабочего колеса

Tipo di materiale - *Material type*
Type de matériaux - *Material*
Tipos de material - *Тип материала*

Alluminio - *Aluminium* - Aluminium *Aluminum* - Aluminio - *Алюминий*	A
Bronzo - *Bronze* - Bronze *B10* *Bronze* - Bronce - *Бронза*	B
Bronzo Alluminio - *Bronze Aluminium* Bronze Aluminium - *Bronze Aluminium* Bronce Aluminio - *Бронза - алюминий*	C
Duplex	D
Super Duplex	E
Ghisa - *Cast iron G250* Fonte - *Grauguss G250* Hierro fundido - *Чугун*	G
Hastelloy	H
Alloy	J
Ghisa Sferoidale - *Spheroidal cast iron* Fonte sphéroïdale - *Sphäroguss* Hierro fun. esfer. - *Сфероидальный Чугун*	S
AISI 316Ti	T
AISI 316	X
AISI 316L	Y

Grandezza motore - *Motor size*
Taille moteur - *Motorbaugröße*
Dimensiones motor - *Размер двигателя*

IEC 63	06
IEC 71M	72
IEC 71L-80	71
IEC 90	09
IEC 100	10
IEC 112	11
IEC 132	13
IEC 160	16
IEC 180	18
IEC 200	20
IEC 250	25
IEC 280	28

Alimentazione - *Power supply*
Tension nominale - *Netzspannung*
Tensión nominal - *Питание*

500V 60Hz 3ph 500/865V 60Hz 3ph	A
48V 50Hz 1ph	B
500V 50Hz 3ph	C
400V 60Hz 3ph 380V 60Hz 3ph	D
460/796V 60Hz 3ph 460V 60Hz 3ph	E
3ph 575V-60Hz	F
1ph 110V-60Hz	G
440/762V 60Hz 3ph	H
440V 60Hz 3ph	
1ph 110V-50Hz	I
3ph 230V-50Hz	J
110V 60Hz 3ph	K
230V 60Hz 3ph	L
230V 50Hz 1ph	M
230V 60Hz 1ph	N
3ph 480V-60Hz	O
415/718V 50Hz 3ph	P
500/865V 50Hz 3ph	Q
400/690V 50Hz 3ph	R
230/400V 50Hz 3ph	S
400V 50Hz 3ph	T
230/400V 60Hz 3ph	U
3ph 600V-60Hz	V
400/690V 60Hz 3ph	W
3ph 360V-50Hz	X
3ph 200V-60Hz	Y
3ph 360V-50Hz	Z

Varianti legate al tipo di liquido - *Variants of liquid type* - Variantes liées au type du liquide - *Sondervarianten* - Variantes legadas al tipo de líquido - *Варианты по типу жидкости*

Standard	A
Girante bronzo, albero inox - *Bronze impeller, Inox shaft* - Roue en bronze, arbre inox - *Bronzelaufrad, Edelstahlwelle* - Rodete bronce, eje inoxidable - *Рабочее колесо из бронзы, вал из нержав. стали*	H
Tenuta e O-Ring Viton - *Seal and O-Ring Viton* - *Garniture et O-ring Viton* - *Dichtungen Viton* - Sello mecánico y junta tórica Viton - *Прокладка и Уплотнит. кольцо из витона*	J
Girante e albero Inox - *Inox impeller and shaft* Roue et arbre inox - *Edelstahllaufrad und Welle* - Rodete y eje inoxidable - *Рабочее колесо и вал из нержав. стали*	K
J+K	L
Trattamento anti corrosione - *Treatment against corrosion* - Traitement anti-corrosion - *Korrosionsschutz* - Tratamiento anticorrosion *Антикоррозийная обработка*	M
Motore sovradimensionato - *Increased motor* Moteur surdimensionné - *Größere Motorleistung* - Motor sobredimens. - *Двигатель с запасом*	S

Costruzione - *Construction*
Construction - *Ausführung*
Construcción - *Конструкция*

A 2

Varianti protezione del motore - *Variants of motor protections*
Variantes protection du moteur - Motorschutzarten
Variantes protección del motor - *Варианты защиты двигателя*

Standard	0
Protezione termica statore - *Stator's thermal sensors* Protection thermique stator - *Thermoschutz Wicklung* Protección térmicos del estator - *Теплозащита статора*	1
Protettori, sonda controllo infiltrazioni - *Thermal sensors, water probe* Protecteur, sonde de contrôle infiltrations - *Thermoschutz Sonde* Protectores, sonda - *Защитные устройства, датчик контроля просачивания*	2
Avvolgimento classe H trop. - *Motor winding H trop. class* Bobine classe H trop. - *Motorisolationsklasse H trop.* Bobina clase H trop. - *Обмотка класса H trop.*	4
Classe H trop., Protettori, Sonda - *H trop. class, Thermal sensors, Water probe* - Classe H trop., Protecteur, Sonde - *H trop. class, Thermoschutz, Sonde* - Clase H trop., Protectores, Sonda - *Класс H trop., Защитные устройства, Датчик*	
Protezione Ex - *Ex protection* - Protection Ex *Ex-Schutz* - Protección Ex - *Защита Ex*	5
Protezione termica statore, classe H trop. - *Thermal sensors, H trop. class* - Protection thermique stator, classe H trop. - *Thermoschutz, Isokl. H trop.* Protectores, clase H trop. - *Теплозащита статора, класс H trop.*	7

Varianti all'installazione - *Installation variants* - Variantes à l'installation - *Anwendungsspez. Varianten - Variantes a la instalación - Варианты установки*

Standard	A
Galleggiante - *Float switch* - Flotteurs *Schwimmerschalter* - Interruptor de nivel - *Поплавок*	B
Disgiuntore - *Capacitor circuit breaker* - Disjoncteurs *Anlaufkondensatorsicherung* - Capacitor - *Разъединитель*	C
B+C	D
A+Motore per inverter - *Motor for inverter* - Moteur pour variateur *A+Motor für Wechselrichter* - Motor para inversor - *A+Двигатель под инвертор*	E
J+Motore per inverter - *Motor for inverter* - Moteur pour variateur *J+Motor für Wechselrichter* - Motor para inversor - *J+Двигатель под инвертор*	H
Cavo - *cable* - câble - *kabel* - cable - *Кабель NSSH*	J
Cavo speciale - *Special cable* - Câble spécial *Spezialkabel* - Cable especial - *Специальный кабель*	L
Mantello raffreddamento - *Cooling jacket* - Chemise de refroidissement *Kühlmantel* - Camisa de refrigeración - *Рубашка для охлаждения*	M
L+Motore per inverter - *Motor for inverter* - Moteur pour variateur *L+Motor für Wechselrichter* - Motor para inversor - *L+Двигатель под инвертор*	P
M+Motore per inverter - *Motor for inverter* - Moteur pour variateur *M+Motor für Wechselrichter* - Motor para inversor - *M+Двигатель под инвертор*	S

FAGGIOLATI PUMPS S.p.A. — **SCHEDA COMPONENTI COMPONENTS SHEET**
Sigla - Acronym **M425T-80-400/50YY-IE4**

Codice - Code	Tipo - Type
3004844	G425R800-AA2

Dati Generali-General Data		Generalita'-General description	
NORMALIZZAZIONE RIF. / STANDARD REF.	IEC 60034-1	PESO / WEIGHT	795 Kg
GRANDEZZA COSTRUTTIVA / SIZE	250	PROTEZIONE / TYPE OF PROTECTION	IP68

Dati Elettrici-Electric Data			
POTENZA NOMINALE P2 / RATED POWER	80,0 kW	CORRENTE NOMINALE / RATED CURRENT	136 A
POTENZA. ASS. ALLA RETE P1 / ABSORBED POWER FROM MAINS	83,8 kW	CORRENTE DI SPUNTO / STARTING CURRENT	788,8 A
TENSIONE / VOLTAGE	400 V	ISOLAMENTO CLASSE / CLASS ISOLATION	H
FREQUENZA / FREQUENCY	50 Hz	SONDA IN CAMERA OLIO / HUMIDITY PROBE	YES
FASI / PHASES	3 N°	PROTEZIONI TERMICHE / THERMAL PROTECTIONS	YES
POLI / POLES	4 N°	AVV. A FREDDO CONSECUTIVI / COLD CONSEC. STARTS	15
FUNZIONAMENTO / OPERATION	S1	FREQUENZA MAX. AVV. / FREQUENCY MAX STARTING	15 /h
CAVO / CABLE	2X4G25+4G2,5 H07RNF	TEMP. MAX DEL LIQUIDO / PUMPED LIQUID MAX TEMP.	< 40°C

Dati Meccanici-Mechanical Data	
COPPIA NOMINALE / NOMINAL TORQUE	527,3 Nm
COPPIA DI SPUNTO / STARTING TORQUE	1318,2 Nm
COPPIA MAX. / TORQUE MAX	1529,1 Nm
GIRI NOMINALI (R.P.M.) / FULL LOAD SPEED (R.P.M.)	1458
TIPO CUSCINETTO / BEARING TYPE	Radiale / Radial
TIPO TENUTA / SEAL TYPE	Tenuta meccanica / Mechanical seal
SENSO DI ROTAZIONE / DIRECTION OF ROTATION	Antiorario / Counterclockwise
RUMOROSITÀ / NOISE LEVEL	<=70 dbA

	4/4	3/4	2/4	1/4
Rend. - Eff. %	96,02	95,75	95,3	94,34
Cos Ø	0,89	0,85	0,78	0,58

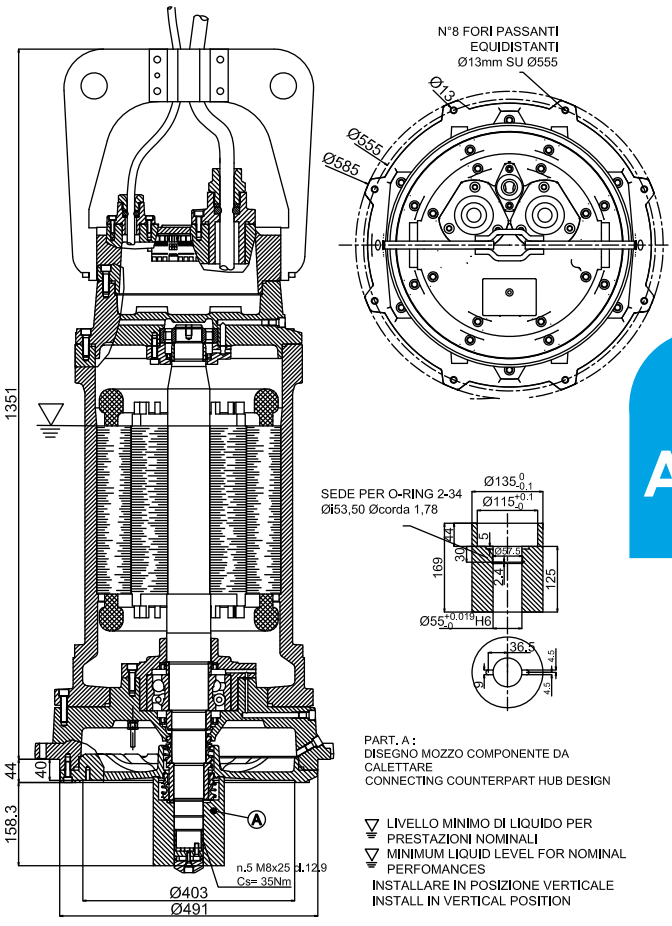

27/11/24 - Rev.0

A

BARE-AXIS MOTOR MACHINE COMPONENTS

A

Dal 2011 abbiamo iniziato a lavorare per portare tutti i nostri motori in classe d'efficienza superiore, da sempre sensibile alle problematiche energetiche, tutti i motori sono stati predisposti per il funzionamento a velocità variabile tramite inverter, questo permette di gestire al meglio le prestazioni dell'intera macchina minimizzando i costi di esercizio.

Siamo in grado di eseguire prodotti speciali su specifica di materiali del cliente. Operiamo secondo la normativa ISO 9001 / ISO 14001 riservando la massima attenzione e cura al prodotto i motori elettrici sono tutti in classe d'efficienza IE3

Depuis 2011, nous avons commencé à travailler pour porter l'ensemble de nos moteurs vers des classes d'efficacité supérieure. Depuis toujours sensibles aux problématiques énergétiques, nous avons préparé tous nos moteurs pour un fonctionnement à vitesse variable via variateur de fréquence ; cela permet de gérer au mieux les performances de l'ensemble de la machine tout en minimisant les coûts d'exploitation.

Nous sommes en mesure de réaliser des produits spéciaux selon les spécifications de matériaux du client. Nous opérons conformément aux normes ISO 9001 / ISO 14001 en réservant la plus grande attention et le plus grand soin au produit. Nos moteurs électriques sont tous en classe d'efficacité IE3.

Desde 2011, hemos empezado a trabajar para llevar todos nuestros motores a clases de eficiencia superior. Siempre sensibles a las problemáticas energéticas, todos los motores han sido preparados para el funcionamiento a velocidad variable mediante variador de frecuencia; esto permite gestionar de la mejor manera las prestaciones de toda la máquina, minimizando los costes de explotación.

Estamos capacitados para realizar productos especiales según las especificaciones de materiales del cliente. Operamos bajo las normativas ISO 9001 / ISO 14001, reservando la máxima atención y cuidado al producto. Nuestros motores eléctricos pertenecen todos a la clase de eficiencia IE3.

Since 2011, we have been working to upgrade our entire motor range to superior efficiency classes. Always mindful of energy issues, we have designed all our motors for variable speed operation via inverter; this allows for optimized performance of the entire machine while minimizing operating costs.

We are capable of manufacturing special products based on the customer's specific material requirements. We operate in accordance with ISO 9001 / ISO 14001 standards, dedicating the utmost attention and care to the product. Our electric motors are all rated in the IE3 efficiency class.

Seit 2011 arbeiten wir daran, unsere gesamte Motorenpalette auf höhere Effizienzklassen umzustellen. Da wir seit jeher für Energiethemen sensibilisiert sind, wurden alle Motoren für den Betrieb mit variabler Drehzahl über Frequenzumrichter ausgelegt. Dies ermöglicht eine optimale Steuerung der gesamten Maschinenleistung bei gleichzeitiger Minimierung der Betriebskosten.

Wir sind in der Lage, Sonderanfertigungen nach kundenspezifischen Materialvorgaben zu realisieren. Wir arbeiten nach den Normen ISO 9001 / ISO 14001 und widmen dem Produkt höchste Aufmerksamkeit und Sorgfalt. Unsere Elektromotoren entsprechen alle der Effizienzklasse IE3.

С 2011 года мы начали работу по переводу всех наших двигателей на более высокие классы энергоэффективности. Всегда уделяя особое внимание вопросам энергосбережения, мы подготовили все наши двигатели для работы с переменной скоростью с помощью частотных преобразователей. Это позволяет оптимально управлять производительностью всей машины, сводя к минимуму эксплуатационные расходы.

Мы можем изготовить специальные изделия по спецификациям материалов заказчика. Мы работаем в соответствии со стандартами ISO 9001 / ISO 14001, уделяя максимальное внимание и заботу качеству продукции. Все наши электродвигатели соответствуют классу эффективности IE3.





BARE-AXIS MOTOR MACHINE COMPONENTS

num. Poli	Codice	Modello	Tipo motore	RPM	P1 Kw	P2 Kw	in (A)	Ip68	Classe H	Peso
2	3004751	G271T24-AA0	M271T-2,4-400/50NN-IE3	2793	2,8	2,4	4,5	IP 68	Classe H	30
2	3009452	G209T31-AA0	M209T-3,1-400/50NN-IE3	2803	3,5	3,1	5,8	IP 68	Classe H	49
2	3008374	G209T36-AA0	M209T-3,6-400/50NN-IE3	2822	4	3,6	6,6	IP 68	Classe H	50
2	3000447	G210R57-AA2	M210T-5,7-400/50YY-IE3	2842	6,3	5,7	10,4	IP 68	Classe H	62
2	3007117	G211R100-AA2	M211T-10-400/50YY-IE3	2842	11	10	18	IP 68	Classe H	90
2	3001307	G211R75-AA2	M211T-7,5-400/50YY-IE3	2842	8,2	7,5	13,5	IP 68	Classe H	113
2	3001332	G213R149-AA2	M213T-14,9-400/50YY-IE3	2881	16,1	14,9	26,8	IP 68	Classe H	142
2	3001214	G213R166-AA2	M213T-16,6-400/50YY-IE3	2881	18	16,6	29,8	IP 68	Classe H	142
4	3006451	G471T14-AA0	M471T-1,4-400/50NN-IE3	1382	1,6	1,4	2,7	IP 68	Classe H	30
4	3004744	G409T28-AA0	M409T-2,8-400/50NN-IE3	1392	3,2	2,8	5,4	IP 68	Classe H	40
4	3002221	G410R39-AA2	M410T-3,9-400/50YY-IE3	1401	4,4	3,9	7,9	IP 68	Classe H	62
4	3006936	G411R71-AA2	M411T-7,1-400/50YY-IE3	1436	7,8	7,1	13,5	IP 68	Classe H	113
4	3004877	G411R85-AA2	M411T-8,5-400/50YY-IE3	1436	9,3	8,5	16,2	IP 68	Classe H	123
4	3004747	G413R116-AA2	M413T-11,6-400/50YY-IE3	1436	12,6	11,6	21,6	IP 68	Classe H	138
4	3002636	G413R144-AA2	M413T-14,4-400/50YY-IE3	1441	15,6	14,4	26,7	IP 68	Classe H	142
4	3008784	G416R161-AA2	M416T-16,1-400/50YY-IE3	1441	17,4	16,1	29,9	IP 68	Classe H	305
4	3006101	G416R230-AA2	M416T-23-400/50YY-IE3	1441	24,6	23	42,2	IP 68	Classe H	295
4	3009992	G416R270-AA2	M416T-27-400/50YY-IE3	1441	28,8	27	49,6	IP 68	Classe H	295
4	3002544	G418R300-AA2	M418T-30-400/50YY-IE3	1450	31,9	30	54,3	IP 68	Classe H	350
4	3005532	G418R410-AA2	M418T-41-400/50YY-IE3	1450	43,5	41	73,1	IP 68	Classe H	395
4	3004844	G425R800-AA2	M425T-80-400/50YY-IE4	1458	83,8	80	136	IP 68	Classe H	795
6	3007011	G613R88-AA2	M613T-8,8-400/50YY-IE3	941	9,7	8,8	17,4	IP 68	Classe H	163
6	3003525	G616R230-AA2	M616T-23-400/50YY-IE3	960	24,8	23	40,6	IP 68	Classe H	315
6	3001429	G618R348-AA2	M618T-34,8-400/50YY-IE3	965	37,1	34,8	63,1	IP 68	Classe H	395
6	3009481	G620R392-AA2	M620T-39,2-400/50YY-IE3	965	41,8	39,2	71	IP 68	Classe H	460
6	3007013	G625R558-AA2	M625T-55,8-400/50YY-IE3	965	59	55,8	99	IP 68	Classe H	790
8	3001832	G816R96-AA2	M816T-9,6-400/50YY-IE3	715	10,884	9,6	20,7	IP 68	Classe H	300
8	3009785	G818R218-AA2	M818T-21,8-400/50YY-IE3	720	24,07	21,8	44	IP 68	Classe H	387
8	3005513	G825R400-AA2	M825T-40-400/50YY-IE3	720	43,51	40	79,5	IP 68	Classe H	790



Miscelatori sommergibili
Submersible mixers
Agitateurs submersibles
Tauchrührwerke
Agitador sumergible
Погружные смесители















MISCELATORI SOMMERGIBILI

La gamma dei prodotti comprende anche macchine per la miscelazione: mixer con motore elettrico multipolare, 4-6-8- 10 -12 poli, accoppiato direttamente ad un elica a 2 o 3 pale con profilo idraulico autopulente, ottimizzato ad altissimo rendimento, interamente fusa in acciaio inossidabile AISI 316, senza saldatura, per miscelazione e sospensione di fanghiglie di ogni tipo di liquido per impianti di depurazione, impianti di verniciatura e allevamenti.

SUBMERSIBILE MIXER

The range of our production includes also mixing products: Mixers with multipolar electric motors (4-6-8-10 -12 poles) assembled directly to the two blades or three blades propellers designed with a self-cleaning profile, optimised at high efficiency; it is completely casted in st. steel AISI 316 without welding suitable for the mixing and suspension of slurries, of different types of liquids, specially used in cleaning plants, painting and feeding plants.

MÉLANGEURS SUBMERSIBLES

La gamme des produits comprend également des machines pour le mélange : des mixeurs équipés d'un moteur électrique multipolaire, 4-6-8-10-12 pôles couplé directement à une hélice à 2 ou 3 pales avec profilé hydraulique autonettoyant, optimisé à très haut rendement, entièrement moulé en acier inoxydable AISI 316, sans soudure, pour le mélange et la suspension de bourbe, de tout type de liquide pour des installations de dépuration, des installations de peinture et des élevages.

TAUCHRÜHRWERKE

Das Produktangebot umfasst auch Tauchrührwerke: Mischer mit mehrpoligem Elektromotor (4-6-8-10-12 Pole) und einem Propeller mit 2 oder 3 Schaufeln (mit optimiertem, selbstreinigendem und hoch effizientem Hydraulikprofil), der aus AISI 316 Edelstahl gegossen wurde, ohne Schweißungen, zum Mischen und Lösen von Schlamm jeglicher Art in Kläranlagen, Lackieranlagen und Tierzuchten.

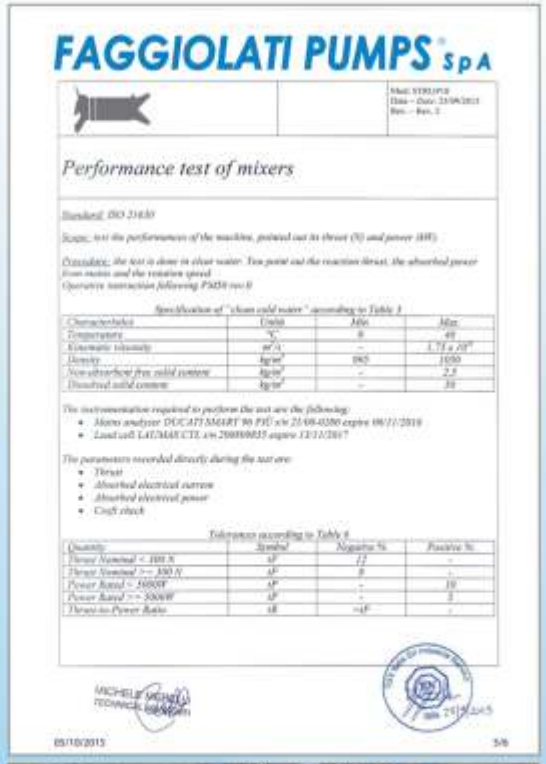
FAGGIOLATI PUMPS S.p.A

Performance test of mixers









AGITADORES SUMERGIBLES

La gama de los productos incluye también máquinas para el mezclado: mixer con motor eléctrico multipolar de 4-6-810-12 polos, acoplado directamente a una hélice de 2 ó 3 palas (con un perfil hidráulico autolimpiante optimizado de altísimo rendimiento), completamente fundida de acero inoxidable AISI 316, sin soldaduras, para la mezcla y la suspensión de lodos de cualquier tipo de líquido en instalaciones de depuración, instalaciones de pintado y granjas.

ПОГРУЖНЫЕ СМЕСИТЕЛИ

В эту серию входят также установки для перемешивания: миксер с многополюсным электродвигателем, 4-6-8-10-12 полюсов, насаженный напрямую на винт с 2 или 3 лопастями (с самоочищающимся гидравлическим профилем, с супервысоким КПД), литье полностью из нержавеющей стали AISI 316, без сварных швов, для перемешивания и подъема ила любого типа жидкости в очистных сооружениях, линиях окраски и животноводческих хозяйствах.

SUBMERSIBLE MIXERS

E

Miscelatori sommergibili
Submersible mixers
Agitateurs submersibles
Tauchrührwerke
Agitador sumergible
Погружные смесители

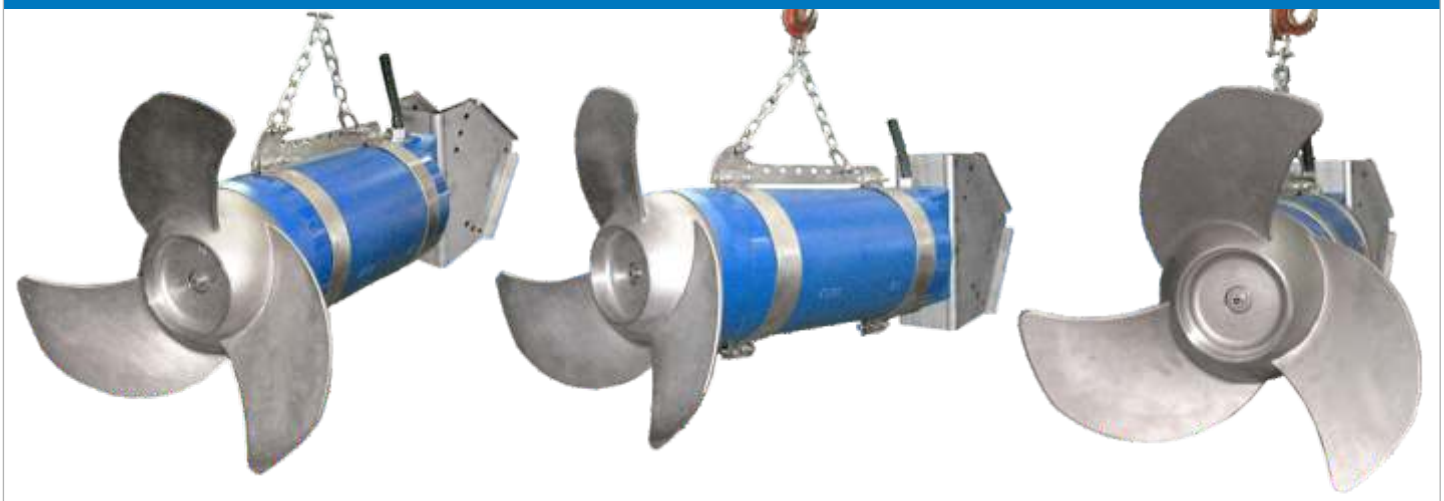

Serie	Propeller Ø **mm**	R.P.M. **min^{-1}**	Pn **kW**	Thrust **N**
GM17-XM17	176	1450	0,7	120
GM18-XM18	191	1450	1,6	220
GM19-XM19	197	1450	2,3	275
GM30-XM30	300	950	2,3-3,2	300-320
GM37-XM37	370	750	2	385
GM40-XM40	400	750	2,5-5,2	420-780
GM60-XM60	600	500-600	7,5-12	1040-2275
GR12	1200	120-191	2,7-7,5	1350-3060



Le schede tecniche sono disponibili al sito www.faggiolatipumps.com
Technical data sheets are available on our web site www.faggiolatipumps.com
Les fiches techniques sont disponibles sur notre site web www.faggiolatipumps.com
Technische Datenblätter finden Sie auf unserer Internetseite www.faggiolatipumps.com
Las hojas de datos técnicas están disponibles en nuestro web site www.faggiolatipumps.com
Технические спецификации доступны на веб-сайте www.faggiolatipumps.com

E SUBMERSIBLE MIXERS

IMPIEGHI
I miscelatori sommergibili sono utilizzati per l'omogeneizzazione di fanghi pesanti e liquidi contenenti particelle solide, per la rimozione di depositi di fondo e per evitare formazioni di ghiaccio.

PARTICOLARITÀ COSTRUTTIVE
Miscelatori sommergibili di robusta e compatta costruzione, motori elettrici alloggiati in vano a tenuta stagna, collegati mediante alberi di lunghezze ridotte alle eliche situate tramite interposizione di camera olio tra parte idraulica e motore elettrico.

MATERIALI

	Serie GM	Serie XM
Fusioni principali	EN-GJL-250	AISI 316-316L
Elica	AISI 316-316L	AISI 316-316L
Cavo elettrico	Neoprene H07RN\F	Neoprene H07RN\F
Albero	AISI431-316L-Duplex	
O-rings	Nitrile	Viton
Bullonerie	Classe A4 - AISI316	
Tenuta meccanica	Carb.Silicio\Silicio	Carb.Silicio\Silicio\Viton

APPLICATION
Submersible mixers are used for homogenisation of heavy sludge or liquids with high solid contents, for removal of sedimentary deposits and for to avoid ice formation.

CONSTRUCTION DATA
Submersible mixers, rugged in construction, watertight electric motors accomodated in compartment, connected by shafts of reduced lenghts, to the impellers situated by the interposition of oil chamber between the hydraulic side and the electric motor.

MATERIALS

	Serie GM	Serie XM
Motor housing	EN-GJL-250	AISI 316-316L
Propeller	AISI 316-316L	AISI 316-316L
Electric cable	Neoprene H07RN\F	Neoprene H07RN\F
Shaft	AISI431-316L-Duplex	
O-rings	Nitrile	Viton
Bolts	A4 - AISI316 class	
Mechanical seal	Silicon Carb.\Carb.	Silic.Carb.\Carb.\Viton

APPLICATIONS
Les agitateurs submersibles sont utilisées pour l'homogénéisation de boues lourdes et liquides contenants des particules solides, pour le déplacement des dépôts de fond et pour éviter la formation de glace.

PARTICULARITÉ DE CONSTRUCTION
Agitateurs submersibles robuste et compacte, moteurs électriques logés dans cage étanche, reliés par des arbres de longueurs réduites aux hélices, situées par interposition de chambre à huile entre la partie hydraulique et le moteur électrique.

MATÉRIAUX

	Serie GM	Serie XM
Moulures principales	EN-GJL-250	AISI 316-316L
Hélice	AISI 316-316L	AISI 316-316L
Câble électrique	Néoprène H07RN\F	Néoprène H07RN\F
Arbre	AISI431-316L-Duplex	
O-ring	Nitrile	Viton
Boulonnerie	Classe A4 - AISI316	
Garniture mécan.	Carb.Silicium\Silicium	Carb.Silic.\Silic.\Viton

EINSATZGEBIETE
Tauchrührwerke werden eingesetzt um Schlämme und schlammhaltige Medien zu homogenisieren, Sedimentationen aufzulösen und Eisbildung zu verhindern.

AUSFÜHRUNG
Robustes Tauchrührwerk mit wasserdichtem Motor, kompakte Bauart, Propeller durch Ölkammer zum Motor getrennt.

WERKSTOFFE

	Serie GM	Serie XM
Motorgehäuse	EN-GJL-250	AISI 316-316L
Propeller	AISI 316-316L	AISI 316-316L
Anschlusskabel	Neoprene H07RN\F	Neoprene H07RN\F
Welle	AISI431-316L-Duplex	
O-Ringe	Nitril	Viton
Schrauben	Edelstahl A4 - AISI316	
Gleitringdichtung	Siliz.karbid\Siliz.karbid	Siliz.karb.\Siliz.karb.\Viton

UTILIZACIONES
Los agidadores sumergibles se utilizan para homogeneizar los lodos o líquidos que contengan partículas pesantes, para remover el fondo y evitar la formación de depósito.

CARACTERÍSTICAS ESTRUCTURA
Agidador sumergible de compacta construcción, motores eléctricos fuera del deposito, conectados mediante ejes de largura reducida en las hélices interpuestos con una cámara de aceite entre la parte hidráulica y el motor eléctrico.

MATERIALES

	Serie GM	Serie XM
Aleaciones princip.	EN-GJL-250	AISI 316-316L
Hélice	AISI 316-316L	AISI 316-316L
Cable eléctrico	Neopreno H07RN\F	Neopreno H07RN\F
Eje	AISI431-316L-Duplex	
O-rings	Nitrilo	Viton
Tornillos	Clase A4 - AISI316	
Sello mecánico	Carb.Silicio\Carb.Silicio	Carb.Silicio\Silicio\Viton

ОБЛАСТЬ ПРИМЕНЕНИЯ
Погружные смесители используются для гомогенизации тяжелых и жидких шламов, содержащих твердые частицы, для удаления донных отложений и предотвращения образования льдов.

КОНСТРУКЦИОННЫЕ ОСОБЕННОСТИ
Погружные электронасосы с прочной и компактной конструкцией. Электродвигатели размещены в секции с герметичным уплотнением и соединены через валы небольшой длины с рабочими колесами, расположенными в гидравлической камере. Валы проходят через масляную камеру между гидравликой и электродвигателем.

МАТЕРИАЛЫ

	Серия GM	Серия XM
Основные литые	EN-GJL-250	AISI 316-316L
Рабочее колесо	AISI 316-316L	AISI 316-316L
Электрокабель	Неопрен H07RN\F	Неопрен H07RN\F
Вал	AISI431-316L-Duplex	
кольца и манжета	Нитрил	Витон
Винты	Класс A4 - AISI316	
Мех. уплотнение	Карбид кремния\Карбид	кремния\Кремний\Витон

SUBMERSIBLE MIXERS

GIUSTA SCELTA DEL MISCELATORE

I miscelatori sommergibili possono essere installati in vasche di qualsiasi dimensione e geometria. A seconda dell'intensità di miscelazione o della creazione del flusso richiesti, possono essere installati uno o più miscelatori per vasca. Generalmente i miscelatori vengono installati mediante un sistema di guida orientabile che consente l'impiego in vasche di diverse profondità, dove possono essere calati o estratti con estrema facilità per l'ispezione o la manutenzione anche in vasca piena.

Per assicurare un'ottimale selezione del miscelatore, sono necessarie le seguenti informazioni:
- Tipo di impiego
- Forma della vasca
- Dimensioni della vasca
- Tipo di liquido da miscelare
- Viscosità e peso specifico
- Temperatura del liquido
- Contenuto di sostanza secca
- PH del liquido

Impieghi	W/m3
Omogeneizzazione liquami grigliati	7
Omogeneizzazione liquami non grigliati	8
Omogeneizzazione fango primario	7
Omogeneizzazione in vasche di pioggia	7
Omogeneizzazione fango digerito (C = max 7,5 %)	12
Omogeneizzazione in vasche di pompaggio	15
Omogeneizzazione di liquame suinicolo	12
Omogeneizzazione di liquame bovino vagliato	15
Omogeneizzazione di fango minerale	12
Denitrificazione	5
Defosfatazione	5
Ossidazione / Nitrificazione convenzionali	5
Ossidazione / Nitrificazione in MBR (C = 1-2 %)	10
Digestione aerobica (C = 1-3 %)	8
Digestione aerobica (C = 3-5 %)	10

CORRECT MIXER SELECTION

Submersible mixers can be installed in tanks of any size and geometry. Depending on the required mixing or turbulence intensity, one or more mixers can be installed in a tank.
Mixers are usually installed using a directional guidance system suitable for tanks of various depths. This enables the mixers to be dropped or lifted out very easily for any inspection or maintenance, even with a full tank.

To ensure optimum mixer selection, it is necessary to consider the following information:
- Purpose of application
- Tank shape/geometry
- Tank dimensions
- Type of liquid to be mixed
- Viscosity and specific gravity
- Liquid temperature
- Solids content
- Liquid PH

Application	W/m3
Screened slurries homogenization	7
Homogenization of non-screened liquids	8
Primary mud homogenization	7
Homogenization in rain tanks	7
Homogenised digested mud (C = max 7.5%)	12
Homogenization in pumping tanks	15
Swine slurry homogenization	12
Homogenization of screened cattle slurry	15
Mineral mud homogenization	12
Denitrification	5
Dephosphorization	5
Oxidation/Conventional nitrification	5
Oxidation/Nitrification in MBR (C = 1-2 %)	10
Aerobic digestion (C = 1-3 %)	8
Aerobic digestion (C = 3-5 %)	10

MEILLEUR CHOIX DU MIXER

Les agitateurs submersibles peuvent être installés en fond de bassin, selon leurs formes et dimensions. Selon l'homogénéité du mélange ou de la création du flux demandés, plusieurs mixers peuvent être installés dans un seul bassin. Généralement les mixers sont installés sur système de guide réglable permettant la variation de position en hauteur ou profondeur, permettant d'optimiser le fonctionnement, et la maintenance par facilité d'extraction, même dans les bassins pleins.

Pour garantir la meilleure sélection de mixer, les informations suivantes sont nécessaires :
- Type d'utilisation
- Forme du bassin
- Dimensions du bassin
- Type de liquide à mélanger
- Viscosité et poids spécifique
- Température du liquide
- Contenu de substance matières sèches
- PH du liquide

Application	W/m3
Homogénéisation des boues gril	7
Homogénéisation des liquides non grillés	8
Homogénéisation primaire de la boue	7
Homogénéisation dans les réservoirs de pluie	7
Boue digérée homogénéisée (C = max 7.5%)	12
Homogénéisation dans les réservoirs de pompage	15
Homogénéisation des boues de porc	12
Homogénéisation de la bouillie de bovins grillés	15
Homogénéisation de la boue minérale	12
Dénitrification	5
Déphosphoration	5
Oxydation / nitrification conventionnelle	5
Oxydation / Nitrification dans MBR (C = 1-2%)	10
Digestion aérobie (C = 1-3%)	8
Digestion aérobie (C = 3-5%)	10

E SUBMERSIBLE MIXERS

DIE KORREKTE AUSWAHL DES RÜHRWERKES

Tauchrührwerke können in Tanks jeder Größe und Geometrie installiert werden. Abhängig vom gewünschten Grad der Vermischung bzw. der Intensität der Turbolenzen können entweder ein oder mehrere Rührwerke pro Tank eingebaut werden. Rührwerke werden im Regelfalle in Verbindung mit einem Trage- und Führungssystem montiert. Dieses System erlaubt die stufenlose Wahl der Eintauchtiefe und eine einfache Inspektion oder Reparatur auch bei gefüllten Becken.

Für die richtige Auswahl und Dimensionierung des Rührwerkes müssen folgende Punkte berücksichtigt werden:
- Anwendungsfall
- Geometrie des Sammeltankes
- Größe des Sammeltankes
- Art der Flüssigkeit
- Viskosität und spezifisches Gewicht der Flüssigkeit
- Temperatur
- Feststoffgehalt
- PH-Wert

Einsatzgebiete	W/m3
Gegrillte Slurries-Homogenisierung	7
Homogenisierung von nicht gegrillten Flüssigkeiten	8
Primärschlammhomogenisierung	7
Homogenisierung in Regentanks	7
Homogenisierter Faulschlamm (C = max. 7,5%)	12
Homogenisierung in Pumpbehältern	15
Schweine-Homogenisierung	12
Homogen. von gegrillter Rinderaufschlämmung	15
Mineralschlammhomogenisierung	12
Denitrifikation	5
Entphosphorisierung	5
Oxidation / Konventionelle Nitrifikation	5
Oxidation / Nitrifikation in MBR (C = 1-2%)	10
Aerobe Verdauung (C = 1-3%)	8
Aerobe Verdauung (C = 3-5%)	10

SELECCIÓN APROPIADA DE UN AGITADOR

Los agitadores sumergibles pueden ser instalados en tanques de cualquier tamaño y geometría. El número de agitadores puede variar en función de la intensidad de la mezcla o de la generación del flujo, pudiendo oscilar entre uno o varios equipos por tanque. Generalmente los agitadores suelen ir instalados sobre un sistema orientable de izado y giro lo cual les permite funcionar a diferentes profundidades dentro de un tanque. La principal ventaja de estos sistemas es el descenso o izado de los equipos con suma facilidad para labores de inspección y mantenimiento incluso con el tanque lleno.

Para garantizar una selección optima del agitador, es necesarios los siguientes datos:
- Tipo de uso
- Forma geométrica del tanque
- Dimensiones del tanque
- Naturaleza
- Viscosidad y peso especifico
- Temperatura
- Contenido de materia seca
- PH del líquido

Utilizacion	W/m3
Homogeneización de aguas filtrada	7
Homogeneización de aguas non filtrada	8
Homogeneización de fango primario	7
Homogeneización en balsas de lluvia	7
Homogeneización de fango digerido (C=max 7,5%)	12
Homogeneización en balsas de bombeo	15
Homogeneización de purines de cerdo	12
Homogeneización de líquidos de ganado bovino	15
Homogeneización de fango mineral	12
Desnitrificación	5
Desfosfatación	5
Oxidación / Nitrificación convencional	5
Oxidación / Nitrificación MBR	10
Digestión aerobica (C = 1-3 %)	8
Digestion aerobica (C = 3-5 %)	10

ПРАВИЛЬНЫЙ ВЫБОР МИКСЕРА

Погружные смесители могут устанавливаться в резервуарах любого размера и геометрии. В зависимости от интенсивности перемешивания или создания необходимого потока можно установить один или несколько смесителей для ванны. Как правило, смесители устанавливаются с помощью регулируемой направляющей системы, которая позволяет использовать в резервуарах различной глубины, где их можно легко опускать или удалять для осмотра или технического обслуживания даже в полном резервуаре.

Для обеспечения хорошего выбора миксера необходима следующая информация:
- Типы использования
- Форма резервуара
- Габариты резервуара
- Тип жидкости, подлежащей смешиванию
- Удельная вязкость и вес
- Температура жидкости
- Содержание сухого вещества
- PH жидкости

Работа	W/m3
Гомогенизация суспензии травы	7
Гомогенизация без гриля жидкостей	8
Гомогенизация бурового раствора	7
Гомогенизация в дождевых резервуарах	7
Перегоняемый гомогенизированный ил C = max 7,5 %)	12
Гомогенизация в насосных цистернах	15
Гомогенизация свиного щелока	12
Гомогенизация скринированной бычьей суспензии	15
Гомогенизация минеральной грязи	12
Денитрификация	5
Дефосфорация	5
Окисление/ Обычная нитрификация	5
Окисление/ нитрификация MBR (C = 1-2 %)	10
Аэробное брожение (C = 1-3 %)	8
Аэробное брожение (C = 3-5 %)	10

Metodo di identificazione e denominazione - *Identification and denomination method*
Méthode d'identification et de dénomination - *Identifikations- und Bezeichnungsmethode*
Método de identificación y denominación - *Метод идентификации и обозначения*

G M17 A 4 71 T 1 – 4 V

G

Tipo di materiale - Material type
Type de matériaux - Material
Tipos de material - Тип материала

G	Ghisa - Cast iron G250 Fonte - Grauguss G250 Hierro fundido - Чугун G250
X	AISI 316
D	Duplex
E	Superduplex

M17

Serie - Series -Série
Serie - Serie - Серия

A

Numero pale - number blades
Numero d'aubes - Schaufelzahl
número palas - Кол-во лопастей

A	2 pale 2 blades - 2 pales 2 Klingen 2 palas 2 лопасти
B	3 pale 3 blades - 3 pales 3 Klingen 3 palas 3 лопасти

4

Nr. Poli - Poles - Nr. Pôles
Polzahl - Polos - Кол-во полюсов

71

Grandezza motore - *Motor size*
Taille moteur - *Motorbaugröße*
Dimensiones motor - *Размер двигателя*

71	IEC 71
08	EC 80
09	IEC 90
10	IEC 100
11	IEC 112
13	IEC 132
16	IEC 160
18	IEC 180

T

Alimentazione - *Power supply*
Tension nominale - *Netzspannung*
Tensión nominal - *Питание*

T	400V 50Hz 3ph
R	400/690V 50Hz 3ph
D	400V 60Hz 3ph
W	400/690V 60Hz 3ph

1

Inclinazione elica - inclination propeller
l'inclinaison de l'hélice - Neigung Propeller
la inclinación de la hélice - Наклон винта

4

Materiale accessori - materials Accessories
Accessoires matériels - Materialien, Zubehör
materiales Accesorios - материалы аксессуаров

0	Acciaio Zincato - Steel Galvanized - Acier Galvanisé Stahl verzinkt - De acero galvanizado - Оцинков.сталь
1	DUPLEX 4A
4	INOX AISI304
6	INOX AISI316/L

V

Tipo di aplicazione - Type of installation - Equipements et applications
Installationsarten - Tipo de aplicacion - Тип приминение

N	Con convogliatore per mixer pompa (categoria 9) With Jet Ring for propeller pump (category 9) Mixer pompe avec convoyeur (catégorie 9) Mit Düsenring für Propellerpumpe (Kategorie 9) Con transportadores para bomba de recirculación (categoria 9) С конвейером для смесителя насоса (категория 9)
F	Con convogliatore flangiato per mixer pompa(categoria 9) With flanged Jet Ring for propeller pump (category 9) Mixer pompe avec convoyeur brides (catégorie 9) Mit geflanschtem Düsenring für Propellerpumpe (Kategorie 9) Con transportadores con brida para bomba de recirculación (categoria 9) С фланцевым конвейером для смесителя насоса (категория 9)
T	Predisposto per palo guida - Suitable for Guide Bar Pré équipé avec guide - Einsetzbar für Führungsvorrichtung Preparado para tubo guía - Подготовлено направляющей трубы
C	Predisposto per palo guidae convogliatore Suitable for Guide Bar and Jet Ring Pré équipé avec guide et convoyeur Einsetzbar für Führungsvorrichtung und Düsenring Preparado para tubo guía transportador Подготовлено для направляющей трубы и конвейера
V	Predisposto per orientamento verticale Suitable for vertically orientable (hanging) installation Pré équipé pour orientation verticale Einsetzbar für vertikal verstellbare Installation (Aufhängung) Preparado para orientación vertical Подготовлено для вертикальной ориентации
W	Predisposto per orientamento verticale com convogliatore Suitable for vertically orientable (hanging) installation and Jet Ring Pré équipé pour orientation verticale avec convoyeur Einsetzbar für vertikal verstellbare Installation und Düsenring Preparado para orientación vertical con trasportador Подготовлено для вертикальной ориентации с конвейером

2 K A 0

2

Diametro palo Guida (serie 6) Tubi Guida (Serie 9)
Guide bar Diameter (series 6) Guide Rails (series 9)
Aide pôle de diamètre (série 6) Guide tubes (série 9)
Durchmesser Führungskonsole (Serie 6) Führungsrohre (Serie 9)
Diametro tubo guia (serie 6) tubos guia (Serie 9)
Диаметр направляющей трубы (серия 6)
Направляющие трубы (серия 9

2	Palo 2" - Bar 2" - Pole 2" Pol 2" - - Tubo 2" - Труба 2"
5	Palo 50x50 - Bar 50x50 - Pole 50x50 Pol 50x50 - Tubo 50x50 - Труба 50x50
6	Palo 60x60 - Bar 60x60 - Pole 60x60 Pol 60x60 - Tubo 60x60 - Труба 60x60
8	Palo 80x80 - Bar 80x80 - Pole 80x80 Pol 80x80 - Tubo 80x80 - Труба 80x80
1	Palo 100x100 - Bar 100x100 - Pole 100x100 Pol 100x100 - Tubo 100x100 - Труба 100x100

K

Varianti legate al tipo di liquido - *Variants of liquid type*
Variantes liées au type du liquide - *Sondervarianten*
Variantes legadas al tipo de liquido - Вариации, связанные с типом жидкости

A	Standard (<40°, 1,2 Kg/dm^3)
J	Tenuta e O-Ring Viton - *Seal and O-Ring Viton* *Garniture et O-ring Viton - Dichtungen Viton* Sello mecánico y junta tórica Viton - *уплотнительное кольцо*
K	Girante e albero Inox - *Inox impeller and shaft* Roue et arbre inox - *Edelstahllaufrad und Welle* Rodete y eje inoxidable - *Рабочее колесо Вал сталь*
L	J+K
M	Trattamento anti corrosione - *Treatment against corrosion* Traitement anti-corrosion - *Korrosionsschutz* Tratamiento anticorrosion - *Антикоррозионная обработка*
S	Motore sovradimensionate - *Increased motor* Moteur surdimensionné - *Größere Motorleistung* Motor sobredimens. - *Двигатель с перегрузкой*

A

Varianti all'installazione - *Installation variants*
Variantes à l'installation - *Anwendungsspez. Varianten*
Variantes a la instalación - Варианты установки

A	Standard
J	Cavo - *cable* - câble - *kabel* - cable - *кабель NSSH*
L	Cavo speciale - *Special cable* - Câble spécial *Spezialkabel* - Cable especial - *Специальный кабель*
U	Temperatura liquido - *Liquid temp. 50/60°C* Température du liquide - *Medientemperatur 50/60°C* Temperatura liquido - *Температура жидкости 50/60°C*
X	Temperatura liquido - *Liquid temp. >60°C* Température du liquide - *Medientemperatur >60°C* Temperatura liquido - *Температура жидкости >60°C*

0

Varianti protezione del motore - *Variants of motor protections*
Variantes protection du moteur - Motorschutzarten
Variantes protección del motor - *Варианты защиты двигателя*

0	Standard
1	Protezione termica statore - Stator's thermal sensors Protection thermique stator - Thermoschutz Wicklung Protección térmicos del estator - *Теплозащита статора*
2	Protettori, sonda controllo infiltrazioni - Thermal sensors, water probe Protecteur, sonde de contrôle infiltrations - Thermoschutz Sonde Protectores, sonda - *Защитные устройства, датчик контроля просачивания*
3	PTC, sonda - PTC, water probe - PTC, sonde PTC Kaltleiter, Sonde - PTC, sonda - *PTC, датчик*
4	Avvolgimento classe H trop. - Motor winding H trop. class Bobine classe H trop. - Motorisolationsklasse H trop. Bobina clase H trop. - *Обмотка класса H trop.*
5	Classe H trop., Protettori, Sonda - H trop. class, Thermal sensors, Water probe Classe H trop., Protecteur, Sonde - H trop. class, Thermoschutz, Sonde Clase H trop., Protectores, Sonda - *Класс H trop.,Защитные устройства,Датчик*
6	Protezione Ex - Ex protection - Protection Ex Ex-Schutz - Protección Ex - *Защита Ex*
7	Protezione termica statore, classe H trop. - Thermal sensors, H trop. class Protection thermique stator, classe H trop. - Thermoschutz, Isokl. H trop. Protectores, clase H trop. - *Теплозащита статора, класс H trop.*
8	Protettori, classe H trop., Ex - Thermal sensors, H trop. class, Ex Protecteur, classe H trop., Ex - Thermoschutz, Isokl. H trop., Ex Protectores, clase H trop., Ex - *Защитные устройства, класс H trop., Ex*

SUBMERSIBLE MIXERS

Indicazioni per l'installazione
Indications for installation
Indications pour l'installation
Montagehinweise
Indicaciones para la instalación
Инструкции по установке

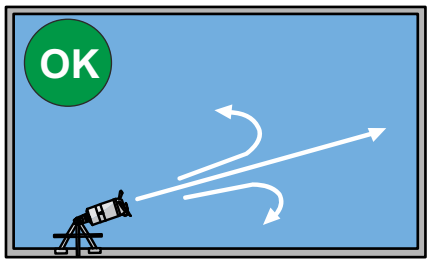

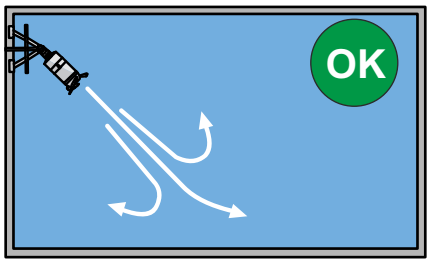

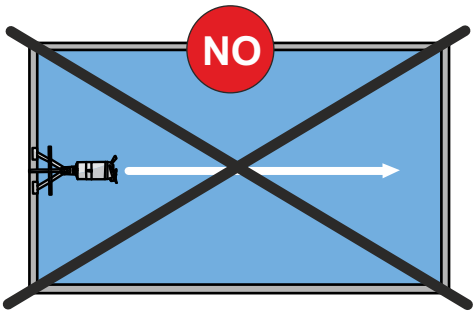

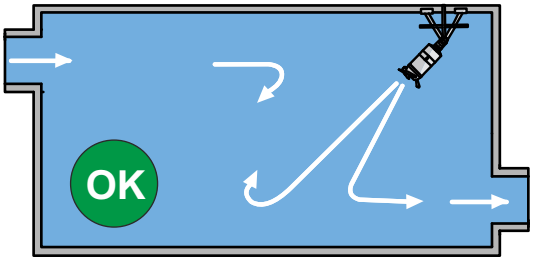

Sfruttare la riflessione delle pareti
Try to take advantage from walls ebbs
Exploiter la réflexion des murs
Verwirbelungen durch Rückströmung von den Wänden nutzen
Aprovechar la repercusión de las paredes del tanque
Воспользоваться отражением стен

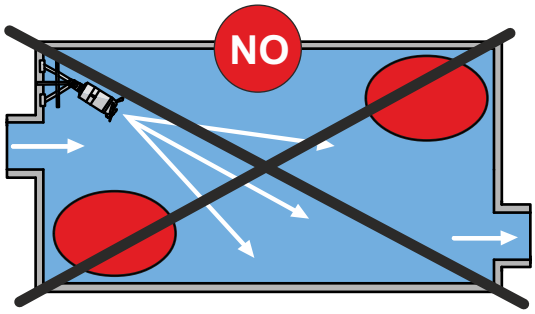

Tener conto degli afflussi e dei deflussi
Keep into consideration inflows and outflows
Tenir compte des afflux et des écoulements
Zu- und Abflussleitungen beachteni
Tener en consideración los flujos de entrada y salida
Учитывать притоки и оттоки

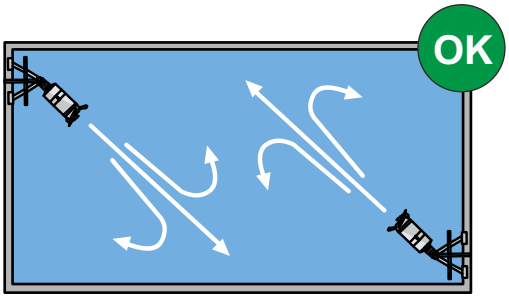

Evitare l'incrocio dei getti
Avoid flows crossing or intersection
Éviter le croix des jets
Gegenströmungen und Überschneidungen vermeiden
Evitar el cruce de chorros
Избегайте скрещивания струй

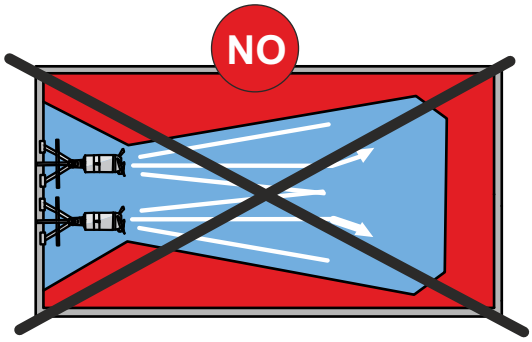

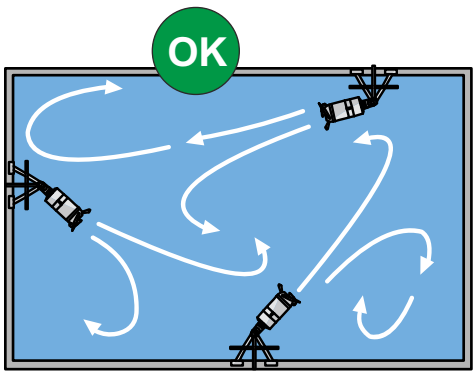

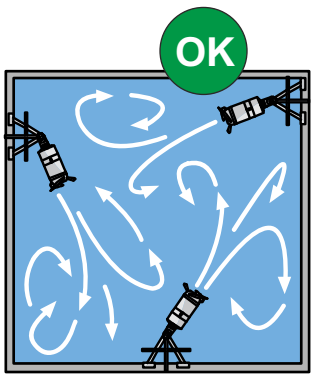

SUBMERSIBLE MIXERS

Indicazioni per l'installazione
Indications for installation
Indications pour l'installation
Montagehinweise
Indicaciones para la instalación
Инструкции по установке

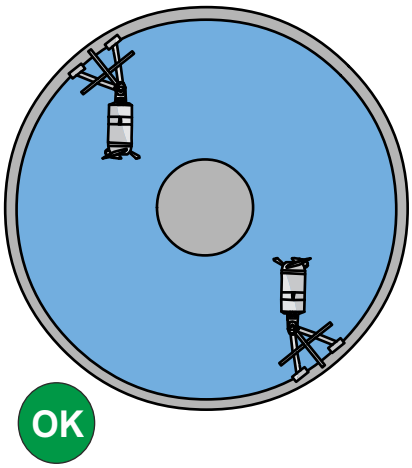

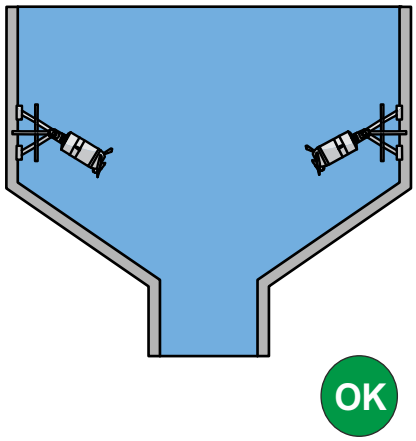

Senza flusso di cortocircuito si ha sufficiente velocità sul fondo, anche in mezzaria della vasca

In absence of shortcircuit flow, you have sufficient speed at the bottom of the tank,so that in the middle

Sans flux de court-circuit on a suffisante vitesse sur le fond, même en demi air du bassin

Bei Vermeidung von Kurzschluss-Strömungen werden ausreichende Fließgeschwindigkeiten am Rand und im Zentrum erreicht

En ausencia de flujo corto circuito, tendrán la suficiente velocidad sobre el fondo del depósito y en el medio

Без образования кольцевого водоворота. Скорость достаточна для перемешивания на дне и по центру резервуара.

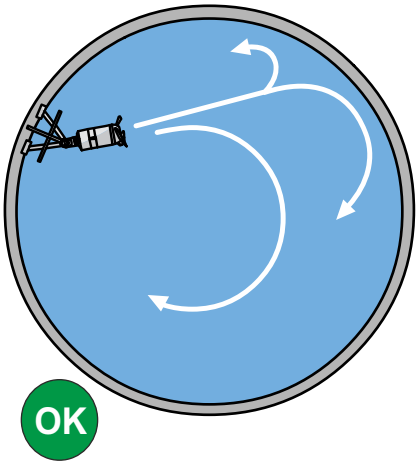

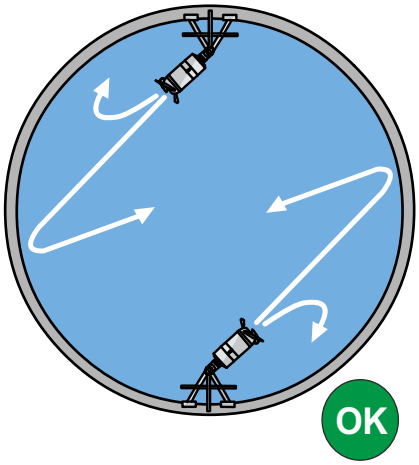

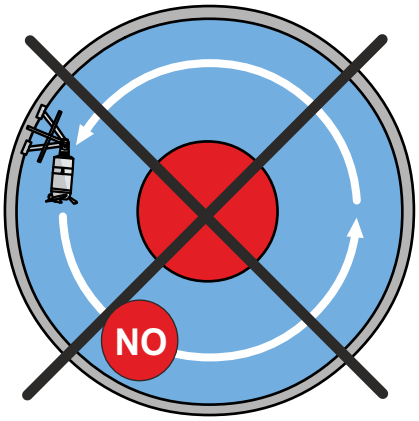

Evitare i flussi di cortocircuito

Avoid shortcircuit flows

Éviter les flux de court-circuit

Kurzschluss-Strömungen vermeiden

Evitar los flujos de corto circuito

Избегайте образования кольцевого водоворота.

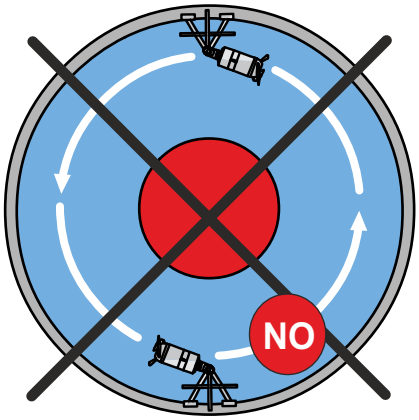

SUBMERSIBLE MIXERS

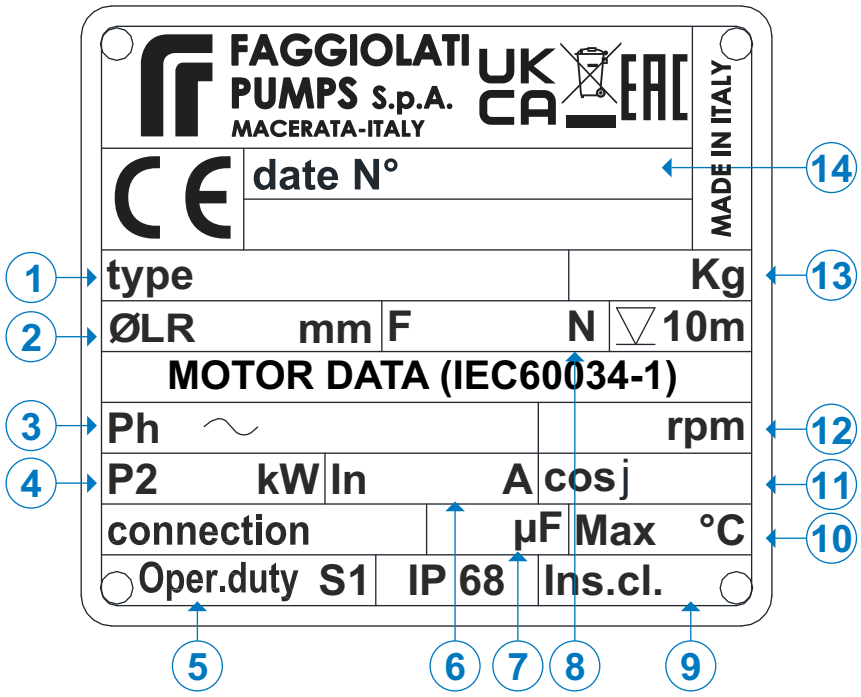

Targhe miscelatori standard

Le targhette sui miscelatori, sono tutte in AISI 316 fissate con chiodini speciali; incise per non alterare nel tempo i dati.Viene sempre fornita una seconda targhetta autoadesiva in KPS da attaccare al quadro elettrico insieme al manuale uso e manutenzione.

Targhetta standard:
1 Tipo di miscelatore, **2** Diametro elica, **3** N° di fasi, tensione nominale, frequenza, **4** Potenza nominale, **5** Fattore di servizio, **6** Corrente nominale motore, **7** Capacità condensatore, **8** Spinta di reazione, **9** Classe isolamento, **10** Temperatura massima del liquido, **11** Fattore di potenza, **12** Velocità di rotazione, **13** Peso, **14** N° di matricola.

Standard nameplates

Mixers nameplates, are manufactured in AISI 316, they are fixed on the mixer body with special nails. Data are engraved on it to avoid risks of wear out. Mixers are always equipped with a second sticker nameplate in KPS, that can be put on the control panel and with manual of instruction and use.

Standard nameplate:
1 mixer type, **2** propeller diameter, **3** n° of phases, rated voltage, frequency, **4** rated power, **5** operation Duty, **6** Nom. motor current, **7** capacitor rating, **8** reaction thrust, **9** insulation class, **10** Max. liquid temperature, **11** power factor, **12** rotation speed rpm, **13** weight, **14** serial number.

Plaque agitateur standard

Les plaques sur les agitateurs sont en AISI 316 fixées avec des clous spéciaux; elle sont gravées pour mieux préserver les données dans le temps. Une seconde plaque autocollante en KPS, à fixer sur le tableau électrique avec le manuel d'utilisation et de maintenance, est toujours fournie.

Plaque standard:
1 type de agitateur, **2** diamètre de l'hélice, **3** n° de phases, tension nominale, fréquence, **4** puissance nominale, **5** facteur de fonctionnement, **6** courant nom. moteur, **7** capacité condensateur, **8** pousse de reaction, **9** classe isolation, **10** temp.max du liquide, **11** fac. puissance, **12** vitesse de rotation, **13** poids, **14** n° d'immatriculation.

Typenschilder Standard

Typenschilder aus AISI 316 sind mit Nieten am Tauchrührwerke gehäuse befestigt. Zum Schutz gegen Korrosion und Verschleiß sind die Daten eingraviert. Zum Lieferumfang gehört ein 2. Typenschild aus Kunststoff, selbstklebend, welches auf dem Steuergerät und/oder der Betriebsanleitung befestigt werden sollte.

Typenschild Standard:
1 Tauchrührwerketyp, **2** propeller durchmesser, **3** Stufenanzahl, Nennspannung, Frequenz, **4** Nennleistung, **5** Betriebsfaktor, **6** Stromaufnahme, **7** Kapazität des Kondensators, **8** reaktionsschub, **9** isolierklasse, **10** max. Flüssigkeitstemperatur, **11** Leistungsfaktor, **12** nenndrhzahl, **13** Gewicht, **14** Seriennummer.

Placas de agitador standard

Las placas están hechas en AISI 316, fijadas con clavos especiales, gravadas para no alterarse con el paso del tiempo. Siempre suministramos otra copia de la placa en adhesivo para que se pueda enganchar en el cuadro eléctrico junto al manual de utilización y mantenimiento.

Datos de la Placa Standard:
1 tipo de agitador, **2** diámetro de la hélice, **3** nro. de fases, tensión nominal, frecuencia, **4** potencia nominal, **5** factor de servicio, **6** corriente nom. motor, **7** capacidad condensador, **8** empuje de reacción, **9** clase de aislamiento, **10** temp.máx del líquido, **11** factor de potencia, **12** velocidad de rotación, **13** peso, **14** nº de serie.

Таблички стандартных смесителей

Таблички на смесителях находятся с неиржавеющивой стали AISI 316, закрепленных специальными гвоздями; чтобы сохранить данные со временем. Мы всегда поставляем в комплекте вторую самоклеющуюся табличку из KPS прилагается к електрощиту вместе с руководством по эксплуатации и техническому обслуживанию.

Стандартная табличка
1 Тип смесителя, **2** Диаметр пропеллера, **3** Н° фаз, номинальное напряжение, частота **4** номинальная мощность, **5** коэффициент использования, **6** номинальный ток двигателя, **7** Емкость конденсатора, **8** реакция тяги. **9** класс изоляции, **10** максимальная температура жидкости, **11** коэффициент мощности, **12** скорость вращения, **13** вес, **14** Серийный №.

E

SUBMERSIBLE MIXERS

Miscelatori sommergibili
Submersible mixers
Agitateurs submersibles
Tauchrührwerke
Agitador sumergible
Погружные смесители

3ph 400V 50Hz

Code	Type	Absorbed power P1 kW	Propeller diameter mm	Thrust N	Weight Kg	Motor type	Rotation r.p.m.	Motor Rated power kW	Max. I A
6001408	**GM17A471T1-4V2KA0**	0,6	176	120	20	M471T-0,7-400/50NN-IE3	1352	0,7	1,5
6001412	**GM18B471T1-4V2KA0**	1,3	191	229	30	M471T-1,6-400/50NN-IE3	1382	1,6	3,1
6001431	**GM18B471T1-4T6KA0**	1,3	191	229	30	M471T-1,6-400/50NN-IE3	1382	1,6	3,1
6007801	**GM19B409T1-4T6KA0**	1,7	197	275	40	M409T-2,3-400/50NN-IE3	1382	2,3	4,4
6001521	**GM30A609T1-4T6KA0**	2	300	300	44	M609T-2,3-400/50NN-IE3	931	2,3	5
6001522	**GM30B610R1-4T6KA2**	2,5	300	320	57	M610T-3,2-400/50YY-IE3	931	3,2	6,9
6009060	**GM37B810R1-4T6KA2**	1,6	370	385	58	M810T-2-400/50YY-IE	696	2	5,1
6001519	**GM40B813R1-4T6KA2**	2,2	400	420	114	M813T-2,5-400/50YY-IE	696	2,5	6,2
6002688	**GM40B813R2-4T6KA2**	3,3	400	650	114	M813T-3,7-400/50YY-IE	701	3,7	8,9
6008654	**GM40B813R3-4T6SA2**	4,3	400	780	125	M813T-5,2-400/50YY-IE	706	5,2	12,1
6002689	**GM60B1216R1-4T1KA2**	5,1	600	1040	240	M1216T-7,5-400/50YY-IE	461	7,5	18,6
6002594	**GM60B1216R2-4T1KA2**	7	600	1500	240	M1216T-7,5-400/50YY-IE	461	7,5	18,6
6004979	**GM60B1216R3-4T1KA2**	9,7	600	1850	240	M1216T-10,1-400/50YY-IE	475	10,1	23,9
6002161	**GM60B1016R3-4C1KA2**	9,8	600	2275	275	M1016T-12-400/50YY-IE	549	12	26,5
6001402	**XM17A472T1-6V2LA4**	0,6	176	120	20	M472T-0,7-400/50NN-IE3	1352	0,7	1,5
6001980	**XM18B471T1-6T6LA4**	1,3	191	229	30	M471T-1,6-400/50NN-IE3	1382	1,6	3,1
6003137	**XM18B471T1-6V2LA4**	1,3	191	229	30	M471T-1,6-400/50NN-IE3	1382	1,6	3,1
6007802	**XM19B409T1-6T6LA4**	1,7	197	275	46	M409T-2,3-400/50NN-IE3	1382	2,3	4,4
6005353	**XM30A609T1-6T6LA4**	2	300	300	50	M609T-2,3-400/50NN-IE3	931	2,3	5
6005504	**XM30B610R1-6T6LA5**	2,5	300	320	65	M610T-3,2-400/50YY-IE3	931	3,2	6,9
6001202	**XM37B810R1-6T6LA5**	1,6	370	385	68	M810T-2-400/50YY-IE	696	2	5,1
6007884	**XM40B813R1-6T6LA5**	2,2	400	420	114	M813T-2,5-400/50YY-IE	696	2,5	6,2
6001520	**XM40B813R2-6T6LA5**	3,3	400	650	114	M813T-3,7-400/50YY-IE	701	3,7	8,9
6008649	**XM40B813R3-6T6SA5**	4,3	400	780	125	M813T-5,2-400/50YY-IE	706	5,2	12,1
6001478	**XM60B1216R1-6T1LA5**	5,1	600	1040	245	M1216T-7,5-400/50YY-IE	461	7,5	18,6
6001480	**XM60B1216R2-6T1LA5**	7	600	1500	245	M1216T-7,5-400/50YY-IE	461	7,5	18,6
6001518	**XM60B1216R3-6T1LA5**	9,7	600	1850	245	M1216T-10,1-400/50YY-IE	475	10,1	23,9
6003408	**XM60B1016R3-6C1LA5**	9,8	600	2275	280	M1016T-12-400/50YY-IE	549	12	26,5
6001805	**GR12B410R3-4T1AA2**	2,7	1200	1350	115	M410T-3,5-400/50YY-IE3	1392	3,5	6,8
6004167	**GR12B411R2-4T1AA2**	4,9	1200	2350	120	M411T-7,1-400/50YY-IE3	1436	7,1	13,5
6008414	**GR12B411R1-4T1AA2**	8,2	1200	3060	120	M411T-7,5-400/50YY-IE3	1436	7,5	14,3

Prestazioni rilevate secondo ISO21630:2007 - *Operating data obtained in accordance to ISO21630:2007* - Performances relevées selon norme ISO21630:2007 - *Leistungsdaten erhoben gemäß der norm ISO21630:2007* - Производительность соответствующая согласно ISO21630:2007

GM17 Ø 170 mm



Miscelatori sommergibili
Agitateurs submersibles
Agitador sumergible
Submersible mixers
Tauchrührwerke
Погружные смесители

Code	Type	Absorbed power P1 kW	Propeller diameter mm	Thrust N	Weight Kg	Motor Rated RPM	Motor Rated Power kW	Motor Rated Current A
6001408	**GM17A471T1-4V2KA0**	0,6	176	120	20	1352	0,7	1,5

Materiali - *Materials* - Matériaux - *Werkstoffe* - Materiales - *Материалы*

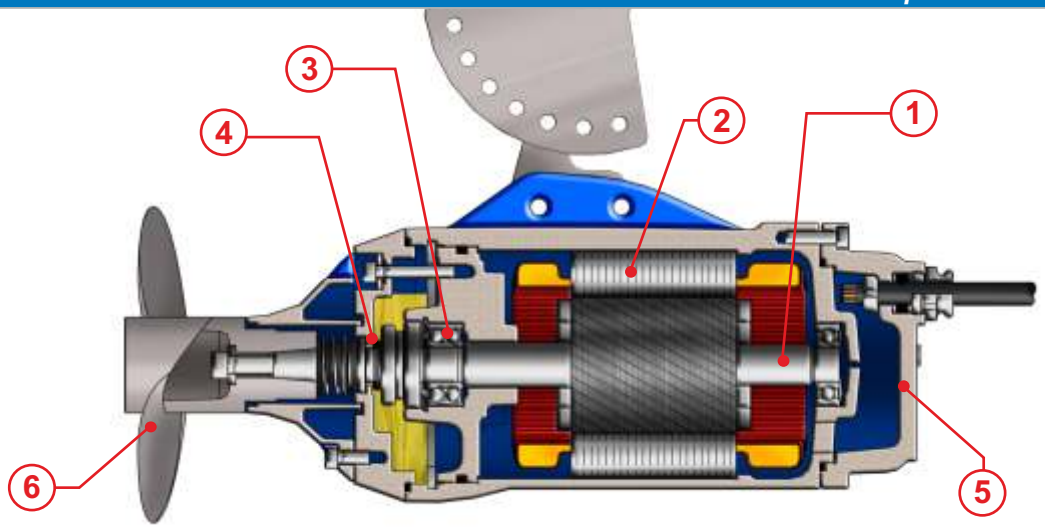

1) Alberi realizzati in acciaio inossidabile AISI 431.
2) Motore asincrono trifase 4 poli, classe d'isolamento H(180°C).
3) Tenuta superiore: ceramica/grafite.
4) Tenuta inferiore: carburo di silicio/carburo di silicio.
5) Fusioni: Ghisa EN-GJL-250
6) Elica: Acciaio inossidabile AISI 316L

1) Shafts realized in stainless steel AISI 431.
2) Motor asynchronous threephase 4 poles, insulation class H(180°C).
3) Upper seal: ceramic/graphite.
4) Lower seal: silicon carbide/silicon carbide.
5) Housing: Cast Iron EN-GJL-250
6) Propeller: Stainless steel AISI316L

1) Les arbres sont réalisés en acier inoxydable AISI 431.
2) Moteur asynchrone triphasé 4 pôles, classe d'isolation H(180°C).
3) Garniture supérieure : mécanique, céramique/carbone.
4) Garniture inférieure: mécanique, carbure de silicium/carbure de silicium.
5) Moulures: Fonte EN-GJL-250
6) Hélice: Acier inoxydable AISI316L

1) Welle aus Edelstahl AISI 431.
2) Motor Asynchronmotor dreiphasig 4-polig, Isolationsklasse H(180°C).
3) Obere Dichtung: Gleitringdichtung Kohle/Keramik.
4) Untere Dichtung: Gleitringdichtung Siliziumkarbid / Siliziumkarbid
5) Motorgehäuse: Grauguss EN-GJL-250
6) Propeller: Edelstahl AISI316L

1) Ejes realizados en acero inoxidable AISI 431.
2) Motor asincrónico trifásico 4 polos, aislamiento H(180°C).
3) Sellado/precintado superior: grafito de cerámica.
4) Sellado/precintado inferior: carburo y silicio/carburo y silicio.
5) Aleaciones: Hierro fundido EN-GJL-250
6) Hélice: Acero inoxidable AISI316L

1) Валы реализованы из нержавеющий стали AISI 431.
2) Асинхронный двигатель трёхфазный 4 полюса, класс изоляции H (180°C).
3) Верхнее уплотнение: керамика/графит
4) Нижнее уплотнение: Карбид кремния / Карбид кремния
5) Литья: Чугун EN-GJL-250
6) Пропеллер: нержавеющая сталь AISI 316L

Dimensioni - *Dimensions* - Dimensions - *Abmessungen* - Dimensiones - *Габариты*

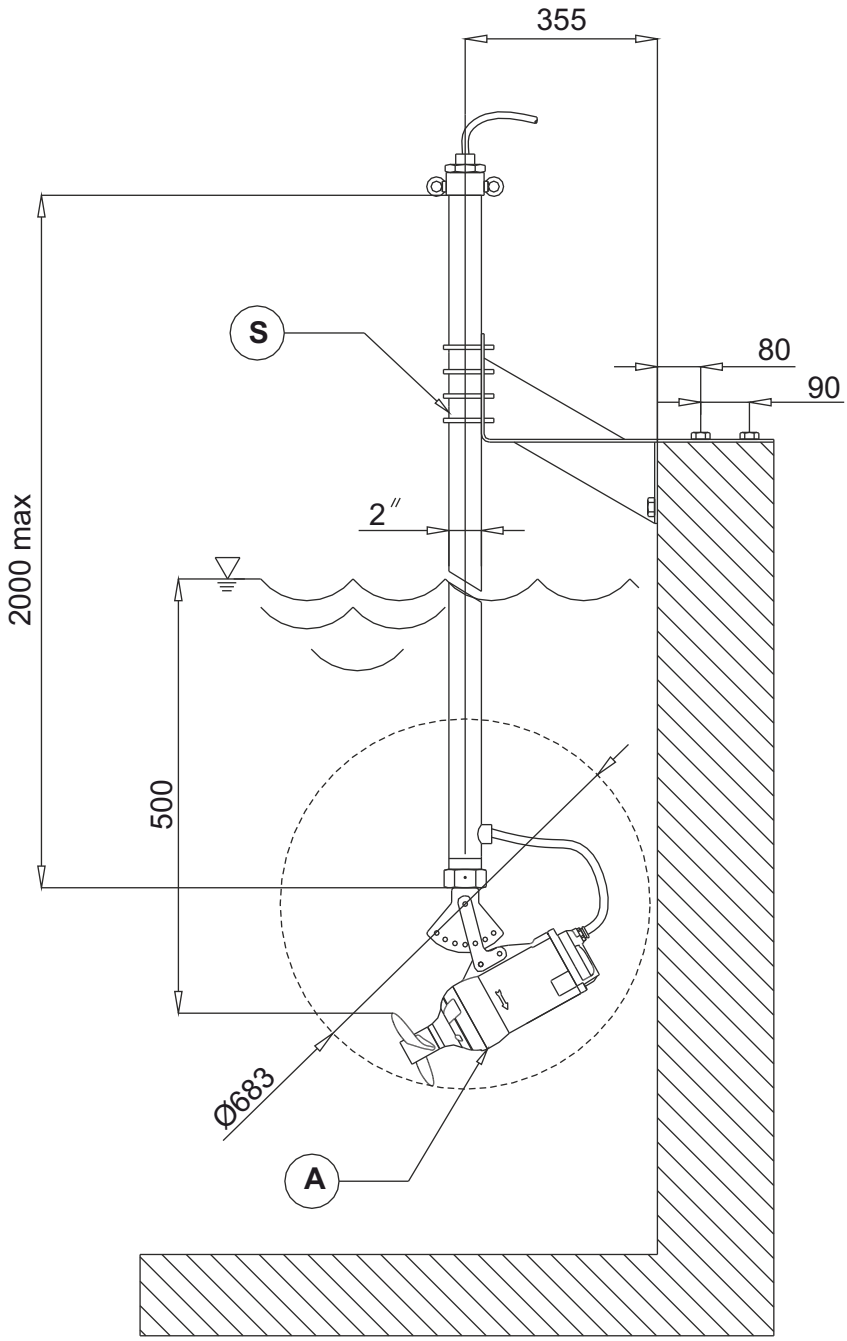

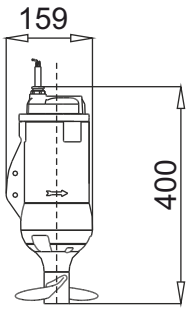

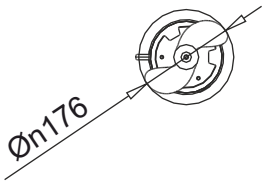

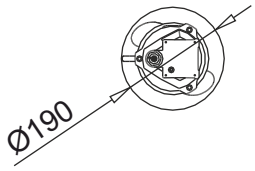

Pos	Code	Description	Material
A	6001408	Miscelatore sommergibile *Submersible mixer* Agitateur submersible Tauchrührwerk *Mezcladores sumergibles* Погружной смеситель	Ghisa EN-GJL-250 *Cast iron EN-GJL-250* Fonte EN-GJL-250 Grauguss EN-GJL-250 *hierro fundido EN-GJL-250* Чугун EN-GJL-250
S	70.SSM050...	Struttura sostegno *Lifting system* Système de soulèvement *Hebevorrichtung* Estructura de sostén *Структура поддержки*	Acciaio zincato - AISI304/316 *Galvanized Steel - AISI304/316* Acier galvanisé - AISI304/316 *Stahl verzinkt - AISI304/316* Acero galvanizado - AISI304/316 *Оцинков.сталь AISI304/316*

LIVELLO MINIMO DI SOMMERGIBILITÀ
MINIMUM SUBMERSIBLE LEVEL
NIVEAU MINIMUM D'IMMERSION
MINDESTWASSERSTAND
NIVEL SUMERGIBLE MÍNIMO
МИНИМАЛЬНАЯ ГЛУБИНА ПОГРУЖЕНИЯ

E

GM18$_1$ Ø 180 mm



Miscelatori sommergibili | **Submersible mixers**
Agitateurs submersibles | **Tauchrührwerke**
Agitador sumergible | **Погружные смесители**

Code	Type	Absorbed power P1 kW	Propeller diameter mm	Thrust N	Weight Kg	Motor Rated RPM	Motor Rated Power kW	Motor Rated Current A
6001412	**GM18B471T1-4V2KA0**	1,3	191	229	30	1382	1,6	3,1
Con anello convogliatore - *With jet ring* - Concentrateur de flux *Mit Strömungsring* - Anillo de chorro - *С конвейерным кольцом*								
6008138	**GM18B471T1-4W2KA0**	0,9	191	170	33	1382	1,4	2,7

Materiali - *Materials* - Matériaux - *Werkstoffe* - Materiales - *Материалы*

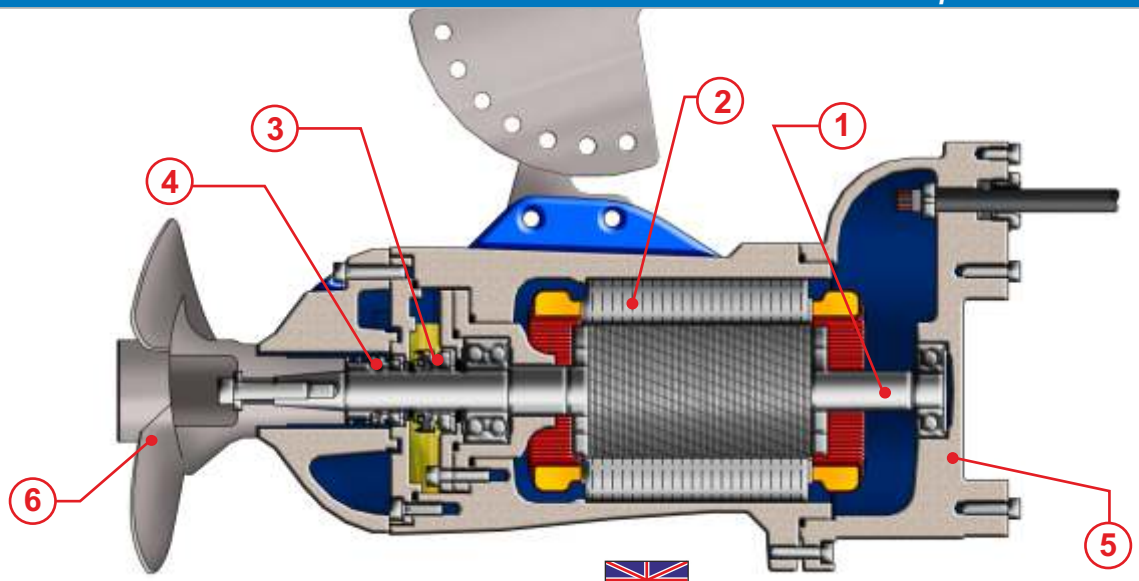

1) Alberi realizzati in acciaio inossidabile AISI 431.
2) Motore asincrono trifase 4 poli, classe d'isolamento H(180°C).
3) Tenuta superiore: ceramica/grafite.
4) Tenuta inferiore: carburo di Silicio/carburo di silicio.
5) Fusioni: Ghisa EN-GJL-250
6) Elica: Acciaio inossidabile AISI 316L

1) Shafts realized in stainless steel AISI 431.
2) Motor asynchronous threephase 4 poles, insulation class H(180°C).
3) Upper seal: ceramic/graphite.
4) Lower seal: silicon carbide/silicon carbide.
5) Housing: Cast Iron EN-GJL-250
6) Propeller: Stainless steel AISI316L

1) Les arbres sont réalisés en acier inoxydable AISI 431.
2) Moteur asynchrone triphasé 4 pôles, classe d'isolation H(180°C).
3) Garniture supérieure : mécanique, céramique/carbone.
4) Garniture inférieure: mécanique, carbure de silicium/carbure de silicium.
5) Moulures: Fonte EN-GJL-250
6) Hélice: Acier inoxydable AISI316L

1) Welle aus Edelstahl AISI 431.
2) Motor Asynchronmotor dreiphasig 4-polig, Isolationsklasse H(180°C).
3) Obere Dichtung: Gleitringdichtung Kohle/Keramik.
4) Untere Dichtung: Gleitringdichtung Siliziumkarbid / Siliziumkarbid.
5) Motorgehäuse: Grauguss EN-GJL-250
6) Propeller: Edelstahl AISI316L

1) Ejes realizados en acero inoxidable AISI 431.
2) Motor asincrónico trifásico 4 polos, aislamiento H(180°C).
3) Sellado/precintado superior: grafito de cerámica.
4) Sellado/precintado inferior: carburo y silicio/carburo y silicio.
5) Aleaciones: Hierro fundido EN-GJL-250
6) Hélice: Acero inoxidable AISI316L

1) Валы реализованы из нержавеющий стали AISI 431
2) Асинхронный двигатель трёхфазный 4 поля, класс изоляции H (180°C)
3) Верхнее уплотнение: керамика/графит
4) Нижнее уплотнение: Карбид кремния / Карбид кремния
5) Сплавы: Чугун -GJL-250
6) Пропеллер: нержавеющая сталь AISI 316L

Dimensioni - *Dimensions* - Dimensions - *Abmessungen* - Dimensiones - *Габариты*

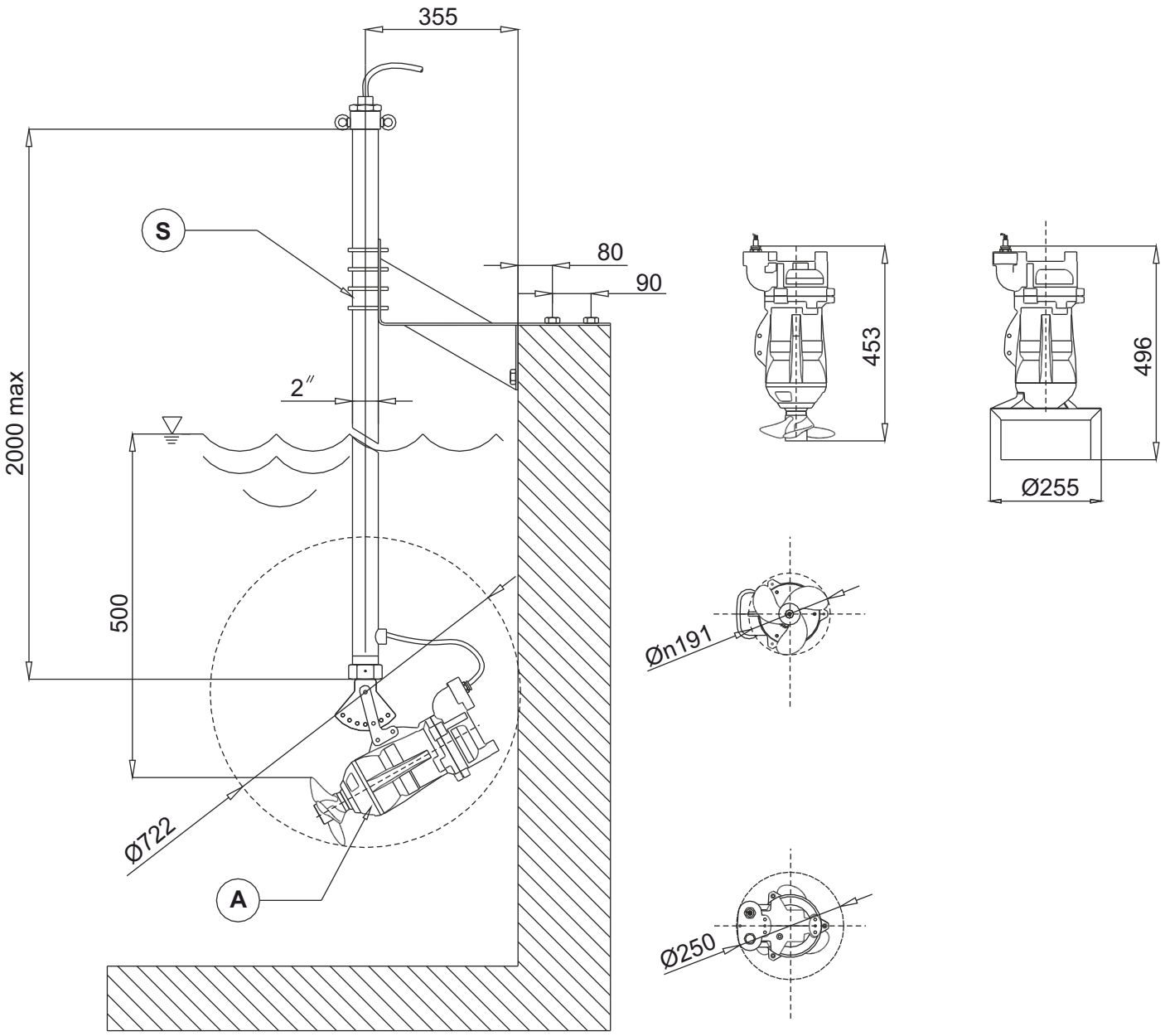

Pos	Code	Description	Material
A	6001412	Miscelatore sommergibile *Submersible mixer* Agitateur submersible Tauchrührwerk *Mezcladores sumergibles* Погружной смеситель	Ghisa EN-GJL-250 *Cast iron EN-GJL-250* Fonte EN-GJL-250 Grauguss EN-GJL-250 *hierro fundido EN-GJL-250* Чугун EN-GJL-250
S	70.SSM050...	Struttura sostegno *Lifting system* Système de soulèvement *Hebevorrichtung* Estructura de sostén *Структура поддержки*	Acciaio zincato - AISI304/316 *Galvanized Steel - AISI304/316* Acier galvanisé - AISI304/316 *Stahl verzinkt - AISI304/316* Acero galvanizado - AISI304/316 *Оцинков.сталь AISI304/316*

LIVELLO MINIMO DI SOMMERGIBILITÀ
MINIMUM SUBMERSIBLE LEVEL
NIVEAU MINIMUM D'IMMERSION
MINDESTWASSERSTAND
NIVEL SUMERGIBLE MÍNIMO
МИНИМАЛЬНАЯ ГЛУБИНА ПОГРУЖЕНИЯ

E

GM18$_2$ Ø 180 mm



Miscelatori sommergibili
Agitateurs submersibles
Agitador sumergible
Submersible mixers
Tauchrührwerke
Погружные смесители

Code	Type	Absorbed power P1 kW	Propeller diameter mm	Thrust N	Weight Kg	Motor Rated RPM	Motor Rated Power kW	Motor Rated Current A
6001431	**GM18B471T1-4T6KA0**	1,3	191	229	30	1382	1,6	3,1
Con anello convogliatore - *With jet ring* - Concentrateur de flux *Mit Strömungsring* - Anillo de chorro - *С конвейерным кольцом*								
6008802	**GM18B471T1-4C6KA0**	0,9	191	170	33	1382	1,4	2,7

Materiali - *Materials* - Matériaux - *Werkstoffe* - Materiales - *Материалы*

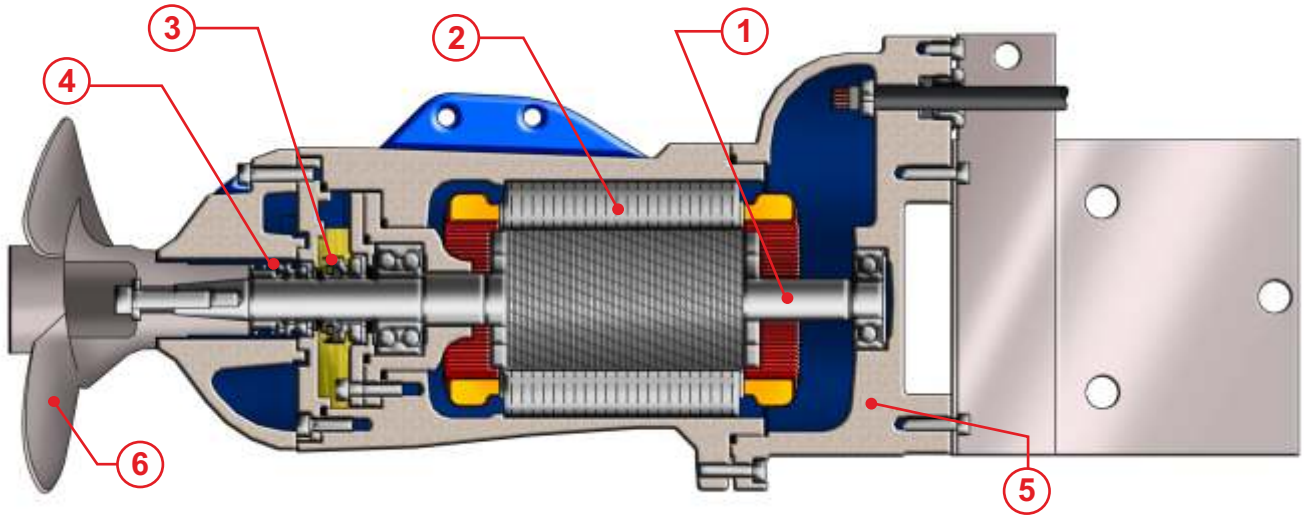

1) Alberi realizzati in acciaio inossidabile AISI 431.
2) Motore asincrono trifase 4 poli, classe d'isolamento H(180°C).
3) Tenuta superiore: ceramica/grafite.
4) Tenuta inferiore: carburo di Silicio/carburo di silicio.
5) Fusioni: Ghisa EN-GJL-250
6) Elica: Acciaio inossidabile AISI 316L

1) Les arbres sont réalisés en acier inoxydable AISI 431.
2) Moteur asynchrone triphasé 4 pôles, classe d'isolation H(180°C).
3) Garniture supérieure : mécanique, céramique/carbone.
4) Garniture inférieure: mécanique, carbure de silicium/carbure de silicium.
5) Moulures: Fonte EN-GJL-250
6) Hélice: Acier inoxydable AISI316L

1) Ejes realizados en acero inoxidable AISI 431.
2) Motor asincrónico trifásico 4 polos, aislamiento H(180°C).
3) Sellado/precintado superior: grafito de cerámica.
4) Sellado/precintado inferior: carburo y silicio/carburo y silicio.
5) Aleaciones: Hierro fundido EN-GJL-250
6) Hélice: Acero inoxidable AISI316L

1) Shafts realized in stainless steel AISI 431.
2) Motor asynchronous threephase 4 poles, insulation class H(180°C).
3) Upper seal: ceramic/graphite.
4) Lower seal: silicon carbide/silicon carbide.
5) Housing: Cast Iron EN-GJL-250
6) Propeller: Stainless steel AISI316L

1) Welle aus Edelstahl AISI 431.
2) Motor Asynchronmotor dreiphasig 4-polig, Isolationsklasse H(180°C).
3) Obere Dichtung: Gleitringdichtung Kohle/Keramik.
4) Untere Dichtung: Gleitringdichtung Siliziumkarbid / Siliziumkarbid.
5) Motorgehäuse: Grauguss EN-GJL-250
6) Propeller: Edelstahl AISI316L

1) Валы реализованы из нержавеющий стали AISI 431
2) Асинхронный двигатель трёхфазный 4 поля, класс изоляции H (180°C)
3) Верхнее уплотнение: керамика/графит
4) Нижнее уплотнение: Карбид кремния / Карбид кремния
5) Сплавы: Чугун -GJL-250
6) Пропеллер: нержавеющая сталь AISI 316L

Dimensioni - *Dimensions* - Dimensions - *Abmessungen* - Dimensiones - *Габариты*

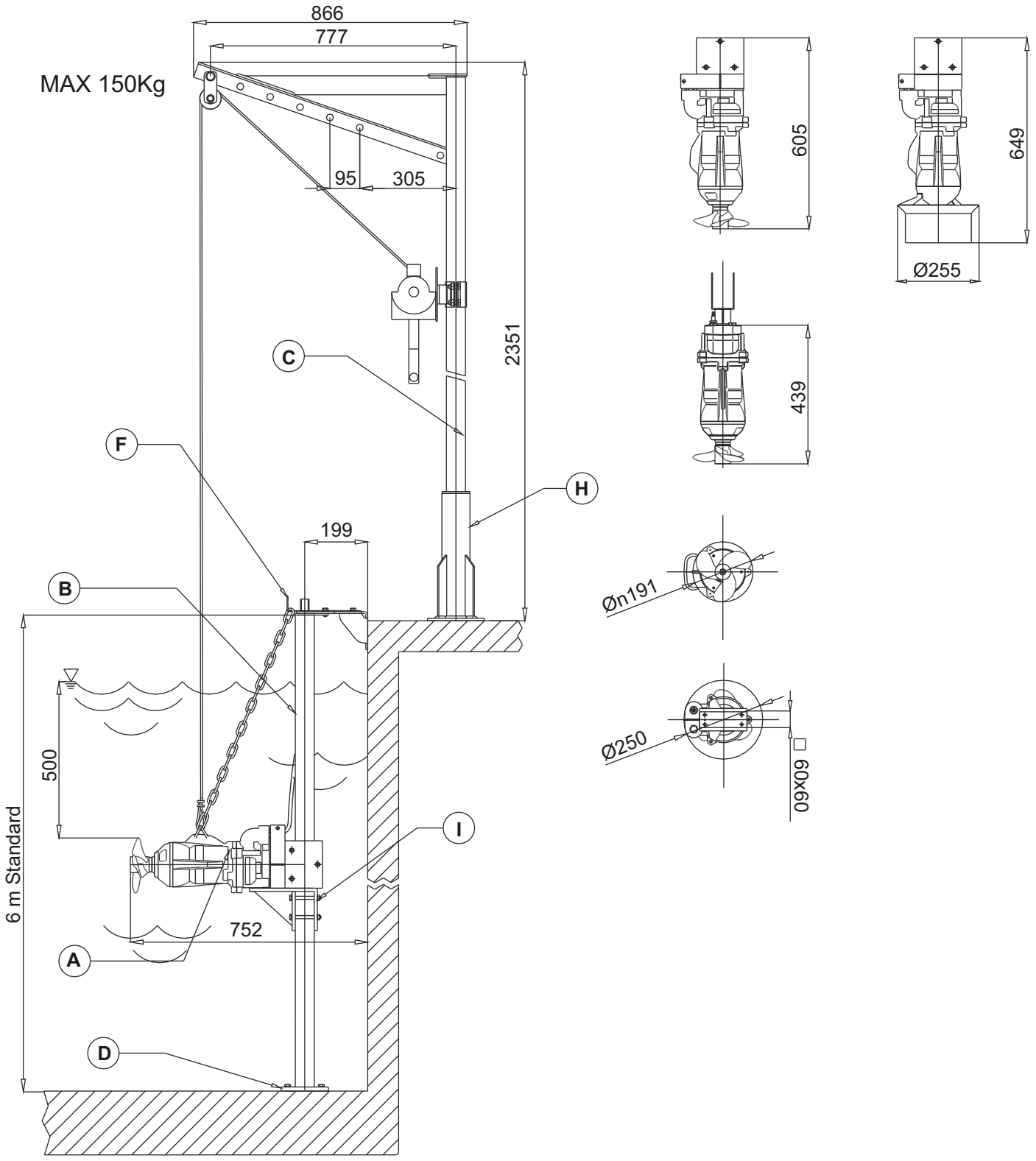

Pos	Code	Description	Material
A	6001431	Miscelatore - *Mixer* Agitateur - *Tauchrührwerk* Agitador - *Погружной*	Ghisa - *Cast iron* EN-GJL-250 Fonte - *Grauguss* EN-GJL-250 Hierro fun. - *Чугун* EN-GJL-250
B D F I	70.PG60L6...	Palo guida - *Guide rail* Barre guidage - *Führungsrohr* Carril de guía - *Направ.труба*	Acciaio zincato - AISI304/316 *Galvanized Steel - AISI304/316* Acier galvanisé - *AISI304/316* *Stahl verzinkt - AISI304/316* Acero galvanizado - AISI304/316 *Оцинков.сталь AISI304/316*
C H	70.TSP150...	Traliccio di soll. - *Lifting system* Syst. de soul. - *Hebevorrichtung* Sist elevación - *Подъемный кран*	

LIVELLO MINIMO DI SOMMERGIBILITÀ
MINIMUM SUBMERSIBLE LEVEL
NIVEAU MINIMUM D'IMMERSION
MINDESTWASSERSTAND
NIVEL SUMERGIBLE MÍNIMO
МИНИМАЛЬНАЯ ГЛУБИНА ПОГРУЖЕНИЯ

E

GM19 Ø 190 mm



Miscelatori sommergibili
Agitateurs submersibles
Agitador sumergible
Submersible mixers
Tauchrührwerke
Погружные смесители

Code	Type	Absorbed power P1 kW	Propeller diameter mm	Thrust N	Weight Kg	Motor Rated RPM	Motor Rated Power kW	Motor Rated Current A
6007801	**GM19B409T1-4T6KA0**	1,7	197	275	40	1382	2,3	4,4
Con anello convogliatore - *With jet ring* - Concentrateur de flux *Mit Strömungsring* - Anillo de chorro - *С конвейерным кольцом*								
6008789	**GM19B409T1-4C6KA0**	1,2	197	220	43	1382	1,5	2,9

ATEX

Versione Disponibile - *Type Available* - Version Disponible *Vorhanden* - Displonible - *Доступна версия*

Materiali - *Materials* - Matériaux - *Werkstoffe* - Materiales - *Материалы*

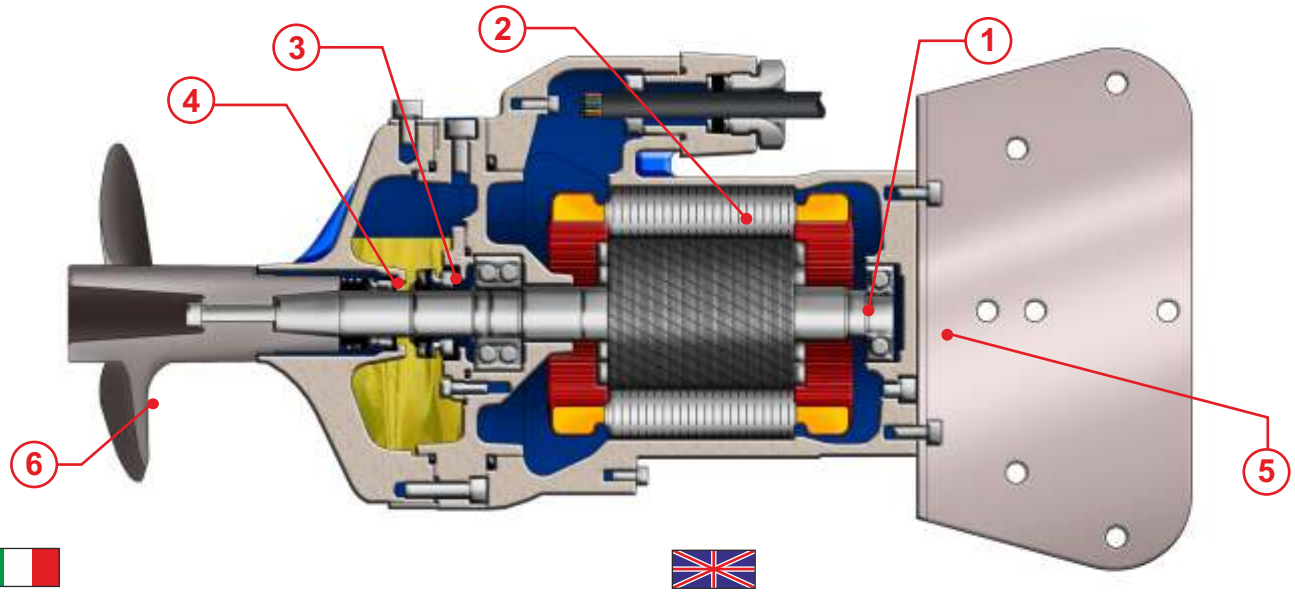

1) Alberi realizzati in acciaio inossidabile Duplex.
2) Motore asincrono trifase 4 poli, classe d'isolamento H(180°C).
3) Tenuta superiore: ceramica/grafite.
4) Tenuta inferiore: carburo di Silicio/carburo di silicio.
5) Fusioni: Ghisa EN-GJL-250
6) Elica: Acciaio inossidabile AISI 316L

1) Shafts realized in stainless steel Duplex.
2) Motor asynchronous threephase 4 poles, insulation class H(180°C).
3) Upper seal: ceramic/graphite.
4) Lower seal: silicon carbide/silicon carbide.
5) Housing: Cast Iron EN-GJL-250
6) Propeller: Stainless steel AISI316L

1) Les arbres sont réalisés en acier inoxydable Duplex.
2) Moteur asynchrone triphasé 4 pôles, classe d'isolation H(180°C).
3) Garniture supérieure : mécanique, céramique/carbone.
4) Garniture inférieure: mécanique, carbure de silicium/carbure de silicium.
5) Moulures: Fonte EN-GJL-250
6) Hélice: Acier inoxydable AISI316L

1) Welle aus Edelstahl Duplex.
2) Motor Asynchronmotor dreiphasig 4-polig, Isolationsklasse H(180°C).
3) Obere Dichtung: Gleitringdichtung Kohle/Keramik.
4) Untere Dichtung: Gleitringdichtung Siliziumkarbid / Siliziumkarbid.
5) Motorgehäuse: Grauguss EN-GJL-250
6) Propeller: Edelstahl AISI316L

1) Ejes realizados en acero inoxidable Duplex.
2) Motor asincrónico trifásico 4 polos, aislamiento H(180°C).
3) Sellado/precintado superior: grafito de cerámica.
4) Sellado/precintado inferior: carburo y silicio/carburo y silicio.
5) Aleaciones: Hierro fundido EN-GJL-250
6) Hélice: Acero inoxidable AISI316L

1) Валы реализованы из нержавеющий стали Дуплекс
2) Асинхронный двигатель трёхфазный 4 поля, класс изоляции H (180°C)
3) Верхнее уплотнение: керамика/графит
4) Нижнее уплотнение: Карбид кремния / Карбид кремния
5) Сплавы: Чугун -GJL-250
6) Пропеллер: нержавеющая сталь AISI 316L

Dimensioni - *Dimensions* - Dimensions - *Abmessungen* - Dimensiones - *Габариты*

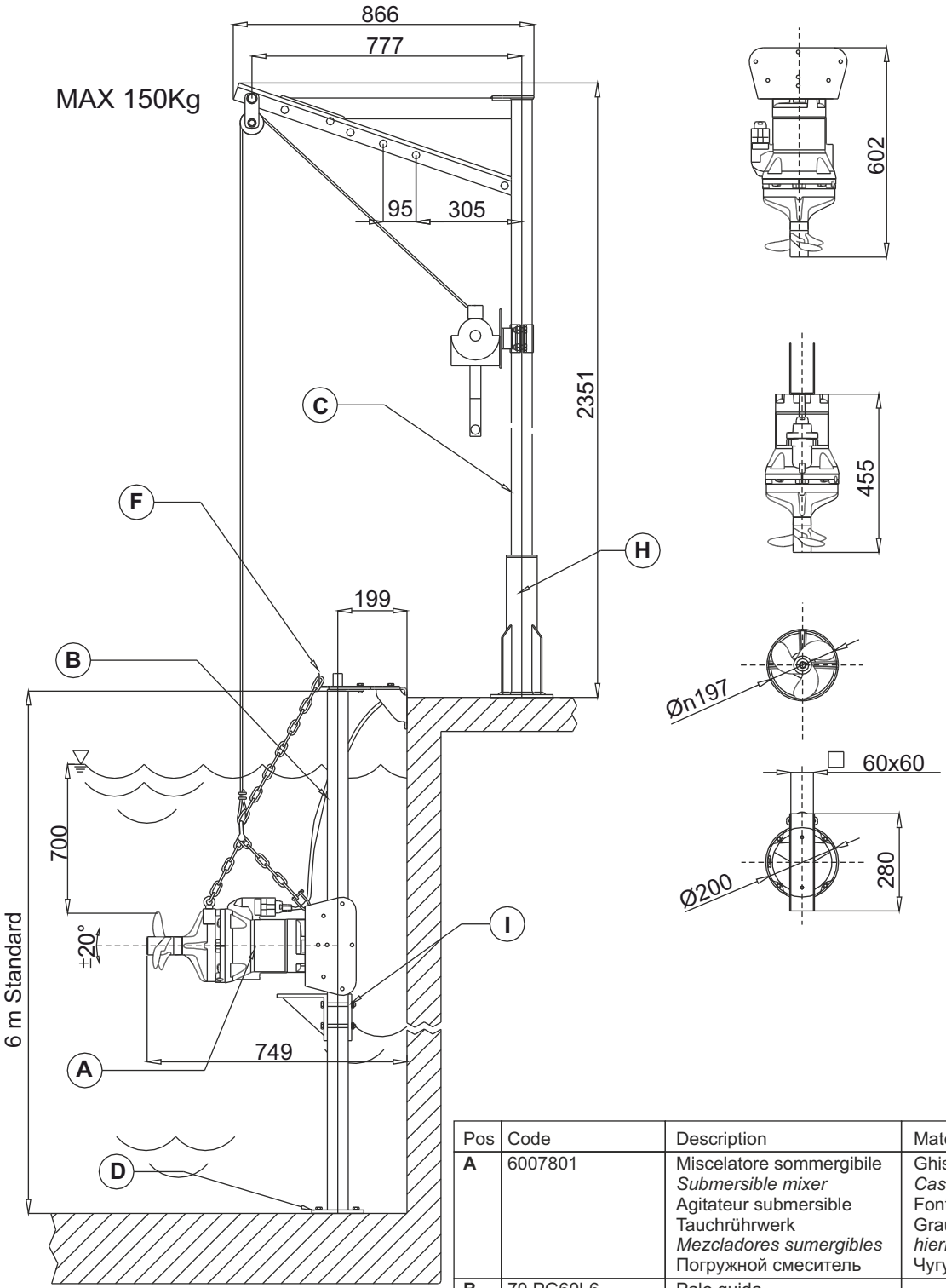

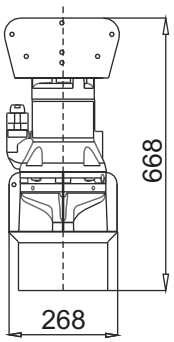

Pos	Code	Description	Material
A	6007801	Miscelatore sommergibile *Submersible mixer* Agitateur submersible Tauchrührwerk *Mezcladores sumergibles* Погружной смеситель	Ghisa EN-GJL-250 *Cast iron EN-GJL-250* Fonte EN-GJL-250 Grauguss EN-GJL-250 *hierro fundido EN-GJL-250* Чугун EN-GJL-250
B **D** **F** **I**	70.PG60L6...	Palo guida *Guide rail* Barre guidage *Führungsrohr* Carril de guía *Направ.труба*	Acciaio zincato - AISI304/316 *Galvanized Steel - AISI304/316* Acier galvanisé - AISI304/316 *Stahl verzinkt - AISI304/316* Acero galvanizado - AISI304/316 *Оцинков.сталь AISI304/316*
C **H**	70.TSP150...	Traliccio di soll. Lifting system Syst. de soul. Hebevorrichtung Sist elevación Подъемный кран	

▽ LIVELLO MINIMO DI SOMMERGIBILITÀ
MINIMUM SUBMERSIBLE LEVEL
NIVEAU MINIMUM D'IMMERSION
MINDESTWASSERSTAND
NIVEL SUMERGIBLE MÍNIMO
МИНИМАЛЬНАЯ ГЛУБИНА ПОГРУЖЕНИЯ

E

GM30A Ø 300 mm



Miscelatori sommergibili
Agitateurs submersibles
Agitador sumergible
Submersible mixers
Tauchrührwerke
Погружные смесители

Code	Type	Absorbed power P1 kW	Propeller diameter mm	Thrust N	Weight Kg	Motor Rated RPM	Motor Rated Power kW	Motor Rated Current A
6001521	**GM30A609T1-4T6KA0**	2	300	300	44	931	2,3	5
Con anello convogliatore - *With jet ring* - Concentrateur de flux *Mit Strömungsring* - Anillo de chorro - *С конвейерным кольцом*								
6008813	**GM30A609T1-4C6KA0**	1,4	300	240	47	931	2	4,3

ATEX

Versione Disponibile - *Type Available* - Version Disponible *Vorhanden* - Displonible - *Доступна версия*

Materiali - *Materials* - Matériaux - *Werkstoffe* - Materiales - *Материалы*

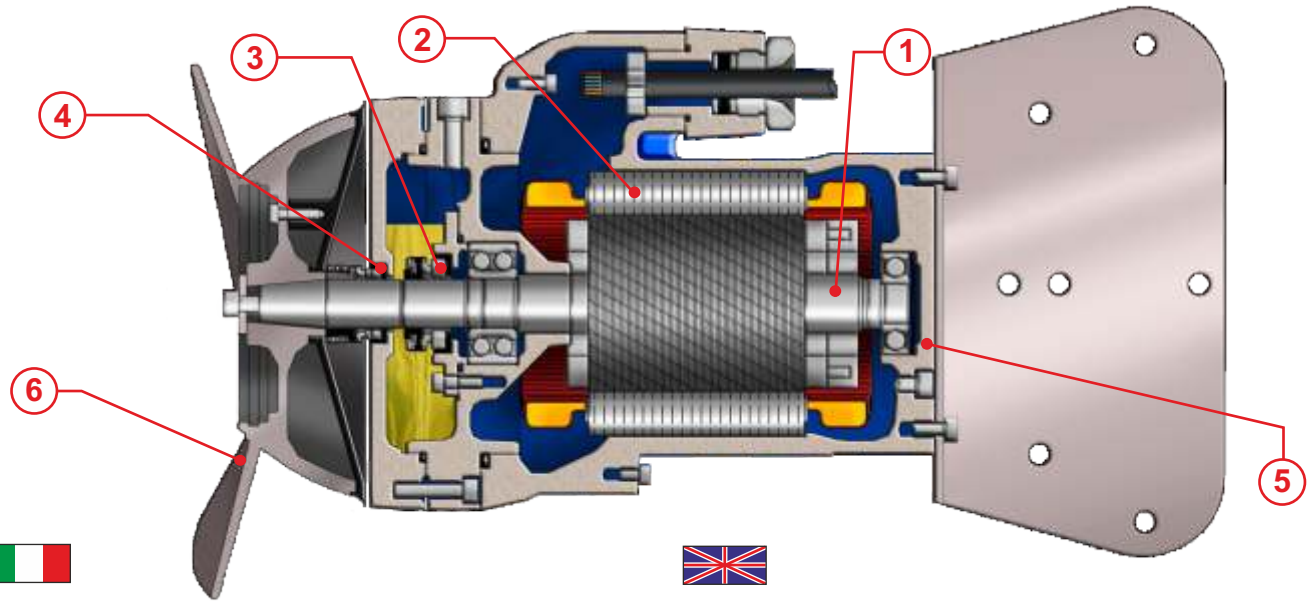

1) Alberi realizzati in acciaio inossidabile Duplex.
2) Motore asincrono trifase 6 poli, classe d'isolamento H(180°C).
3) Tenuta superiore: ceramica/grafite.
4) Tenuta inferiore: carburo di Silicio/carburo di silicio.
5) Fusioni: Ghisa EN-GJL-250
6) Elica: Acciaio inossidabile AISI 316

1) Les arbres sont réalisés en acier inoxydable Duplex.
2) Moteur asynchrone triphasé 4 pôles, classe d'isolation H(180°C).
3) Garniture supérieure : mécanique, céramique/carbone.
4) Garniture inférieure: mécanique, carbure de silicium/carbure de silicium.
5) Moulures: Fonte EN-GJL-250
6) Hélice: Acier inoxydable AISI316

1) Ejes realizados en acero inoxidable Duplex.
2) Motor asincrónico trifásico 6 polos, aislamiento H(180°C).
3) Sellado/precintado superior: grafito de cerámica.
4) Sellado/precintado inferior: carburo y silicio/carburo y silicio.
5) Aleaciones: Hierro fundido EN-GJL-250
6) Hélice: Acero inoxidable AISI316

1) Shafts realized in stainless steel Duplex.
2) Motor asynchronous threephase 6 poles, insulation class H(180°C).
3) Upper seal: ceramic/graphite.
4) Lower seal: silicon carbide/silicon carbide.
5) Housing: Cast Iron EN-GJL-250
6) Propeller: Stainless steel AISI316

1) Welle aus Edelstahl Duplex.
2) Motor Asynchronmotor dreiphasig 6-polig, Isolationsklasse H(180°C).
3) Obere Dichtung: Gleitringdichtung Kohle/Keramik.
4) Untere Dichtung: Gleitringdichtung Siliziumkarbid / Siliziumkarbid.
5) Motorgehäuse: Grauguss EN-GJL-250
6) Propeller: Edelstahl AISI316

1) Валы реализованы из нержавеющий стали Дуплекс
2) Асинхронный двигатель трёхфазный 6 поля, класс изоляции H (180°C)
3) Верхнее уплотнение: керамика/графит
4) Нижнее уплотнение: Карбид кремния / Карбид кремния
5) Сплавы: Чугун -GJL-250
6) Пропеллер: нержавеющая сталь AISI 316

Dimensioni - *Dimensions* - Dimensions - *Abmessungen* - Dimensiones - *Габариты*

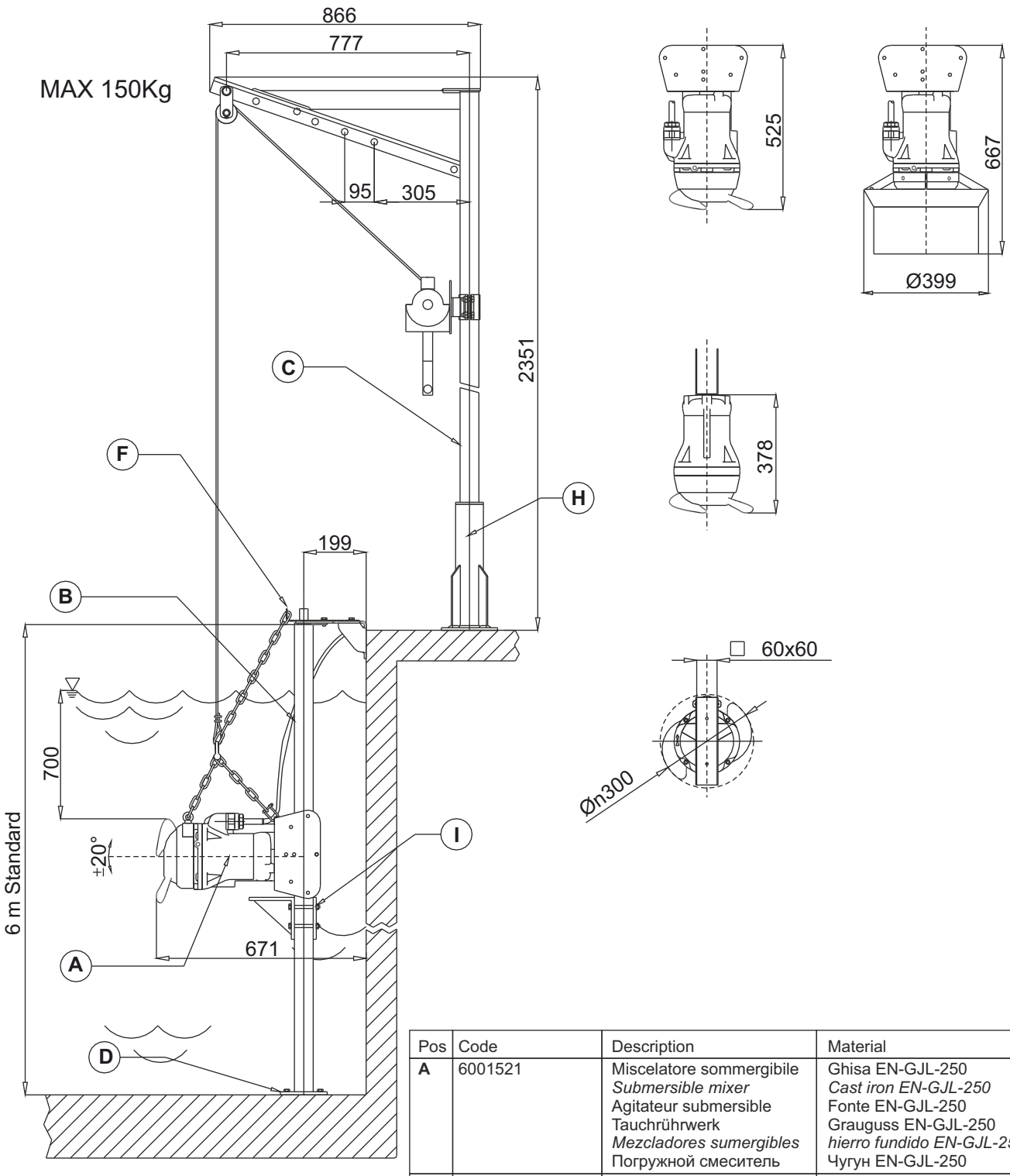

Pos	Code	Description	Material
A	6001521	Miscelatore sommergibile *Submersible mixer* Agitateur submersible Tauchrührwerk *Mezcladores sumergibles* Погружной смеситель	Ghisa EN-GJL-250 *Cast iron EN-GJL-250* Fonte EN-GJL-250 Grauguss EN-GJL-250 *hierro fundido EN-GJL-250* Чугун EN-GJL-250
B **D** **F** **I**	70.PG60L6...	Palo guida *Guide rail* Barre guidage *Führungsrohr* Carril de guía *Направ.труба*	Acciaio zincato - AISI304/316 *Galvanized Steel - AISI304/316* Acier galvanisé - AISI304/316 *Stahl verzinkt - AISI304/316* Acero galvanizado - AISI304/316 *Оцинков.сталь AISI304/316*
C **H**	70.TSP150...	Traliccio di soll. Lifting system Syst. de soul. Hebevorrichtung Sist elevación Подъемный кран	

▽ LIVELLO MINIMO DI SOMMERGIBILITÀ
MINIMUM SUBMERSIBLE LEVEL
NIVEAU MINIMUM D'IMMERSION
MINDESTWASSERSTAND
NIVEL SUMERGIBLE MÍNIMO
МИНИМАЛЬНАЯ ГЛУБИНА ПОГРУЖЕНИЯ

E

GM30B Ø 300 mm



Miscelatori sommergibili
Agitateurs submersibles
Agitador sumergible
Submersible mixers
Tauchrührwerke
Погружные смесители

Code	Type	Absorbed power P1 kW	Propeller diameter mm	Thrust N	Weight Kg	Motor Rated RPM	Motor Rated Power kW	Motor Rated Current A
6001522	**GM30B610R1-4T6KA2**	2,5	300	320	57	931	3,2	6,9
	Con anello convogliatore - *With jet ring* - Concentrateur de flux ***Mit Strömungsring* - Anillo de chorro - *С конвейерным кольцом***							
6008814	**GM30B610R1-4C6KA2**	1,7	300	280	60	931	2	4,3

ATEX

Versione Disponibile - *Type Available* - Version Disponible
Vorhanden* - Displonible - *Доступна версия

Materiali - *Materials* - Matériaux - *Werkstoffe* - Materiales - *Материалы*

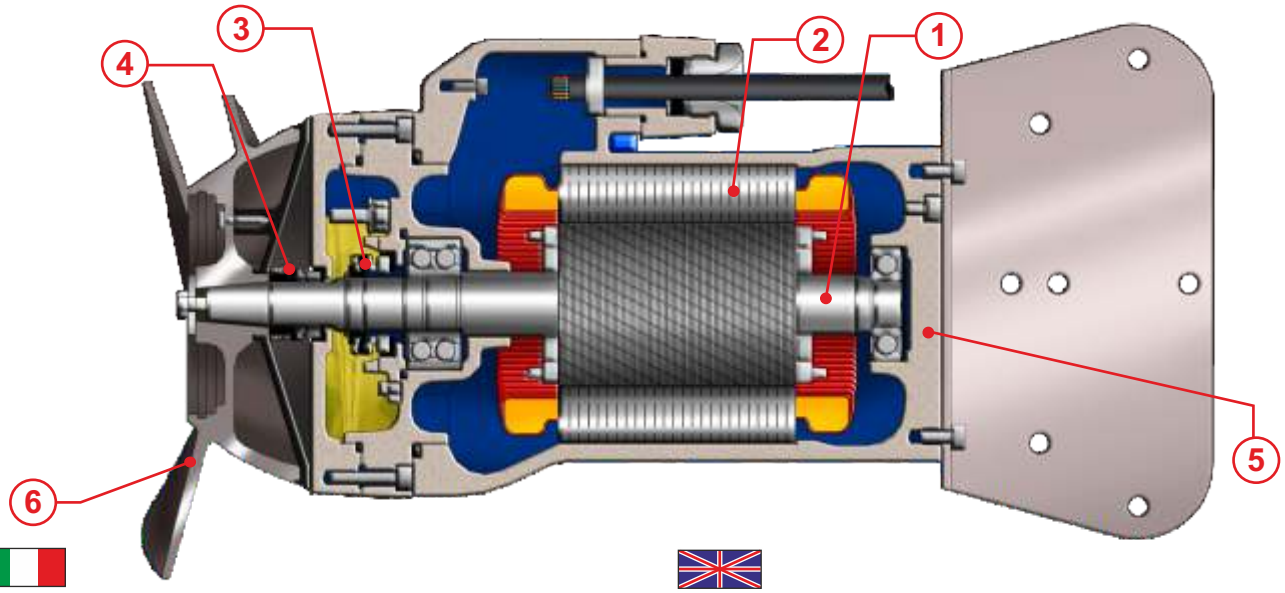

1) Alberi realizzati in acciaio inossidabile Duplex.
2) Motore asincrono trifase 6 poli, classe d'isolamento H(180°C).
3) Tenuta superiore: ceramica/grafite.
4) Tenuta inferiore: carburo di Silicio/carburo di silicio.
5) Fusioni: Ghisa EN-GJL-250
6) Elica: Acciaio inossidabile AISI 316

1) Shafts realized in stainless steel Duplex.
2) Motor asynchronous threephase 6 poles, insulation class H(180°C).
3) Upper seal: ceramic/graphite.
4) Lower seal: silicon carbide/silicon carbide.
5) Housing: Cast Iron EN-GJL-250
6) Propeller: Stainless steel AISI316

1) Les arbres sont réalisés en acier inoxydable Duplex.
2) Moteur asynchrone triphasé 4 pôles, classe d'isolation H(180°C).
3) Garniture supérieure : mécanique, céramique/carbone.
4) Garniture inférieure: mécanique, carbure de silicium/carbure de silicium.
5) Moulures: Fonte EN-GJL-250
6) Hélice: Acier inoxydable AISI316

1) Welle aus Edelstahl Duplex.
2) Motor Asynchronmotor dreiphasig 6-polig, Isolationsklasse H(180°C).
3) Obere Dichtung: Gleitringdichtung Kohle/Keramik.
4) Untere Dichtung: Gleitringdichtung Siliziumkarbid / Siliziumkarbid.
5) Motorgehäuse: Grauguss EN-GJL-250
6) Propeller: Edelstahl AISI316

1) Ejes realizados en acero inoxidable Duplex.
2) Motor asincrónico trifásico 6 polos, aislamiento H(180°C).
3) Sellado/precintado superior: grafito de cerámica.
4) Sellado/precintado inferior: carburo y silicio/carburo y silicio.
5) Aleaciones: Hierro fundido EN-GJL-250
6) Hélice: Acero inoxidable AISI316

1) Валы реализованы из нержавеющий стали Дуплекс
2) Асинхронный двигатель трёхфазный 6 поля, класс изоляции H (180°C)
3) Верхнее уплотнение: керамика/графит
4) Нижнее уплотнение: Карбид кремния / Карбид кремния
5) Сплавы: Чугун -GJL-250
6) Пропеллер: нержавеющая сталь AISI 316

Dimensioni - *Dimensions* - Dimensions - *Abmessungen* - Dimensiones - *Габариты*

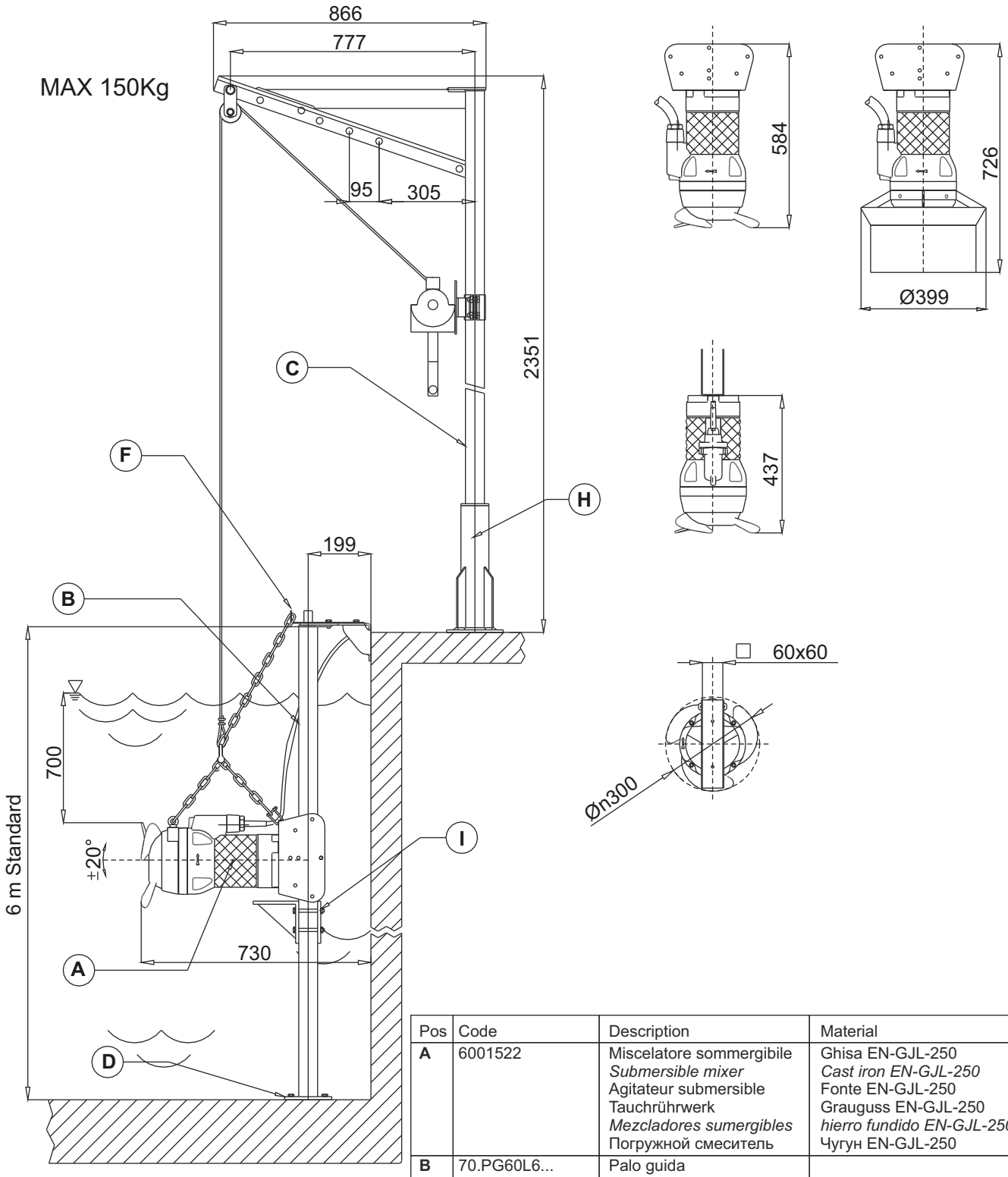

Pos	Code	Description	Material
A	6001522	Miscelatore sommergibile *Submersible mixer* Agitateur submersible Tauchrührwerk *Mezcladores sumergibles* Погружной смеситель	Ghisa EN-GJL-250 *Cast iron EN-GJL-250* Fonte EN-GJL-250 Grauguss EN-GJL-250 *hierro fundido EN-GJL-250* Чугун EN-GJL-250
B **D** **F** **I**	70.PG60L6...	Palo guida *Guide rail* Barre guidage *Führungsrohr* Carril de guía *Направ.труба*	Acciaio zincato - AISI304/316 *Galvanized Steel - AISI304/316* Acier galvanisé - AISI304/316 *Stahl verzinkt - AISI304/316* Acero galvanizado - AISI304/316 *Оцинков.сталь AISI304/316*
C **H**	70.TSP150...	Traliccio di soll. Lifting system Syst. de soul. Hebevorrichtung Sist elevación Подъемный кран	

▽ LIVELLO MINIMO DI SOMMERGIBILITÀ
MINIMUM SUBMERSIBLE LEVEL
NIVEAU MINIMUM D'IMMERSION
MINDESTWASSERSTAND
NIVEL SUMERGIBLE MÍNIMO
МИНИМАЛЬНАЯ ГЛУБИНА ПОГРУЖЕНИЯ

E

GM37 Ø 370 mm



Miscelatori sommergibili
Agitateurs submersibles
Agitador sumergible
Submersible mixers
Tauchrührwerke
Погружные смесители

Code	Type	Absorbed power P1 kW	Propeller diameter mm	Thrust N	Weight Kg	Motor Rated RPM	Motor Rated Power kW	Motor Rated Current A
6009060	**GM37B810R1-4T6KA2**	1,6	370	385	58	696	2	5,1
Con anello convogliatore - *With jet ring* - Concentrateur de flux *Mit Strömungsring* - Anillo de chorro - *С конвейерным кольцом*								
6007570	**GM37B810R1-4C6KA2**	1,4	370	320	70	696	2	5,1

Materiali - *Materials* - Matériaux - *Werkstoffe* - Materiales - *Материалы*

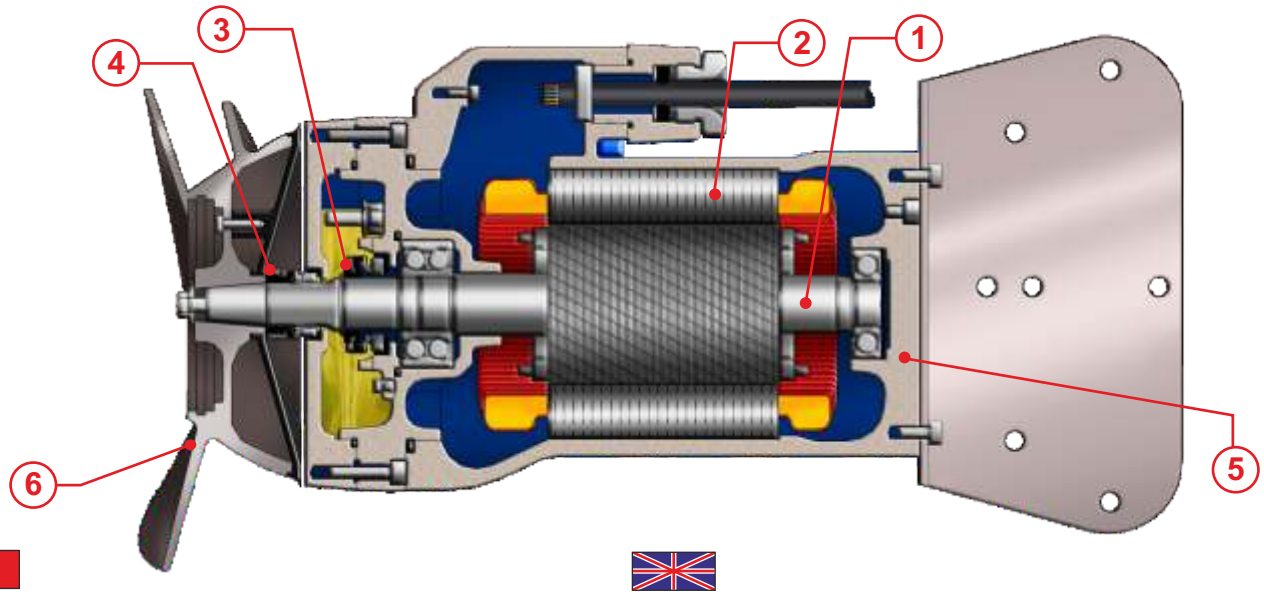

1) Alberi realizzati in acciaio inossidabile Duplex.
2) Motore asincrono trifase 8 poli, classe d'isolamento H(180°C).
3) Tenuta superiore: ceramica/grafite.
4) Tenuta inferiore: carburo di Silicio/carburo di silicio.
5) Fusioni: Ghisa EN-GJL-250
6) Elica: Acciaio inossidabile AISI 316

1) Shafts realized in stainless steel Duplex.
2) Motor asynchronous threephase 8 poles, insulation class H(180°C).
3) Upper seal: ceramic/graphite.
4) Lower seal: silicon carbide/silicon carbide.
5) Housing: Cast Iron EN-GJL-250
6) Propeller: Stainless steel AISI316

1) Les arbres sont réalisés en acier inoxydable Duplex.
2) Moteur asynchrone triphasé 8 pôles, classe d'isolation H(180°C).
3) Garniture supérieure : mécanique, céramique/carbone.
4) Garniture inférieure: mécanique, carbure de silicium/carbure de silicium.
5) Moulures: Fonte EN-GJL-250
6) Hélice: Acier inoxydable AISI316

1) Welle aus Edelstahl Duplex.
2) Motor Asynchronmotor dreiphasig 8-polig, Isolationsklasse H(180°C).
3) Obere Dichtung: Gleitringdichtung Kohle/Keramik.
4) Untere Dichtung: Gleitringdichtung Siliziumkarbid / Siliziumkarbid.
5) Motorgehäuse: Grauguss EN-GJL-250
6) Propeller: Edelstahl AISI316

1) Ejes realizados en acero inoxidable Duplex.
2) Motor asincrónico trifásico 8 polos, aislamiento H(180°C).
3) Sellado/precintado superior: grafito de cerámica.
4) Sellado/precintado inferior: carburo y silicio/carburo y silicio.
5) Aleaciones: Hierro fundido EN-GJL-250
6) Hélice: Acero inoxidable AISI316

1) Валы реализованы из нержавеющий стали Дуплекс
2) Асинхронный двигатель трёхфазный 8 поля, класс изоляции H (180°C)
3) Верхнее уплотнение: керамика/графит
4) Нижнее уплотнение: Карбид кремния / Карбид кремния
5) Сплавы: Чугун -GJL-250
6) Пропеллер: нержавеющая сталь AISI 316

Dimensioni - *Dimensions* - Dimensions - *Abmessungen* - Dimensiones - *Габариты*

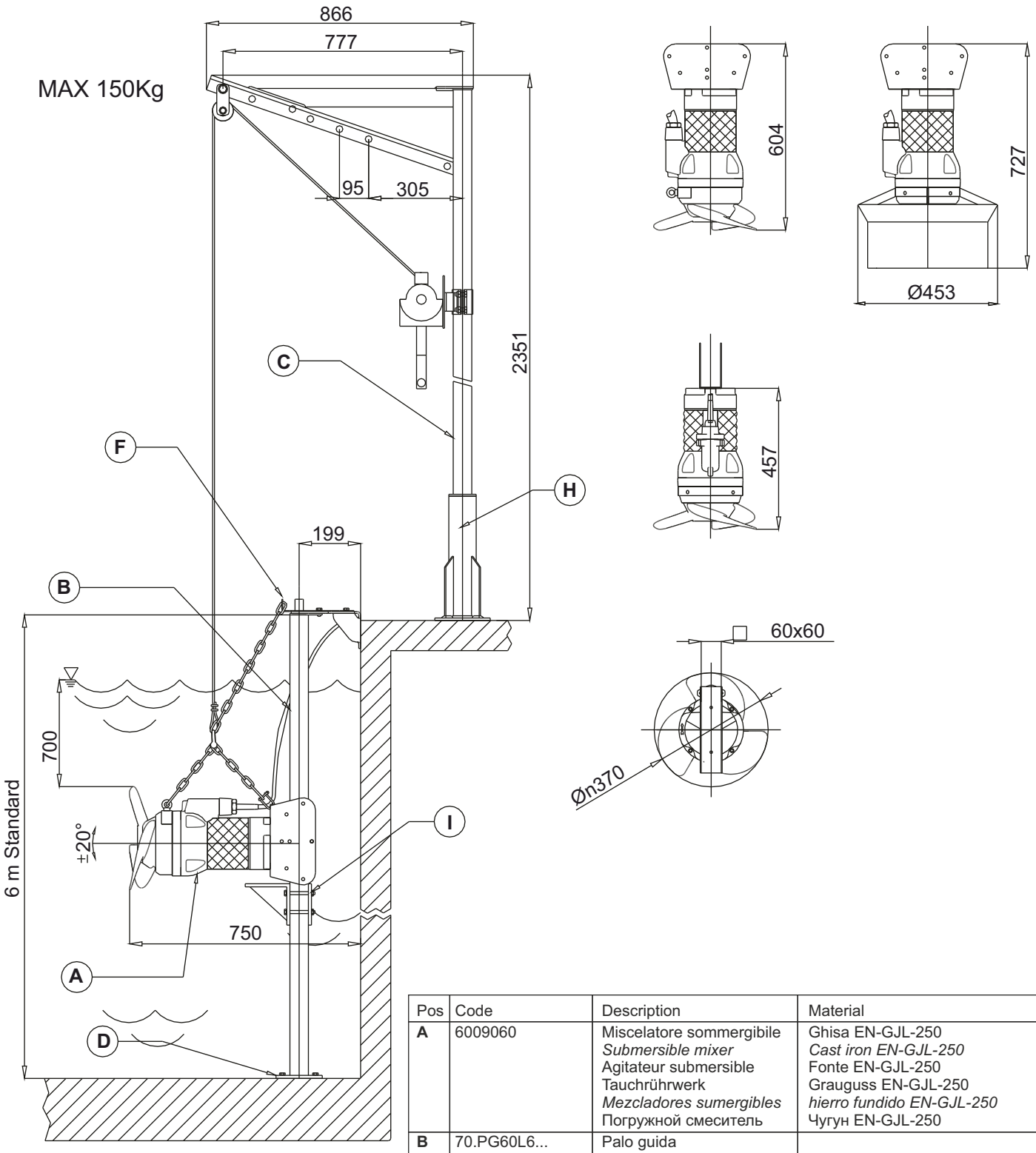

Pos	Code	Description	Material
A	6009060	Miscelatore sommergibile *Submersible mixer* Agitateur submersible Tauchrührwerk *Mezcladores sumergibles* Погружной смеситель	Ghisa EN-GJL-250 *Cast iron EN-GJL-250* Fonte EN-GJL-250 Grauguss EN-GJL-250 *hierro fundido EN-GJL-250* Чугун EN-GJL-250
B **D** **F** **I**	70.PG60L6...	Palo guida *Guide rail* Barre guidage *Führungsrohr* Carril de guía *Направ.труба*	Acciaio zincato - AISI304/316 *Galvanized Steel - AISI304/316* Acier galvanisé - AISI304/316 *Stahl verzinkt - AISI304/316* Acero galvanizado - AISI304/316 *Оцинков.сталь AISI304/316*
C **H**	70.TSP150...	Traliccio di soll. Lifting system Syst. de soul. Hebevorrichtung Sist elevación Подъемный кран	

▽ LIVELLO MINIMO DI SOMMERGIBILITÀ
MINIMUM SUBMERSIBLE LEVEL
NIVEAU MINIMUM D'IMMERSION
MINDESTWASSERSTAND
NIVEL SUMERGIBLE MÍNIMO
МИНИМАЛЬНАЯ ГЛУБИНА ПОГРУЖЕНИЯ

E

GM40 1-2 Ø 400 mm



Miscelatori sommergibili
Agitateurs submersibles
Agitador sumergible
Submersible mixers
Tauchrührwerke
Погружные смесители

Code	Type	Absorbed power P1 kW	Propeller diameter mm	Thrust N	Weight Kg	Motor Rated RPM	Motor Rated Power kW	Motor Rated Current A
6001519	**GM40B813R1-4T6KA2**	2,2	400	420	114	696	2,5	6,2
6002688	**GM40B813R2-4T6KA2**	3,3	400	650	114	701	3,7	8,9
	Con anello convogliatore - *With jet ring* - Concentrateur de flux *Mit Strömungsring* - Anillo de chorro - *С конвейерным кольцом*							
6004997	**GM40B813R1-4C6KA2**	1,8	400	360	120	696	2	5,1
6006303	**GM40B813R2-4C6KA2**	2,3	400	560	120	696	2,5	6,2

Materiali - *Materials* - Matériaux - *Werkstoffe* - Materiales - *Материалы*

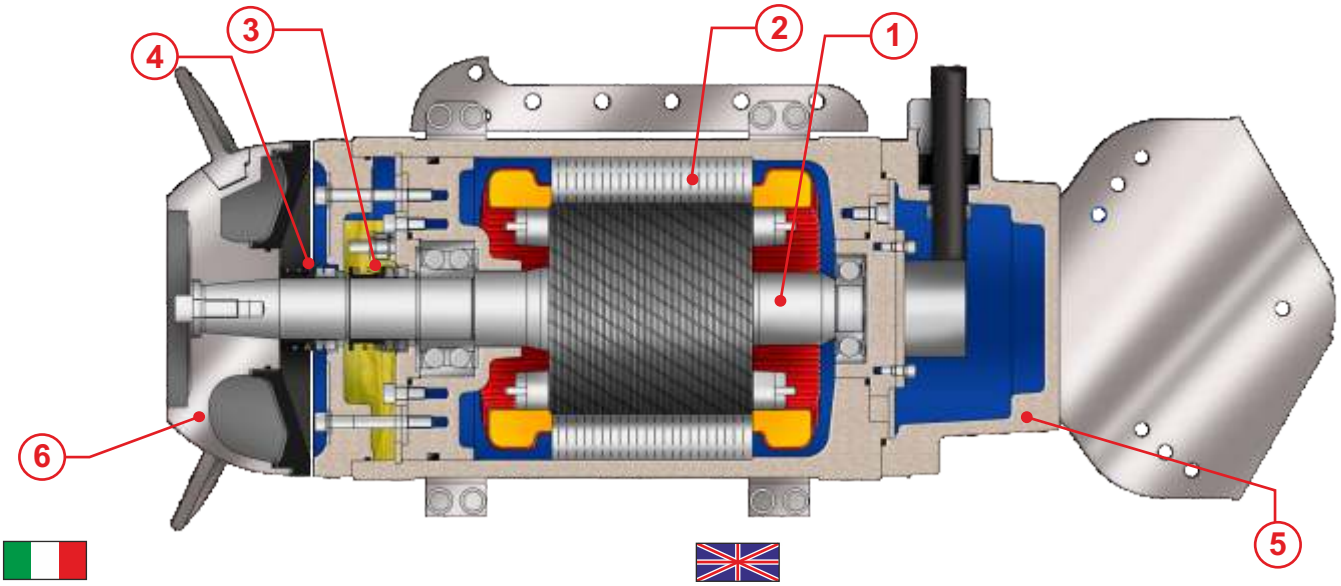

1) Alberi realizzati in acciaio inossidabile Duplex.
2) Motore asincrono trifase 8 poli, classe d'isolamento H(180°C).
3) Tenuta superiore: ceramica/grafite.
4) Tenuta inferiore: carburo di Silicio/carburo di silicio.
5) Fusioni: Ghisa EN-GJL-250
6) Elica: Acciaio inossidabile AISI 316

1) Shafts realized in stainless steel Duplex.
2) Motor asynchronous threephase 8 poles, insulation class H(180°C).
3) Upper seal: ceramic/graphite.
4) Lower seal: silicon carbide/silicon carbide.
5) Housing: Cast Iron EN-GJL-250
6) Propeller: Stainless steel AISI316

1) Les arbres sont réalisés en acier inoxydable Duplex.
2) Moteur asynchrone triphasé 8 pôles, classe d'isolation H(180°C).
3) Garniture supérieure : mécanique, céramique/carbone.
4) Garniture inférieure: mécanique, carbure de silicium/carbure de silicium.
5) Moulures: Fonte EN-GJL-250
6) Hélice: Acier inoxydable AISI316

1) Welle aus Edelstahl Duplex.
2) Motor Asynchronmotor dreiphasig 8-polig, Isolationsklasse H(180°C).
3) Obere Dichtung: Gleitringdichtung Kohle/Keramik.
4) Untere Dichtung: Gleitringdichtung Siliziumkarbid / Siliziumkarbid.
5) Motorgehäuse: Grauguss EN-GJL-250
6) Propeller: Edelstahl AISI316

1) Ejes realizados en acero inoxidable Duplex.
2) Motor asincrónico trifásico 8 polos, aislamiento H(180°C).
3) Sellado/precintado superior: grafito de cerámica.
4) Sellado/precintado inferior: carburo y silicio/carburo y silicio.
5) Aleaciones: Hierro fundido EN-GJL-250
6) Hélice: Acero inoxidable AISI316

1) Валы реализованы из нержавеющий стали Duplex
2) Асинхронный двигатель трёхфазный 8 поля, класс изоляции H (180°C)
3) Верхнее уплотнение: керамика/графит
4) Нижнее уплотнение: Карбид кремния / Карбид кремния
5) Сплавы: Чугун -GJL-250
6) Пропеллер: нержавеющая сталь AISI 316

Dimensioni - *Dimensions* - Dimensions - *Abmessungen* - Dimensiones - *Габариты*

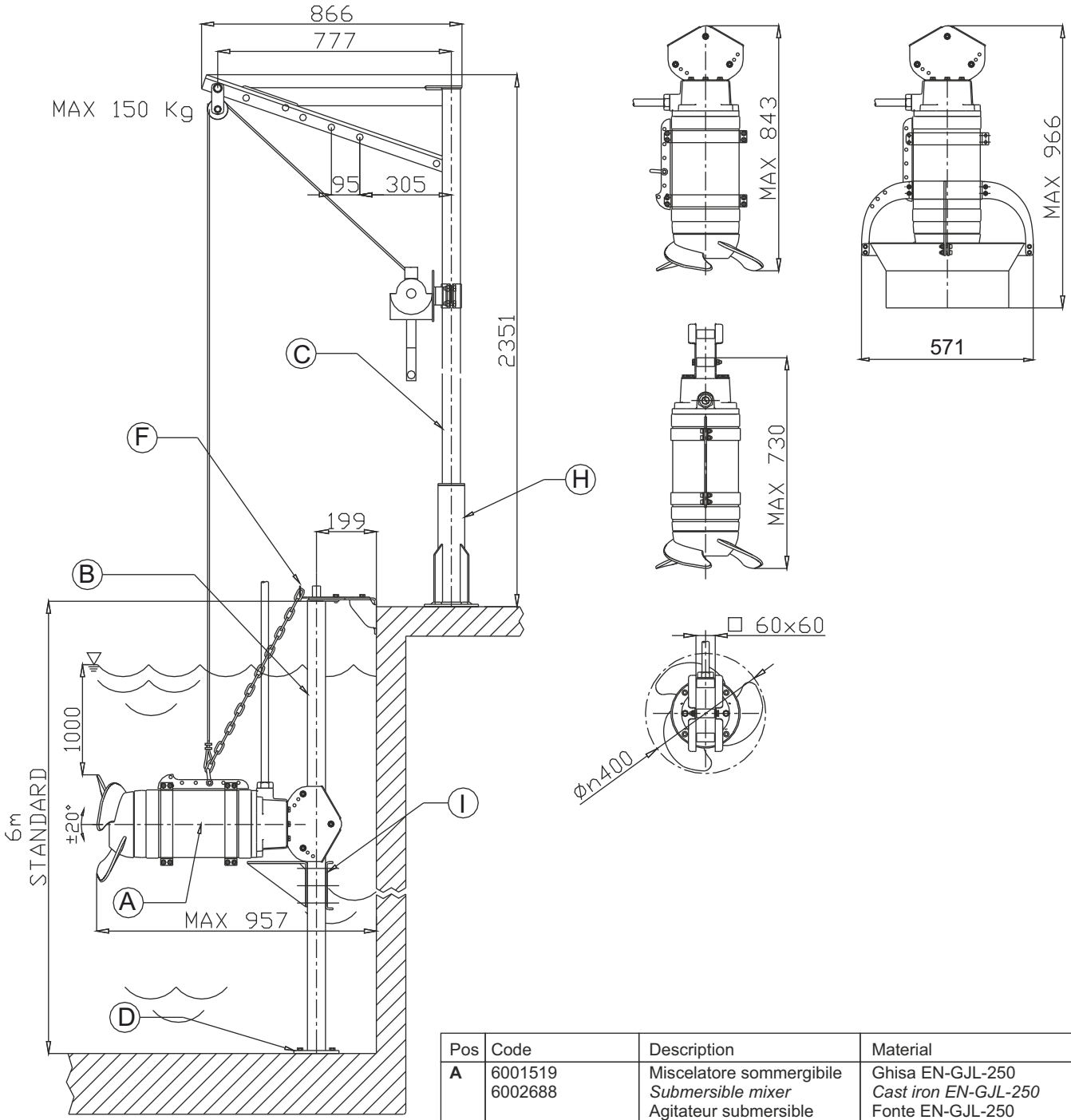

Pos	Code	Description	Material
A	6001519 6002688	Miscelatore sommergibile *Submersible mixer* Agitateur submersible Tauchrührwerk *Mezcladores sumergibles* Погружной смеситель	Ghisa EN-GJL-250 *Cast iron EN-GJL-250* Fonte EN-GJL-250 Grauguss EN-GJL-250 *hierro fundido EN-GJL-250* Чугун EN-GJL-250
B **D** **F** **I**	70.PG60L6...	Palo guida *Guide rail* Barre guidage *Führungsrohr* Carril de guía *Направ.труба*	Acciaio zincato - AISI304/316 *Galvanized Steel - AISI304/316* Acier galvanisé - AISI304/316 *Stahl verzinkt - AISI304/316* Acero galvanizado - AISI304/316 *Оцинков.сталь AISI304/316*
C **H**	70.TSP150...	Traliccio di soll. Lifting system Syst. de soul. Hebevorrichtung Sist elevación Подъемный кран	

LIVELLO MINIMO DI SOMMERGIBILITÀ
MINIMUM SUBMERSIBLE LEVEL
NIVEAU MINIMUM D'IMMERSION
MINDESTWASSERSTAND
NIVEL SUMERGIBLE MÍNIMO
МИНИМАЛЬНАЯ ГЛУБИНА ПОГРУЖЕНИЯ

E

GM40$_3$ Ø 400 mm



Miscelatori sommergibili
Agitateurs submersibles
Agitador sumergible
Submersible mixers
Tauchrührwerke
Погружные смесители

Code	Type	Absorbed power P1 kW	Propeller diameter mm	Thrust N	Weight Kg	Motor Rated RPM	Motor Rated Power kW	Motor Rated Current A
6008654	**GM40B813R3-4T6SA2**	4,3	400	780	125	706	5,2	12,1
Con anello convogliatore - *With jet ring* - Concentrateur de flux *Mit Strömungsring* - Anillo de chorro - *С конвейерным кольцом*								
6009229	**GM40B813R3-4C6SA2**	3,3	400	680	130	701	3,7	8,9

Materiali - *Materials* - Matériaux - *Werkstoffe* - Materiales - *Материалы*

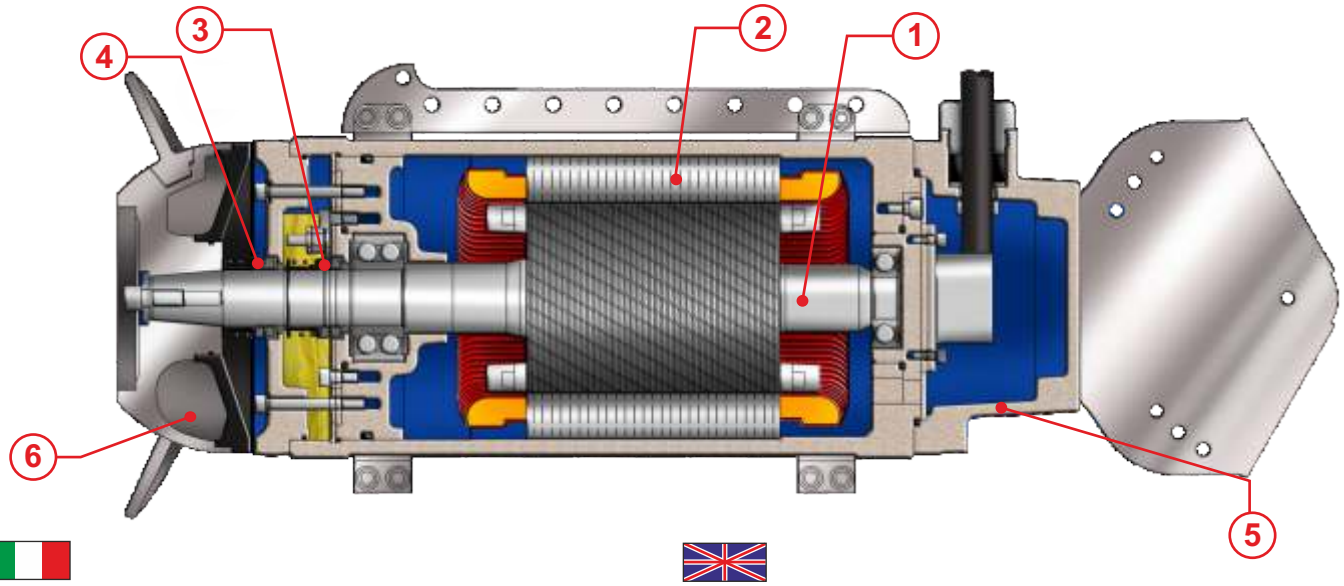

1) Alberi realizzati in acciaio inossidabile Duplex.
2) Motore asincrono trifase 8 poli, classe d'isolamento H(180°C).
3) Tenuta superiore: ceramica/grafite.
4) Tenuta inferiore: carburo di Silicio/carburo di silicio.
5) Fusioni: Ghisa EN-GJL-250
6) Elica: Acciaio inossidabile AISI 316

1) Shafts realized in stainless steel Duplex.
2) Motor asynchronous threephase 8 poles, insulation class H(180°C).
3) Upper seal: ceramic/graphite.
4) Lower seal: silicon carbide/silicon carbide.
5) Housing: Cast Iron EN-GJL-250
6) Propeller: Stainless steel AISI316

1) Les arbres sont réalisés en acier inoxydable Duplex.
2) Moteur asynchrone triphasé 8 pôles, classe d'isolation H(180°C).
3) Garniture supérieure : mécanique, céramique/carbone.
4) Garniture inférieure: mécanique, carbure de silicium/carbure de silicium.
5) Moulures: Fonte EN-GJL-250
6) Hélice: Acier inoxydable AISI316

1) Welle aus Edelstahl Duplex.
2) Motor Asynchronmotor dreiphasig 8-polig, Isolationsklasse H(180°C).
3) Obere Dichtung: Gleitringdichtung Kohle/Keramik.
4) Untere Dichtung: Gleitringdichtung Siliziumkarbid / Siliziumkarbid.
5) Motorgehäuse: Grauguss EN-GJL-250
6) Propeller: Edelstahl AISI316

1) Ejes realizados en acero inoxidable Duplex.
2) Motor asincrónico trifásico 8 polos, aislamiento H(180°C).
3) Sellado/precintado superior: grafito de cerámica.
4) Sellado/precintado inferior: carburo y silicio/carburo y silicio.
5) Aleaciones: Hierro fundido EN-GJL-250
6) Hélice: Acero inoxidable AISI316

1) Валы реализованы из нержавеющий стали Duplex
2) Асинхронный двигатель трёхфазный 8 поля, класс изоляции H (180°C)
3) Верхнее уплотнение: керамика/графит
4) Нижнее уплотнение: Карбид кремния / Карбид кремния
5) Сплавы: Чугун -GJL-250
6) Пропеллер: нержавеющая сталь AISI 316

Dimensioni - *Dimensions* - Dimensions - *Abmessungen* - Dimensiones - *Габариты*

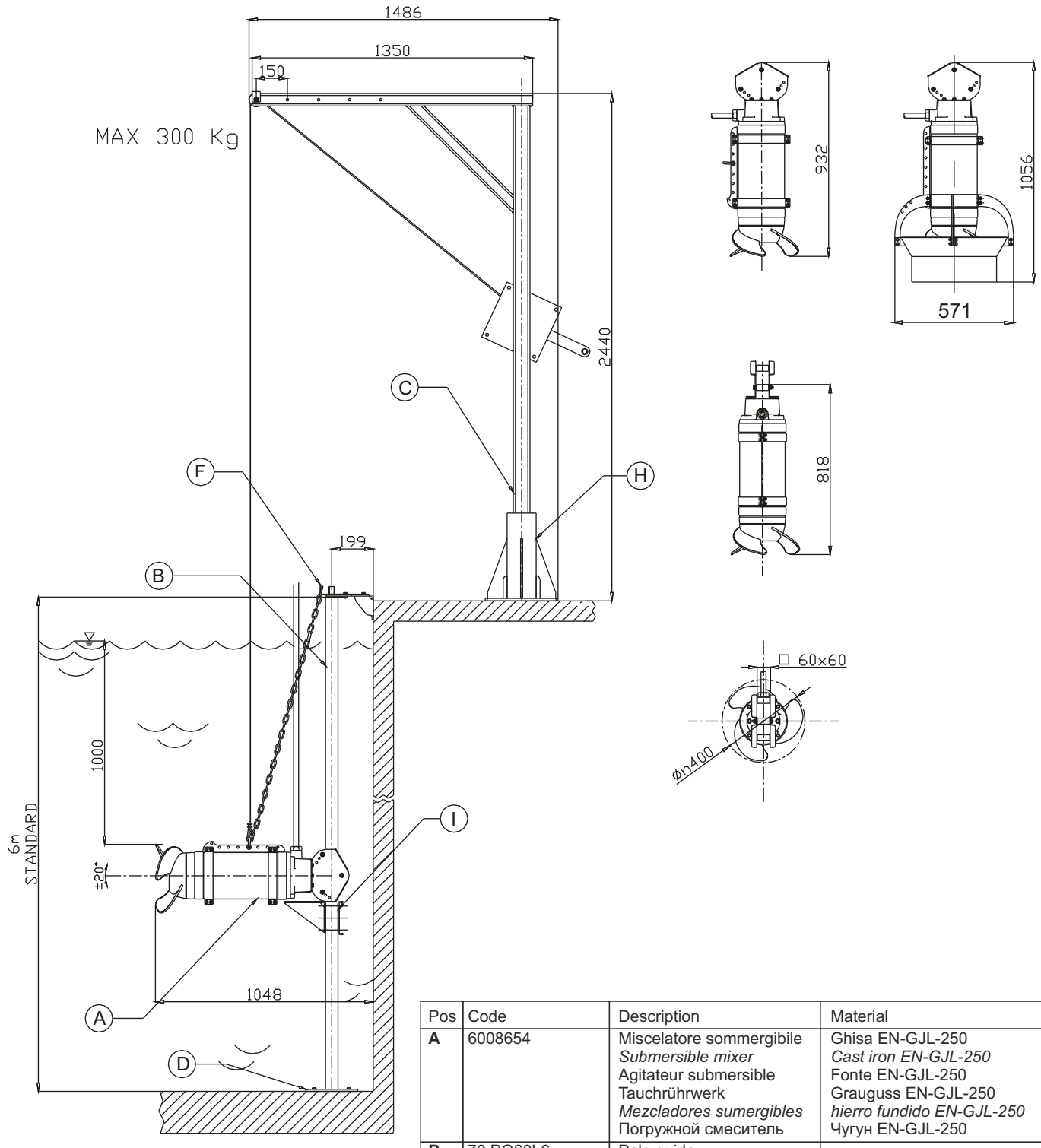

Pos	Code	Description	Material
A	6008654	Miscelatore sommergibile *Submersible mixer* Agitateur submersible Tauchrührwerk *Mezcladores sumergibles* Погружной смеситель	Ghisa EN-GJL-250 *Cast iron EN-GJL-250* Fonte EN-GJL-250 Grauguss EN-GJL-250 *hierro fundido EN-GJL-250* Чугун EN-GJL-250
B **D** **F** **I**	70.PG60L6...	Palo guida *Guide rail* Barre guidage *Führungsrohr* Carril de guía *Направ.труба*	Acciaio zincato - AISI304/316 *Galvanized Steel - AISI304/316* Acier galvanisé - AISI304/316 *Stahl verzinkt - AISI304/316* Acero galvanizado - AISI304/316 *Оцинков.сталь AISI304/316*
C **H**	70.TSP300...	Traliccio di soll. Lifting system Syst. de soul. Hebevorrichtung Sist elevación Подъемный кран	

▽ LIVELLO MINIMO DI SOMMERGIBILITÀ
MINIMUM SUBMERSIBLE LEVEL
NIVEAU MINIMUM D'IMMERSION
MINDESTWASSERSTAND
NIVEL SUMERGIBLE MÍNIMO
МИНИМАЛЬНАЯ ГЛУБИНА ПОГРУЖЕНИЯ

E

GM60 1-2-3 Ø 600 mm



Miscelatori sommergibili
Agitateurs submersibles
Agitador sumergible
Submersible mixers
Tauchrührwerke
Погружные смесители

Code	Type	Absorbed power P1 kW	Propeller diameter mm	Thrust N	Weight Kg	Motor Rated RPM	Power kW	Current A
6002689	**GM60B1216R1-4T1KA2**	5,1	600	1040	240	461	7,5	18,6
6002594	**GM60B1216R2-4T1KA2**	7	600	1500	240	461	7,5	18,6
6004979	**GM60B1216R3-4T1KA2**	9,7	600	1850	240	475	10,1	23,9
Con anello convogliatore - *With jet ring* - Concentrateur de flux *Mit Strömungsring* - Anillo de chorro - *С конвейерным кольцом*								
6006632	**GM60B1216R1-4C1KA2**	3,9	600	860	275	466	5	13,2
6006922	**GM60B1216R2-4C1KA2**	5	600	1300	275	461	7,5	18,6
6006106	**GM60B1216R3-4C1KA2**	7,5	600	1600	275	475	10,1	23,9

Materiali - *Materials* - Matériaux - *Werkstoffe* - Materiales - *Материалы*

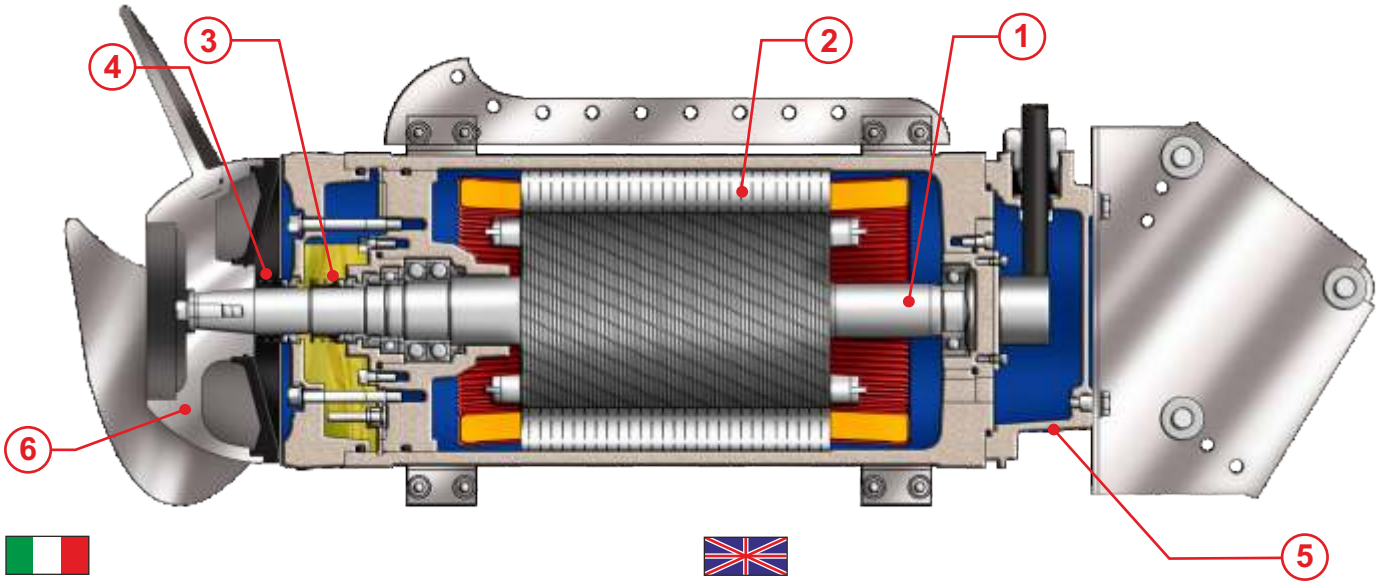

1) Alberi realizzati in acciaio inossidabile Duplex.
2) Motore asincrono trifase12 poli, classe d'isolamento H(180°C).
3) Tenuta superiore: ceramica/grafite.
4) Tenuta inferiore: carburo di Silicio/carburo di silicio.
5) Fusioni: Ghisa EN-GJL-250
6) Elica: Acciaio inossidabile AISI 316

1) Shafts realized in stainless steel Duplex.
2) Motor asynchronous threephase12 poles, insulation class H(180°C).
3) Upper seal: ceramic/graphite.
4) Lower seal: silicon carbide/silicon carbide.
5) Housing: Cast Iron EN-GJL-250
6) Propeller: Stainless steel AISI316

1) Les arbres sont réalisés en acier inoxydable Duplex.
2) Moteur asynchrone triphasé 12 pôles, classe d'isolation H(180°C).
3) Garniture supérieure : mécanique, céramique/carbone.
4) Garniture inférieure: mécanique, carbure de silicium/carbure de silicium.
5) Moulures: Fonte EN-GJL-250
6) Hélice: Acier inoxydable AISI316

1) Welle aus Edelstahl Duplex.
2) Motor Asynchronmotor dreiphasig 12-polig, Isolationsklasse H(180°C).
3) Obere Dichtung: Gleitringdichtung Kohle/Keramik.
4) Untere Dichtung: Gleitringdichtung Siliziumkarbid / Siliziumkarbid.
5) Motorgehäuse: Grauguss EN-GJL-250
6) Propeller: Edelstahl AISI316

1) Ejes realizados en acero inoxidable Duplex.
2) Motor asincrónico trifásico 12 polos, aislamiento H(180°C).
3) Sellado/precintado superior: grafito de cerámica.
4) Sellado/precintado inferior: carburo y silicio/carburo y silicio.
5) Aleaciones: Hierro fundido EN-GJL-250
6) Hélice: Acero inoxidable AISI316

1) Валы реализованы из нержавеющий стали Duplex
2) Асинхронный двигатель трёхфазный 12 поля, класс изоляции H (180°C)
3) Верхнее уплотнение: керамика/графит
4) Нижнее уплотнение: Карбид кремния / Карбид кремния
5) Сплавы: Чугун -GJL-250
6) Пропеллер: нержавеющая сталь AISI 316

Dimensioni - *Dimensions* - Dimensions - *Abmessungen* - Dimensiones - *Габариты*

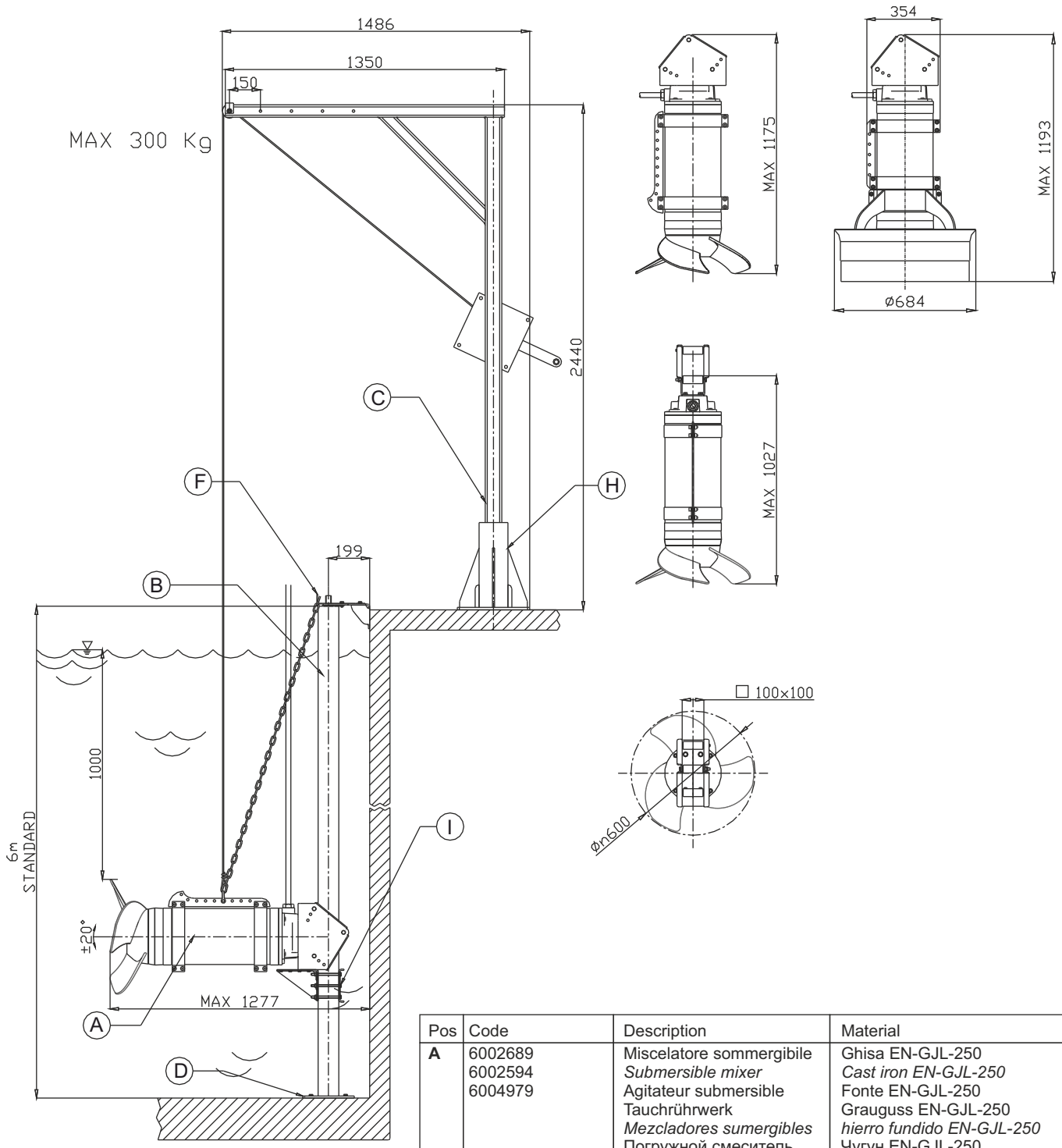

Pos	Code	Description	Material
A	6002689 6002594 6004979	Miscelatore sommergibile *Submersible mixer* Agitateur submersible Tauchrührwerk *Mezcladores sumergibles* Погружной смеситель	Ghisa EN-GJL-250 *Cast iron EN-GJL-250* Fonte EN-GJL-250 Grauguss EN-GJL-250 *hierro fundido EN-GJL-250* Чугун EN-GJL-250
B **D** **F** **I**	70.PG100L6...	Palo guida *Guide rail* Barre guidage *Führungsrohr* Carril de guía *Направ.труба*	Acciaio zincato - AISI304/316 *Galvanized Steel - AISI304/316* Acier galvanisé - AISI304/316 *Stahl verzinkt - AISI304/316* Acero galvanizado - AISI304/316 *Оцинков.сталь AISI304/316*
C **H**	70.TSP300...	Traliccio di soll. Lifting system Syst. de soul. Hebevorrichtung Sist elevación Подъемный кран	

▽ LIVELLO MINIMO DI SOMMERGIBILITÀ
MINIMUM SUBMERSIBLE LEVEL
NIVEAU MINIMUM D'IMMERSION
MINDESTWASSERSTAND
NIVEL SUMERGIBLE MÍNIMO
МИНИМАЛЬНАЯ ГЛУБИНА ПОГРУЖЕНИЯ

E

GM60c Ø 600 mm



Miscelatori sommergibili
Agitateurs submersibles
Agitador sumergible
Submersible mixers
Tauchrührwerke
Погружные смесители

Code	Type	Absorbed power P1 kW	Propeller diameter mm	Thrust N	Weight Kg	Motor Rated RPM	Motor Rated Power kW	Motor Rated Current A
Con anello convogliatore - *With jet ring* - Concentrateur de flux *Mit Strömungsring* - Anillo de chorro - *С конвейерным кольцом*								
6002161	**GM60B1016R3-4C1KA2**	9,8	600	2275	275	549	12	26,5

Materiali - *Materials* - Matériaux - *Werkstoffe* - Materiales - *Материалы*

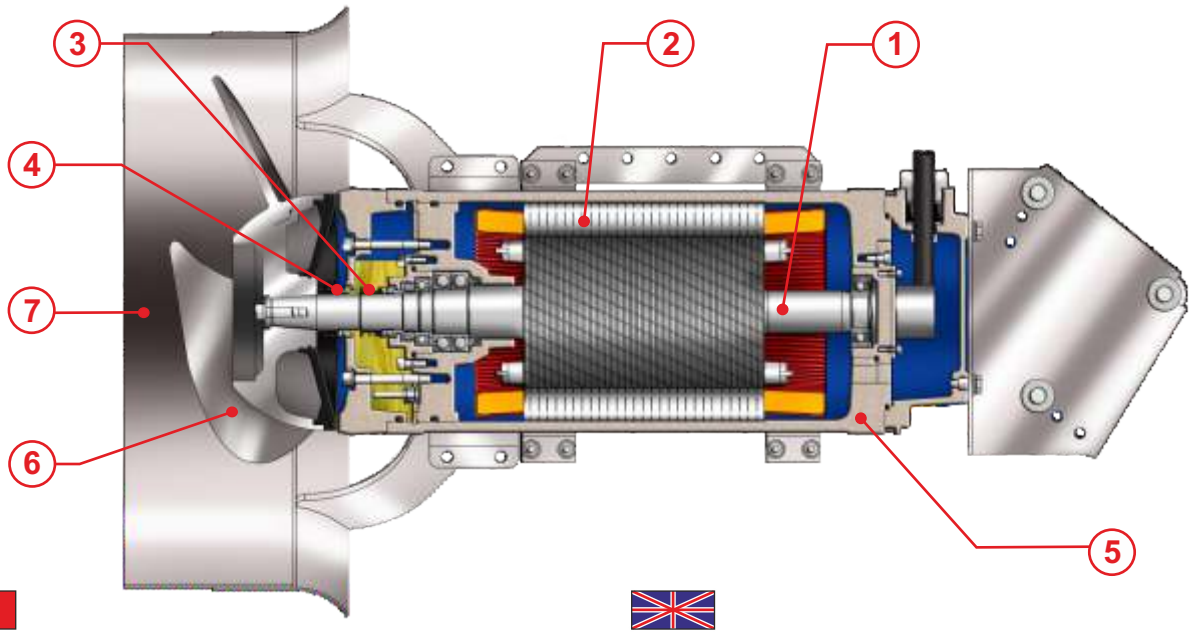

1) Alberi realizzati in acciaio inossidabile Duplex.
2) Motore asincrono trifase10 poli, classe d'isolamento H(180°C).
3) Tenuta superiore: ceramica/grafite.
4) Tenuta inferiore: carburo di Silicio/carburo di silicio.
5) Fusioni: Ghisa EN-GJL-250
6) Elica: Acciaio inossidabile AISI 316
7) Anello convogliatore in acciaio inossidabile AISI 304.

1) Shafts realized in stainless steel Duplex.
2) Motor asynchronous threephase10 poles, insulation class H(180°C).
3) Upper seal: ceramic/graphite.
4) Lower seal: silicon carbide/silicon carbide.
5) Housing: Cast Iron EN-GJL-250
6) Propeller: Stainless steel AISI316
7) With jet ring in stainless steel AISI 304

1) Les arbres sont réalisés en acier inoxydable Duplex.
2) Moteur asynchrone triphasé 10 pôles, classe d'isolation H(180°C).
3) Garniture supérieure : mécanique, céramique/carbone.
4) Garniture inférieure: mécanique, carbure de silicium/carbure de silicium.
5) Moulures: Fonte EN-GJL-250
6) Hélice: Acier inoxydable AISI316
7) Concentrateur de flux en acier inoxydable AISI 304

1) Welle aus Edelstahl Duplex.
2) Motor Asynchronmotor dreiphasig 10-polig, Isolationsklasse H(180°C).
3) Obere Dichtung: Gleitringdichtung Kohle/Keramik.
4) Untere Dichtung: Gleitringdichtung Siliziumkarbid / Siliziumkarbid.
5) Motorgehäuse: Grauguss EN-GJL-250
6) Propeller: Edelstahl AISI316
7) Mit Strömungsring aus Edelstahl AISI 304

1) Ejes realizados en acero inoxidable Duplex.
2) Motor asincrónico trifásico 10 polos, aislamiento H(180°C).
3) Sellado/precintado superior: grafito de cerámica.
4) Sellado/precintado inferior: carburo y silicio/carburo y silicio.
5) Aleaciones: Hierro fundido EN-GJL-250
6) Hélice: Acero inoxidable AISI316
7) Anillo de chorro en inoxidable AISI304

1) Валы реализованы из нержавеющий стали Дуплекс.
2) Асинхронный двигатель трёхфазный 10 поля, изоляции H (180°C).
3) Верхнее уплотнение: керамика/графит
4) Нижнее уплотнение: Карбид кремния / Карбид кремния
5) Литья: Чугун -GJL-250
6) Пропеллер: нержавеющая сталь AISI 316
7) Конвейерне кольцо из нержавеющий стали AISI 304

Dimensioni - *Dimensions* - Dimensions - *Abmessungen* - Dimensiones - *Габариты*

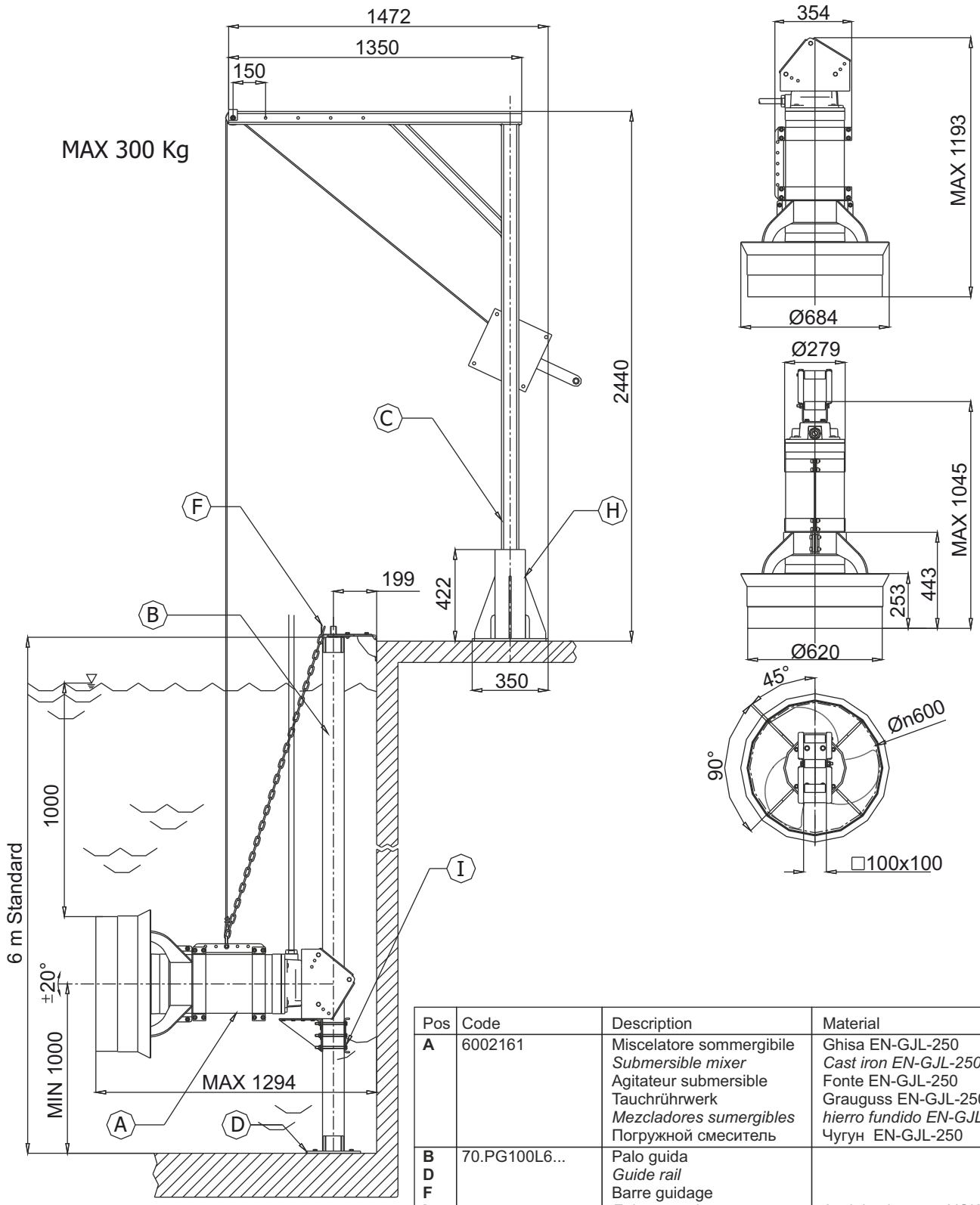

Pos	Code	Description	Material
A	6002161	Miscelatore sommergibile *Submersible mixer* Agitateur submersible Tauchrührwerk *Mezcladores sumergibles* Погружной смеситель	Ghisa EN-GJL-250 *Cast iron EN-GJL-250* Fonte EN-GJL-250 Grauguss EN-GJL-250 *hierro fundido EN-GJL-250* Чугун EN-GJL-250
B **D** **F** **I**	70.PG100L6...	Palo guida *Guide rail* Barre guidage *Führungsrohr* Carril de guía *Направляющая труба*	Acciaio zincato - AISI304/316 *Galvanized Steel - AISI304/316* Acier galvanisé - AISI304/316 *Stahl verzinkt - AISI304/316* Acero galvanizado - AISI304/316 *Оцинков.сталь AISI304/316*
C **H**	70.TSP300...	Traliccio di soll. Lifting system Syst. de soul. Hebevorrichtung Sist elevación Подъемный кран	

▽ LIVELLO MINIMO DI SOMMERGIBILITÀ
MINIMUM SUBMERSIBLE LEVEL
NIVEAU MINIMUM D'IMMERSION
MINDESTWASSERSTAND
NIVEL SUMERGIBLE MÍNIMO
МИНИМАЛЬНАЯ ГЛУБИНА ПОГРУЖЕНИЯ

E

XM17

Ø 176 mm



Miscelatori sommergibili
Agitateurs submersibles
Agitador sumergible
Submersible mixers
Tauchrührwerke
Погружные смесители

Code	Type	Absorbed power P1 kW	Propeller diameter mm	Thrust N	Weight Kg	Motor Rated RPM	Motor Rated Power kW	Motor Rated Current A
6001402	**XM17A472T1-6V2LA4**	0,6	176	120	20	1352	0,7	1,5

Materiali - *Materials* - Matériaux - *Werkstoffe* - Materiales - *Материалы*

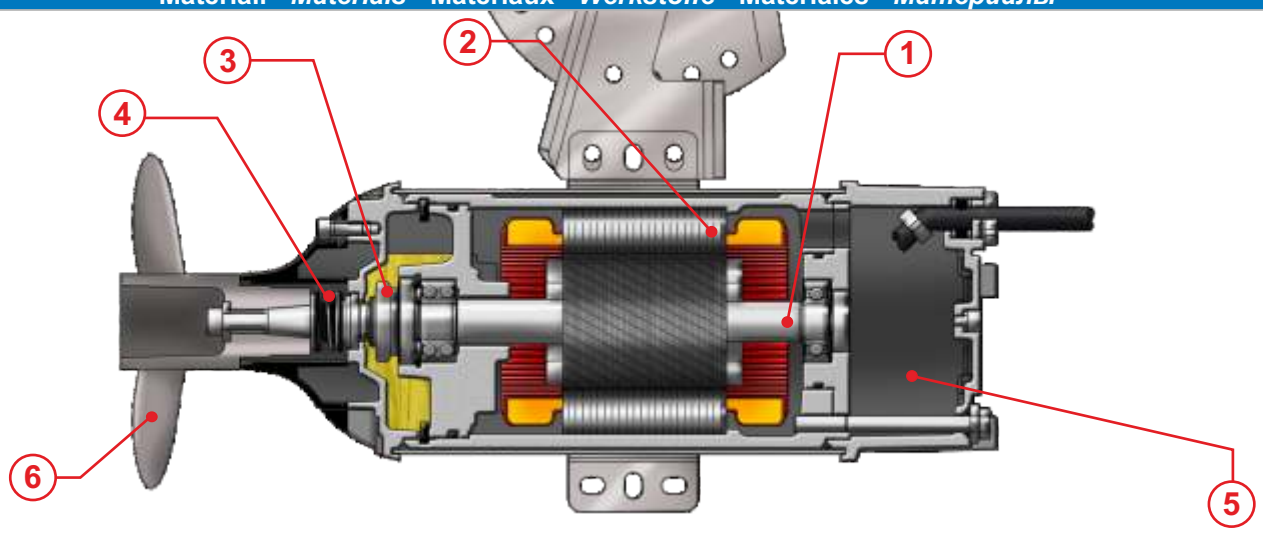

1) Alberi realizzati in acciaio inossidabile AISI 316L.
2) Motore asincrono trifase 4 poli, classe d'isolamento H(180°C).
3) Tenuta superiore: ceramica/grafite.
4) Tenuta inferiore: carburo di Silicio/carburo di silicio/viton.
5) Fusioni: Acciaio inox AISI316L
6) Elica: Acciaio inossidabile AISI 316L

1) Shafts realized in stainless steel AISI 316L.
2) Motor asynchronous threephase 4 poles, insulation class H(180°C).
3) Upper seal: ceramic/graphite.
4) Lower seal: silicon carbide/silicon carbide/viton.
5) Housing: Stainless steel AISI316L
6) Propeller: Stainless steel AISI316L

1) Les arbres sont réalisés en acier inoxydable AISI 316L.
2) Moteur asynchrone triphasé 4 pôles, classe d'isolation H(180°C).
3) Garniture supérieure : mécanique, céramique/carbone.
4) Garniture inférieure: mécanique, carbure de silicium/carbure de silicium/viton.
5) Moulures: Acier inoxydable AISI316L
6) Hélice: Acier inoxydable AISI316L

1) Welle aus Edelstahl AISI 316L.
2) Motor Asynchronmotor dreiphasig 4-polig, Isolationsklasse H(180°C).
3) Obere Dichtung: Gleitringdichtung Kohle/Keramik.
4) Untere Dichtung: Gleitringdichtung Siliziumkarbid / Siliziumkarbid / Viton.
5) Motorgehäuse: Edelstahl AISI316L
6) Propeller: Edelstahl AISI316L

1) Ejes realizados en acero inoxidable AISI316L.
2) Motor asincrónico trifásico 4 polos, aislamiento H(180°C).
3) Sellado/precintado superior: grafito de cerámica.
4) Sellado/precintado inferior: carburo y silicio/carburo y silicio/viton.
5) Aleaciones: Acero inoxidable AISI316L
6) Hélice: Acero inoxidable AISI316L

1) Валы реализованы из нержавеющий стали AISI 316L.
2) Асинхронный двигатель трёхфазный 4 полюса, класс изоляции H (180°C).
3) Верхнее уплотнение: керамика/графит
4) Нижнее уплотнение: Карбид кремния / Карбид кремния/ Витон
5) Литья: Нержавеющая сталь AISI 316L
6) Пропеллер: нержавеющая сталь AISI 316L

Dimensioni - *Dimensions* - Dimensions - *Abmessungen* - Dimensiones - *Габариты*

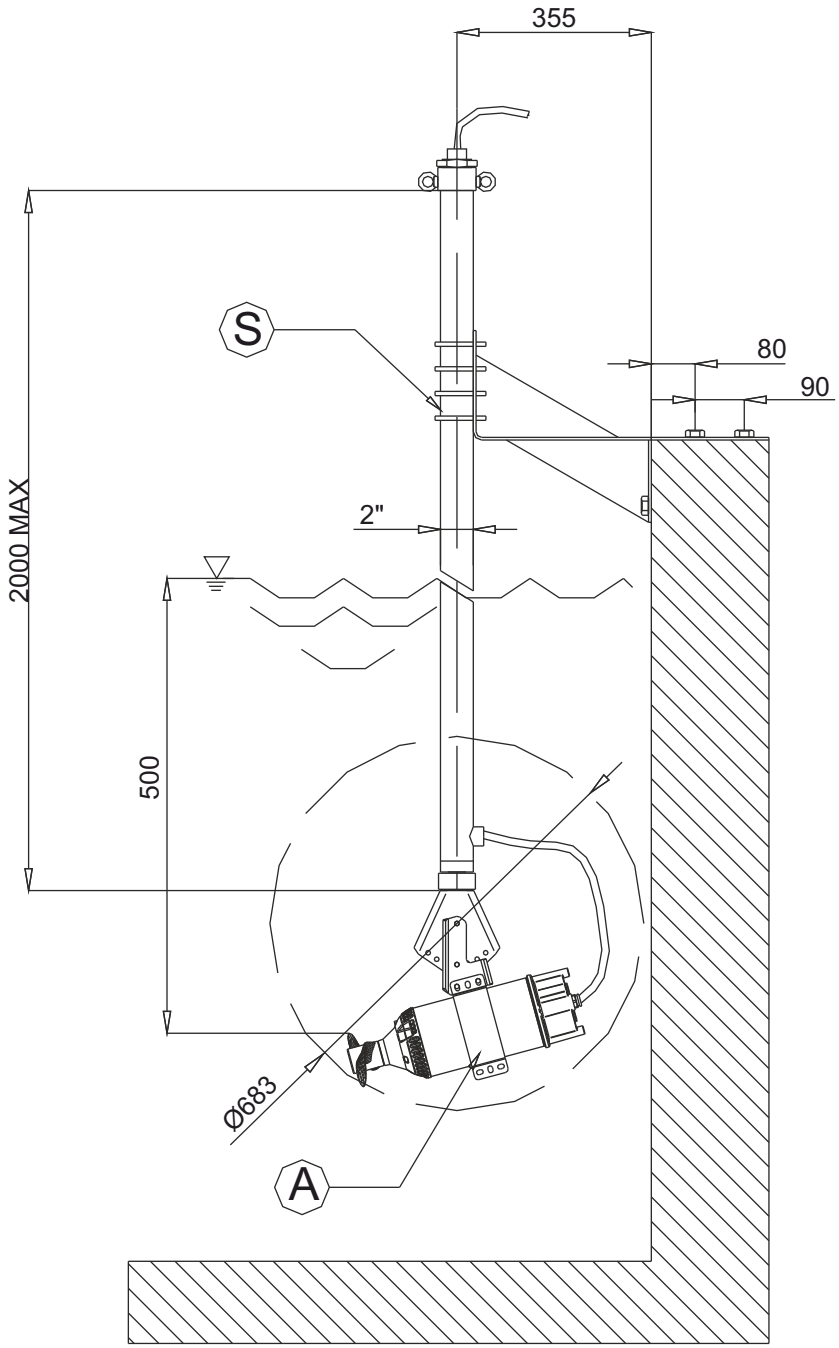

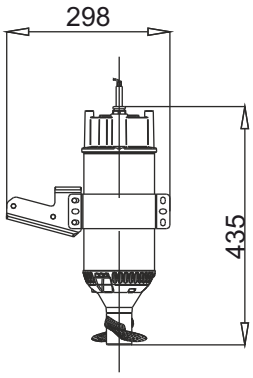

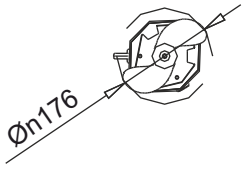

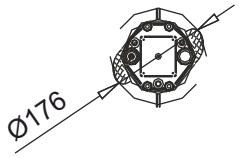

Pos	Code	Description	Material
A	6001402	Miscelatore sommergibile *Submersible mixer* Agitateur submersible Tauchrührwerk *Mezcladores sumergibles* Погружной смеситель	Acciaio inox AISI316 *Stainless steel AISI316* Acier inoxydable AISI316 Edelstahl AISI 316 *Acero inoxidable AISI316* Нержавеющая сталь AISI 316
S	70.SSM050...	Struttura sostegno *Lifting system* Système de soulévement *Hebevorrichtung* Estructure de sostén *Структура поддержки*	Acciaio zincato - AISI304/316 *Galvanized Steel - AISI304/316* Acier galvanisé - AISI304/316 *Stahl verzinkt - AISI304/316* Acero galvanizado - AISI304/316 *Оцинков.сталь AISI304/316*

▽ LIVELLO MINIMO DI SOMMERGIBILITÀ
MINIMUM SUBMERSIBLE LEVEL
NIVEAU MINIMUM D'IMMERSION
MINDESTWASSERSTAND
NIVEL SUMERGIBLE MÍNIMO
МИНИМАЛЬНАЯ ГЛУБИНА ПОГРУЖЕНИЯ

E

XM17 Ø 176 mm



Miscelatori sommergibili
Agitateurs submersibles
Agitador sumergible
Submersible mixers
Tauchrührwerke
Погружные смесители

Code	Type	Absorbed power P1 kW	Propeller diameter mm	Thrust N	Weight Kg	Motor Rated RPM	Motor Rated Power kW	Motor Rated Current A
6001268	**XM17A472T1-6T6LA4**	0,6	176	120	20	1352	0,7	1,5

Materiali - *Materials* - Matériaux - *Werkstoffe* - Materiales - *Материалы*

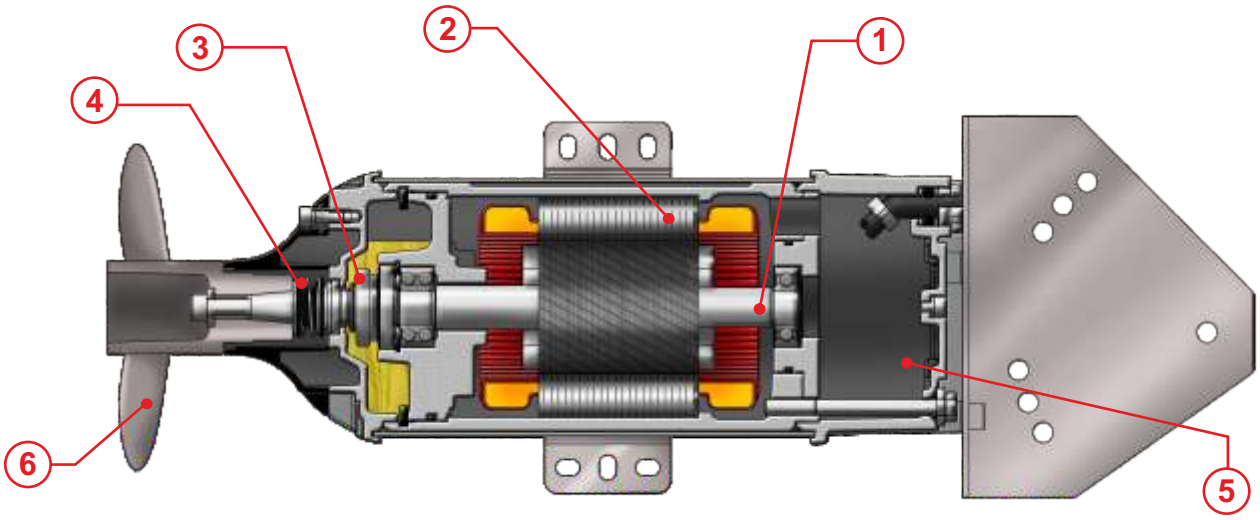

1) Alberi realizzati in acciaio inossidabile AISI 316L.
2) Motore asincrono trifase 4 poli, classe d'isolamento H(180°C).
3) Tenuta superiore: ceramica/grafite.
4) Tenuta inferiore: carburo di Silicio/carburo di silicio/viton.
5) Fusioni: Acciaio inox AISI316L
6) Elica: Acciaio inossidabile AISI 316L

1) Shafts realized in stainless steel AISI 316L.
2) Motor asynchronous threephase 4 poles, insulation class H(180°C).
3) Upper seal: ceramic/graphite.
4) Lower seal: silicon carbide/silicon carbide/viton.
5) Housing: Stainless steel AISI316L
6) Propeller: Stainless steel AISI316L

1) Les arbres sont réalisés en acier inoxydable AISI 316L.
2) Moteur asynchrone triphasé 4 pôles, classe d'isolation H(180°C).
3) Garniture supérieure : mécanique, céramique/carbone.
4) Garniture inférieure: mécanique, carbure de silicium/carbure de silicium/viton.
5) Moulures: Acier inoxydable AISI316L
6) Hélice: Acier inoxydable AISI316L

1) Welle aus Edelstahl AISI 316L.
2) Motor Asynchronmotor dreiphasig 4-polig, Isolationsklasse H(180°C).
3) Obere Dichtung: Gleitringdichtung Kohle/Keramik.
4) Untere Dichtung: Gleitringdichtung Siliziumkarbid / Siliziumkarbid / Viton.
5) Motorgehäuse: Edelstahl AISI316L
6) Propeller: Edelstahl AISI316L

1) Ejes realizados en acero inoxidable AISI316L.
2) Motor asincrónico trifásico 4 polos, aislamiento H(180°C).
3) Sellado/precintado superior: grafito de cerámica.
4) Sellado/precintado inferior: carburo y silicio/carburo y silicio/viton.
5) Aleaciones: Acero inoxidable AISI316L
6) Hélice: Acero inoxidable AISI316L

1) Валы реализованы из нержавеющий стали AISI 316L.
2) Асинхронный двигатель трёхфазный 4 полюса, класс изоляции H (180°C).
3) Верхнее уплотнение: керамика/графит
4) Нижнее уплотнение: Карбид кремния / Карбид кремния/ Витон
5) Литья: Нержавеющая сталь AISI 316L
6) Пропеллер: нержавеющая сталь AISI 316L

Dimensioni - *Dimensions* - Dimensions - *Abmessungen* - Dimensiones - *Габариты*

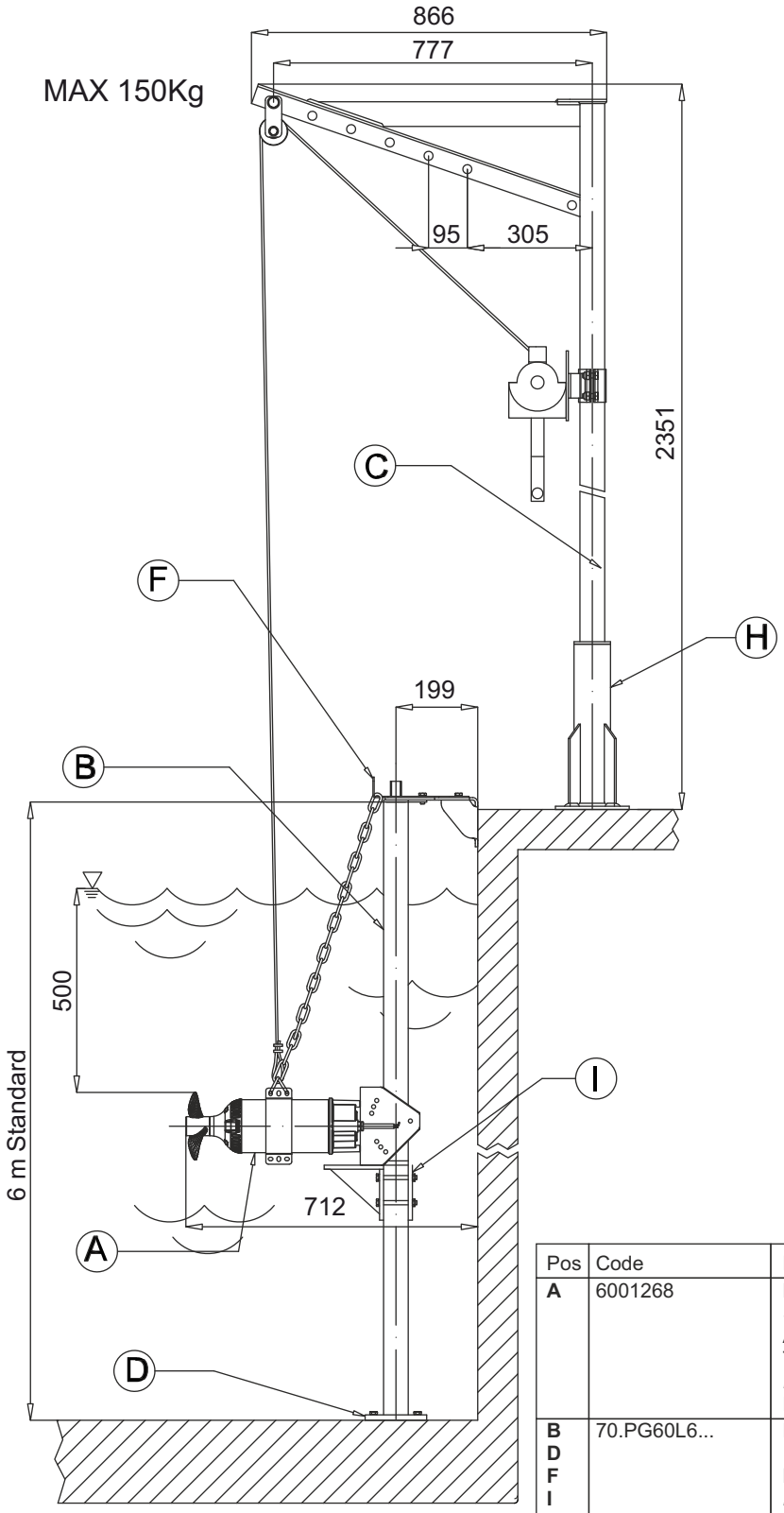

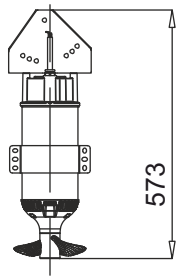

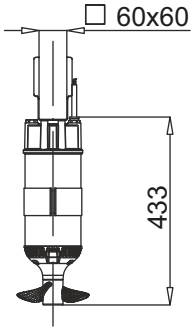

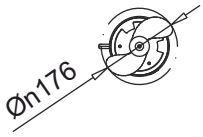

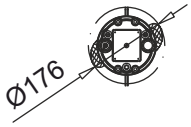

Pos	Code	Description	Material
A	6001268	Miscelatore sommergibile *Submersible mixer* Agitateur submersible Tauchrührwerk *Mezcladores sumergibles* Погружной смеситель	Acciaio inox AISI316 *Stainless steel AISI316* Acier inoxydable AISI316 Edelstahl AISI 316 *Acero inoxidable AISI316* Нержавеющая сталь AISI 316
B **D** **F** **I**	70.PG60L6...	Palo guida *Guide rail* Barre guidage *Führungsrohr* Carril de guía *Направляющая труба*	Acciaio zincato - AISI304/316 *Galvanized Steel - AISI304/316* Acier galvanisé - AISI304/316 *Stahl verzinkt - AISI304/316* Acero galvanizado - AISI304/316 *Оцинков.сталь AISI304/316*
C **H**	70.TSP150...	Traliccio di soll. Lifting system Syst. de soul. Hebevorrichtung Sist elevación Подъемный кран	

▽ LIVELLO MINIMO DI SOMMERGIBILITÀ
MINIMUM SUBMERSIBLE LEVEL
NIVEAU MINIMUM D'IMMERSION
MINDESTWASSERSTAND
NIVEL SUMERGIBLE MÍNIMO
МИНИМАЛЬНАЯ ГЛУБИНА ПОГРУЖЕНИЯ

E

XM18 Ø 191 mm



Miscelatori sommergibili
Agitateurs submersibles
Agitador sumergible
Submersible mixers
Tauchrührwerke
Погружные смесители

Code	Type	Absorbed power P1 kW	Propeller diameter mm	Thrust N	Weight Kg	Motor Rated RPM	Motor Rated Power kW	Motor Rated Current A
6003137	**XM18B471T1-6V2LA4**	1,3	191	229	30	1382	1,6	3,1

Materiali - *Materials* - Matériaux - *Werkstoffe* - Materiales - *Материалы*

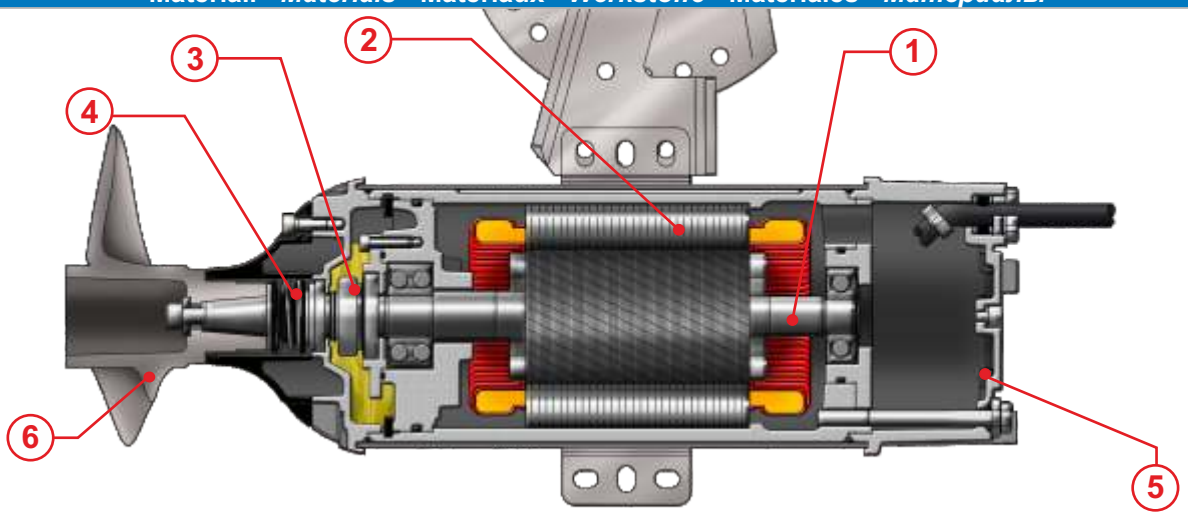

1) Alberi realizzati in acciaio inossidabile AISI 316L.
2) Motore asincrono trifase 4 poli, classe d'isolamento H(180°C).
3) Tenuta superiore: ceramica/grafite.
4) Tenuta inferiore: carburo di Silicio/carburo di silicio/viton.
5) Fusioni: Acciaio inox AISI316L
6) Elica: Acciaio inossidabile AISI 316L

1) Shafts realized in stainless steel AISI 316L.
2) Motor asynchronous threephase 4 poles, insulation class H(180°C).
3) Upper seal: ceramic/graphite.
4) Lower seal: silicon carbide/silicon carbide/viton.
5) Housing: Stainless steel AISI316L
6) Propeller: Stainless steel AISI316L

1) Les arbres sont réalisés en acier inoxydable AISI 316L.
2) Moteur asynchrone triphasé 4 pôles, classe d'isolation H(180°C).
3) Garniture supérieure : mécanique, céramique/carbone.
4) Garniture inférieure: mécanique, carbure de silicium/carbure de silicium/viton.
5) Moulures: Acier inoxydable AISI316L
6) Hélice: Acier inoxydable AISI316L

1) Welle aus Edelstahl AISI 316L.
2) Motor Asynchronmotor dreiphasig 4-polig, Isolationsklasse H(180°C).
3) Obere Dichtung: Gleitringdichtung Kohle/Keramik.
4) Untere Dichtung: Gleitringdichtung Siliziumkarbid / Siliziumkarbid / Viton.
5) Motorgehäuse: Edelstahl AISI316L
6) Propeller: Edelstahl AISI316L

1) Ejes realizados en acero inoxidable AISI316L.
2) Motor asincrónico trifásico 4 polos, aislamiento H(180°C).
3) Sellado/precintado superior: grafito de cerámica.
4) Sellado/precintado inferior: carburo y silicio/carburo y silicio/viton.
5) Aleaciones: Acero inoxidable AISI316L
6) Hélice: Acero inoxidable AISI316L

1) Валы реализованы из нержавеющий стали AISI 316L.
2) Асинхронный двигатель трёхфазный 4 полюса, класс изоляции H (180°C).
3) Верхнее уплотнение: керамика/графит
4) Нижнее уплотнение: Карбид кремния / Карбид кремния/ Витон
5) Литья: Нержавеющая сталь AISI 316L
6) Пропеллер: нержавеющая сталь AISI 316L

Dimensioni - *Dimensions* - Dimensions - *Abmessungen* - Dimensiones - *Габариты*

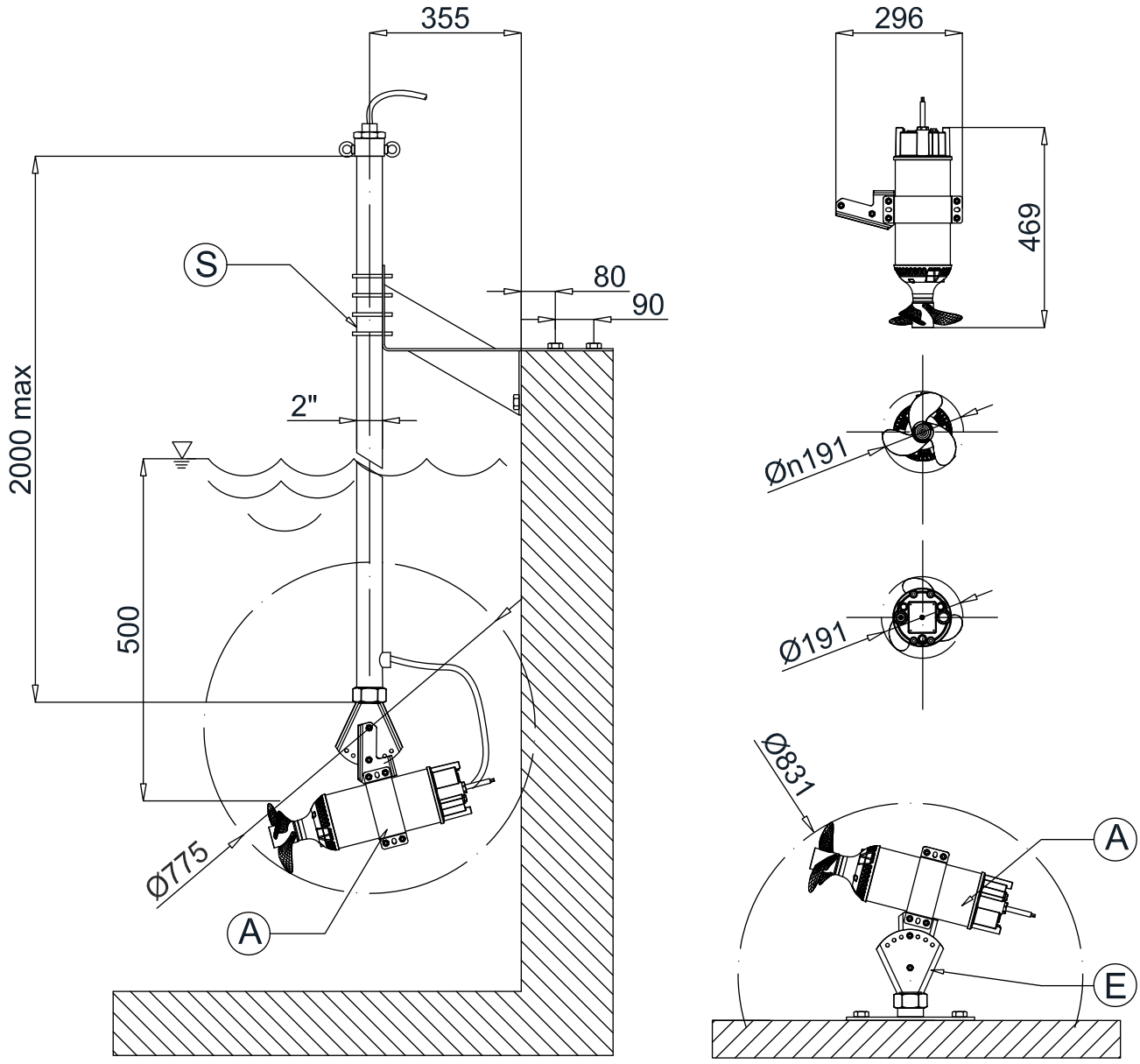

Pos	Code	Description	Material
A	6003137	Miscelatore sommergibile *Submersible mixer* Agitateur submersible Tauchrührwerk *Mezcladores sumergibles* Погружной смеситель	Acciaio inox AISI316 *Stainless steel AISI316* Acier inoxydable AISI316 Edelstahl AISI 316 *Acero inoxidable AISI316* Нержавеющая сталь AISI 316
E	SASXM30P03	Piastra di fissaggio *Fixing base plate* Plaque de base de fixation *Grundplatte befestigen* Placa base de fijación *Фиксирующая опорная плита*	Acciaio inox AISI316 *Stainless steel AISI316* Acier inoxydable AISI316 Edelstahl AISI 316 *Acero inoxidable AISI316* Нержавеющая сталь AISI 316
S	SSM050-316P06	Struttura sostegno *Lifting system* Système de soulévement *Hebevorrichtung* Estructure de sostén *Структура поддержки*	AISI316 Acciaio AISI316 Acciaio Acier galvanisé - AISI304/316 *Stahl verzinkt - AISI304/316* Acero galvanizado - AISI304/316 *Оцинков.сталь AISI304/316*

▽ LIVELLO MINIMO DI SOMMERGIBILITÀ
MINIMUM SUBMERSIBLE LEVEL
NIVEAU MINIMUM D'IMMERSION
MINDESTWASSERSTAND
NIVEL SUMERGIBLE MÍNIMO
МИНИМАЛЬНАЯ ГЛУБИНА ПОГРУЖЕНИЯ

E

XM18 Ø 191 mm



Miscelatori sommergibili | **Submersible mixers**
Agitateurs submersibles | **Tauchrührwerke**
Agitador sumergible | **Погружные смесители**

Code	Type	Absorbed power P1 kW	Propeller diameter mm	Thrust N	Weight Kg	Motor Rated RPM	Motor Rated Power kW	Motor Rated Current A
6001980	**XM18B471T1-6T6LA4**	1,3	191	229	30	1382	1,6	3,1

Materiali - *Materials* - Matériaux - *Werkstoffe* - Materiales - *Материалы*

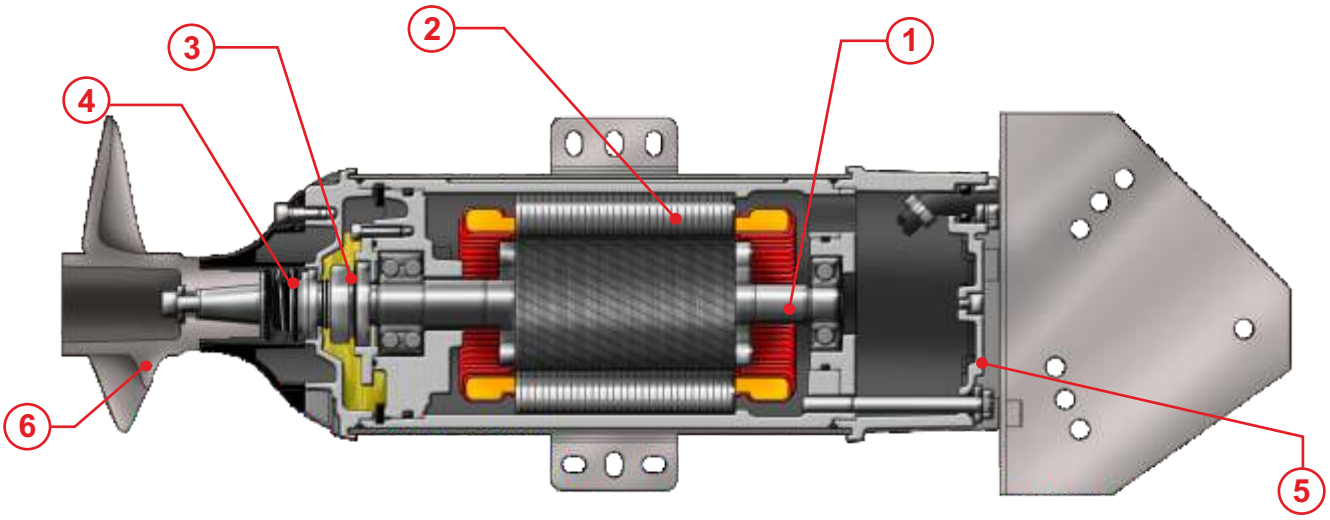

1) Alberi realizzati in acciaio inossidabile AISI 316L.
2) Motore asincrono trifase 4 poli, classe d'isolamento H(180°C).
3) Tenuta superiore: ceramica/grafite.
4) Tenuta inferiore: carburo di Silicio/carburo di silicio/viton.
5) Fusioni: Acciaio inox AISI316L
6) Elica: Acciaio inossidabile AISI 316L

1) Shafts realized in stainless steel AISI 316L.
2) Motor asynchronous threephase 4 poles, insulation class H(180°C).
3) Upper seal: ceramic/graphite.
4) Lower seal: silicon carbide/silicon carbide/viton.
5) Housing: Stainless steel AISI316L
6) Propeller: Stainless steel AISI316L

1) Les arbres sont réalisés en acier inoxydable AISI 316L.
2) Moteur asynchrone triphasé 4 pôles, classe d'isolation H(180°C).
3) Garniture supérieure : mécanique, céramique/carbone.
4) Garniture inférieure: mécanique, carbure de silicium/carbure de silicium/viton.
5) Moulures: Acier inoxydable AISI316L
6) Hélice: Acier inoxydable AISI316L

1) Welle aus Edelstahl AISI 316L.
2) Motor Asynchronmotor dreiphasig 4-polig, Isolationsklasse H(180°C).
3) Obere Dichtung: Gleitringdichtung Kohle/Keramik.
4) Untere Dichtung: Gleitringdichtung Siliziumkarbid / Siliziumkarbid / Viton.
5) Motorgehäuse: Edelstahl AISI316L
6) Propeller: Edelstahl AISI316L

1) Ejes realizados en acero inoxidable AISI316L.
2) Motor asincrónico trifásico 4 polos, aislamiento H(180°C).
3) Sellado/precintado superior: grafito de cerámica.
4) Sellado/precintado inferior: carburo y silicio/carburo y silicio/viton.
5) Aleaciones: Acero inoxidable AISI316L
6) Hélice: Acero inoxidable AISI316L

1) Валы реализованы из нержавеющий стали AISI 316L.
2) Асинхронный двигатель трёхфазный 4 полюса, класс изоляции H (180°C).
3) Верхнее уплотнение: керамика/графит
4) Нижнее уплотнение: Карбид кремния / Карбид кремния/ Витон
5) Литья: Нержавеющая сталь AISI 316L
6) Пропеллер: нержавеющая сталь AISI 316L

Dimensioni - *Dimensions* - Dimensions - *Abmessungen* - Dimensiones - *Габариты*

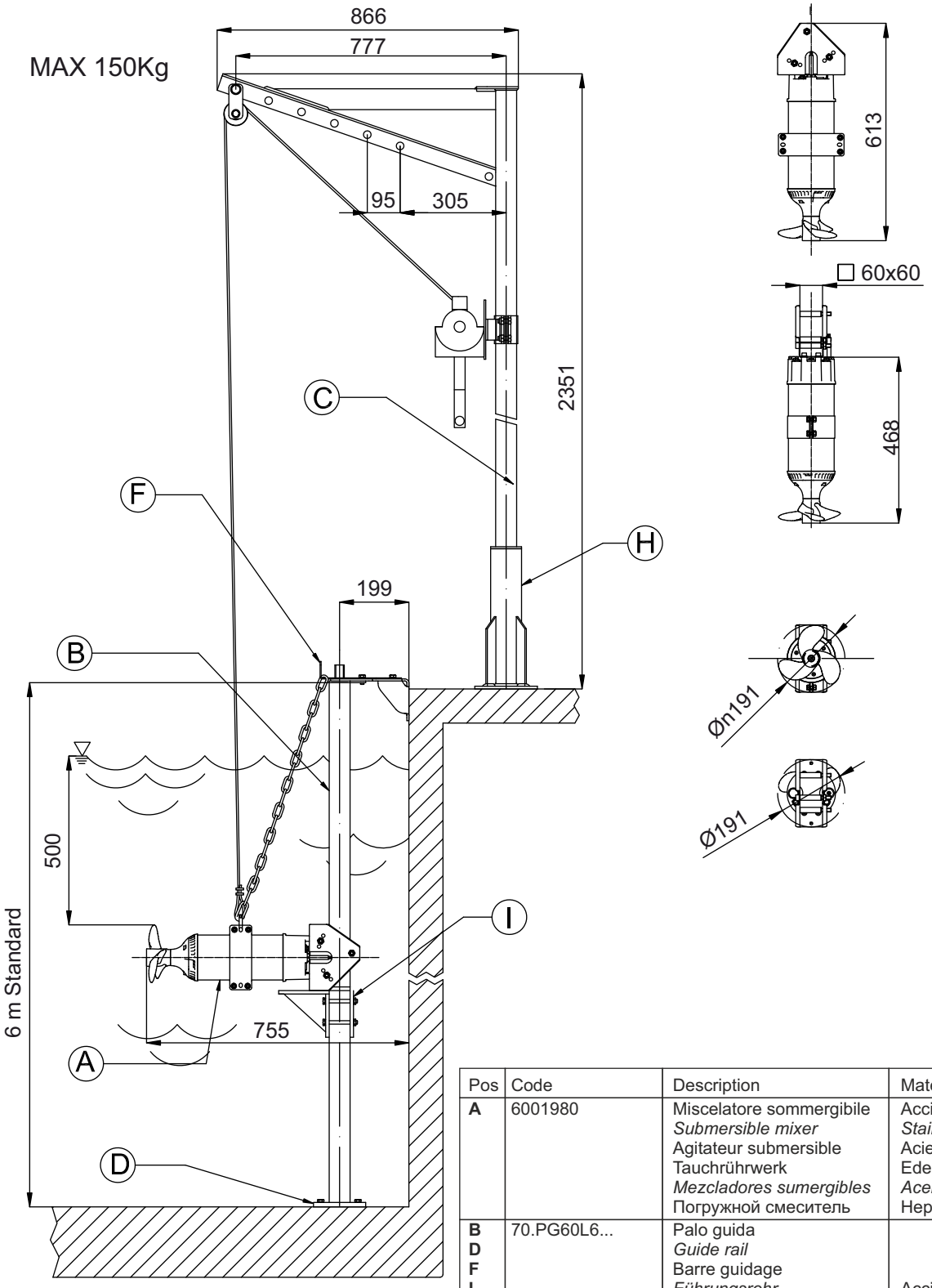

Pos	Code	Description	Material
A	6001980	Miscelatore sommergibile *Submersible mixer* Agitateur submersible Tauchrührwerk *Mezcladores sumergibles* Погружной смеситель	Acciaio inox AISI316 *Stainless steel AISI316* Acier inoxydable AISI316 Edelstahl AISI 316 *Acero inoxidable AISI316* Нержавеющая сталь AISI 316
B **D** **F** **I**	70.PG60L6...	Palo guida *Guide rail* Barre guidage *Führungsrohr* Carril de guía *Направляющая труба*	Acciaio zincato - AISI304/316 *Galvanized Steel - AISI304/316* Acier galvanisé - AISI304/316 *Stahl verzinkt - AISI304/316* Acero galvanizado - AISI304/316 *Оцинков.сталь AISI304/316*
C **H**	70.TSP150...	Traliccio di soll. Lifting system Syst. de soul. Hebevorrichtung Sist elevación Подъемный кран	

▽ LIVELLO MINIMO DI SOMMERGIBILITÀ
MINIMUM SUBMERSIBLE LEVEL
NIVEAU MINIMUM D'IMMERSION
MINDESTWASSERSTAND
NIVEL SUMERGIBLE MÍNIMO
МИНИМАЛЬНАЯ ГЛУБИНА ПОГРУЖЕНИЯ

E

XM19 Ø 190 mm



Miscelatori sommergibili | **Submersible mixers**
Agitateurs submersibles | **Tauchrührwerke**
Agitador sumergible | **Погружные смесители**

Code	Type	Absorbed power P1 kW	Propeller diameter mm	Thrust N	Weight Kg	Motor Rated RPM	Motor Rated Power kW	Motor Rated Current A
6007802	**XM19B409T1-6T6LA4**	1,7	197	275	46	1382	2,3	4,4
Con anello convogliatore - *With jet ring* - Concentrateur de flux *Mit Strömungsring* - Anillo de chorro - *С конвейерным кольцом*								
6004070	**XM19B409T1-6C6LA4**	1,2	197	220	50	1382	1,5	2,9

ATEX

Versione Disponibile - *Type Available* - Version Disponible *Vorhanden* - Displonible - *Доступна версия*

Materiali - *Materials* - Matériaux - *Werkstoffe* - Materiales - *Материалы*

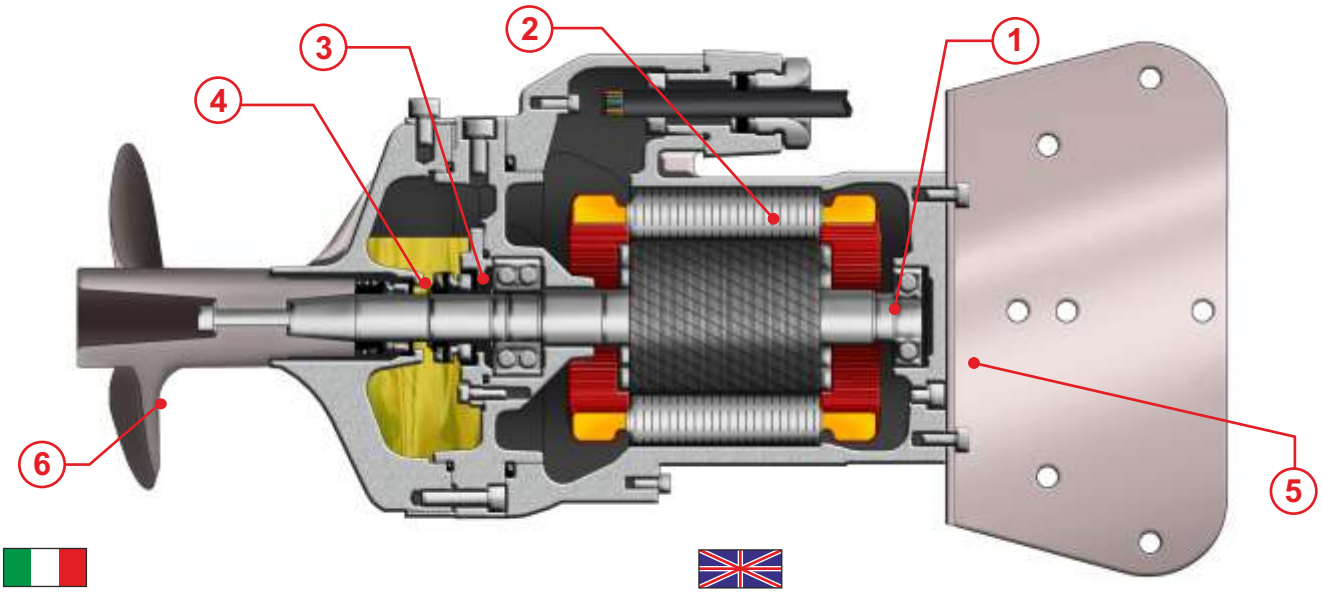

1) Alberi realizzati in acciaio inossidabile Duplex.
2) Motore asincrono trifase 4 poli, classe d'isolamento H(180°C).
3) Tenuta superiore: ceramica/grafite.
4) Tenuta inferiore: carburo di Silicio/carburo di silicio/viton.
5) Fusioni: Acciaio inox AISI316L
6) Elica: Acciaio inossidabile AISI 316L

1) Shafts realized in stainless steel Duplex.
2) Motor asynchronous threephase 4 poles, insulation class H(180°C).
3) Upper seal: ceramic/graphite.
4) Lower seal: silicon carbide/silicon carbide/viton.
5) Housing: Stainless steel AISI316L
6) Propeller: Stainless steel AISI316L

1) Les arbres sont réalisés en acier inoxydable Duplex.
2) Moteur asynchrone triphasé 4 pôles, classe d'isolation H(180°C).
3) Garniture supérieure : mécanique, céramique/carbone.
4) Garniture inférieure: mécanique, carbure de silicium/carbure de silicium/viton.
5) Moulures: Acier inoxydable AISI316L
6) Hélice: Acier inoxydable AISI316L

1) Welle aus Edelstahl Duplex.
2) Motor Asynchronmotor dreiphasig 4-polig, Isolationsklasse H(180°C).
3) Obere Dichtung: Gleitringdichtung Kohle/Keramik.
4) Untere Dichtung: Gleitringdichtung Siliziumkarbid / Siliziumkarbid / Viton.
5) Motorgehäuse: Edelstahl AISI316L
6) Propeller: Edelstahl AISI316L

1) Ejes realizados en acero inoxidable Duplex.
2) Motor asincrónico trifásico 4 polos, aislamiento H(180°C).
3) Sellado/precintado superior: grafito de cerámica.
4) Sellado/precintado inferior: carburo y silicio/carburo y silicio/viton.
5) Aleaciones: Acero inoxidable AISI316L
6) Hélice: Acero inoxidable AISI316L

1) Валы реализованы из нержавеющий стали Дуплекс.
2) Асинхронный двигатель трёхфазный 4 полюса, класс изоляции H (180°C).
3) Верхнее уплотнение: керамика/графит
4) Нижнее уплотнение: Карбид кремния / Карбид кремния/ Витон
5) Литья: Нержавеющая сталь AISI 316L
6) Пропеллер: нержавеющая сталь AISI 316L

Dimensioni - *Dimensions* - Dimensions - *Abmessungen* - Dimensiones - *Габариты*

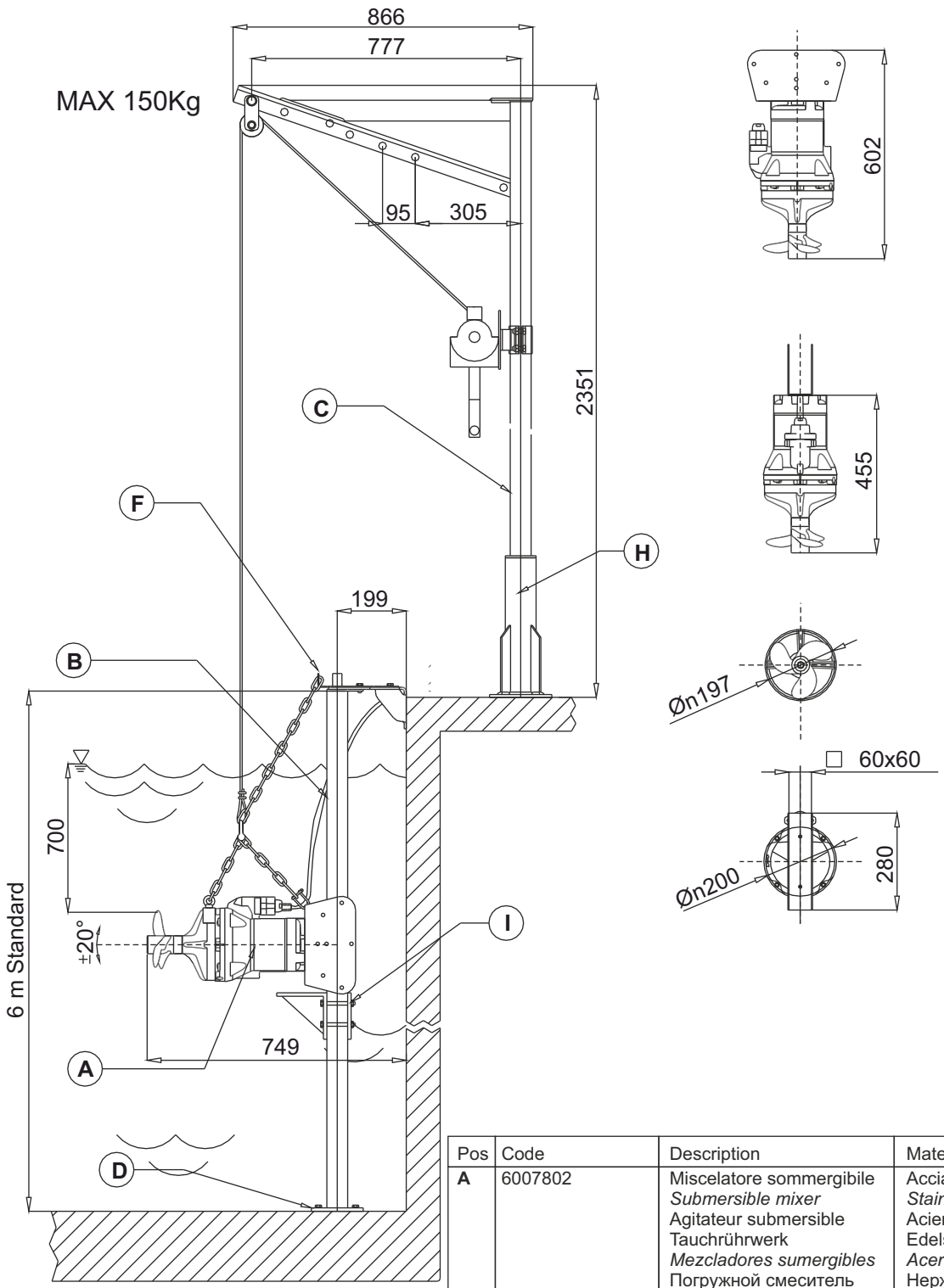

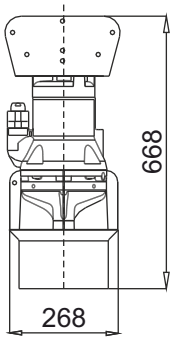

Pos	Code	Description	Material
A	6007802	Miscelatore sommergibile *Submersible mixer* Agitateur submersible Tauchrührwerk *Mezcladores sumergibles* Погружной смеситель	Acciaio inox AISI316 *Stainless steel AISI316* Acier inoxydable AISI316 Edelstahl AISI 316 *Acero inoxidable AISI316* Нержавеющая сталь AISI 316
B **D** **F** **I**	70.PG60L6...	Palo guida *Guide rail* Barre guidage *Führungsrohr* Carril de guía *Направляющая труба*	Acciaio zincato - AISI304/316 *Galvanized Steel - AISI304/316* Acier galvanisé - AISI304/316 *Stahl verzinkt - AISI304/316* Acero galvanizado - AISI304/316 *Оцинков.сталь AISI304/316*
C **H**	70.TSP150...	Traliccio di soll. Lifting system Syst. de soul. Hebevorrichtung Sist elevación Подъемный кран	

▽ LIVELLO MINIMO DI SOMMERGIBILITÀ
MINIMUM SUBMERSIBLE LEVEL
NIVEAU MINIMUM D'IMMERSION
MINDESTWASSERSTAND
NIVEL SUMERGIBLE MÍNIMO
МИНИМАЛЬНАЯ ГЛУБИНА ПОГРУЖЕНИЯ

E

XM30A Ø 300 mm



Miscelatori sommergibili
Agitateurs submersibles
Agitador sumergible
Submersible mixers
Tauchrührwerke
Погружные смесители

Code	Type	Absorbed power P1 kW	Propeller diameter mm	Thrust N	Weight Kg	Motor Rated RPM	Motor Rated Power kW	Motor Rated Current A
6005353	**XM30A609T1-6T6LA4**	2	300	300	50	931	2,3	5
Con anello convogliatore - *With jet ring* - Concentrateur de flux *Mit Strömungsring* - Anillo de chorro - *С конвейерным кольцом*								
6006291	**XM30A609T1-6C6LA4**	1,4	300	240	55	931	2	4,3

ATEX

Versione Disponibile - *Type Available* - Version Disponible *Vorhanden* - Displonible - *Доступна версия*

Materiali - *Materials* - Matériaux - *Werkstoffe* - Materiales - *Материалы*

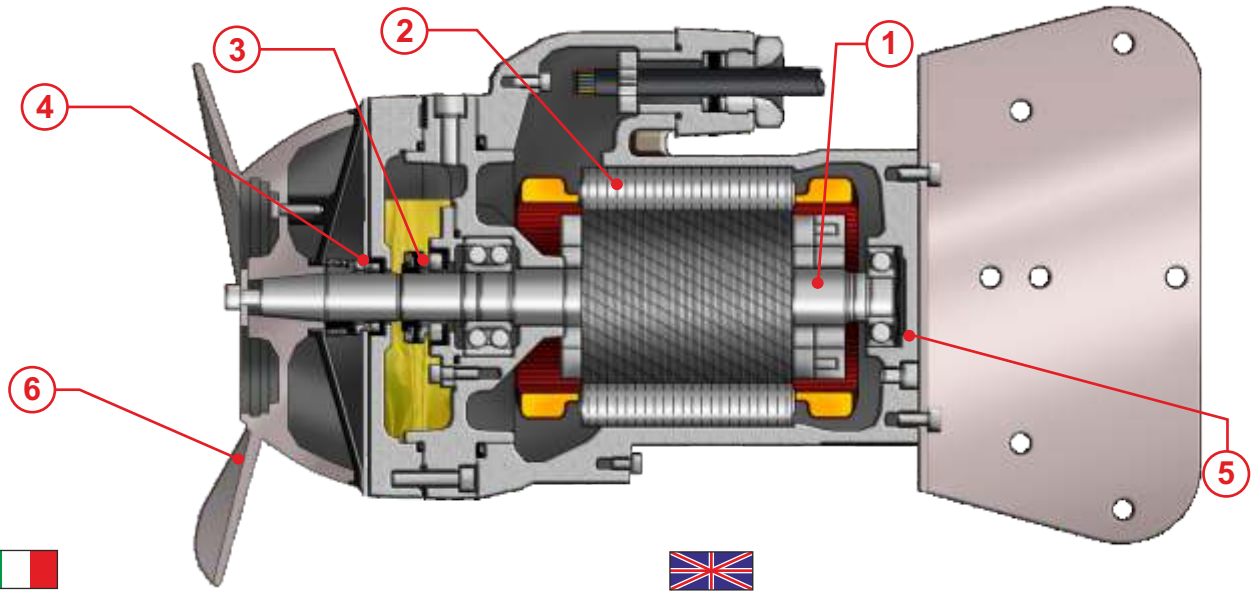

1) Alberi realizzati in acciaio inossidabile Duplex.
2) Motore asincrono trifase 6 poli, classe d'isolamento H(180°C).
3) Tenuta superiore: ceramica/grafite.
4) Tenuta inferiore: carburo di Silicio/carburo di silicio/viton.
5) Fusioni: Acciaio inox AISI316L
6) Elica: Acciaio inossidabile AISI 316L

1) Shafts realized in stainless steel Duplex.
2) Motor asynchronous threephase 6 poles, insulation class H(180°C).
3) Upper seal: ceramic/graphite.
4) Lower seal: silicon carbide/silicon carbide/viton.
5) Housing: Stainless steel AISI316L
6) Propeller: Stainless steel AISI316L

1) Les arbres sont réalisés en acier inoxydable Duplex.
2) Moteur asynchrone triphasé 6 pôles, classe d'isolation H(180°C).
3) Garniture supérieure : mécanique, céramique/carbone.
4) Garniture inférieure: mécanique, carbure de silicium/carbure de silicium/viton.
5) Moulures: Acier inoxydable AISI316L
6) Hélice: Acier inoxydable AISI316L

1) Welle aus Edelstahl Duplex.
2) Motor Asynchronmotor dreiphasig 6-polig, Isolationsklasse H(180°C).
3) Obere Dichtung: Gleitringdichtung Kohle/Keramik.
4) Untere Dichtung: Gleitringdichtung Siliziumkarbid / Siliziumkarbid / Viton.
5) Motorgehäuse: Edelstahl AISI316L
6) Propeller: Edelstahl AISI316L

1) Ejes realizados en acero inoxidable Duplex.
2) Motor asincrónico trifásico 6 polos, aislamiento H(180°C).
3) Sellado/precintado superior: grafito de cerámica.
4) Sellado/precintado inferior: carburo y silicio/carburo y silicio/viton
5) Aleaciones: Acero inoxidable AISI316L
6) Hélice: Acero inoxidable AISI316L

1) Валы реализованы из нержавеющий стали Дуплекс.
2) Асинхронный двигатель трёхфазный 6 полюса, класс изоляции H (180°C).
3) Верхнее уплотнение: керамика/графит
4) Нижнее уплотнение: Карбид кремния / Карбид кремния/ Витон
5) Литья: Нержавеющая сталь AISI 316L
6) Пропеллер: нержавеющая сталь AISI 316L

Dimensioni - *Dimensions* - Dimensions - *Abmessungen* - Dimensiones - *Габариты*

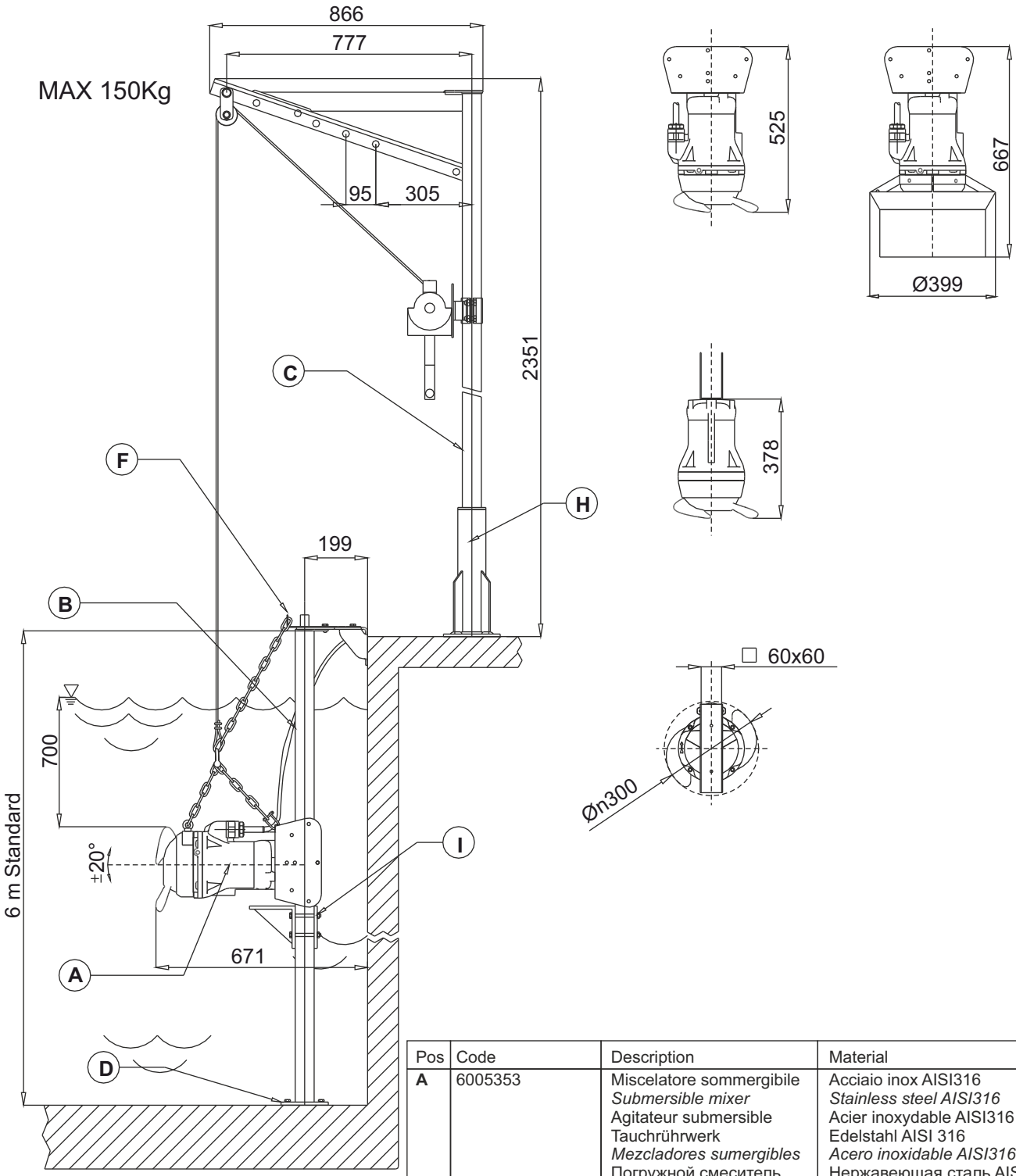

Pos	Code	Description	Material
A	6005353	Miscelatore sommergibile *Submersible mixer* Agitateur submersible Tauchrührwerk *Mezcladores sumergibles* Погружной смеситель	Acciaio inox AISI316 *Stainless steel AISI316* Acier inoxydable AISI316 Edelstahl AISI 316 *Acero inoxidable AISI316* Нержавеющая сталь AISI 316
B **D** **F** **I**	70.PG60L6...	Palo guida *Guide rail* Barre guidage *Führungsrohr* Carril de guía *Направляющая труба*	Acciaio zincato - AISI304/316 *Galvanized Steel - AISI304/316* Acier galvanisé - AISI304/316 *Stahl verzinkt - AISI304/316* Acero galvanizado - AISI304/316 *Оцинков.сталь AISI304/316*
C **H**	70.TSP150...	Traliccio di soll. Lifting system Syst. de soul. Hebevorrichtung Sist elevación Подъемный кран	

▽ LIVELLO MINIMO DI SOMMERGIBILITÀ
MINIMUM SUBMERSIBLE LEVEL
NIVEAU MINIMUM D'IMMERSION
MINDESTWASSERSTAND
NIVEL SUMERGIBLE MÍNIMO
МИНИМАЛЬНАЯ ГЛУБИНА ПОГРУЖЕНИЯ

E

XM30B Ø 300 mm



Miscelatori sommergibili
Agitateurs submersibles
Agitador sumergible
Submersible mixers
Tauchrührwerke
Погружные смесители

Code	Type	Absorbed power P1 kW	Propeller diameter mm	Thrust N	Weight Kg	Motor Rated RPM	Motor Rated Power kW	Motor Rated Current A
6005504	**XM30B610R1-6T6LA5**	2,5	300	320	65	931	3,2	6,9
Con anello convogliatore - *With jet ring* - Concentrateur de flux *Mit Strömungsring* - Anillo de chorro - *С конвейерным кольцом*								
6006258	**XM30B610R1-6C6LA5**	1,7	300	280	70	931	2	4,3

ATEX

Versione Disponibile - *Type Available* - Version Disponible *Vorhanden* - Displonible - *Доступна версия*

Materiali - *Materials* - Matériaux - *Werkstoffe* - Materiales - *Материалы*

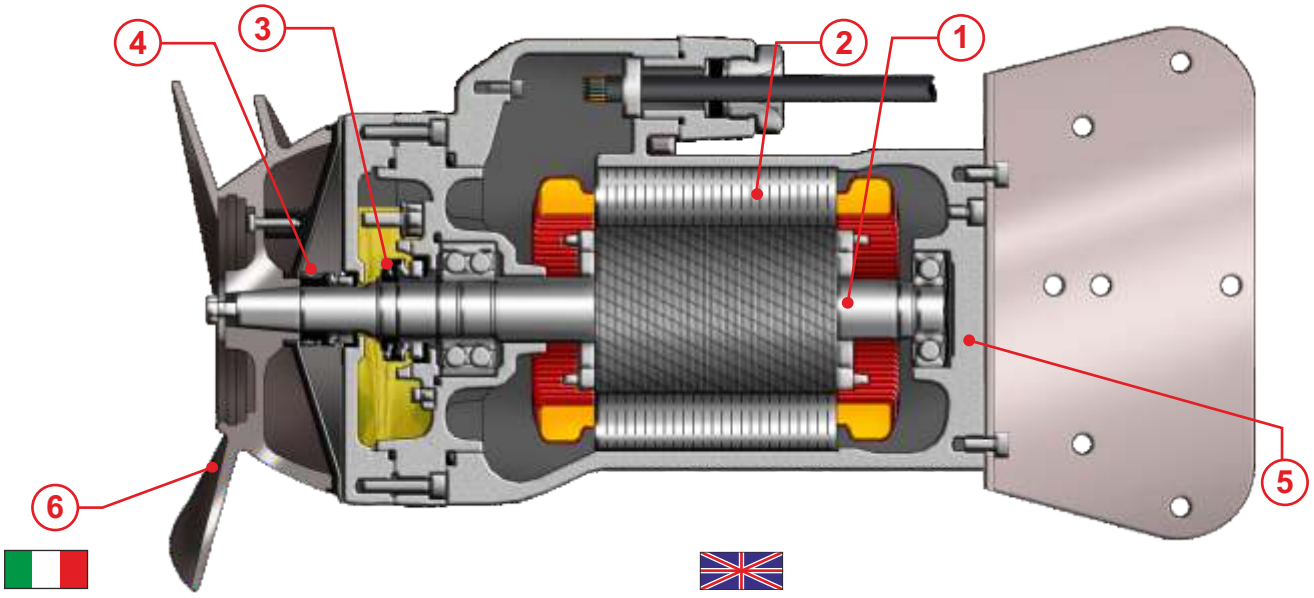

1) Alberi realizzati in acciaio inossidabile Duplex.
2) Motore asincrono trifase 6 poli, classe d'isolamento H(180°C).
3) Tenuta superiore: ceramica/grafite.
4) Tenuta inferiore: carburo di Silicio/carburo di silicio/viton.
5) Fusioni: Acciaio inox AISI316L
6) Elica: Acciaio inossidabile AISI 316L

1) Shafts realized in stainless steel Duplex.
2) Motor asynchronous threephase 6 poles, insulation class H(180°C).
3) Upper seal: ceramic/graphite.
4) Lower seal: silicon carbide/silicon carbide/viton.
5) Housing: Stainless steel AISI316L
6) Propeller: Stainless steel AISI316L

1) Les arbres sont réalisés en acier inoxydable Duplex.
2) Moteur asynchrone triphasé 6 pôles, classe d'isolation H(180°C).
3) Garniture supérieure : mécanique, céramique/carbone.
4) Garniture inférieure: mécanique, carbure de silicium/carbure de silicium/viton.
5) Moulures: Acier inoxydable AISI316L
6) Hélice: Acier inoxydable AISI316L

1) Welle aus Edelstahl Duplex.
2) Motor Asynchronmotor dreiphasig 6-polig, Isolationsklasse H(180°C).
3) Obere Dichtung: Gleitringdichtung Kohle/Keramik.
4) Untere Dichtung: Gleitringdichtung Siliziumkarbid / Siliziumkarbid / Viton.
5) Motorgehäuse: Edelstahl AISI316L
6) Propeller: Edelstahl AISI316L

1) Ejes realizados en acero inoxidable Duplex.
2) Motor asincrónico trifásico 6 polos, aislamiento H(180°C).
3) Sellado/precintado superior: grafito de cerámica.
4) Sellado/precintado inferior: carburo y silicio/carburo y silicio/viton
5) Aleaciones: Acero inoxidable AISI316L
6) Hélice: Acero inoxidable AISI316L

1) Валы реализованы из нержавеющий стали Дуплекс.
2) Асинхронный двигатель трёхфазный 6 полюса, класс изоляции H (180°C).
3) Верхнее уплотнение: керамика/графит
4) Нижнее уплотнение: Карбид кремния / Карбид кремния/ Витон
5) Литья: Нержавеющая сталь AISI 316L
6) Пропеллер: нержавеющая сталь AISI 316L

Dimensioni - *Dimensions* - Dimensions - *Abmessungen* - Dimensiones - *Габариты*

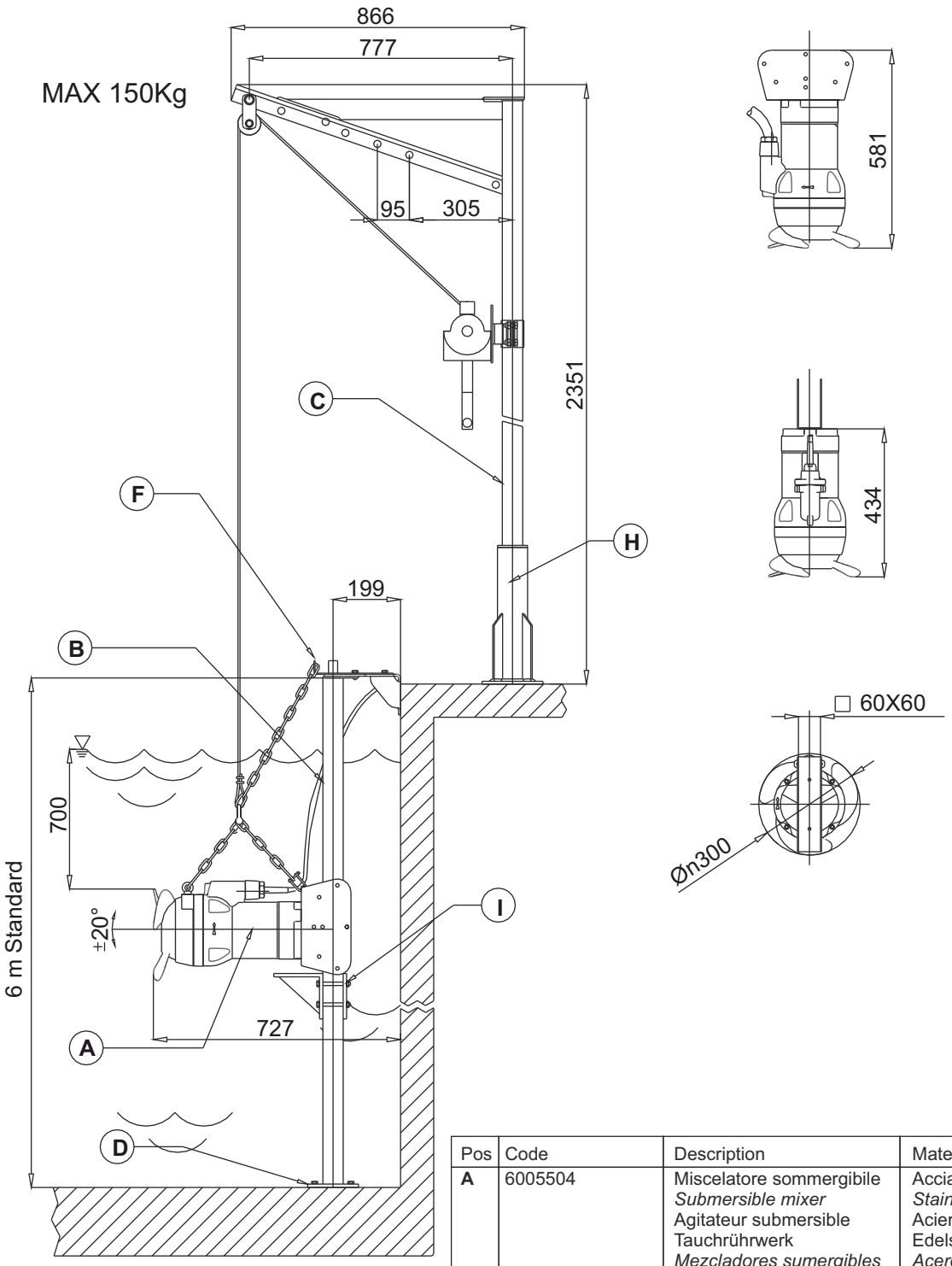

Pos	Code	Description	Material
A	6005504	Miscelatore sommergibile *Submersible mixer* Agitateur submersible Tauchrührwerk *Mezcladores sumergibles* Погружной смеситель	Acciaio inox AISI316 *Stainless steel AISI316* Acier inoxydable AISI316 Edelstahl AISI 316 *Acero inoxidable AISI316* Нержавеющая сталь AISI 316
B **D** **F** **I**	70.PG60L6...	Palo guida *Guide rail* Barre guidage *Führungsrohr* Carril de guía *Направляющая труба*	Acciaio zincato - AISI304/316 *Galvanized Steel - AISI304/316* Acier galvanisé - *AISI304/316* *Stahl verzinkt - AISI304/316* Acero galvanizado - AISI304/316 *Оцинков.сталь AISI304/316*
C **H**	70.TSP150...	Traliccio di soll. Lifting system Syst. de soul. Hebevorrichtung Sist elevación Подъемный кран	

▽ LIVELLO MINIMO DI SOMMERGIBILITÀ
MINIMUM SUBMERSIBLE LEVEL
NIVEAU MINIMUM D'IMMERSION
MINDESTWASSERSTAND
NIVEL SUMERGIBLE MÍNIMO
МИНИМАЛЬНАЯ ГЛУБИНА ПОГРУЖЕНИЯ

E

XM37 Ø 370 mm



Miscelatori sommergibili
Agitateurs submersibles
Agitador sumergible
Submersible mixers
Tauchrührwerke
Погружные смесители

Code	Type	Absorbed power P1 kW	Propeller diameter mm	Thrust N	Weight Kg	Motor Rated RPM	Motor Rated Power kW	Motor Rated Current A
6001202	**XM37B810R1-6T6LA5**	1,6	370	385	68	696	2	5,1
Con anello convogliatore - *With jet ring* - Concentrateur de flux *Mit Strömungsring* - Anillo de chorro - *С конвейерным кольцом*								
6001203	**XM37B810R1-6C6LA5**	1,4	370	320	79	696	2	5,1

Materiali - *Materials* - Matériaux - *Werkstoffe* - Materiales - *Материалы*

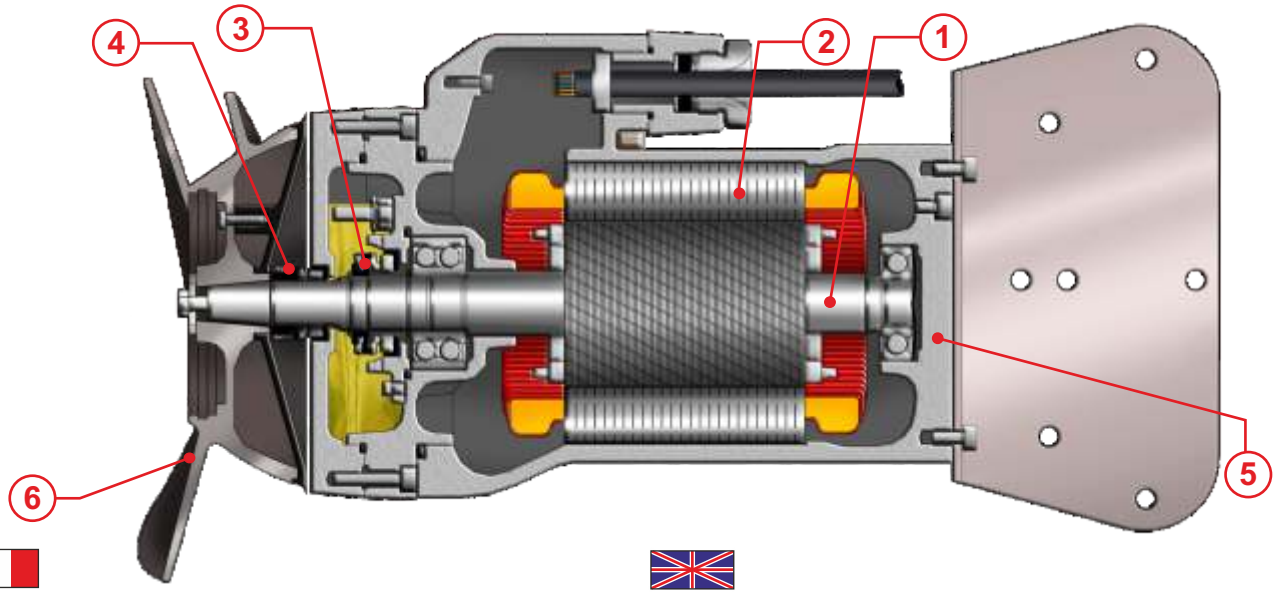

1) Alberi realizzati in acciaio inossidabile Duplex.
2) Motore asincrono trifase 8 poli, classe d'isolamento H(180°C).
3) Tenuta superiore: ceramica/grafite.
4) Tenuta inferiore: carburo di Silicio/carburo di silicio/viton.
5) Fusioni: Acciaio inox AISI316L
6) Elica: Acciaio inossidabile AISI 316L

1) Shafts realized in stainless steel Duplex.
2) Motor asynchronous threephase 8 poles, insulation class H(180°C).
3) Upper seal: ceramic/graphite.
4) Lower seal: silicon carbide/silicon carbide/viton.
5) Housing: Stainless steel AISI316L
6) Propeller: Stainless steel AISI316L

1) Les arbres sont réalisés en acier inoxydable Duplex.
2) Moteur asynchrone triphasé 8 pôles, classe d'isolation H(180°C).
3) Garniture supérieure : mécanique, céramique/carbone.
4) Garniture inférieure: mécanique, carbure de silicium/carbure de silicium/viton.
5) Moulures: Acier inoxydable AISI316L
6) Hélice: Acier inoxydable AISI316L

1) Welle aus Edelstahl Duplex.
2) Motor Asynchronmotor dreiphasig 8-polig, Isolationsklasse H(180°C).
3) Obere Dichtung: Gleitringdichtung Kohle/Keramik.
4) Untere Dichtung: Gleitringdichtung Siliziumkarbid / Siliziumkarbid / Viton.
5) Motorgehäuse: Edelstahl AISI316L
6) Propeller: Edelstahl AISI316L

1) Ejes realizados en acero inoxidable Duplex.
2) Motor asincrónico trifásico 8 polos, aislamiento H(180°C).
3) Sellado/precintado superior: grafito de cerámica.
4) Sellado/precintado inferior: carburo y silicio/carburo y silicio/viton.
5) Aleaciones: Acero inoxidable AISI316L
6) Hélice: Acero inoxidable AISI316L

1) Валы реализованы из нержавеющий стали Дуплекс.
2) Асинхронный двигатель трёхфазный 8 полюса, класс изоляции H (180°C).
3) Верхнее уплотнение: керамика/графит
4) Нижнее уплотнение: Карбид кремния / Карбид кремния/ Витон
5) Литья: Нержавеющая сталь AISI 316L
6) Пропеллер: нержавеющая сталь AISI 316L

Dimensioni - *Dimensions* - Dimensions - *Abmessungen* - Dimensiones - *Габариты*

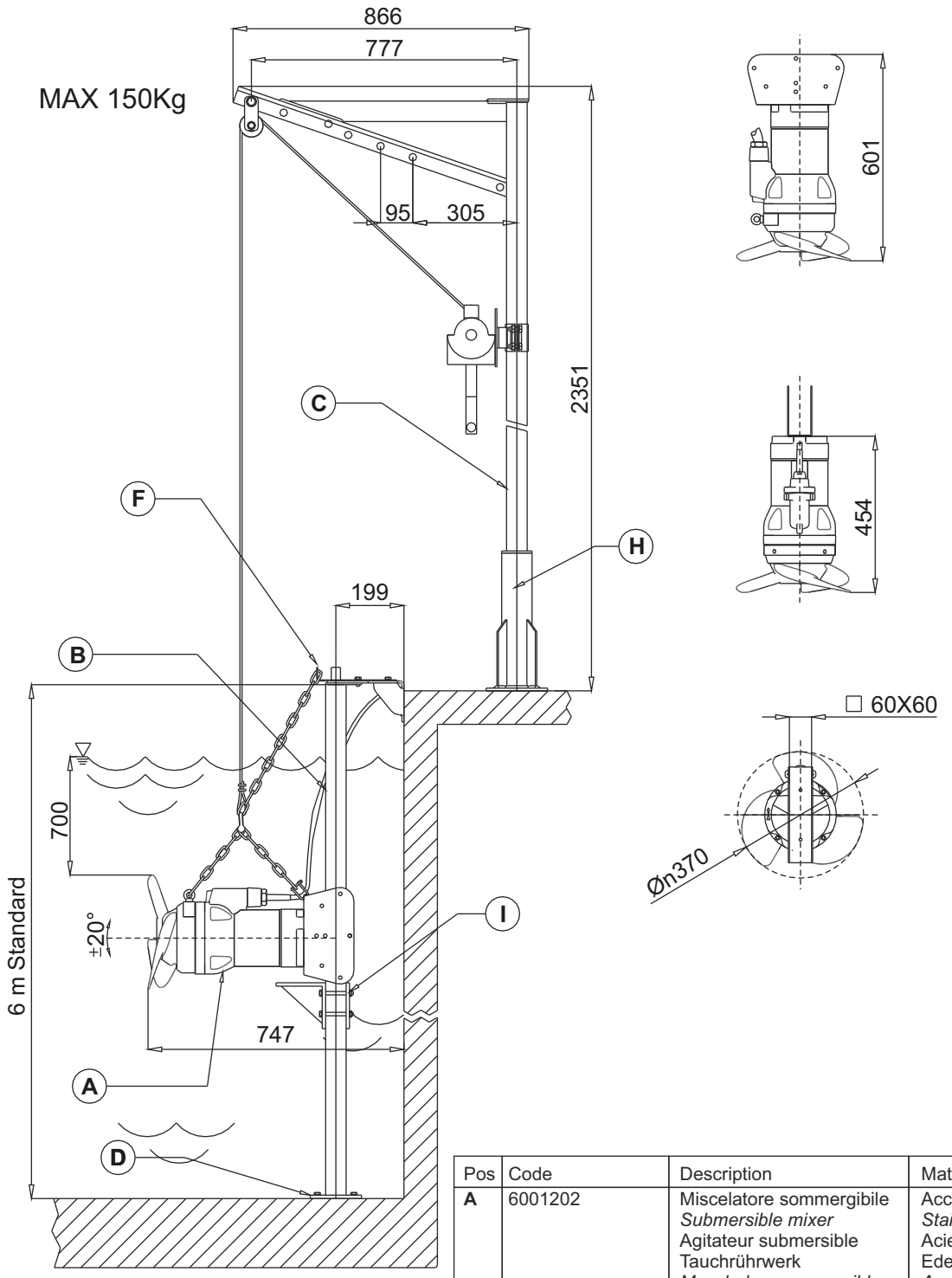

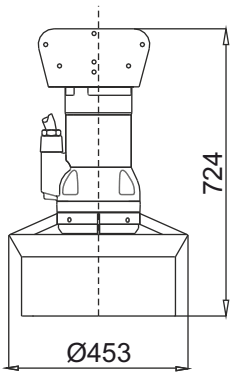

Pos	Code	Description	Material
A	6001202	Miscelatore sommergibile *Submersible mixer* Agitateur submersible Tauchrührwerk *Mezcladores sumergibles* Погружной смеситель	Acciaio inox AISI316 *Stainless steel AISI316* Acier inoxydable AISI316 Edelstahl AISI 316 *Acero inoxidable AISI316* Нержавеющая сталь AISI 316
B **D** **F** **I**	70.PG60L6...	Palo guida *Guide rail* Barre guidage *Führungsrohr* Carril de guía *Направляющая труба*	Acciaio zincato - AISI304/316 *Galvanized Steel - AISI304/316* Acier galvanisé - *AISI304/316* *Stahl verzinkt - AISI304/316* Acero galvanizado - AISI304/316 *Оцинков.сталь AISI304/316*
C **H**	70.TSP150...	Traliccio di soll. Lifting system Syst. de soul. Hebevorrichtung Sist elevación Подъемный кран	

▽ LIVELLO MINIMO DI SOMMERGIBILITÀ
MINIMUM SUBMERSIBLE LEVEL
NIVEAU MINIMUM D'IMMERSION
MINDESTWASSERSTAND
NIVEL SUMERGIBLE MÍNIMO
МИНИМАЛЬНАЯ ГЛУБИНА ПОГРУЖЕНИЯ

E

XM40 1-2 Ø 400 mm



Miscelatori sommergibili
Agitateurs submersibles
Agitador sumergible
Submersible mixers
Tauchrührwerke
Погружные смесители

Code	Type	Absorbed power P1 kW	Propeller diameter mm	Thrust N	Weight Kg	Motor Rated RPM	Motor Rated Power kW	Motor Rated Current A
6007884	**XM40B813R1-6T6LA5**	2,2	400	420	114	696	2,5	6,2
6001520	**XM40B813R2-6T6LA5**	3,3	400	650	114	701	3,7	8,9
	Con anello convogliatore - *With jet ring* - Concentrateur de flux *Mit Strömungsring* - Anillo de chorro - *С конвейерным кольцом*							
6008815	**XM40B813R1-6C6LA5**	1,8	400	360	120	696	2	5,1
6008816	**XM40B813R2-6C6LA5**	2,3	400	560	120	696	2,5	6,2

Materiali - *Materials* - Matériaux - *Werkstoffe* - Materiales - *Материалы*

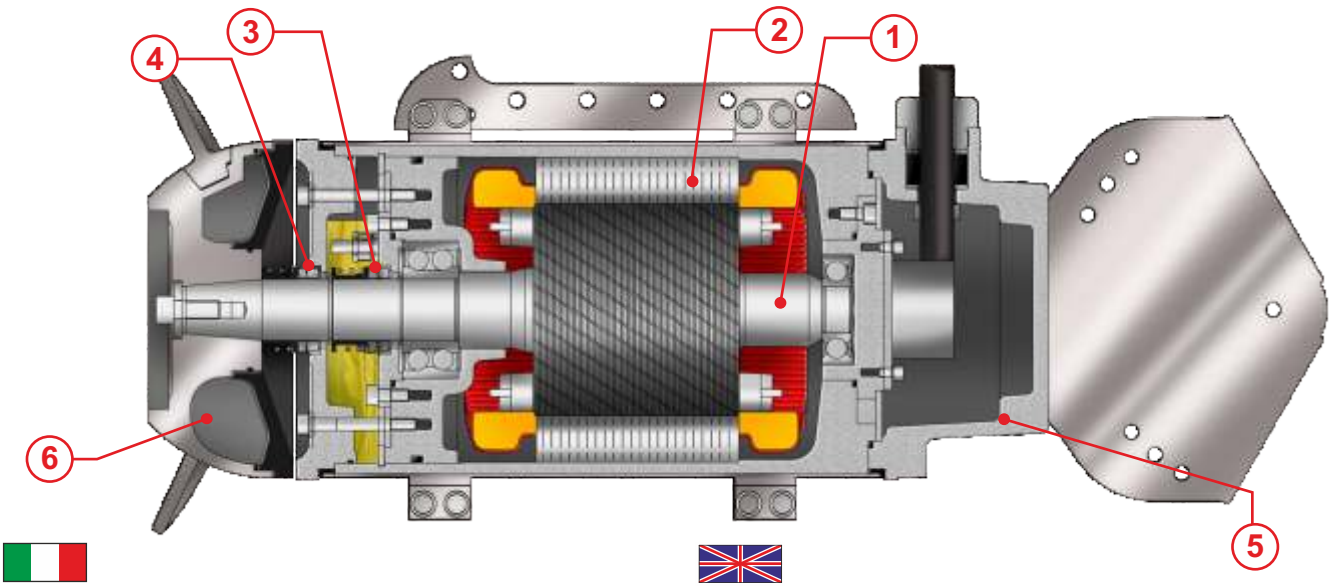

1) Alberi realizzati in acciaio inossidabile Duplex.
2) Motore asincrono trifase 8 poli, classe d'isolamento H(180°C).
3) Tenuta superiore: ceramica/grafite.
4) Tenuta inferiore: carburo di Silicio/carburo di silicio/viton.
5) Fusioni: Acciaio inox AISI316
6) Elica: Acciaio inossidabile AISI 316

1) Shafts realized in stainless steel Duplex.
2) Motor asynchronous threephase 8 poles, insulation class H(180°C).
3) Upper seal: ceramic/graphite.
4) Lower seal: silicon carbide/silicon carbide/viton.
5) Housing: Stainless steel AISI316
6) Propeller: Stainless steel AISI316

1) Les arbres sont réalisés en acier inoxydable Duplex.
2) Moteur asynchrone triphasé 8 pôles, classe d'isolation H(180°C).
3) Garniture supérieure : mécanique, céramique/carbone.
4) Garniture inférieure: mécanique, carbure de silicium/carbure de silicium/viton.
5) Moulures: Acier inoxydable AISI316
6) Hélice: Acier inoxydable AISI316

1) Welle aus Edelstahl Duplex.
2) Motor Asynchronmotor dreiphasig 8-polig, Isolationsklasse H(180°C).
3) Obere Dichtung: Gleitringdichtung Kohle/Keramik.
4) Untere Dichtung: Gleitringdichtung Siliziumkarbid / Siliziumkarbid / Viton.
5) Motorgehäuse: Edelstahl AISI316
6) Propeller: Edelstahl AISI316

1) Ejes realizados en acero inoxidable Duplex.
2) Motor asincrónico trifásico 8 polos, aislamiento H(180°C).
3) Sellado/precintado superior: grafito de cerámica.
4) Sellado/precintado inferior: carburo y silicio/carburo y silicio/viton.
5) Aleaciones: Acero inoxidable AISI316
6) Hélice: Acero inoxidable AISI316

1) Валы реализованы из нержавеющий стали Дуплекс.
2) Асинхронный двигатель трёхфазный 8 полюса, класс изоляции H (180°C).
3) Верхнее уплотнение: керамика/графит
4) Нижнее уплотнение: Карбид кремния / Карбид кремния/ Витон
5) Литья: Нержавеющая сталь AISI 316
6) Пропеллер: нержавеющая сталь AISI 316

Dimensioni - *Dimensions* - Dimensions - *Abmessungen* - Dimensiones - *Габариты*

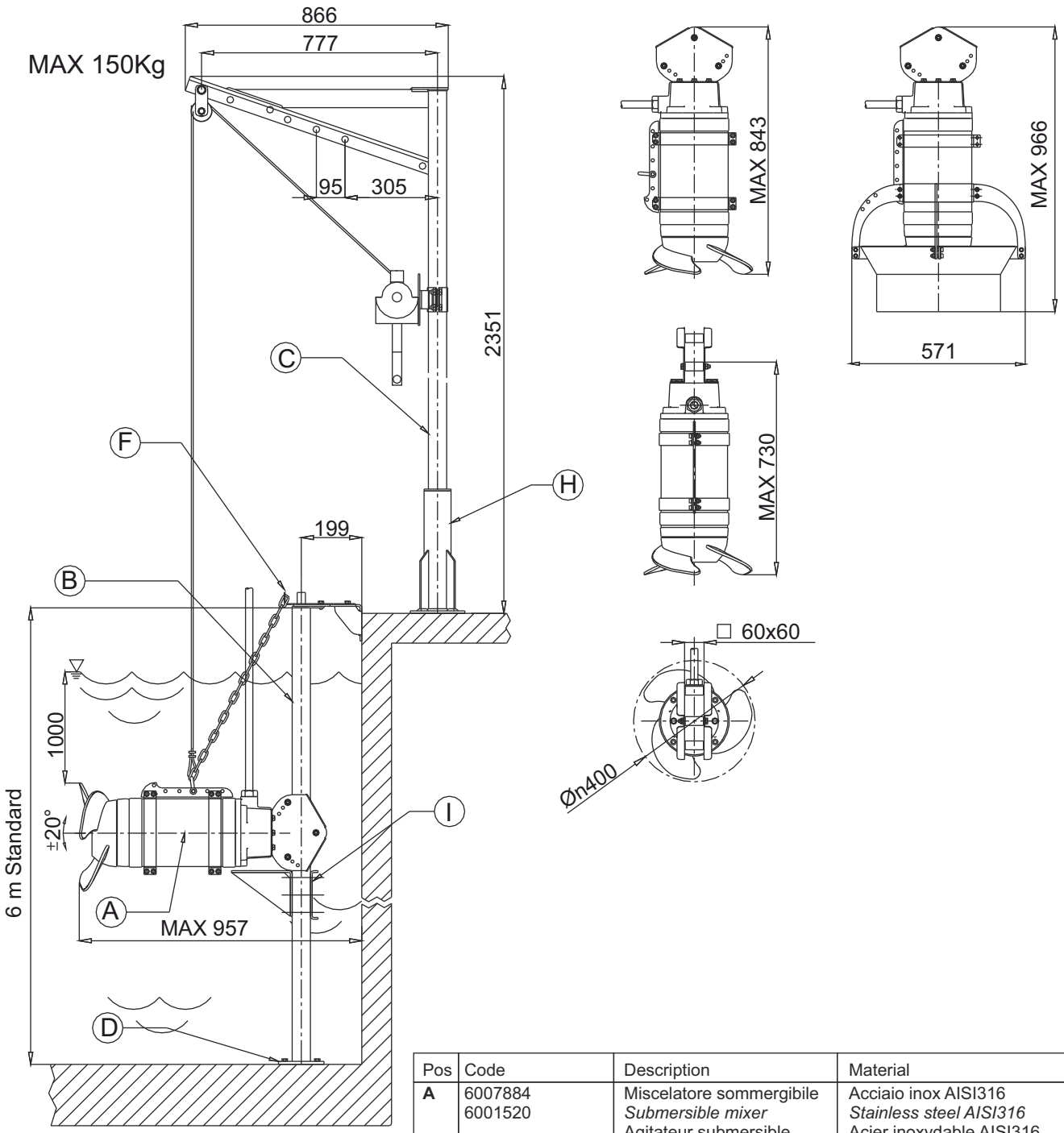

Pos	Code	Description	Material
A	6007884 6001520	Miscelatore sommergibile *Submersible mixer* Agitateur submersible Tauchrührwerk *Mezcladores sumergibles* Погружной смеситель	Acciaio inox AISI316 *Stainless steel AISI316* Acier inoxydable AISI316 Edelstahl AISI 316 *Acero inoxidable AISI316* Нержавеющая сталь AISI 316
B **D** **F** **I**	70.PG60L6...	Palo guida *Guide rail* Barre guidage *Führungsrohr* Carril de guía *Направляющая труба*	Acciaio zincato - AISI304/316 *Galvanized Steel - AISI304/316* Acier galvanisé - AISI304/316 *Stahl verzinkt - AISI304/316* Acero galvanizado - AISI304/316 *Оцинков.сталь AISI304/316*
C **H**	70.TSP150...	Traliccio di soll. Lifting system Syst. de soul. Hebevorrichtung Sist elevación Подъемный кран	

▽ LIVELLO MINIMO DI SOMMERGIBILITÀ
MINIMUM SUBMERSIBLE LEVEL
NIVEAU MINIMUM D'IMMERSION
MINDESTWASSERSTAND
NIVEL SUMERGIBLE MÍNIMO
МИНИМАЛЬНАЯ ГЛУБИНА ПОГРУЖЕНИЯ

E

XM40$_3$ Ø 400 mm



Miscelatori sommergibili | **Submersible mixers**
Agitateurs submersibles | **Tauchrührwerke**
Agitador sumergible | **Погружные смесители**

Code	Type	Absorbed power P1 kW	Propeller diameter mm	Thrust N	Weight Kg	Motor Rated RPM	Motor Rated Power kW	Motor Rated Current A
6008649	**XM40B813R3-6T6SA5**	4,3	400	780	125	706	5,2	12,1
Con anello convogliatore - *With jet ring* - Concentrateur de flux *Mit Strömungsring* - Anillo de chorro - *С конвейерным кольцом*								
6008475	**XM40B813R3-6C6SA5**	3,3	400	680	130	701	3,7	8,9

Materiali - *Materials* - Matériaux - *Werkstoffe* - Materiales - *Материалы*

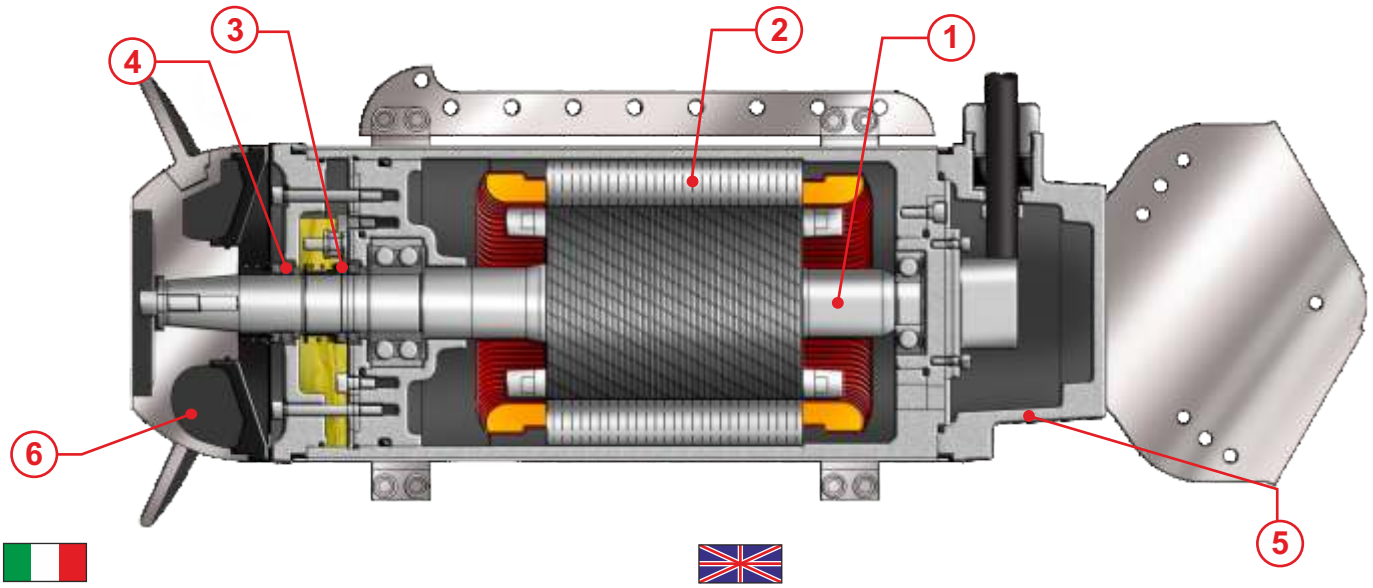

1) Alberi realizzati in acciaio inossidabile Duplex.
2) Motore asincrono trifase 8 poli, classe d'isolamento H(180°C).
3) Tenuta superiore: ceramica/grafite.
4) Tenuta inferiore: carburo di Silicio/carburo di silicio/viton.
5) Fusioni: Acciaio inox AISI316
6) Elica: Acciaio inossidabile AISI 316

1) Shafts realized in stainless steel Duplex.
2) Motor asynchronous threephase 8 poles, insulation class H(180°C).
3) Upper seal: ceramic/graphite.
4) Lower seal: silicon carbide/silicon carbide/viton.
5) Housing: Stainless steel AISI316
6) Propeller: Stainless steel AISI316

1) Les arbres sont réalisés en acier inoxydable Duplex.
2) Moteur asynchrone triphasé 8 pôles, classe d'isolation H(180°C).
3) Garniture supérieure : mécanique, céramique/carbone.
4) Garniture inférieure: mécanique, carbure de silicium/carbure de silicium/viton.
5) Moulures: Acier inoxydable AISI316
6) Hélice: Acier inoxydable AISI316

1) Welle aus Edelstahl Duplex.
2) Motor Asynchronmotor dreiphasig 8-polig, Isolationsklasse H(180°C).
3) Obere Dichtung: Gleitringdichtung Kohle/Keramik.
4) Untere Dichtung: Gleitringdichtung Siliziumkarbid / Siliziumkarbid / Viton.
5) Motorgehäuse: Edelstahl AISI316
6) Propeller: Edelstahl AISI316

1) Ejes realizados en acero inoxidable Duplex.
2) Motor asincrónico trifásico 8 polos, aislamiento H(180°C).
3) Sellado/precintado superior: grafito de cerámica.
4) Sellado/precintado inferior: carburo y silicio/carburo y silicio/viton.
5) Aleaciones: Acero inoxidable AISI316
6) Hélice: Acero inoxidable AISI316

1) Валы реализованы из нержавеющий стали Дуплекс.
2) Асинхронный двигатель трёхфазный 8 полюса, класс изоляции H (180°C).
3) Верхнее уплотнение: керамика/графит
4) Нижнее уплотнение: Карбид кремния / Карбид кремния/ Витон
5) Литья: Нержавеющая сталь AISI 316
6) Пропеллер: нержавеющая сталь AISI 316

Dimensioni - *Dimensions* - Dimensions - *Abmessungen* - Dimensiones - *Габариты*

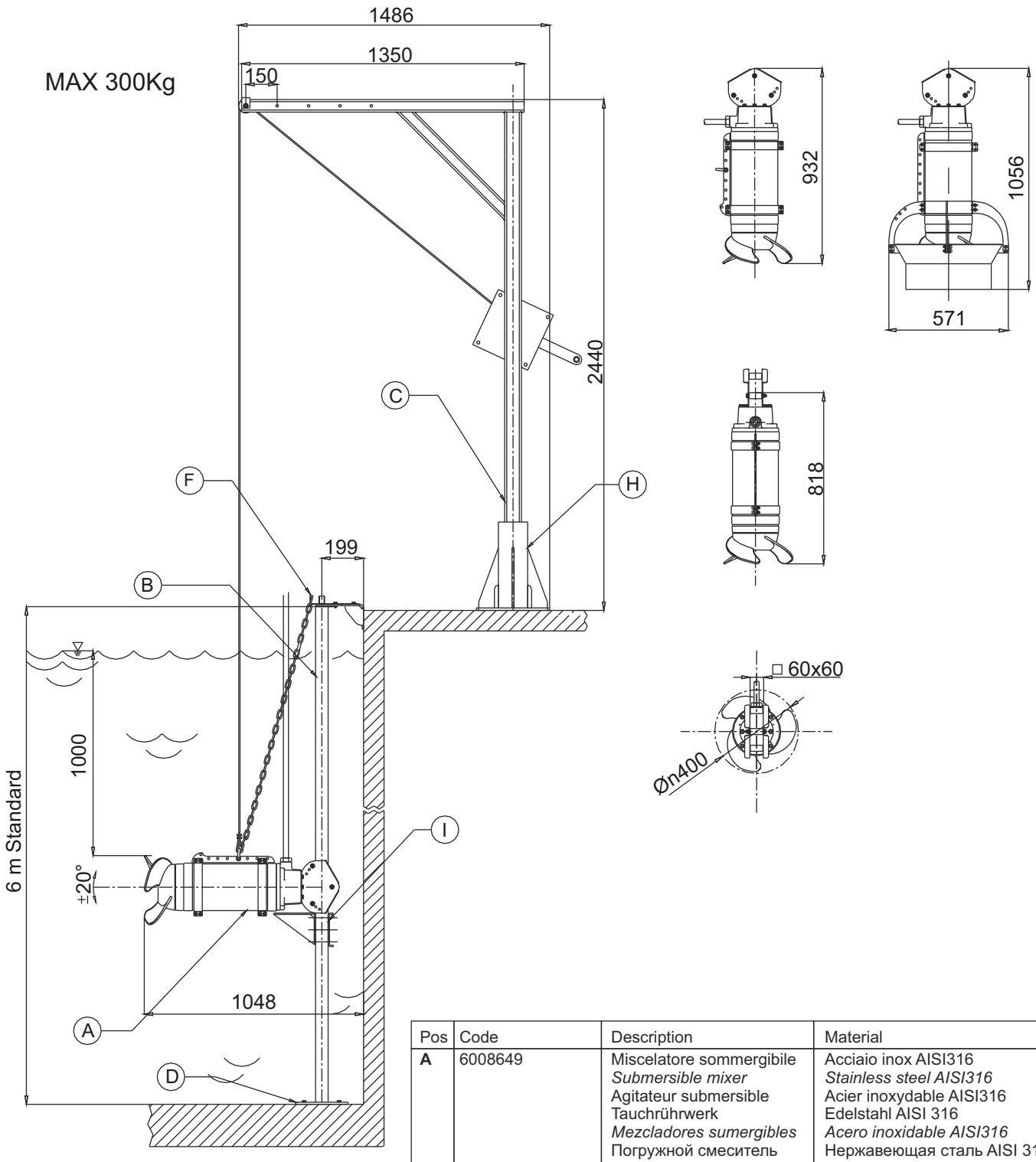

Pos	Code	Description	Material
A	6008649	Miscelatore sommergibile *Submersible mixer* Agitateur submersible Tauchrührwerk *Mezcladores sumergibles* Погружной смеситель	Acciaio inox AISI316 *Stainless steel AISI316* Acier inoxydable AISI316 Edelstahl AISI 316 *Acero inoxidable AISI316* Нержавеющая сталь AISI 316
B **D** **F** **I**	70.PG60L6...	Palo guida *Guide rail* Barre guidage *Führungsrohr* Carril de guía *Направляющая труба*	Acciaio zincato - AISI304/316 *Galvanized Steel - AISI304/316* Acier galvanisé - AISI304/316 *Stahl verzinkt - AISI304/316* Acero galvanizado - AISI304/316 *Оцинков.сталь AISI304/316*
C **H**	70.TSP300...	Traliccio di soll. Lifting system Syst. de soul. Hebevorrichtung Sist elevación Подъемный кран	

▽ LIVELLO MINIMO DI SOMMERGIBILITÀ
MINIMUM SUBMERSIBLE LEVEL
NIVEAU MINIMUM D'IMMERSION
MINDESTWASSERSTAND
NIVEL SUMERGIBLE MÍNIMO
МИНИМАЛЬНАЯ ГЛУБИНА ПОГРУЖЕНИЯ

E

XM60 1-2-3 Ø 600 mm



Miscelatori sommergibili | **Submersible mixers**
Agitateurs submersibles | **Tauchrührwerke**
Agitador sumergible | **Погружные смесители**

Code	Type	Absorbed power P1 kW	Propeller diameter mm	Thrust N	Weight Kg	Motor Rated RPM	Motor Rated Power kW	Motor Rated Current A
6001478	**XM60B1216R1-6T1LA5**	5,1	600	1040	245	461	7,5	18,6
6001480	**XM60B1216R2-6T1LA5**	7	600	1500	245	461	7,5	18,6
6001518	**XM60B1216R3-6T1LA5**	9,7	600	1850	245	475	10,1	23,9
Con anello convogliatore - *With jet ring* - Concentrateur de flux *Mit Strömungsring* - Anillo de chorro - *С конвейерным кольцом*								
6008818	**XM60B1216R1-6C1LA5**	3,9	600	860	280	466	5	13,2
6008819	**XM60B1216R2-6C1LA5**	5	600	1300	280	461	7,5	18,6
6008820	**XM60B1216R3-6C1LA5**	7,5	600	1600	280	475	10,1	23,9

Materiali - *Materials* - Matériaux - *Werkstoffe* - Materiales - *Материалы*

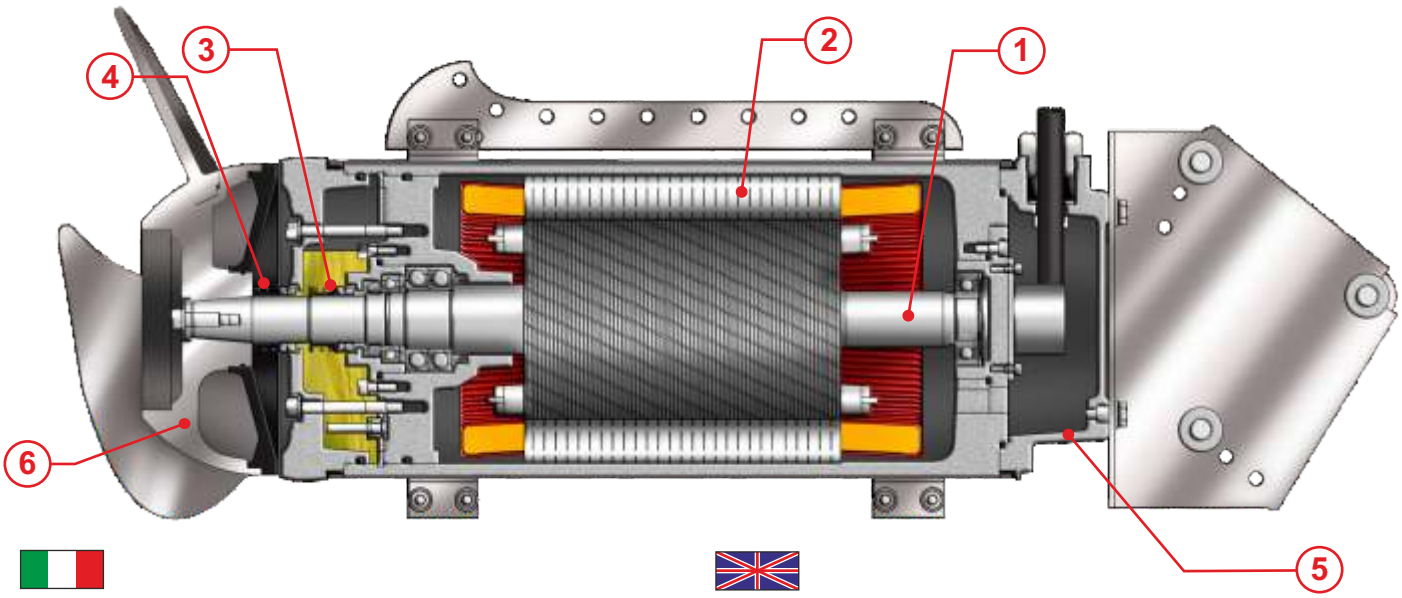

1) Alberi realizzati in acciaio inossidabile Duplex.
2) Motore asincrono trifase 12 poli, classe d'isolamento H(180°C).
3) Tenuta superiore: ceramica/grafite.
4) Tenuta inferiore: carburo di Silicio/carburo di silicio/viton.
5) Fusioni: Acciaio inox AISI316
6) Elica: Acciaio inossidabile AISI 316

1) Shafts realized in stainless steel Duplex.
2) Motor asynchronous threephase 12 poles, insulation class H(180°C).
3) Upper seal: ceramic/graphite.
4) Lower seal: silicon carbide/silicon carbide/viton.
5) Housing: Stainless steel AISI316
6) Propeller: Stainless steel AISI316

1) Les arbres sont réalisés en acier inoxydable Duplex.
2) Moteur asynchrone triphasé 12 pôles, classe d'isolation H(180°C).
3) Garniture supérieure : mécanique, céramique/carbone.
4) Garniture inférieure: mécanique, carbure de silicium/carbure de silicium/viton.
5) Moulures: Acier inoxydable AISI316
6) Hélice: Acier inoxydable AISI316

1) Welle aus Edelstahl Duplex.
2) Motor Asynchronmotor dreiphasig 12-polig, Isolationsklasse H(180°C).
3) Obere Dichtung: Gleitringdichtung Kohle/Keramik.
4) Untere Dichtung: Gleitringdichtung Siliziumkarbid / Siliziumkarbid / Viton.
5) Motorgehäuse: Edelstahl AISI316
6) Propeller: Edelstahl AISI316

1) Ejes realizados en acero inoxidable Duplex.
2) Motor asincrónico trifásico 12 polos, aislamiento H(180°C).
3) Sellado/precintado superior: grafito de cerámica.
4) Sellado/precintado inferior: carburo y silicio/carburo y silicio/viton.
5) Aleaciones: Acero inoxidable AISI316
6) Hélice: Acero inoxidable AISI316

1) Валы реализованы из нержавеющий стали Дуплекс.
2) Асинхронный двигатель трёхфазный 12 полюса, класс изоляции H (180°C).
3) Верхнее уплотнение: керамика/графит
4) Нижнее уплотнение: Карбид кремния / Карбид кремния/ Витон
5) Литья: Нержавеющая сталь AISI 316
6) Пропеллер: нержавеющая сталь AISI 316

Dimensioni - *Dimensions* - Dimensions - *Abmessungen* - Dimensiones - *Габариты*

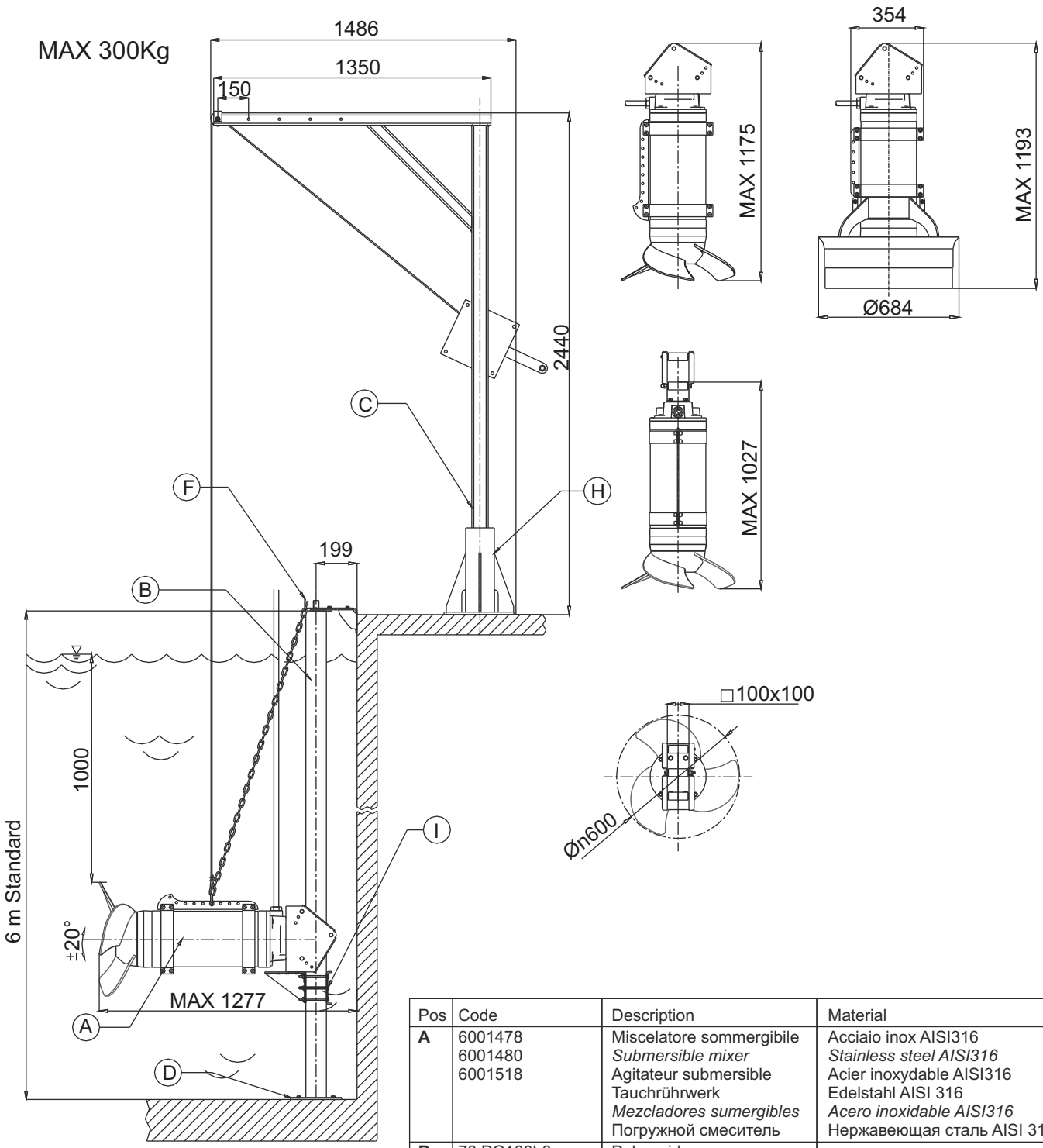

Pos	Code	Description	Material
A	6001478 6001480 6001518	Miscelatore sommergibile *Submersible mixer* Agitateur submersible Tauchrührwerk *Mezcladores sumergibles* Погружной смеситель	Acciaio inox AISI316 *Stainless steel AISI316* Acier inoxydable AISI316 Edelstahl AISI 316 *Acero inoxidable AISI316* Нержавеющая сталь AISI 316
B **D** **F** **I**	70.PG100L6...	Palo guida *Guide rail* Barre guidage *Führungsrohr* Carril de guía *Направляющая труба*	Acciaio zincato - AISI304/316 *Galvanized Steel - AISI304/316* Acier galvanisé - AISI304/316 *Stahl verzinkt - AISI304/316* Acero galvanizado - AISI304/316 *Оцинков.сталь AISI304/316*
C **H**	70.TSP300...	Traliccio di soll. Lifting system Syst. de soul. Hebevorrichtung Sist elevación Подъемный кран	

▽ LIVELLO MINIMO DI SOMMERGIBILITÀ
MINIMUM SUBMERSIBLE LEVEL
NIVEAU MINIMUM D'IMMERSION
MINDESTWASSERSTAND
NIVEL SUMERGIBLE MÍNIMO
МИНИМАЛЬНАЯ ГЛУБИНА ПОГРУЖЕНИЯ

E

XM60C Ø 600 mm



Miscelatori sommergibili
Agitateurs submersibles
Agitador sumergible
Submersible mixers
Tauchrührwerke
Погружные смесители

Code	Type	Absorbed power P1 kW	Propeller diameter mm	Thrust N	Weight Kg	Motor Rated RPM	Motor Rated Power kW	Motor Rated Current A
Con anello convogliatore - *With jet ring* - Concentrateur de flux *Mit Strömungsring* - Anillo de chorro - *С конвейерным кольцом*								
6003408	**XM60B1016R3-6C1LA5**	9,8	600	2275	280	549	12	26,5

Materiali - *Materials* - Matériaux - *Werkstoffe* - Materiales - *Материалы*

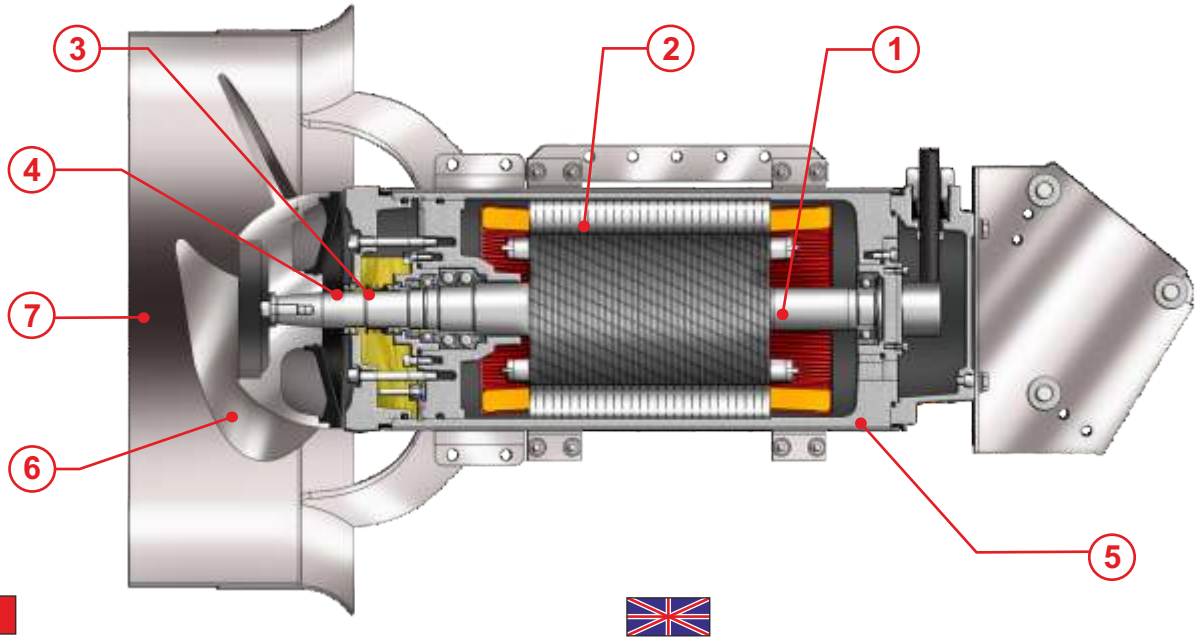

1) Alberi realizzati in acciaio inossidabile Duplex.
2) Motore asincrono trifase 10 poli, classe d'isolamento H(180°C).
3) Tenuta superiore: ceramica/grafite.
4) Tenuta inferiore: carburo di Silicio/carburo di silicio/viton.
5) Fusioni: Acciaio inox AISI316
6) Elica: Acciaio inossidabile AISI 316
7) Anello convogliatore in acciaio inossidabile AISI 316.

1) Shafts realized in stainless steel Duplex.
2) Motor asynchronous threephase 10 poles, insulation class H(180°C).
3) Upper seal: ceramic/graphite.
4) Lower seal: silicon carbide/silicon carbide/viton.
5) Housing: Stainless steel AISI316
6) Propeller: Stainless steel AISI316
7) With jet ring in stainless steel AISI 316

1) Les arbres sont réalisés en acier inoxydable Duplex.
2) Moteur asynchrone triphasé 10 pôles, classe d'isolation H(180°C).
3) Garniture supérieure : mécanique, céramique/carbone.
4) Garniture inférieure: mécanique, carbure de silicium/carbure de silicium/viton.
5) Moulures: Acier inoxydable AISI316
6) Hélice: Acier inoxydable AISI316
7) Concentrateur de flux en acier inoxydable AISI 316

1) Welle aus Edelstahl Duplex.
2) Motor Asynchronmotor dreiphasig 10-polig, Isolationsklasse H(180°C).
3) Obere Dichtung: Gleitringdichtung Kohle/Keramik.
4) Untere Dichtung: Gleitringdichtung Siliziumkarbid / Siliziumkarbid / Viton.
5) Motorgehäuse: Edelstahl AISI316
6) Propeller: Edelstahl AISI316
7) Mit Strömungsring aus Edelstahl AISI 316

1) Ejes realizados en acero inoxidable Duplex.
2) Motor asincrónico trifásico 10 polos, aislamiento H(180°C)
3) Sellado/precintado superior: grafito de cerámica.
4) Sellado/precintado inferior: carburo y silicio/carburo y silicio/viton
5) Aleaciones: Acero inoxidable AISI 316
6) Hélice: Acero inoxidable AISI 316
7) Anillo de chorro en inoxidable AISI 316

1) Валы реализованы из нержавеющий стали Дуплекс.
2) Асинхронный двигатель трёхфазный 10 поля, изоляции H (180°C)
3) Верхнее уплотнение: керамика/графит
4) Нижнее уплотнение: Карбид кремния / Карбид кремния/Витон
5) Литья: нержавеющая сталь AISI 316
6) Пропеллер: нержавеющая сталь AISI 316
7) Конвейерне кольцо из нержавеющий стали AISI 316

Dimensioni - *Dimensions* - Dimensions - *Abmessungen* - Dimensiones - *Габариты*

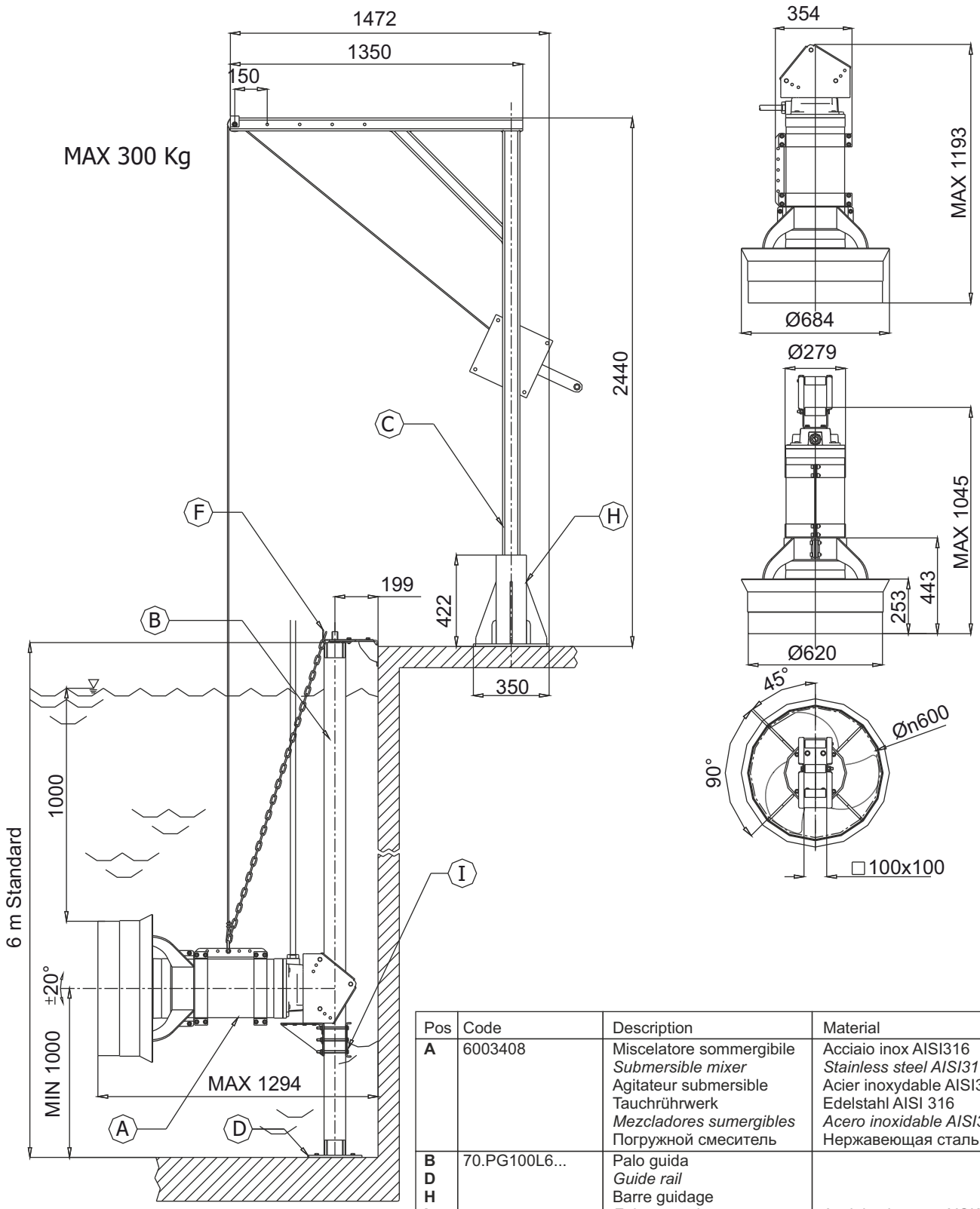

Pos	Code	Description	Material
A	6003408	Miscelatore sommergibile *Submersible mixer* Agitateur submersible Tauchrührwerk *Mezcladores sumergibles* Погружной смеситель	Acciaio inox AISI316 *Stainless steel AISI316* Acier inoxydable AISI316 Edelstahl AISI 316 *Acero inoxidable AISI316* Нержавеющая сталь AISI 316
B **D** **H** **I**	70.PG100L6...	Palo guida *Guide rail* Barre guidage *Führungsrohr* Carril de guía *Направляющая труба*	Acciaio zincato - AISI304/316 *Galvanized Steel - AISI304/316* Acier galvanisé - AISI304/316 *Stahl verzinkt - AISI304/316* Acero galvanizado - AISI304/316 *Оцинков.сталь AISI304/316*
C **H**	70.TSP300...	Traliccio di soll. Lifting system Syst. de soul. Hebevorrichtung Sist elevación Подъемный кран	

▽ LIVELLO MINIMO DI SOMMERGIBILITÀ
MINIMUM SUBMERSIBLE LEVEL
NIVEAU MINIMUM D'IMMERSION
MINDESTWASSERSTAND
NIVEL SUMERGIBLE MÍNIMO
МИНИМАЛЬНАЯ ГЛУБИНА ПОГРУЖЕНИЯ

E

GR12



Miscelatori sommergibili
Agitateurs submersibles
Agitador sumergible
Submersible mixers
Tauchrührwerke
Погружные смесители

Code	Type	Absorbed power P1 kW	Propeller diameter mm	Thrust N	Weight Kg	Motor Rated RPM	Motor Rated Power kW	Motor Rated Current A
6001805	**GR12B410R3-4T1AA2**	2,7	1200	1350	115	1392	3,5	6,8

6001805 **120 rpm**

Materiali - *Materials* - Matériaux - *Werkstoffe* - Materiales - *Материалы*

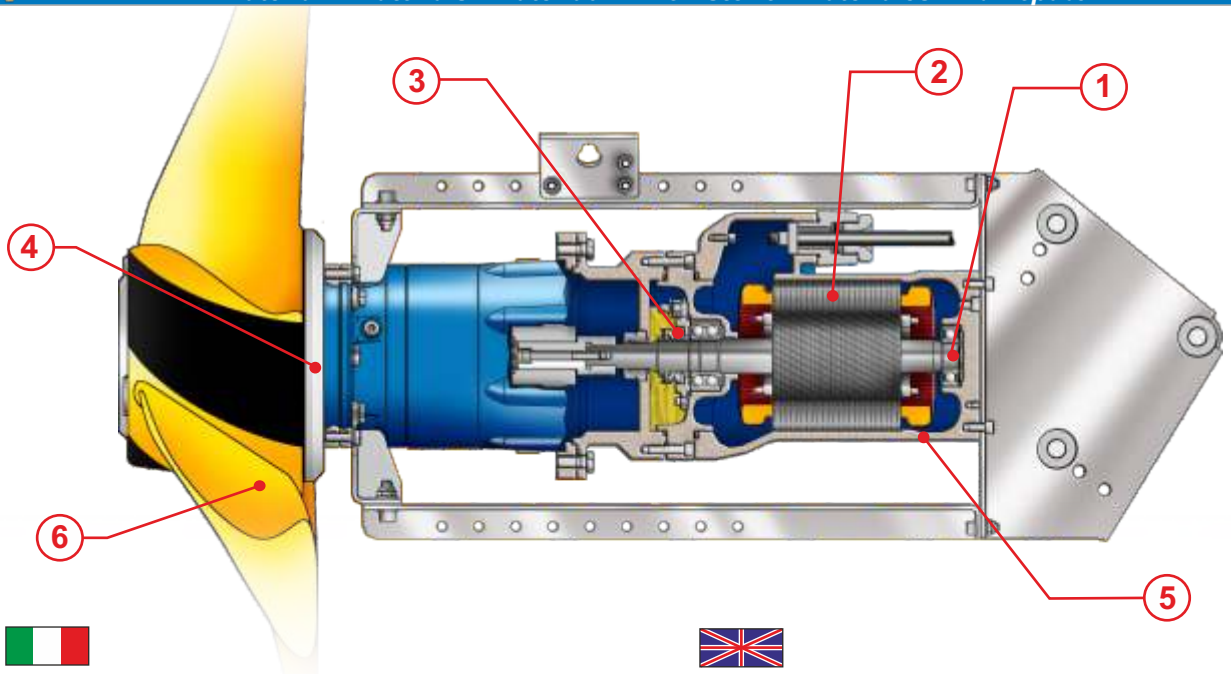

1) Alberi realizzati in acciaio inossidabile AISI 431.
2) Motore asincrono trifase 4 poli, classe d'isolamento H(180°C).
3) Tenuta superiore: ceramica/grafite.
4) Tenuta inferiore: carburo di Silicio/carburo di silicio.
5) Fusioni: Ghisa EN-GJL-250
6) Elica: Poliuretano ad alte prestazioni.

1) Shafts realized in stainless steel AISI 431.
2) Motor asynchronous threephase 4 poles, insulation class H(180°C).
3) Upper seal: ceramic/graphite.
4) Lower seal: silicon carbide/silicon carbide.
5) Housing: Cast Iron EN-GJL-250
6) Propeller: Polyurethane high efficiency.

1) Les arbres sont réalisés en acier inoxydable AISI 431.
2) Moteur asynchrone triphasé 4 pôles, classe d'isolation H(180°C).
3) Garniture supérieure : mécanique, céramique/carbone.
4) Garniture inférieure: mécanique, carbure de silicium/carbure de silicium.
5) Moulures: Fonte EN-GJL-250
6) Hélice: Polyuréthane haute performance.

1) Welle aus Edelstahl AISI 431.
2) Motor Asynchronmotor dreiphasig 4-polig, Isolationsklasse H(180°C).
3) Obere Dichtung: Gleitringdichtung Kohle/Keramik.
4) Untere Dichtung: Gleitringdichtung Siliziumkarbid / Siliziumkarbid.
5) Motorgehäuse: Grauguss EN-GJL-250
6) Propeller: Hochleistungs-Polyurethan.

1) Ejes realizados en acero inoxidable AISI 431.
2) Motor asincrónico trifásico 4 polos, aislamiento H(180°C)
3) Sellado/precintado superior: grafito de cerámica.
4) Sellado/precintado inferior: carburo y silicio/carburo y silicio
5) Aleaciones: Hierro fundido EN-GJL-250
6) Hélice: Poliuretano de alto rendimiento.

1) Валы реализованы из нержавеющий стали AISI 431.
2) Асинхронный двигатель трёхфазный 4 поля, изоляции H (180°C)
3) Верхнее уплотнение: керамика/графит
4) Нижнее уплотнение: Карбид кремния / Карбид кремния
5) Литья: Чугун -GJL-250
6) Пропеллер: Высокопроизводительный полиуретан.

Dimensioni - *Dimensions* - Dimensions - *Abmessungen* - Dimensiones - *Габариты*

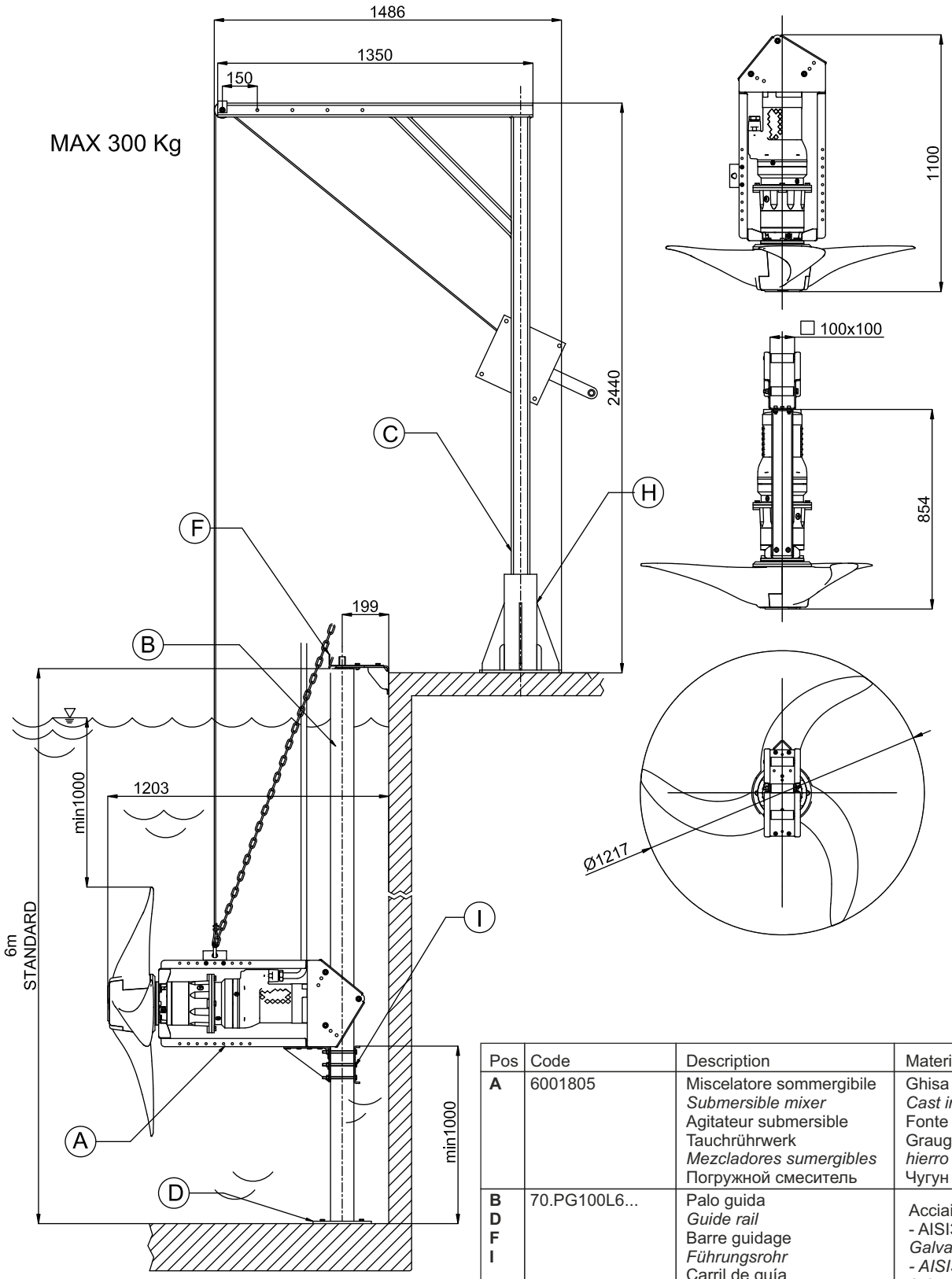

Pos	Code	Description	Material
A	6001805	Miscelatore sommergibile *Submersible mixer* Agitateur submersible Tauchrührwerk *Mezcladores sumergibles* Погружной смеситель	Ghisa EN-GJL-250 *Cast iron EN-GJL-250* Fonte EN-GJL-250 Grauguss EN-GJL-250 *hierro fundido EN-GJL-250* Чугун EN-GJL-250
B **D** **F** **I**	70.PG100L6...	Palo guida *Guide rail* Barre guidage *Führungsrohr* Carril de guía *Направляющая труба*	Acciaio zincato - AISI304/316 *Galvanized Steel* *- AISI304/316* Acier galvanisé - AISI304/316 *Stahl verzinkt* *- AISI304/316* Acero galvanizado - AISI304/316 *Оцинков.сталь* *AISI304/316*
C **H**	70.TSP300...	Traliccio di soll. Lifting system Syst. de soul. Hebevorrichtung Sist elevación Подъемный кран	

▽ LIVELLO MINIMO DI SOMMERGIBILITÀ
MINIMUM SUBMERSIBLE LEVEL
NIVEAU MINIMUM D'IMMERSION
MINDESTWASSERSTAND
NIVEL SUMERGIBLE MÍNIMO
МИНИМАЛЬНАЯ ГЛУБИНА ПОГРУЖЕНИЯ

E

GR12



Miscelatori sommergibili
Agitateurs submersibles
Agitador sumergible
Submersible mixers
Tauchrührwerke
Погружные смесители

Code	Type	Absorbed power P1 kW	Propeller diameter mm	Thrust N	Weight Kg	Motor Rated RPM	Motor Rated Power kW	Motor Rated Current A
6004167	**GR12B411R2-4T1AA2**	4,9	1200	2350	120	1436	7,1	13,5
6008414	**GR12B411R1-4T1AA2**	8,2	1200	3060	120	1436	7,5	14,3

6004167 **162 rpm**
6008414 **191 rpm**

Materiali - *Materials* - Matériaux - *Werkstoffe* - Materiales - *Материалы*

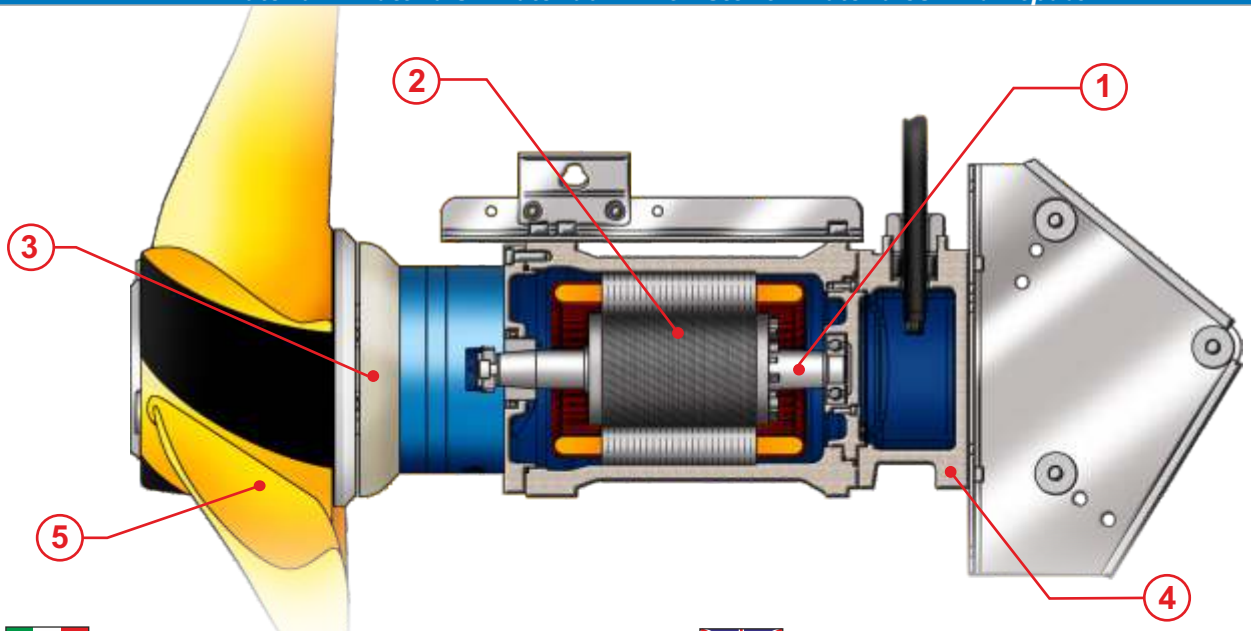

1) Alberi realizzati in acciaio inossidabile AISI 431.
2) Motore asincrono trifase 4 poli, classe d'isolamento H(180°C).
3) Tenuta : carburo di Silicio/carburo di silicio.
4) Fusioni: Ghisa EN-GJL-250
5) Elica: Poliuretano ad alte prestazioni.

1) Shafts realized in stainless steel AISI 431.
2) Motor asynchronous threephase 4 poles, insulation class H(180°C).
3) Seal: silicon carbide/silicon carbide.
4) Housing: Cast Iron EN-GJL-250
5) Propeller: Polyurethane high efficiency.

1) Les arbres sont réalisés en acier inoxydable AISI 431.
2) Moteur asynchrone triphasé 4 pôles, classe d'isolation H(180°C).
3) Garniture: mécanique, carbure de silicium/carbure de silicium.
4) Moulures: Fonte EN-GJL-250
5) Hélice: Polyuréthane haute performance.

1) Welle aus Edelstahl AISI 431.
2) Motor Asynchronmotor dreiphasig 4-polig, Isolationsklasse H(180°C).
3) Dichtung: Gleitringdichtung Siliziumkarbid / Siliziumkarbid.
4) Motorgehäuse: Grauguss EN-GJL-250
5) Propeller: Hochleistungs-Polyurethan.

1) Ejes realizados en acero inoxidable AISI 431.
2) Motor asincrónico trifásico 4 polos, aislamiento H(180°C)
3) Sellado/precintado: carburo y silicio/carburo y silicio
4) Aleaciones: Hierro fundido EN-GJL-250
5) Hélice: Poliuretano de alto rendimiento.

1) Валы реализованы из нержавеющий стали AISI 431.
2) Асинхронный двигатель трёхфазный 4 поля, изоляции H (180°C)
3) Уплотнение: Карбид кремния / Карбид кремния
4) Литья: Чугун -GJL-250
5) Пропеллер: Высокопроизводительный полиуретан.

Dimensioni - *Dimensions* - Dimensions - *Abmessungen* - Dimensiones - *Габариты*

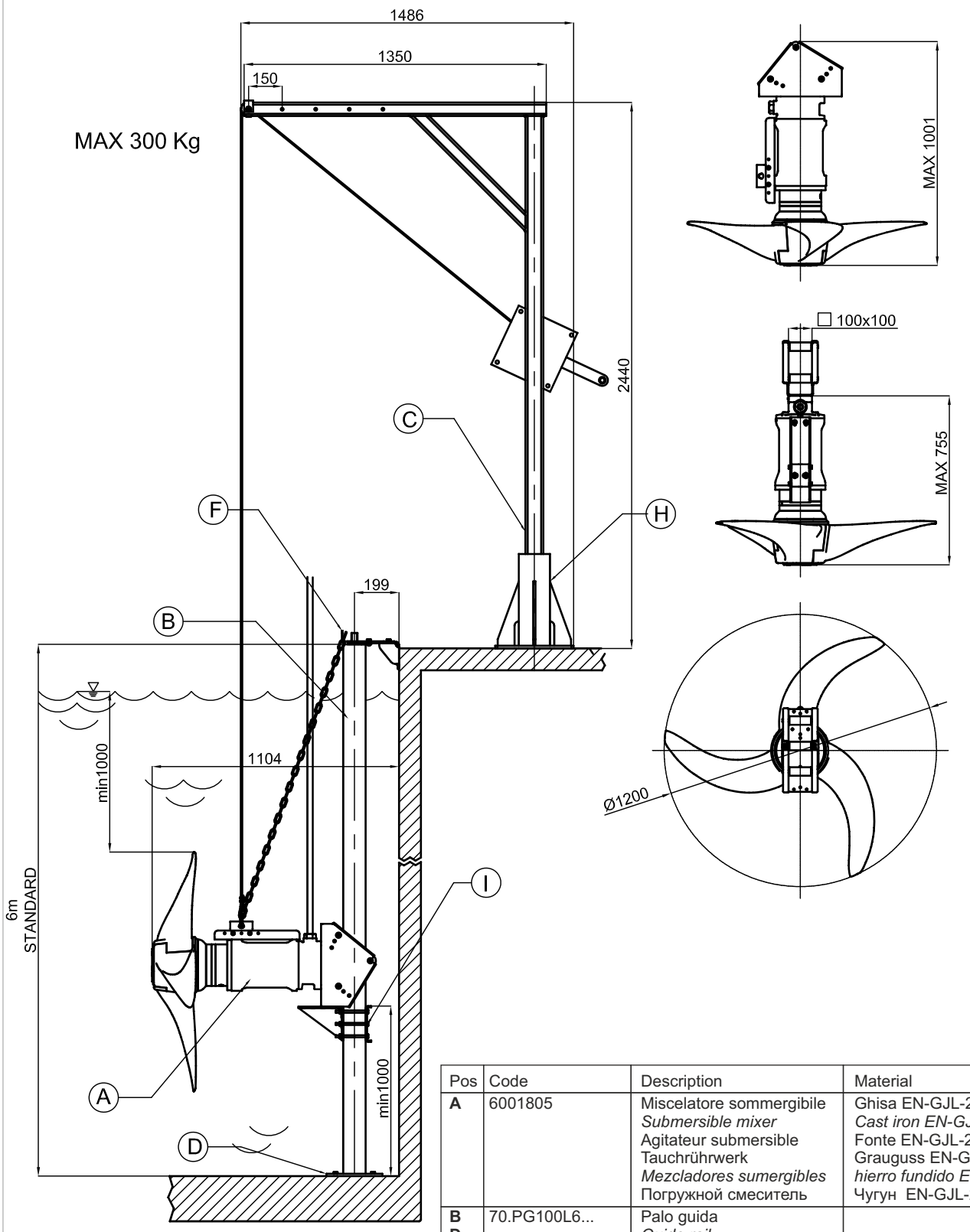

▽ LIVELLO MINIMO DI SOMMERGIBILITÀ
MINIMUM SUBMERSIBLE LEVEL
NIVEAU MINIMUM D'IMMERSION
MINDESTWASSERSTAND
NIVEL SUMERGIBLE MÍNIMO
МИНИМАЛЬНАЯ ГЛУБИНА ПОГРУЖЕНИЯ

Pos	Code	Description	Material
A	6001805	Miscelatore sommergibile *Submersible mixer* Agitateur submersible Tauchrührwerk *Mezcladores sumergibles* Погружной смеситель	Ghisa EN-GJL-250 *Cast iron EN-GJL-250* Fonte EN-GJL-250 Grauguss EN-GJL-250 *hierro fundido EN-GJL-250* Чугун EN-GJL-250
B **D** **F** **I**	70.PG100L6...	Palo guida *Guide rail* Barre guidage *Führungsrohr* Carril de guía *Направляющая труба*	Acciaio zincato - AISI304/316 *Galvanized Steel - AISI304/316* Acier galvanisé - AISI304/316 *Stahl verzinkt - AISI304/316* Acero galvanizado - AISI304/316 *Оцинков.сталь AISI304/316*
C **H**	70.TSP300...	Traliccio di soll. Lifting system Syst. de soul. Hebevorrichtung Sist elevación Подъемный кран	

E

COMPONENTI PER L'INSTALLAZIONE GR12
INSTALLATION COMPONENTS GR12
COMPOSANTS POUR L'INSTALLATION GR12
INSTALLATIONSKOMPONENTEN GR12
COMPONENTES PARA LA INSTALACIÓN GR12
КОМПОНЕНТЫ ДЛЯ УСТАНОВКИ GR12

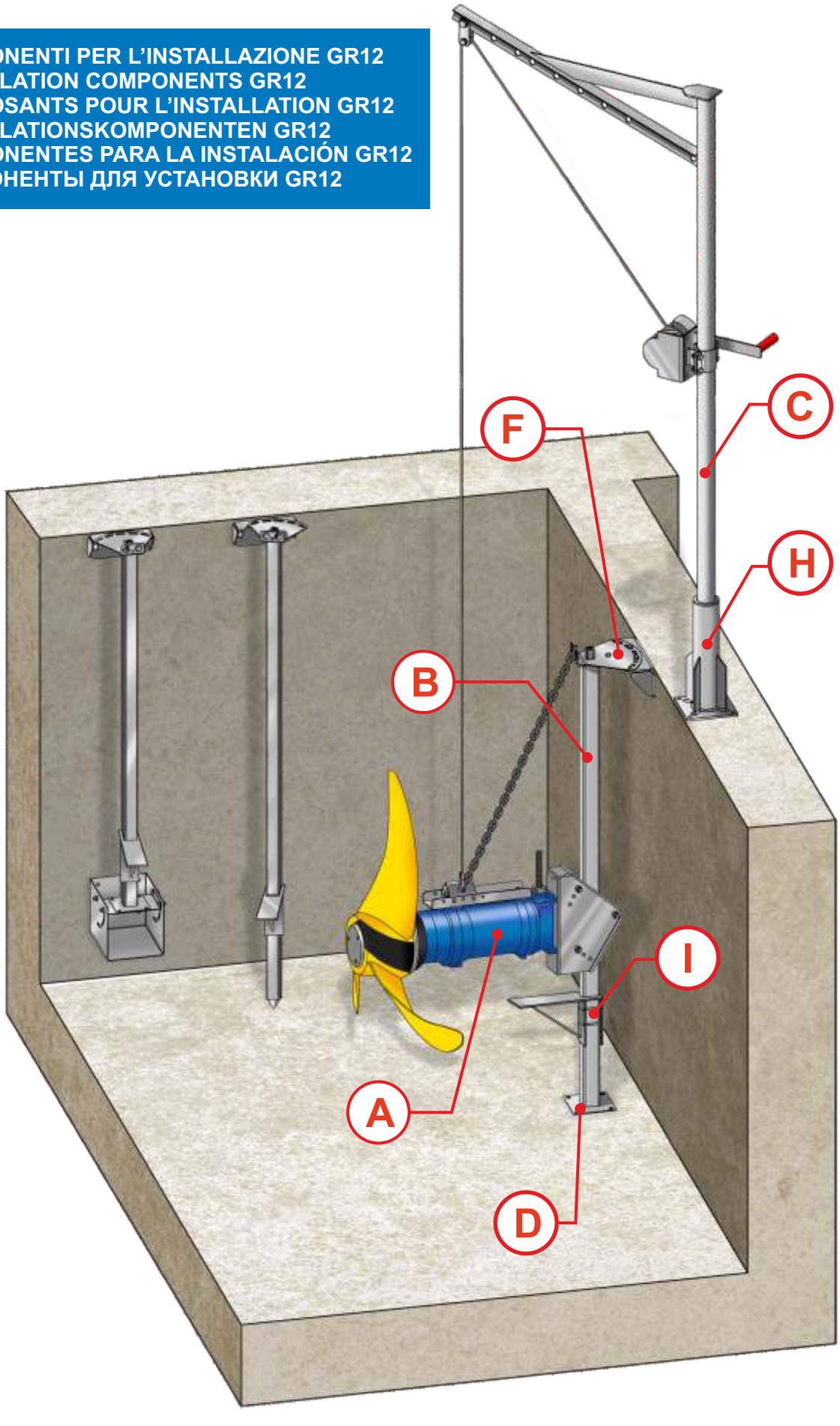

Descrizione	Materiale
A) Miscelatore sommergibile	A) Ghisa EN-GJL-250
B) Palo guida orientabile	B) AISI304 Acciaio
C) Traliccio di sollevamento	C) Acciaio zincato
D) Piastra di fondo a pavimento	D) AISI304 Acciaio
F) Supporto superiore orientabile a parete	F) AISI304 Acciaio
H) Base di fissaggio a bordo vasca	H) Acciaio zincato
I) Staffa fine corsa	I) AISI304 Acciaio

Description	Material
A) Submersible mixer	A) Cast iron EN-GJL-250
B) Adjustable guide rail	B) AISI 304 Stainless steel
C) Lifting davit	C) Galvanized steel
D) Floor-mounted bottom plate	D) AISI 304 Stainless steel
F) Wall-mounted adjustable upper support	F) AISI 304 Stainless steel
H) Tank-edge mounting base	H) Galvanized steel
I) End-stop bracket	I) AISI 304 Stainless steel

Description	Matériau
A) Agitateur submersible	A) Fonte EN-GJL-250
B) Barre de guidage orientable	B) Acier inoxydable AISI 304
C) Potence de levage	C) Acier galvanisé
D) Plaque d'assise au sol	D) Acier inoxydable AISI 304
F) Support supérieur mural orientable	F) Acier inoxydable AISI 304
H) Embase de fixation en bord de bassin	H) Acier galvanisé
I) Butée de fin de course	I) Acier inoxydable AISI 304

Beschreibung	Material
A) Tauchmotorrührwerk	A) Grauguss EN-GJL-250
B) Schwenkbares Führungsrohr	B) Edelstahl AISI 304
C) Auslegerkran	C) Verzinkter Stahl
D) Bodenplatte	D) Edelstahl AISI 304
F) Schwenkbare obere Wandhalterung	F) Edelstahl AISI 304
H) Befestigungskonsole	H) Verzinkter Stahl
I) Endanschlaghalterung	I) Edelstahl AISI 304

Descripción	Material
A) Mezclador sumergible	A) Fundición EN-GJL-250
B) Mástil de guía orientable	B) Acero inoxidable AISI 304
C) Pescante de elevación	C) Acero galvanizado
D) Placa de fondo para suelo	D) Acero inoxidable AISI 304
F) Soporte superior de pared orientable	F) Acero inoxidable AISI 304
H) Base de fijación	H) Acero galvanizado
I) Soporte de tope de carrera	I) Acero inoxidable AISI 304

Описание	Материал
A) Погружной миксер	A) Чугун EN-GJL-250
B) Поворотная направляющая штанга	B) Нерж. сталь AISI 304
C) Подъемная траверса	C) Оцинк. сталь
D) Опорное донное основание	D) Нерж. сталь AISI 304
F) Verkhniy povorotnyy nastennyy kronshteyn	F) Нерж. сталь AISI 304
H) Основание крепления	H) Оцинк. сталь
I) Ограничительный кронштейн	I) Нерж. сталь AISI 304











E

COMPONENTI PER L'INSTALLAZIONE MISCELATORI
MIXERS INSTALLATION COMPONENTS
CONSOLES PIECES DE MONTAGE
MIXER EINBAUTEILE
MEZCLADORES PIEZAS DE MONTAJE
КОМПОНЕНТЫ ДЛЯ УСТАНОВКИ СМЕСИТЕЛЕЙ

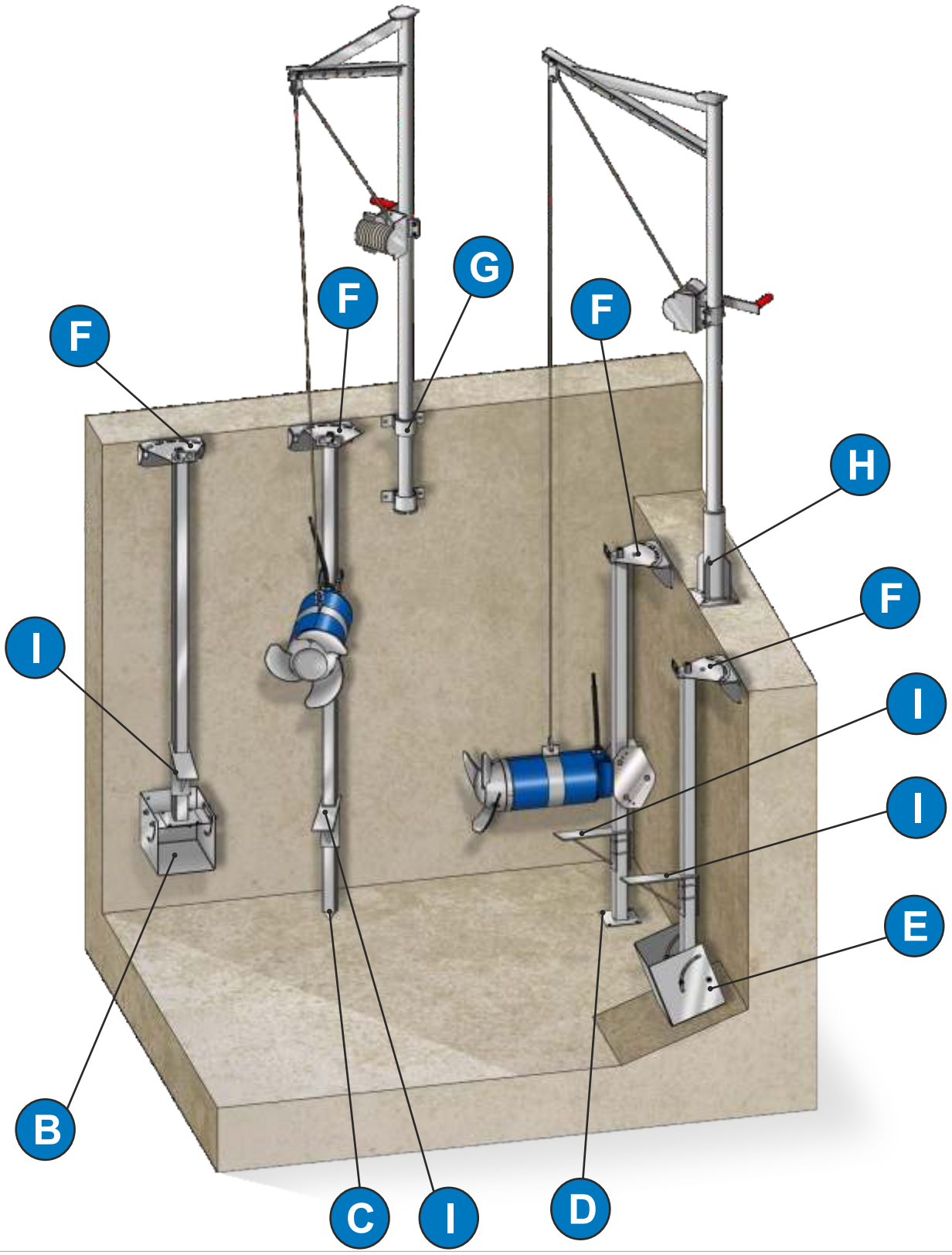

Descrizione - Description - Description Beschreibung - Descripción - описание	Componente - Component - Composant - Bauelemente - Componente - компонент

G



BSM150-AZ	BSM150-304	BSM300-AZ	BSM300-304

Installazione a parete. E' possibile estrarre il sistema di sollevamento dalla sua postazione.
Wall mounted installation. The system can be removed from its location.
Être fixée au mur d'installation. Le système peut être retiré de son emplacement.
Wand-Installation. Das System kann von seinem Standort entfernt werden.
Montado en la pared de la instalación. El sistema puede ser removido de su ubicación.
Настенная установка Можно извлечь подъемную систему из ее положения.

H



BSP150-AZ	BSP150-304	BSP300-AZ	BSP300-304

Installazione a bordo vasca. Il sistema di sollevamento può essere estratto dalla base di appoggio a pavimento.
Tank edge installation. The lifting system can be extracted from its anchored support.
Tank bord d'installation. Le système de levage peut être extraite de son support ancré.
Tank Rand Installation. Die Aufhebung kann aus seiner Verankerung Unterstützung gewonnen werden.
Instalación borde del tanque. El sistema de elevación se pueden extraer de su apoyo anclado.
Установка на . Подъемную систему можно вытащить из основания в павименто

F+C+I

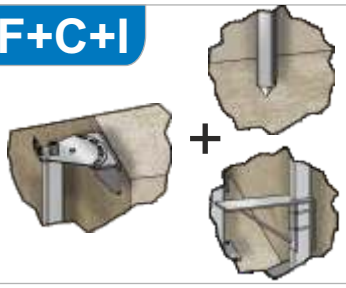

SOPG100-OPA SOPG60-OPA	SOPG100-OP304 SOPG60-OP304	SOPG100-OP316 SOPG60-OP316

Per vasche che non possono essere vuotate. Alla base del tubo guida è inserito un perno.
For tanks that cannot be emptied, a support pin is inserted into the base of the guide rail.
Pour les citernes qui ne peuvent pas être vidés, une épingle de soutien est inséré dans la base du rail de guidage.
Für Tanks, die nicht entleert werden, ein Support-PIN ist in der Basis der Führungsschiene eingefügt.
Para las cisternas que no pueden ser vaciados, un alfiler de apoyo se inserta en la base del raíl guía.
Для резервуаров, которые нельзя сливать. В основание направляющей трубки вставлен штифт.

F+B+I

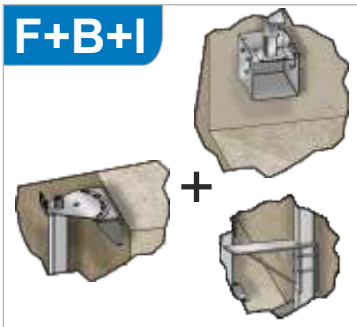

SOPG100-OMAZ SOPG60-OMAZ	SOPG100-OM304 SOPG60-OM304	SOPG100-OM316 SOPG60-OM316

Per vasche aventi altezza superiore a 6 metri nei casi in cui non sia possibile il fissaggio a pavimento.
For tanks having a depth exceeding 6 metres, where it is not possible to secure the base to the tank floor.
Pour les citernes ayant une profondeur supérieure à 6 mètres, où il n'est pas possible de sécuriser la base vers le plancher du réservoir.
Für Tanks mit einer Tiefe von mehr als 6 Meter, wo es nicht möglich, die Basis, um den Tank Boden zu sichern.
Para las cisternas con una profundidad inferior a 6 metros, donde no es posible para asegurar la base para el piso del tanque
Для танков высотой более 6 метров в случаях, когда невозможна установка на полу.

F+E+I

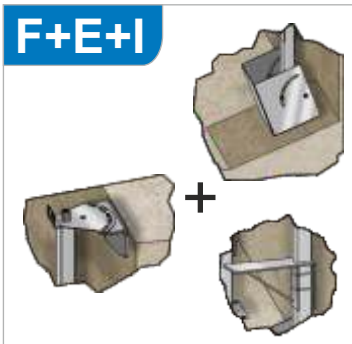

SOPG100-OMAZ SOPG60-OMAZ	SOPG100-OM304 SOPG60-OM304	SOPG100-OM316 SOPG60-OM316

Per tutte le vasche dove è possibile il fissaggio a pavimento e il fondo si presenta inclinato.
Standard fitting used where it is possible to locate the guide rail support in the sloping floor of the tank.
Raccord standard utilisé où il est possible de localiser l'appui rail de guidage dans le sol en pente de la citerne.
Standardverrohrung dort eingesetzt, wo es möglich ist, die Führungsschiene Unterstützung in den schrägen Boden des Tanks zu finden.
Acoplamiento estándar utilizado en los que es posible localizar el apoyo riel de guía en el suelo en pendiente de la cisterna.
Для всех резервуаров, где возможна установка на полу и нижняя часть наклонена.

F+D+I

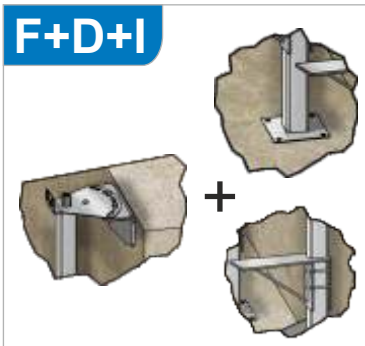

SOPG100-OFAZ SOPG60-OFAZ	SOPG100-OF304 SOPG60-OF304	SOPG100-OF316 SOPG60-OF316

Per tutte le vasche dove è possibile il fissaggio a pavimento.
Standard fitting used where it is possible to locate the guide rail support in the flat floor of the tank.
Standard raccord utilisé où il est possible de localiser l'appui rail de guidage dans le plancher plat de la citerne.
Standardverrohrung dort eingesetzt, wo es möglich ist, die Führungsschiene Unterstützung in den flachen Boden des Tanks zu finden.
Acoplamiento estándar utilizado en los que es posible localizar el apoyo riel de guía en el suelo plano de la cisterna.
Для всех резервуаров, где возможна установка на полу.

E

Esempio di installazione - *Installation example*- Exemple d'installation *Installationsbeispiel* - Ejemplo de instalación - *Пример установки*

TSP150

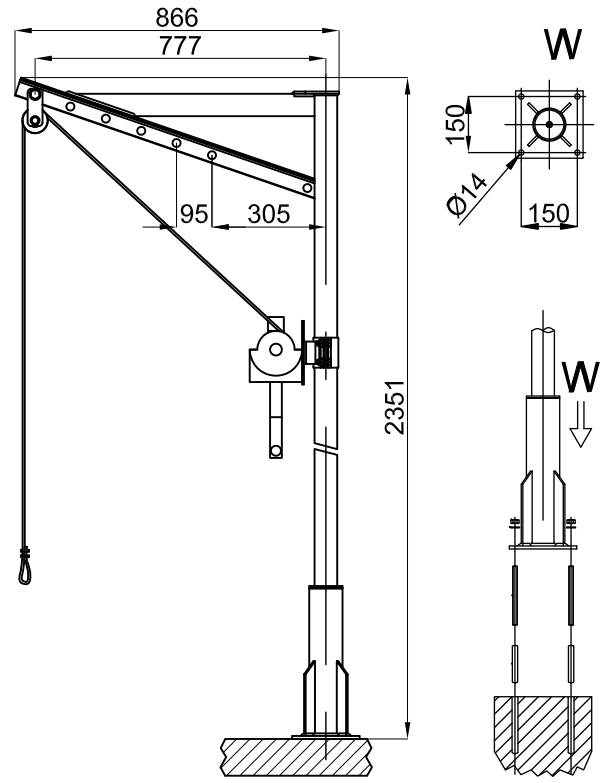

TSM150

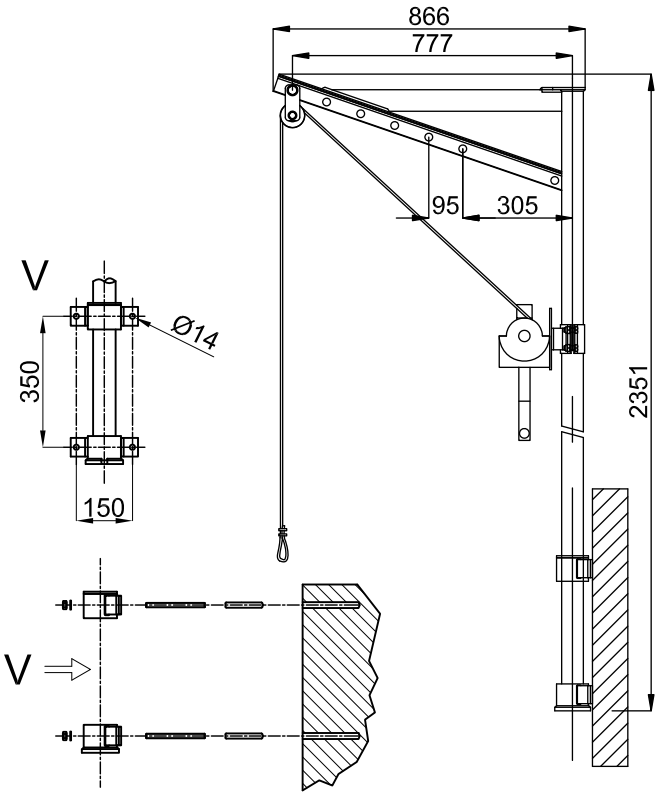

TSP300

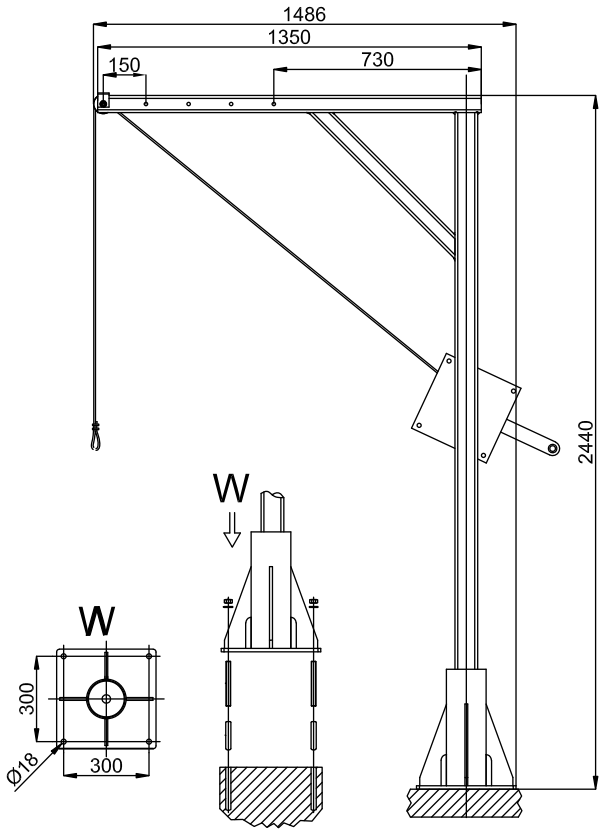

TSM300

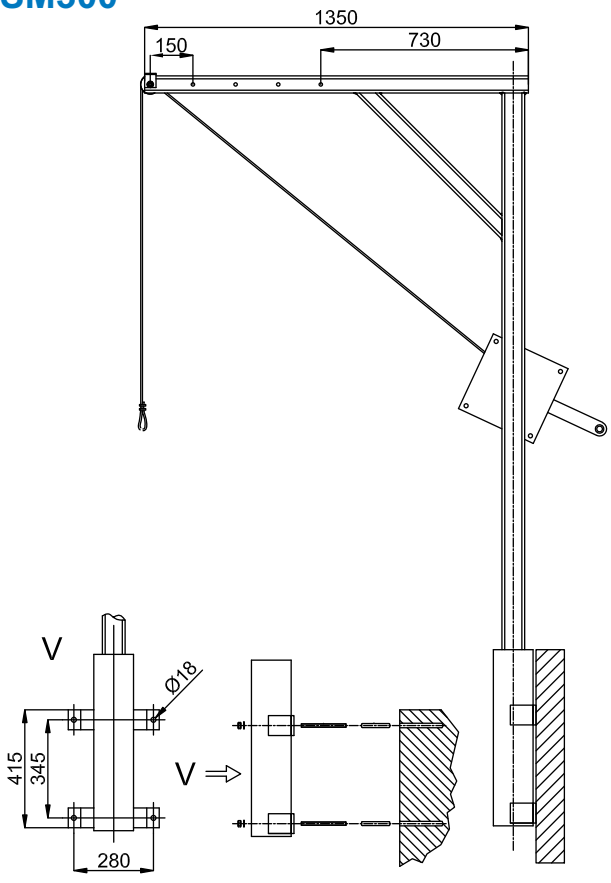

Elettropompe sommergibili di ricircolo
Submersible electric pumps for recirculation
Electropompes submersibles de circulation
Tauchpumpen zur Zirkulation
Bombas sumergibles de recirculación
Погружные рециркуляционные насосы



IMPIEGHI
Elettropompe sommergibili di ricircolo, con motore elettrico multipolare, elica autopulente con profilo idraulico ottimizzato ad altissimo rendimento, interamente fusa in acciaio inossidabile. Elevata affidabilità di funzionamento per servizio continuo. Semplicità d'installazione grazie al sistema d'accoppiamento rapido automatico. I miscelatori/pompa vengono tipicamente impiegati per il ricircolo dei fanghi attivi negli impianti di depurazione, o comunque nel pompaggio di grandi volumi di liquido a basse prevalenze, per gli eccellenti rendimenti idraulici che garantiscono.

APPLICATIONS
Electropompes submersibles de circulation, équipés, de moteur multi pôles, avec hélice au profil hydraulique optimisé et à haut rendement, entièrement en acier inoxydable de fusion.
Conçus pour un service continu de grande fiabilité, facile d'installation et de maintenance grâce aux système d'accouplement automatique. Les électropompes et agitateurs sont spécialement adaptés aux dispositifs de traitement et de la recirculation des effluents difficiles. L'excellent rendement permet le transfert de gros débits à de faibles hauteurs.

UTILIZACION
Bombas de pared o recirculación, con motor eléctrico de varios polos, hélice auto limpiante de diseño hidráulico optimizado de altísimo rendimiento, totalmente fundido en acero inoxidable. Elevada fiabilidad de funcionamiento para un servicio continuo. Facilidad de instalación gracias al sistema automático de acoplamiento rápido. La bomba de pared es tradicionalmente empleada en el proceso de recirculación de fangos activos en depuradoras, o en la impulsión de grandes caudales a baja altura, por su excelente rendimiento hidráulico que garantiza.

APPLICATION
Submersible recirculation pumps with multi polar electric motor. Self cleaning propeller cast in stainless steel. Propeller hydraulic profile optimized for high efficiency. Designed for continuous duty and high reliability. Simple installation due to automatic coupling. These mixers/pumps are typically used in treatment plants for active sludge recirculation. Their excellent hydraulic efficiency enables them to transfer large volumes at low Head.

EINSATZGEBIETE
Rührwerke / Tauchpumpen mit Asynchronmotoren als dreiphasige Käfigläufer, Propeller mit Selbstreinigungseffekt, aus Edelstahl. Optimiertes hydraulisches Propeller-Profil für hohen Wirkungsgrad. Konstruiert für kontinuierlichen Betrieb und hohe Zuverlässigkeit. Einfache Installation mittels Automatik-Kupplung. Diese Rührwerke / Tauchpumpen werden insbesondere zur Schlammumwälzung in Kläranlagen eingesetzt. Ihr exzellenter Wirkungsgrad ermöglicht es, damit große Mengen umzuwälzen beziehungsweise. bei niedriger Höhe zu fördern

ПРИМИНЕНИЕ
Погружные рециркуляционные насосы с мультипольным электродвигателем, самоочищающийся винт с высоко оптимизированным гидравлическим профилем, полностью отлитый из нержавеющей стали. Высокая надежность работы для непрерывного обслуживания. Простота установки благодаря автоматической системе быстрого соединения. Смесители / насосы обычно используются для рециркуляции активного ила в канализационных установках или в перекачке больших объемов жидкостей с низким напором, для отличных гидравлических выходов, которые они обеспечивают.

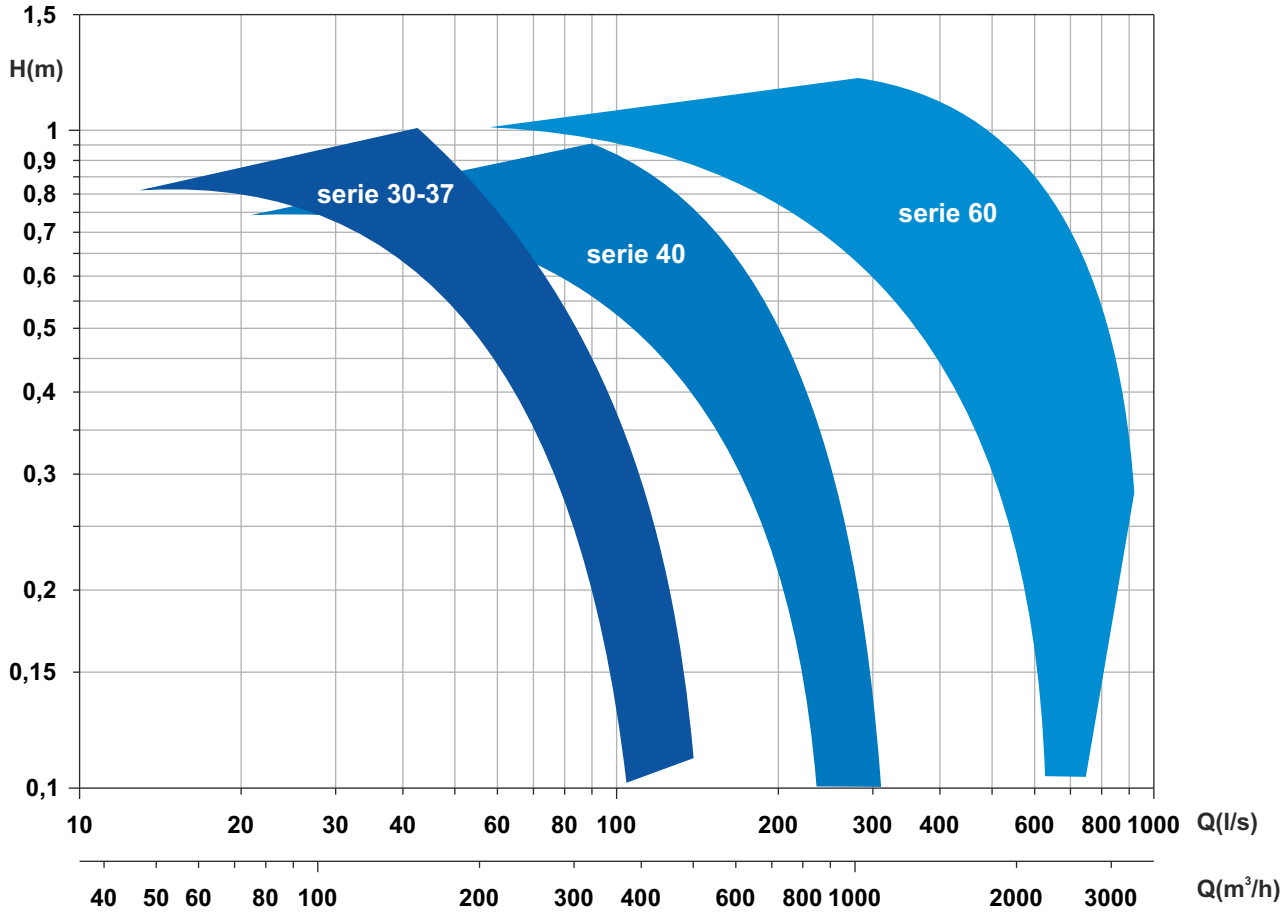

serie 30



Curva caratteristica - *Performance curve* - Courbe caractéristique
Kennlinie* - Curva característica - *Характеристическая кривая

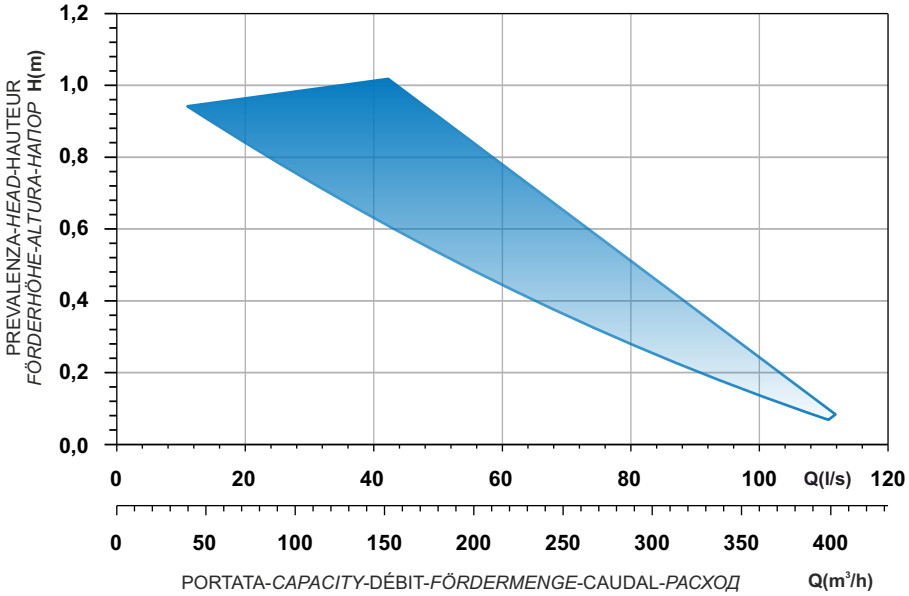

Code	Type	Motor type	Power supply	Rotation speed r.p.m.	Discharge	Weight Kg
Ghisa - *Cast Iron* - Fonte - *Grauguss* - Hierro fundido - *Чугун EN-GJL*-250						
9004874	**GM30A609T1-4N2KA0**	M609T-2,7-400/50NN-IE3	3ph 400V-50Hz	931	DN 300	60
9008212	**GM30B610R1-4N2KA2**	M610T-4-400/50YY-IE3	3ph 400/690V-50Hz	931	DN 300	62
Acciaio inossidabile - *Stainless steel* - Acier inoxydable - *Edelstahl* - Acero inoxidable - *Нержавеющая сталь* AISI 316L						
9006473	**XM30A609T1-6N2LA4**	M609T-2,7-400/50NN-IE3	3ph 400V-50Hz	931	DN 300	66
9005891	**XM30B610R1-6N2LA5**	M610T-4-400/50YY-IE3	3ph 400/690V-50Hz	931	DN 300	70

Dimensioni - *Dimensions* - Dimensions - *Abmessungen* - Dimensiones - *Габариты* (mm)

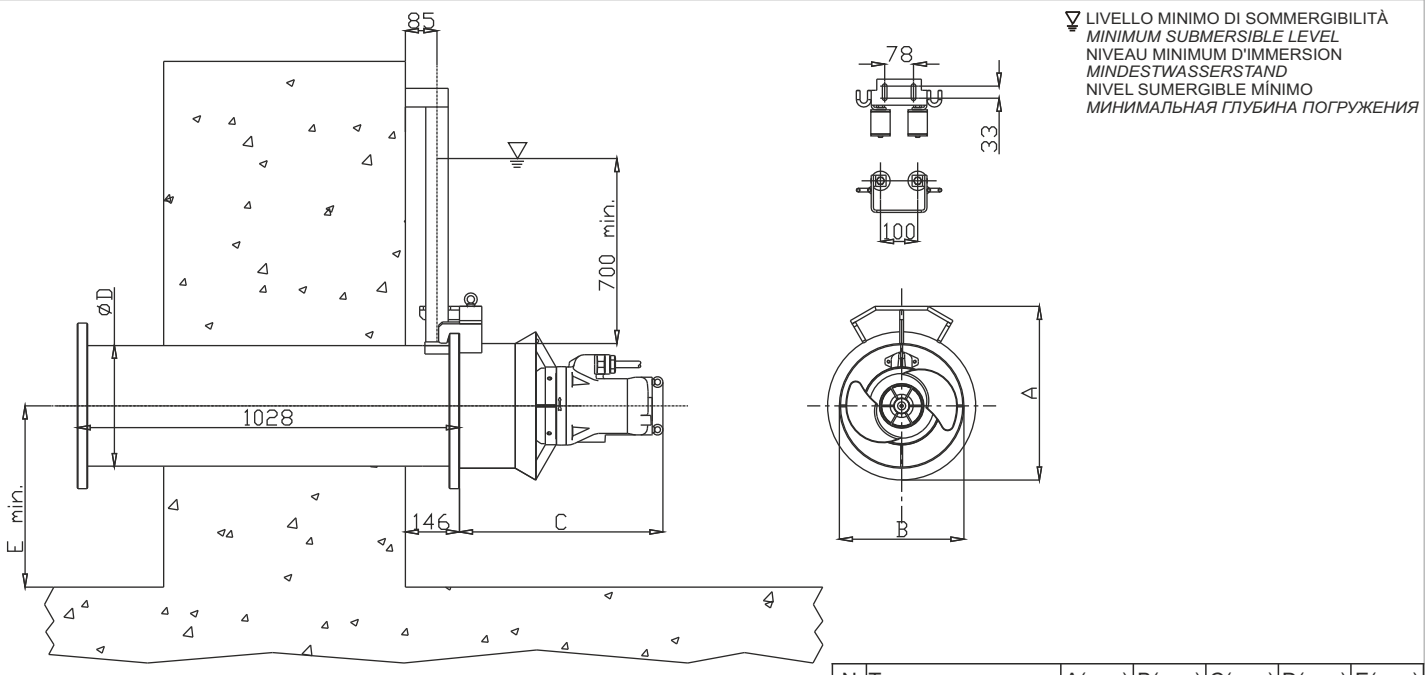

N	Type	A(mm)	B(mm)	C(mm)	D(mm)	E(mm)
1	**GM/XM30A609T1**	467	335	547	326	300
2	**GM/XM30B610R1**	467	335	616	326	300

serie 37



Curva caratteristica - *Performance curve* - Courbe caractéristique
Kennlinie* - Curva característica - *Характеристическая кривая

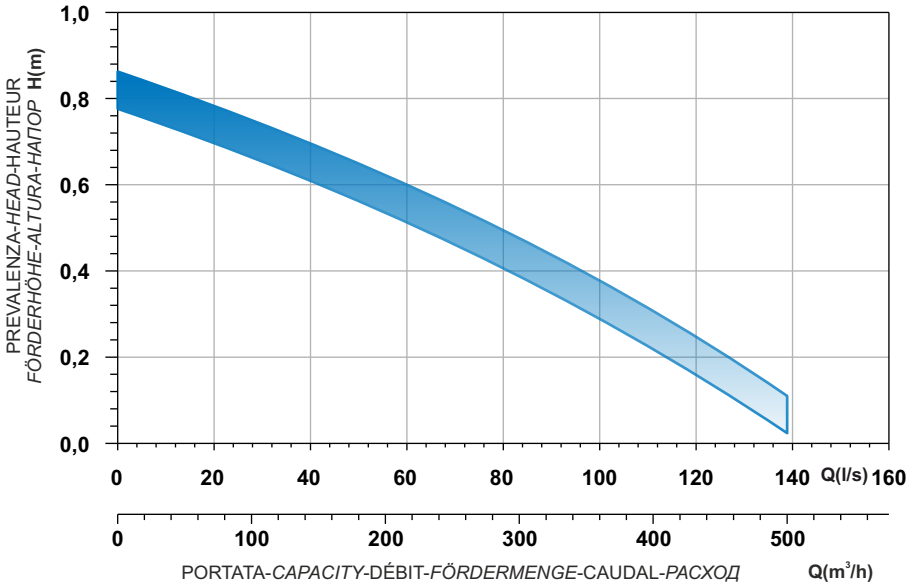

Code	Type	Motor type	Power supply	Rotation speed **r.p.m.**	Discharge	Weight **Kg**
Ghisa - *Cast Iron* - Fonte - *Grauguss* - Hierro fundido - *Чугун EN-GJL*-250						
9006474	**GM37B810R1-4N2KA2**	M810T-2-400/50YY-IE	3ph 400/690V-50Hz	696	DN 370	65
Acciaio inossidabile - *Stainless steel* - Acier inoxydable - *Edelstahl* - Acero inoxidable - *Нержавеющая сталь* AISI 316L						
9006475	**XM37B810R1-6N2LA5**	M810T-2-400/50YY-IE	3ph 400/690V-50Hz	696	DN 370	74

Dimensioni - *Dimensions* - Dimensions - *Abmessungen* - Dimensiones - *Габариты* (mm)

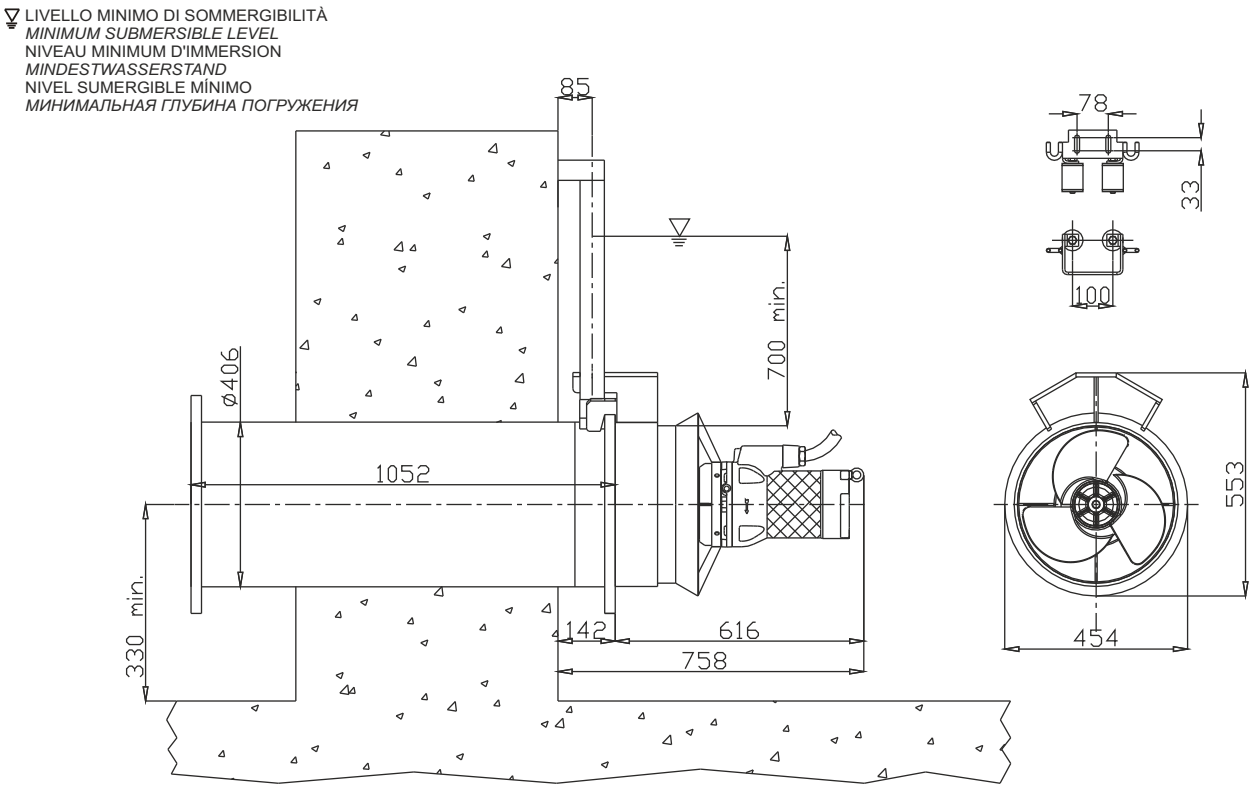

N

serie 40

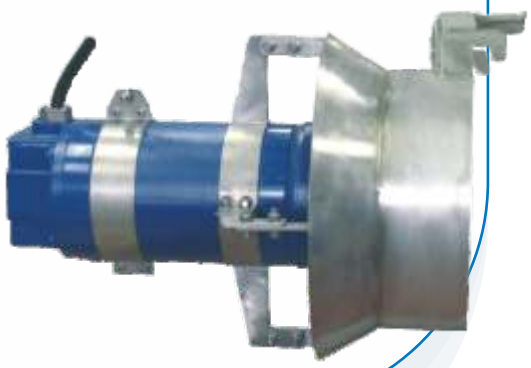

Curva caratteristica - *Performance curve* - Courbe caractéristique
Kennlinie* - Curva característica - *Характеристическая кривая

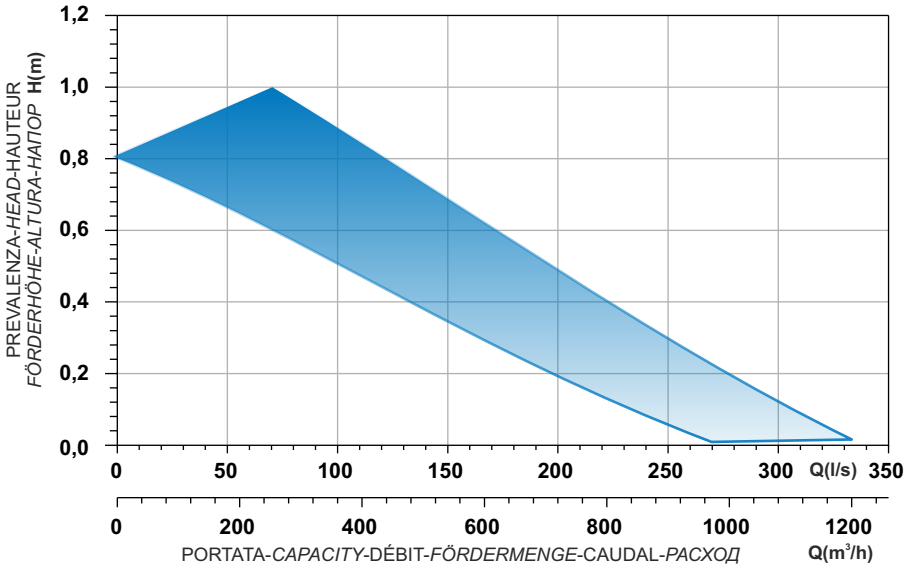

Code	Type	Motor type	Power supply	Rotation speed r.p.m.	Discharge	Weight Kg
Ghisa - *Cast Iron* - Fonte - *Grauguss* - Hierro fundido - *Чугун EN-GJL*-250						
9006476	**GM40B813R1-4N2KA2**	M813T-5,2-400/50YY-IE	3ph 400/690V-50Hz	706	DN 400	135
9006477	**GM40B813R2-4N2KA2**	M813T-5,2-400/50YY-IE	3ph 400/690V-50Hz	706	DN 400	135
9002264	**GM40B813R3-4N2KA2**	M813T-8-400/50YY-IE	3ph 400/690V-50Hz	715	DN 400	130
Acciaio inossidabile - *Stainless steel* - Acier inoxydable - *Edelstahl* - Acero inoxidable - *Нержавеющая сталь* AISI 316L						
9001468	**XM40B813R1-6N2LA5**	M813T-4,5-400/50YY-IE	3ph 400/690V-50Hz	701	DN 400	135
9009596	**XM40B813R2-6N2LA5**	M813T-4,5-400/50YY-IE	3ph 400/690V-50Hz	701	DN 400	135
9001477	**XM40B813R3-6N2LA5**	M813T-8-400/50YY-IE	3ph 400/690V-50Hz	715	DN 400	135

Dimensioni - *Dimensions* - Dimensions - *Abmessungen* - Dimensiones - *Габариты* (mm)

▽ LIVELLO MINIMO DI SOMMERGIBILITÀ
MINIMUM SUBMERSIBLE LEVEL
NIVEAU MINIMUM D'IMMERSION
MINDESTWASSERSTAND
NIVEL SUMERGIBLE MÍNIMO
МИНИМАЛЬНАЯ ГЛУБИНА ПОГРУЖЕНИЯ

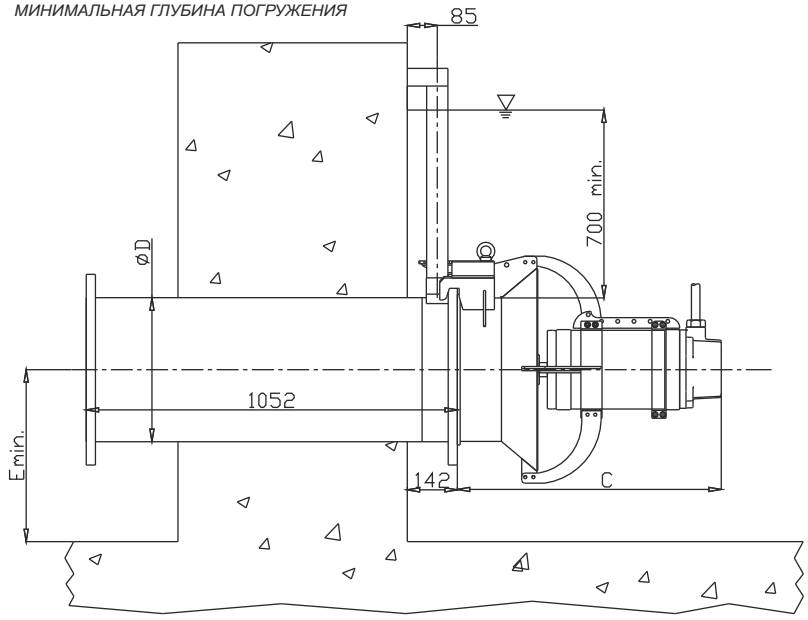

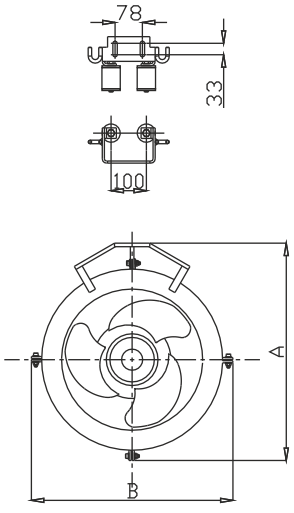

N	Type	A(mm)	B(mm)	C(mm)	D(mm)	E(mm)
1-2	**GM/XM40B813R1/2**	616	571	748	406	330
3	**GM/XM40B813R3**	616	571	841	406	330

serie 60



Curva caratteristica - *Performance curve* - Courbe caractéristique
Kennlinie* - Curva característica - *Характеристическая кривая

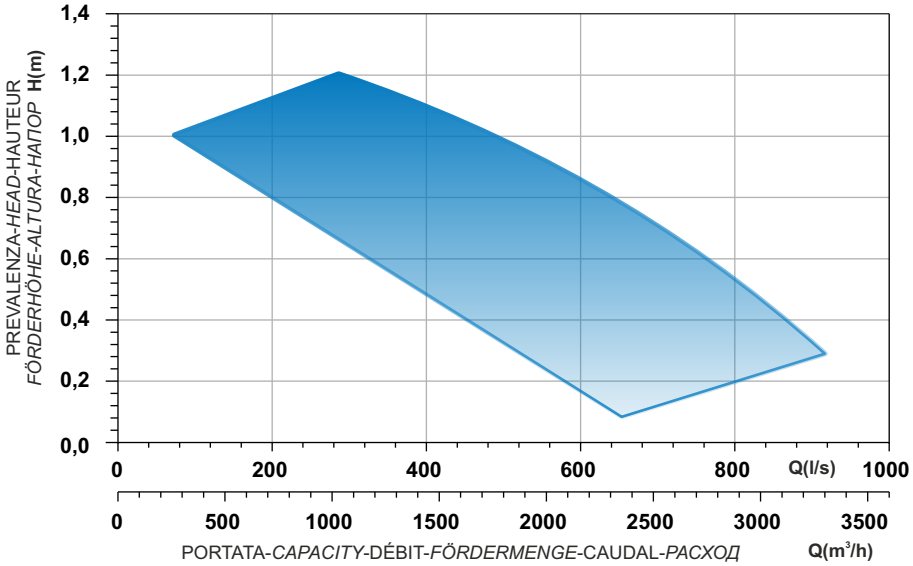

Code	Type	Motor type	Power supply	Rotation speed r.p.m.	Discharge	Weight Kg
Ghisa - *Cast Iron* - Fonte - *Grauguss* - Hierro fundido - *Чугун EN-GJL*-250						
9006146	**GM60B1216R1-4N2KA2**	M1216T-12-400/50YY-IE	3ph 400/690V-50Hz	475	DN 600	260
9006148	**GM60B1216R2-4N2KA2**	M1216T-14-400/50YY-IE	3ph 400/690V-50Hz	475	DN 600	260
9006478	**GM60B1216R3-4N2KA2**	M1216T-16-400/50YY-IE	3ph 400/690V-50Hz	475	DN 600	260
9006558	**GM60B1016R3-4N2KA2**	M1016T-13,6-400/50YY-IE	3ph 400/690V-50Hz	568	DN 600	260
Acciaio inossidabile - *Stainless steel* - Acier inoxydable - *Edelstahl* - Acero inoxidable - *Нержавеющая сталь* AISI 316L						
9001525	**XM60B1216R1-6N2LA5**	M1216T-12-400/50YY-IE	3ph 400/690V-50Hz	475	DN 600	275
9001524	**XM60B1216R2-6N2LA5**	M1216T-14-400/50YY-IE	3ph 400/690V-50Hz	475	DN 600	275
9001523	**XM60B1216R3-6N2LA5**	M1216T-16-400/50YY-IE	3ph 400/690V-50Hz	475	DN 600	275
9006479	**XM60B1016R3-6N2LA5**	M1016T-13,6-400/50YY-IE	3ph 400/690V-50Hz	568	DN 600	275

Dimensioni - *Dimensions* - Dimensions - *Abmessungen* - Dimensiones - *Габариты* (mm)

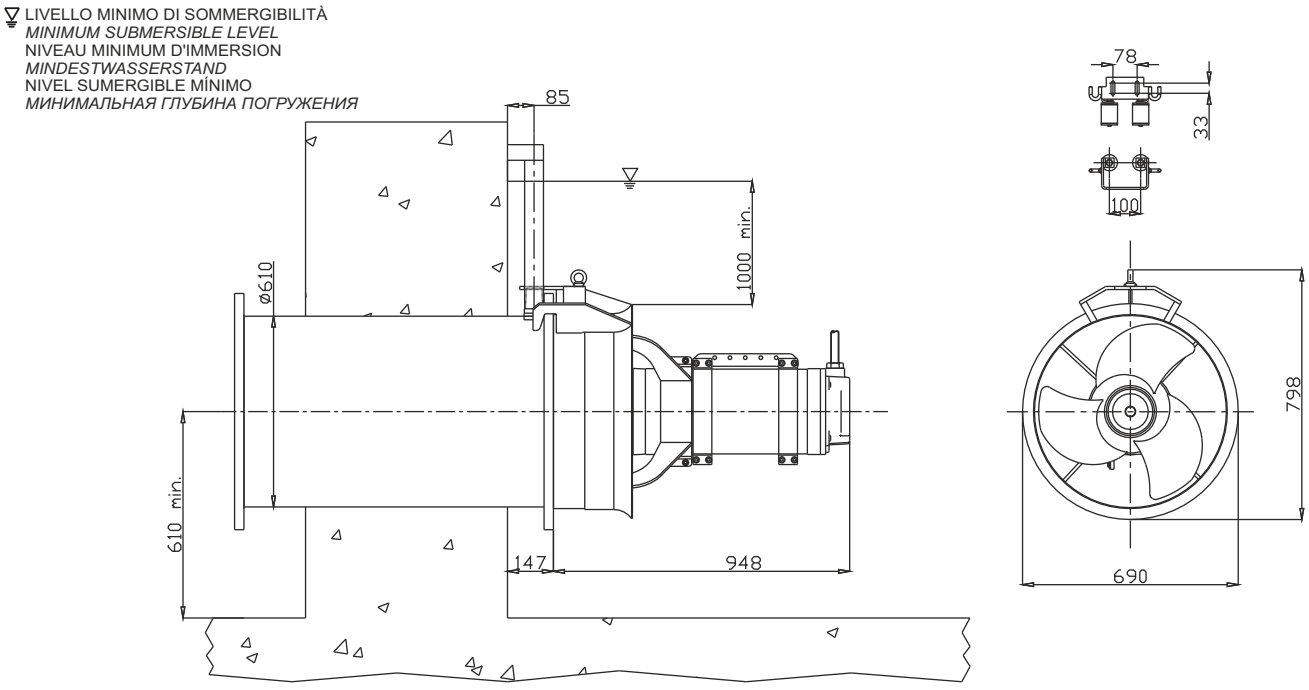

N

Aerazione - *Aeration*
Aération - *Lüftungsanlagen*
Aireación - *Оксигенация*













OM

OSSI-MIX



Il sistema pressurizzato OSSI-MIX (OM) è concepito per una lunghissima vita operativa, tutte le parti soggette ad usura sono facilmente sostituibili a bordo vasca con l'ausilio di semplici utensili e la girante è dotata di un esclusivo sistema di regolazione fine del gioco.

The pressurized system named OSSI-MIX (OM) is designed to provide a very long service life, all parts subject to wear can be replaced easily from the edge of the tank with the use of simple tools. The impeller has an exclusive fine tuning regulation system.

Le système sous pression appelé OSSI-MIX (OM) est conçu pour une très longue vie opérationnelle, toutes les parties soumises à l'usure peuvent être facilement remplacées dans un bassin avec l'aide de simples outils et la roue est équipée d'un système exclusif de réglage de fin de jeu.

Das System mit der Bezeichnung OSSI-MIX (OM) wurde für eine lange Lebensdauer konzipiert, alle Verschleißteile sind mit einfachen Hilfsmitteln auf dem Becken leicht austauschbar und der Rotor ist mit einem exklusiven System zur Regulierung des Spielraumendes ausgestattet.

El sistema presurizado denominado OSSI-MIX (OM) ha sido concebido para lograr una vida operativa prolongada: todas las partes sujetas a desgaste pueden sustituirse fácilmente in situ utilizando herramientas convencionales y el rodete dispone de un sistema exclusivo de regulación de fin de holgura.

Предлагаемая система, называемая OSSI -MIX (OM),рассчитана на очень длительный срок службы. Все ее составные части могут быть легко заменены на месте с помощью простых инструментов. Рабочее колесо имеет минимальный зазор.

ARIAL-JET



L'arial jet (AJ) è un sistema autoaspirante di ossigenazione che per effetto Venturi inietta aria nel liquame tramite un diffusore radiale.

Arial Jet (AJ) is a self aspirating aerator which, through the Venturi effect, injects air into the wastewater through a radial diffuser.

L'Arial-Jet (AJ) est un système d'oxygénation auto-aspirant qui injecte de l'air à l'effet Venturi dans la suspension à travers un diffuseur radial.

Arial Jet (AJ) ist ein selbst Ansaugbelüftungssystem, die durch den Venturi-Effekt Luft in das Abwasser durch einen Radialdiffusor einträgt.

Arial Jet (AJ) es un aireador autoaspirante que, a través del efecto Venturi, inyecta aire en el agua residual a través de un difusor radial.

Arial Jet представляет собой самоопыляющуюся систему оксигенации, который по эффекте Вентури вводит воздух в суспензию через радиальный диффузор.

OSSI-JET



L'unità OSSI JET è un sistema autoaspirante di ossigenazione composto da un'elettropompa sommergibile, una tubazione di aspirazione aria ed un certo numero di eiettori.

The OSSI JET unit is an oxidation self priming system comprised of a submergible electric pump, an air suction tube and a certain number of ejectors.

L'unité OSSI JET est un système autoapprêtante d'oxygénation composé d'une électropompe submersible, d'un tuyau d'aspiration d'air et d'un certain nombre d'éjecteurs.

Die Einheit OSSI JET ist ein Belüftungssystem selbstansaugend, das aus einer Elektrotauchpumpe, einem Luftansaugrohr und einer gewissen Anzahl von Strahldüse besteht.

La unidad OSSI JET es un sistema autocebante de oxigenación compuesto por una electrobomba sumergible, un conducto de aspiración de aire y cierto número de eyectores.

OSSI JET - это система оксигенации, состоящая из погружного электронасоса, впускной воздушной трубы и ряда эжекторов.

Giusta selezione - *Correct selection* - Meilleur choix
Die Korrekte Auswahl - Selección apropriada - *Правильный выбор*

Il corretto dimensionamento di un sistema di aerazione non può prescindere dall'effettivo fabbisogno di ossigeno calcolato, dalla qualità del fango, dal tipo di processo e dalle dimensioni della vasca.
OSSI-MIX: Possibilità di regolazione del trasferimento di ossigeno SOTR 11-135 $Kg0_2/h$ (6m battente).
Arial jet: Potenze medie da installare vasche rettangolari o circolari 30 - 55 W/m^3. SOTR 1-70 $Kg0_2/h$ (6m battente idraulico).
Arial jet canali allungati: Potenze medie da installare vasche rettangolari o circolari 25 - 45 W/m^3. SOTR 1-85 $Kg0_2/h$ (6m battente).
Ossi jet: Potenze medie da installare vasche rettangolari o circolari: > $30W/m^3$ contenuto solidi <1%; > $60W/m^3$ contenuto solidi <3,5%.
SOTR 1-45 $Kg0_2/h$ (6m battente).

The correct dimensioning of the aeration system depends on the effective designed amount of oxygen needed, on the sludge features, on the process type and on the tank size.
OSSI-MIX: Possibility of adjusting the oxygen transfer SOTR 11-135 $Kg0_2/h$ (6m hydraulic head).
Arial jet: Average power to install in rectangular or circular tanks 30 - 55 W/m^3. SOTR 1-70 $Kg0_2/h$ (6m hydraulic head).
Arial jet extended channels: Average power to install in rectangular or circular tanks25 - 45 W/m^3. SOTR 1-85 $Kg0_2/h$ (6m hydraulic head).
Ossi jet: Average power to install in rectangular or circular tanks: > $30W/m^3$ solid content <1%; > $60W/m^3$ solid content <3,5%.
SOTR 1-45 $Kg0_2/h$ (6m hydraulic head).

Le meilleur dimensionnement du système d'aération est lié, principalement à la quantité d'oxygène nécessaire, à apporter en fonction de la nature et la concentration des boues, le process est fonction de la forme, des dimensions et du volume de la cuve de stockage.
OSSI-MIX: Possibilité de régler le transfert d'oxygène SOTR 11-135 $Kg0_2/h$ (6m charge hydraulique).
Arial jet: Puissance moyenne dans les installations des cuves de forme rectangulaire ou circulaire 30 - 55 W/m^3. SOTR 1-70 $Kg0_2/h$ (6m charge hydraulique).
Arial jet canaux allongés: Puissance moyenne dans les installations des cuves de forme rectangulaire ou circulaire 25 - 45 W/m^3. SOTR 1-85 $Kg0_2/h$ (6m charge hydraulique).
Ossi jet: Puissance moyenne dans les installations des cuves de forme rectangulaire ou circulaire: > $30W/m^3$ matières solides <1%; > $60W/m^3$ matières solides <3,5%.
SOTR 1-45 $Kg0_2/h$ (6m charge hydraulique).

Die korrekte Auslegung eines Belüftungssystems hängt vom gewünschten Sauerstoffeintrag,
der Schlammzusammensetzung, des Prozesses und der Tankgröße und -geometrie ab.
OSSI-MIX: Möglichkeit der Anpassung des Sauerstoff-Transport- SOTR 11-135 $Kg0_2/h$ (6m Hydraulischen Belastung).
Arial jet: Durchschnittliche Leistung zum Betrieb in Rechtecktanks oder runden Tanks 30 - 55 W/m^3. SOTR 1-70 $Kg0_2/h$ (6m Hydraulischen Belastung).
Arial jet längskanälen: Durchschnittliche Leistung zum Betrieb in Rechtecktanks oder runden Tanks 25 - 45 W/m^3. SOTR 1-85 $Kg0_2/h$ (6m Hydraulischen Belastung).
Ossi jet: Durchschnittliche Leistung zum Betrieb in Rechtecktanks oder runden Tanks: > $30W/m^3$ Feststoffanteil <1%; > $60W/m^3$ Feststoffanteil <3,5%.
SOTR 1-45 $Kg0_2/h$ (6m Hydraulischen Belastung).

El correcto dimensionamiento del sistema de aireación depende de un eficiente diseño de la concentración de oxígeno demandada según las características de los fangos activos, tipo de proceso y en las dimensiones del tanque o reactor.
OSSI-MIX: Posibilidad de adaptar la transferencia de oxígeno SOTR 11-135 $Kg0_2/h$ (6m cabezal hidráulico).
Arial jet: Potencia media de diseño para la instalacion en tanques de geometria rectangular o circular 30 - 55 W/m^3. SOTR 1-70 $Kg0_2/h$ (6m cabezal hidráulico).
Arial jet canales alargados: Potencia media de diseño para la instalacion en tanques de geometria rectangular o circular 25 - 45 W/m^3. SOTR 1-85 $Kg0_2/h$ (6m cabezal hidráulico).
Ossi jet: Potencia media de diseño para la instalacion en tanques de geometria rectangular o circular: > $30W/m^3$ concentración de sólidos <1%; > $60W/m^3$ concentración de sólidos <3,5%. SOTR 1-45 $Kg0_2/h$ (6m cabezal hidráulico).

Правильный расчет системы оксигенации должен выполняться с учетом расчетной потребности в кислороде, качества осадка, типа процесса и габаритов резервуара.
OSSI-MIX: Возможность регулировки подачи кислорода SOTR 11-135 кг/ч (гидравлический напор 6 м).
Arial jet: средние мощности для прямоугольных или круговых резервуаров: 30 - 55 Вт/м3
Arial jet с удлиненными каналами: средние мощности для прямоугольных или круговых резервуаров: 25 - 45 Вт/м3
Ossi jet: средние мощности для прямоугольных или круговых резервуаров:
> 30 Вт/м3 при содержании твердых частиц <1%.
> 60 Вт/м3 при содержании твердых частиц <3,5%

EFFICIENCY COMPARISON (Standard aeration efficiency)

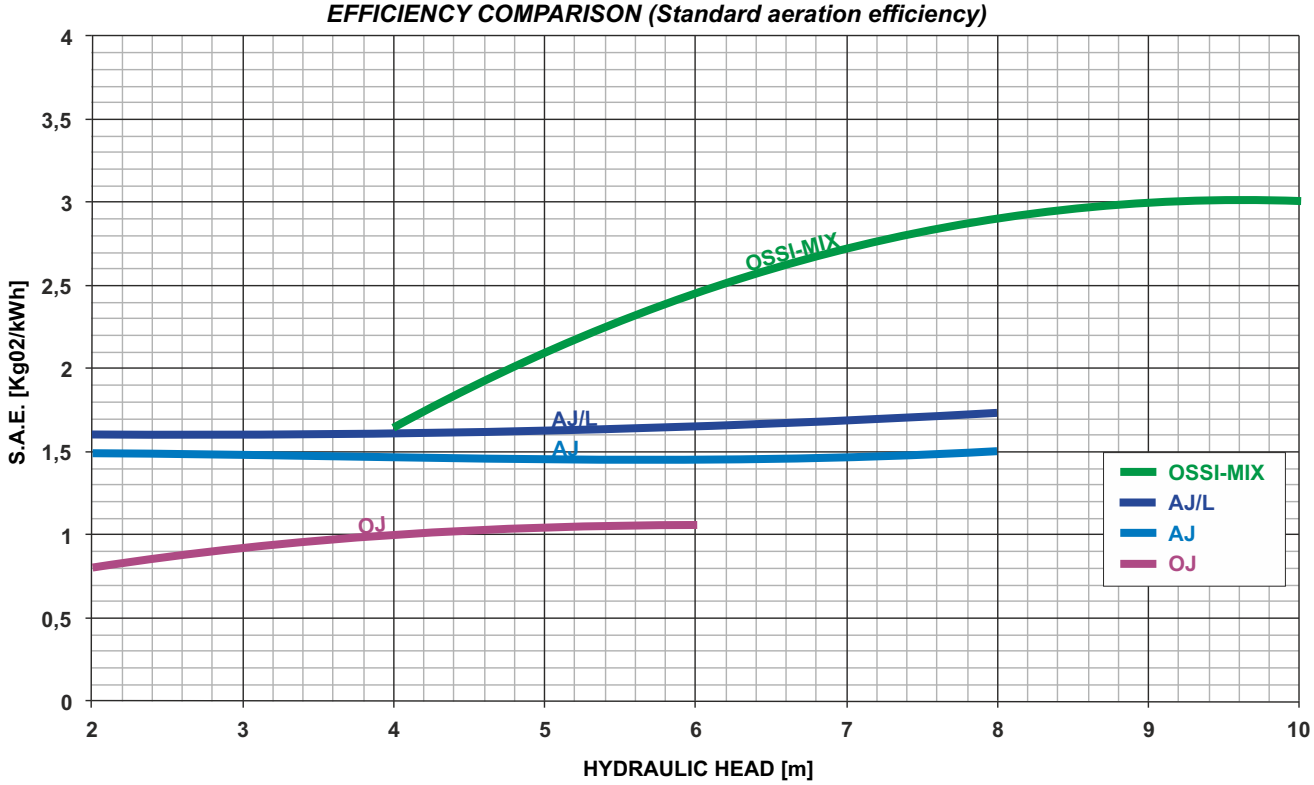

OM

OSSI-MIX OM

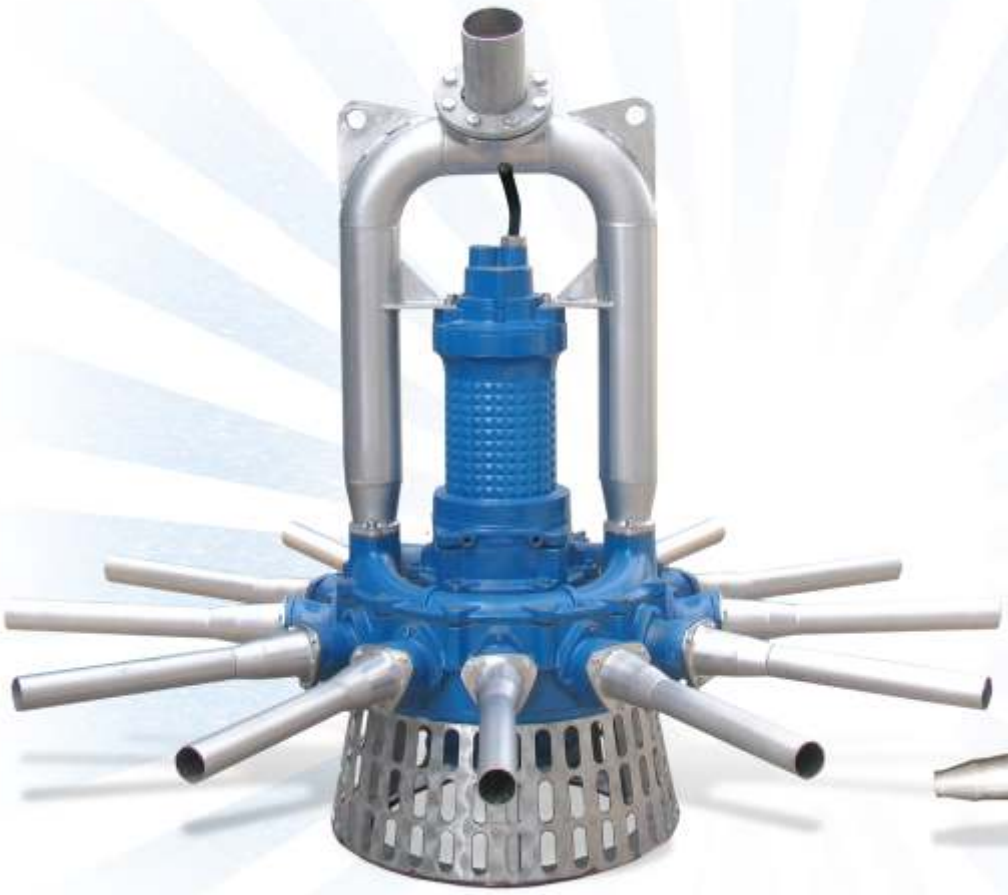



Il sistema pressurizzato denominato OSSI-MIX (OM) è concepito per una lunghissima vita operativa, tutte le parti soggette ad usura sono facilmente sostituibili a bordo vasca con l'ausilio di semplici utensili e la girante è dotata di un esclusivo sistema di regolazione fine del gioco.
L'areatore sommergibile pressurizzato monoblocco OM di compatta e robusta costituzione con motore a secco con interposizione di camera d'olio tra la parte idraulica e motore elettrico, appoggia sul fondo tramite il suo tripiede d'appoggio in acciaio inossidabile e può essere installato con molta facilità anche a vasca piena.

The pressurized system named OSSI-MIX (OM) is designed to provide a very long service life, all parts subject to usury can be replaced easily from the edge of the tank with the use of simple tools. The impeller has an exclusive fine tuning regulation system.
The pressurised submersible single-structure OM aerator of compact and solid build with dry motor and oil chamber positioned between the hydraulic part and the electric motor, sits on the bottom on its stainless steel tripod stand and can also be installed very easily when the tank is full.

Le système sous pression appelé OSSI-MIX (OM) est conçu pour une très longue vie opérationnelle, toutes les parties soumises à l'usure peuvent être facilement remplacées dans un bassin avec l'aide de simples outils et la roue est équipée d'un système exclusif de réglage de fin de jeu.
L'aérateur submersible pressurisé monobloc OM de composition compacte et robuste avec un moteur à sec avec interposition de chambre à huile entre la partie hydraulique et le moteur électrique, est appuyé sur le fond par l'intermédiaire de son trépied d'appui en acier inoxydable et peut être installé très facilement même avec le bassin plein.

Das System mit der Bezeichnung OSSI-MIX (OM) wurde für eine lange Lebensdauer konzipiert, alle Verschleißteile sind mit einfachen Hilfsmitteln auf dem Becken leicht austauschbar und der Rotor ist mit einem exklusiven System zur Regulierung des Spielraumendes ausgestattet.
Der eintauchbare Druckluftbelüfterblock OM in kompakter und robuster Bauweise mit einem Trockenmotor, bei dem die Ölwanne zwischen den Hydraulikteil und dem Elektromotor zwischengeschaltet ist, setzt mit seinem Aufsetzstativ aus Edelstahl auf den Boden auf und kann mit Leichtigkeit auf im vollen Becken installiert werden.

El sistema presurizado denominado OSSI-MIX (OM) ha sido concebido para lograr una vida operativa prolongada: todas las partes sujetas a desgaste pueden sustituirse fácilmente in situ utilizando herramientas convencionales y el rodete dispone de un sistema exclusivo de regulación de fin de holgura.
El aireador sumergible presurizado monobloque OM de estructura compacta y sólida con un motor no sumergido mediante la interposición de una cámara de aceite entre la parte hidráulica y el motor eléctrico, se apoya en el fondo del depósito mediante un trípode de apoyo de acero inoxidable y puede instalarse fácilmente incluso con el depósito lleno.

Система OSSI-MIX (OM) разработана с учетом долгого срока службы. Все быстро изнашивающиеся компоненты легко заменяются на месте работы (в резервуаре) с помощью простого инструмента и рабочее колесо снабжено эксклюзивной системой точной регулировки зазора.
Моноблочный погружной герметичный смеситель OMс прочной и компактной конструкцией. Сухой двигатель. Между гидравлической частью и двигателем расположена масляная камера. Смеситель устанавливается на дне с помощью треножника из нержавеющей стали и может легко устанавливаться даже в заполненном резервуаре.

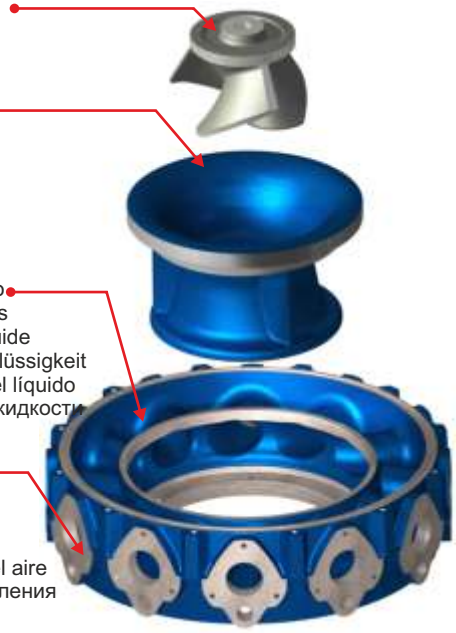

Die Arbeitsweise des OM-Systems beruht auf der Anwendung einer Elektrotauchpumpe, die mit einer speziellen Hydraulik ausgestattet ist, die über eine 3-Kanal-Drehzentrifuge aus DUPLEX-Edelstahl im Innern eines speziellen Diffusers mit 12 Ausgängen arbeitet, und einem Luftzuströmsystem aus Edelstahl AISI 304 für den Druck über ein äußeres Gebläse.
In den Mischkammern kommt der Schlamm mit der Luft aus dem Gebläse in Berührung. Der Kontakt Luft-Schlamm geschieht in einer Ringleitung aus Edelstahl AISI 304 mit hoher Wirbelung. Die hohe Hydraulikleistung des Rotors ermöglicht die Bewegung großer Rückflussmengen bei mäßiger Kraftaufwendung; die perfekte radiale Positionierung der Ausstoßleitungen gestattet eine kräftige Mischung auch bei ausgeschaltetem Kompressor, wodurch das OM-System auch für alleiniges Mischen eingesetzt werden kann.
Die Strömungsmenge wird auf diese Weise auf zwölf Düsen geteilt, die den zu belüftenden Schlamm in ebenso viele Mischkammern verteilt.

El funcionamiento del sistema OM se basa en el uso de una electrobomba sumergible dotada, por un lado, de un dispositivo hidráulico especial con un rodete centrífugo de tres canales de acero inoxidable DUPLEX que trabaja en un difusor especial de 12 salidas y, por otro, de un sistema de conducción de aire de acero inoxidable AISI 304 para la presurización mediante una soplante externa.
En las cámaras de mezcla, el fango entra en contacto con el aire suministrado por una soplante; el contacto aire-fango se produce en un conducto anular de alta turbulencia de acero inox AISI 304. La elevada eficiencia hidráulica del rodete permite mover grandes caudales de líquido residual con potencias modestas; la colocación perfectamente radial de los conductos de expulsión de la mezcla ventilada permite efectuar una mezcla enérgica incluso con el compresor apagado a fin de utilizar el sistema OM sólo para la mezcla.
De este modo, el caudal de la bomba se reparte en doce boquillas que distribuyen el fango que debe airearse en otras tantas cámaras de mezcla.

Работа системы OM основана на использовании погружного электронасоса, оснащенного специальная гидравлика с трехканальным центробежным рабочим колесом DUPLEX из нержавеющей стали, работающим на специальном 12-спицевом диффузоре и системе воздухозаборника из нержавеющей стали AISI 304 повышение давления с помощью внешнего вентилятора.
В смесях, грязь контактирует с воздухом, подаваемым воздуходувкой, контакт с воздушным грязью происходит в высокотурбулентном кольцевом канале из нержавеющей стали AISI 304. Высокая эффективность гидравлическое рабочее колесо позволяет перемещать большие скорости потока со скромной мощностью; Совершенно радиальное позиционирование эвакуационных каналов аэрированной смеси позволяет сделайте энергичную смесь, даже когда компрессор выключен, так что система может использоваться только для смешивания.
Поток насоса, таким образом, разделен на двенадцать сопел, которые доставляют грязь, подлежащую аэрации, в столько же перемешивающих камер.

Il funzionamento del sistema OM è basato sulla utilizzazione di una elettropompa sommergibile dotata di una speciale idraulica con una girante centrifuga a tre canali in acciaio inossidabile DUPLEX che lavora in uno speciale diffusore a 12 uscite e di un sistema d'adduzione aria in acciaio inossidabile AISI 304 per la pressurizzazione mediante soffiante esterna.
Nelle camere di miscelazione, il fango viene a contatto con l'aria fornita da una soffiante, il contatto aria-fango avviene in un condotto anulare ad alta turbolenza in acciaio inossidabile AISI 304. L'alta efficienza idraulica della girante permette di movimentare grandi portate di refluo con potenze modeste; il posizionamento perfettamente radiale dei condotti di espulsione della miscela aerata permette di effettuare una energica miscelazione anche a compressore spento in modo da utilizzare il sistema OM anche per la sola miscelazione.
La portata della pompa viene in questo modo ripartita su dodici ugelli che erogano il fango da aerare in altrettante camere di miscelazione.

The functioning of the OM system is based on the use of an electric submersible pump equipped with a special hydraulic system with a DUPLEX stainless steel 3-channel centrifugal impeller that works in a special 12-outlet diffuser, and an AISI 304 stainless steel air supply system to place it under pressure through an external blower.
In the mixing chambers, the sludge comes into contact with air supplied by a blower, the air-sludge contact occurs in a high turbulence annular conduit made from AISI 304 stainless steel. The high hydraulic efficiency of the impeller allows large amounts of refuse to flow using moderate powers; the perfectly radial position of the ducts that eject the aerated mixture allows vigorous mixing even when the compressor is off so that the OM system can also be used for mixing only.
The pump flow is therefore divided over the twelve nozzles that deliver the sludge to be aerated in to the same number of mixing chambers.

Le fonctionnement du système OM est basé sur l'utilisation d'une électropompe submersible équipée d'une hydraulique spéciale avec une roue centrifuge à trois canaux en acier inoxydable DUPLEX qui opère dans un diffuseur spécial à 12 sorties et d'un système d'adduction d'air en acier inoxydable AISI 304 pour la pressurisation par l'intermédiaire d'une soufflante extérieure.
Dans les chambres de mélange, la boue est en contact avec l'air fournie par une soufflante, le contact air-boue s'effectue dans un conduit annulaire à haute turbulence en acier inoxydable AISI 304. L'efficacité hydraulique élevée de la roue permet de déplacer de gros débits de reflux avec des puissances modestes; le positionnement parfaitement radial des conduits d'expulsion du mélange aéré permet d'effectuer un mélange énergique également avec le compresseur éteint afin d'utiliser le système OM même pour le mélange uniquement.
Le débit de la pompe est de cette façon réparti sur douze buses qui distribuent la boue à aérer dans autant de chambres de mélange.

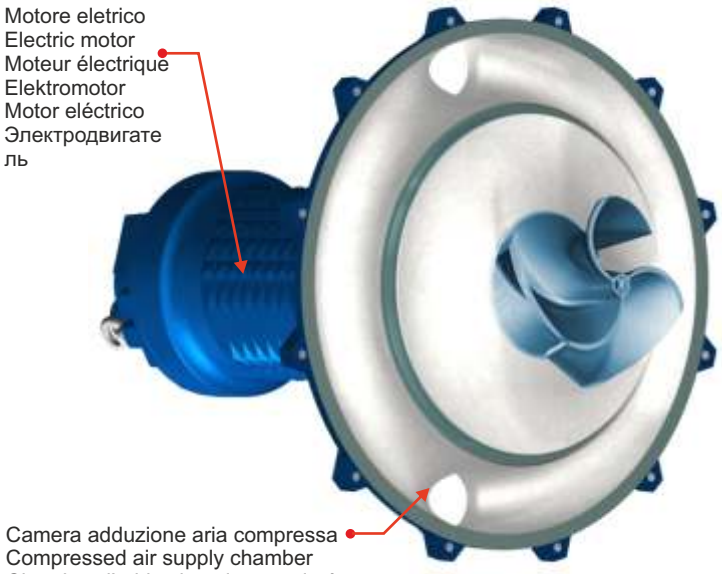

OM

Sezione - *Section* - Section - *Abschnitt* - Sección - *секция*

1. liquido - *liquid* - liquide - *Flüssigkeit* - líquido - *жидкость*
2. aria - *air* - air - *Luft* - aire - *воздух*
3. laminazione aria - *air lamination* - laminage air - *Luftlaminierung* - laminación del aire - *воздушная прокатка*
4. zona di miscelazione - *mixing area* - secteur de mélange - *mischender Bereich* - sector de mezcla - *зона смешивания*
5. bifase - *two-phase* - biphasé - *Zweiphasen* - bifásico - *двухфазный*

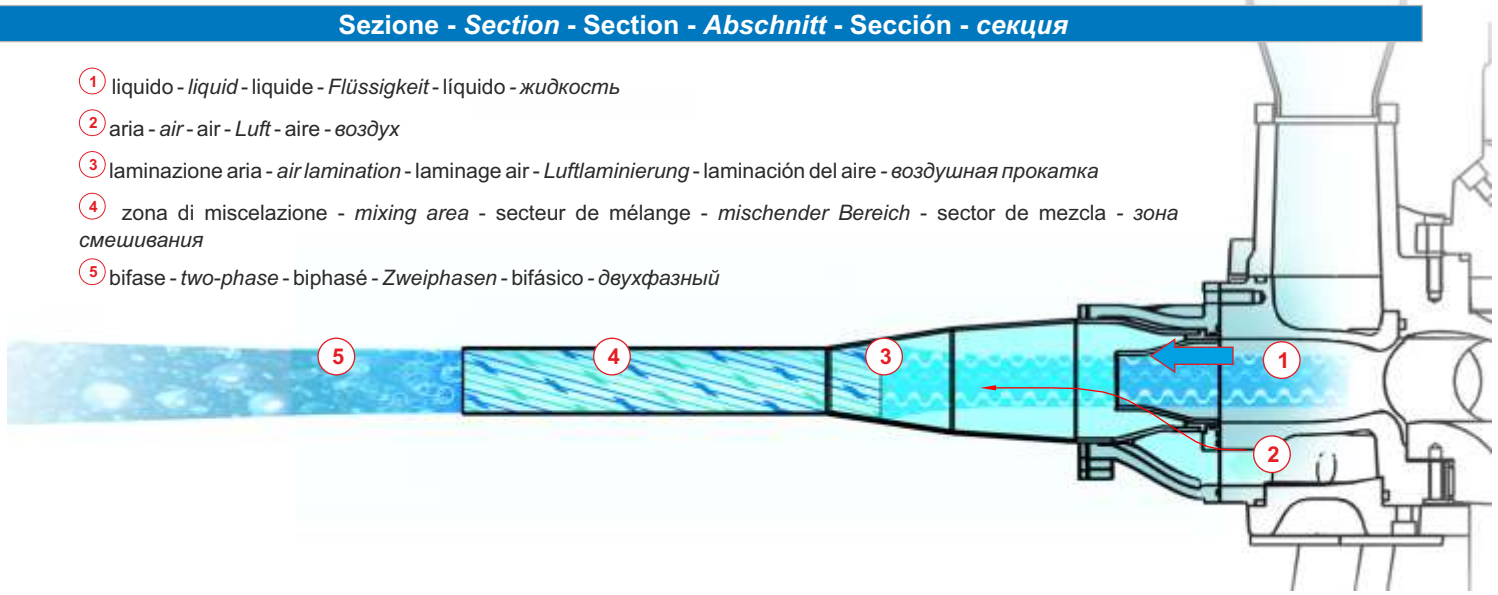

L'eiettore liquido-aria componente fondamentale dell'ossimix è un apparecchio basato sul cosiddetto effetto Venturi, per cui la pressione di un fluido che scorre in un condotto a sezione variabile, varia in maniera inversamente proporzionale alla velocità. Questo fatto fisico che deriva direttamente dalla legge di conservazione dell'energia, permette di realizzare un semplice dispositivo senza organi in movimento, in grado di aspirare e comprimere una notevole quantità di aria sfruttando un getto di liquido ad alta velocità.

Vantaggi sistema di areazione ossi-mix

- Elevato rendimento energetico e conseguente risparmio di gestione;
- Rendimento costante nel tempo;
- Nessun rischio di intasamento per incrostazioni da carbonati e/o precipitati di ferro;
- Possibilità di funzionamento per la sola miscelazione senza rischi di sedimentazione;
- Possibilità di regolazione della quantità di ossigeno fornita;
- Funzionamento anche su bacini combinati con o senza immissione di aria;
- Possibilità di integrazione di nuove macchine per potenziare l'impianto;
- Possibilità di funzionamento con elevata concentrazione di fango;
- Installazione senza nessuna rete di distribuzione all'interno della vasca;
- Installazione senza necessità di svuotamento dell'impianto;
- Installazione senza strutture rigide di sostegno;
- La macchina non richiede nessun tipo di riduttore (principale componente candidato alla rottura);
- Notevole facilità di installazione e posizionamento;
- Eliminazione di aerosol;
- Minimi interventi manutentivi con tempi ridottissimi e senza necessità di fermata impianto.

The liquid-air ejector, an essential component of the ossimix, is an appliance based on the so-called Venturi effect, by which the pressure of a fluid that flows in a conduit of variable cross-section, varies inversely proportional to the speed. This physical fact that derives directly form the law of conservation of energy, allows us to create a simple device without any moving parts, that is capable of suctioning and compressing a considerable quantity of air using a jet of liquid at high speed.

Advantages of the ossi-mix aeration system

- Elevated energy output and subsequent management savings;
- Constant output over time;
- No risk of clogging due to carbonate build-up and /or iron precipitates;
- Possibility of operation for mixing only without the risk of sedimentation;
- Possibility of regulating the quantity of supplied oxygen;
- Operation in combined basins as well, with or without air supply;
- Possibility of integrating new machinery to increase the power of the system;
- Possibility of operation with high sludge concentration;
- Installation without any distribution network inside the tank;
- Installation without the need to empty the system;
- Installation without rigid supporting structures;
- The machine does not require any type of reducer (the main part that tends to break);
- Very easy to install and position;
- Eliminates aerosol;
- Minimum maintenance procedures that can be carried out quickly and without the need to shut the system down.





L'éjecteur liquide-air composant fondamental de l'ossi-mix est un appareil basé sur cet effet Venturi, ainsi la pression d'un fluide qui s'écoule dans un conduit à section variable varie de manière inverse proportionnelle à la vitesse. Ce fait physique qui dérive directement de la loi de conservation de l'énergie, permet de réaliser un simple dispositif sans organes en mouvement, capable d'aspirer et de comprimer une importante quantité d'air en exploitant un jet de liquide à haute vitesse.

Avantages du système d'aération ossi-mix
• Rendement élevé énergétique et par conséquent économie de gestion;
• Rendement constant dans le temps;
• Aucun risque d'engorgement à cause des incrustations de carbonates et/ou précipités de fer;
• Possibilité de fonctionnement pour l'unique mélange sans risques de sédimentation;
• Possibilité de réglage de la quantité d'oxygène fournie;
• Fonctionnement également sur les bassins combinés avec ou sans introduction d'air;
• Possibilité d'intégration de nouvelles machines pour augmenter la puissance de l'installation;
• Possibilité de fonctionnement avec une concentration de boue élevée;
• Installation sans aucun réseau de distribution à l'intérieur du bassin;
• Installation sans nécessité de vidage de l'installation;
• Installation sans structures rigides de soutien;
• La machine ne nécessite d'aucun type de réducteur (principal composant candidat à la rupture);
• Grande facilité d'installation et de positionnement;
• Elimination d'aérosol;
• Interventions de maintenance minimales avec des temps très réduits et sans nécessité d'arrêt de l'installation.

El eyector líquido-aire, componente fundamental del ossimix, es un aparato basado en el efecto Venturi, según el cual la presión de un fluido que pasa a través de un conducto de sección variable, cambia de manera inversamente proporcional a la velocidad. Este hecho físico que deriva directamente de la ley de conservación de la energía, permite realizar un sencillo dispositivo sin órganos en movimiento, capaz de aspirar y comprimir una notable cantidad de aire aprovechando un chorro de líquido a alta velocidad.

Ventajas del sistema de aireación ossi-mix
• Elevado rendimiento energético y consiguiente ahorro de gestión;
• Rendimiento constante en el tiempo;
• Ningún riesgo de obstrucción debido a incrustaciones de carbonatos y/o precipitados de hierro;
• Posibilidad de funcionar sólo para proceso de mezcla sin riesgos de sedimentación;
• Posibilidad de regulación de la cantidad de oxígeno suministrada;
• Funcionamiento también en depósitos combinados con o sin aspiración de aire;
• Posibilidad de integración de nuevas máquinas para potenciar la instalación;
• Posibilidad de funcionar con una elevada concentración de fango;
• Instalación sin ninguna red de distribución en el interior del depósito;
• Instalación sin necesidad de vaciar el equipo;
• Instalación sin estructuras rígidas de apoyo;
• La máquina no necesita ningún tipo de reductor (principal componente sujeto a rotura);
• Gran facilidad de instalación y colocación;
• Eliminación de aerosoles;
• Mínimas intervenciones de mantenimiento con tiempos muy reducidos y sin necesidad de detener el funcionamiento del equipo.

Die Strahldüse Flüssigkeit-Luft bildet das Grundelement der Ossimix. Es handelt sich um ein Gerät, das nach dem sogenannten Venturi-Effekt arbeitet, hierbei variiert der Druck einer Flüssigkeit, die in einer Leitung mit unterschiedlichem Querschnitt fließt, umgekehrt proportional zur Geschwindigkeit. Dieser physikalische Effekt, der direkt aus dem Prinzip der Energieerhaltung abgeleitet ist, gestattet es, eine einfache Vorrichtung ohne bewegte Teile zu entwickeln, die in der Lage ist, eine bedeutende Menge an Luft anzusaugen und zusammenzupressen, indem ein Flüssigkeitsstrahl mit hoher Geschwindigkeit ausgenutzt wird.

Vorteile des Belüftungssystems Ossi-Mix
• Hohe energieausbeute und daraus folgend Verwaltungseinsparung;
• Konstanter Ertrag über die Zeit;
• Kein Verstopfungsrisiko durch Verkrustungen durch Karbonate und/oder Eisenausfall;
• Möglichkeit des Einsatzes nur für die Mischung ohne Sedimentrisiko;
• Möglichkeit, die gelieferte Sauerstoffmenge zu regulieren;
• Betrieb auch auf kombinierten Becken mit oder ohne Luftimmision;
• Möglichkeit, neue Maschine hinzu zuschalten, um die Anlage zu verstärken;
• Möglichkeit, mit hohen Schlammkonzentrationen zu arbeiten;
• Installation ohne Verteilernetz im Innern des Beckens;
• Installation, ohne dass die Anlage entleert werden muss;
• Installation ohne feststehende Trägeraufbauten;
• Die Maschine benötigt keinerlei Getriebe (größter Schadensschwachpunkt);
• Sehr einfach zu installieren und zu positionieren;
• Beseitigung von Aerosol;
• Minimalste Wartungseingriffe mit geringstem Zeitaufwand und ohne dass die Anlage angehalten werden muss.

Жидко-воздушный эжектор является фундаментальным компонентом устройства оксимикс, основанное на так называемом эффекте Вентури, посредством чего давление жидкости, протекающей в канал переменного сечения, изменяется обратно пропорционально скорости. Этот физический факт, который исходит из непосредственно из закона сохранения энергии, позволяет реализовать простое устройство без движущихся органов, способное аспирировать и Сжатие большого количества воздуха с помощью струи с высокой скорости жидкости.

Преимущества системы аэрации оксимикс
Высокая энергоэффективность и последующая экономия управления
Отсутствие риска засорения из-за карбонатных и / или осадочных отложений железо;
Возможность работы для однократного смешивания без риска оседания;
Возможность регулировки количества подаваемого кислорода;
Эксплуатация также на бассейнах в сочетании с подачей воздуха или без него
Возможность интеграции новых машин для расширения завода;
Возможность работы с высокой концентрацией грязи;
Установка без какой-либо распределительной сети внутри резервуара;
Установка без необходимости опорожнения установки
Установка без жестких опорных конструкций
Машина не требует какого-либо типа редуктора (основной компонент
кандидат на взлом)
Значительная простота установки и позиционирования;
Устранение аэрозолей;
Минимальная работа по техобслуживанию с минимальным временем и без остановки завода.

PERFORMANCE CURVES

Serie	Type	Curve
7D	OMG410R2C1-F30KA2	O510-405

Code	Total weight	Construction	Impeller
5002834	170 Kg	CAST IRON EN-GJL-250	WITH CHANNELS

Hydraulic	
CAPACITY	150 m³/h
THRUST	528 N
FREE PASSAGE	30 mm
IMPELLER DIAMETER	205 mm
MAX ABS.POWER FROM MAINS P1	4,2 kW

Protections	
THERMAL CONTROL	YES
HUMIDITY PROBE	YES
EEX d IIB T4	under request

Motor			
POWER SUPPLY	3ph 400/690V 50Hz		
INSULATION CLASS	H		
ROTATION SPEED	1401 r p m		
MOTOR TYPE	M410T-4,6-400/50YY-IE3		
RATED MOTOR POWER P2	4,6 kW		
POWER FACTOR (4/4)	0,80		
STARTING CURRENT	46,5 A		
RATED CURRENT	400 V	9,3 A	

Application	
LIQUID MAX TEMP	40 °C
MECH. PROT. DEGREE	IP68
CABLE	12G1,5 H07RNF

SOTR OBTAINED FOLLOWING STANDARD UNI EN 12255-15:2004

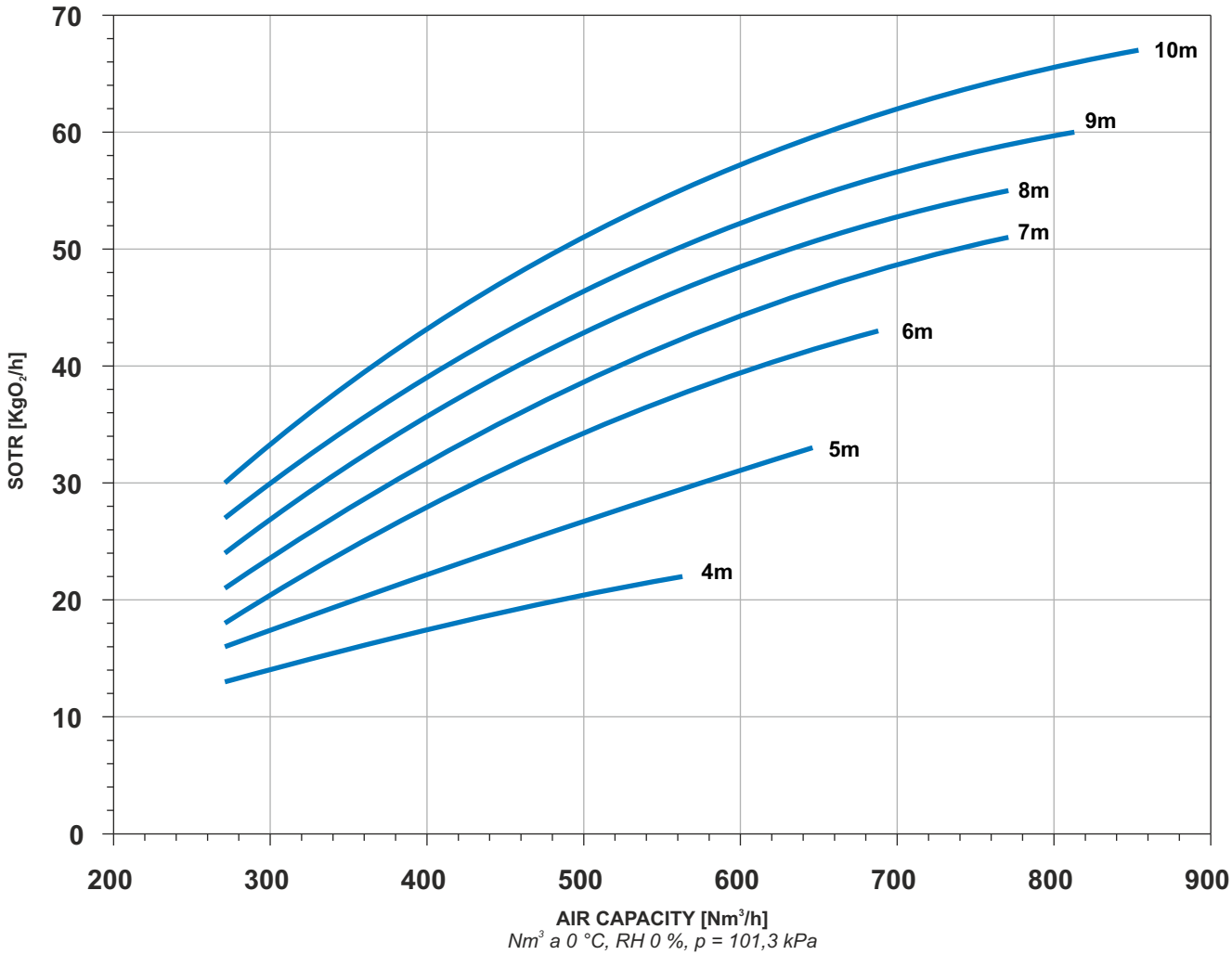

DATE: 01/10/2014 / DWG CODE: - / APP: G3 / REV. 0

Dimensioni - Dimensions - Dimensions - Abmessungen - Dimensiones - *Габариты* (mm)

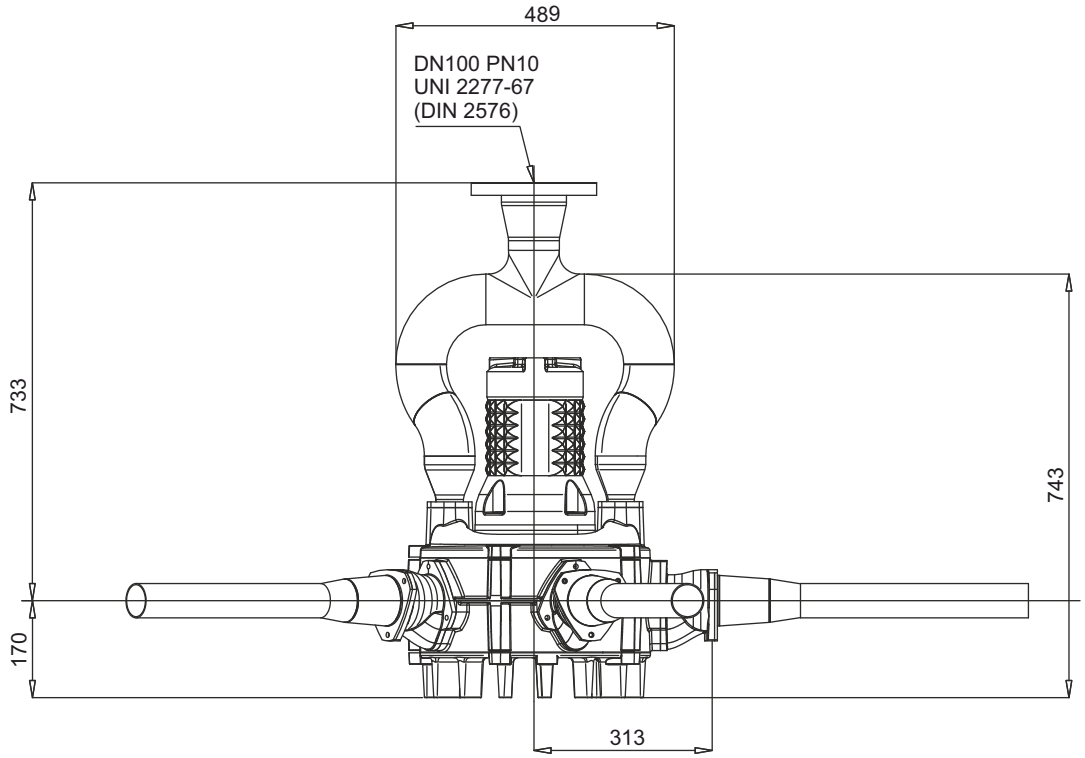

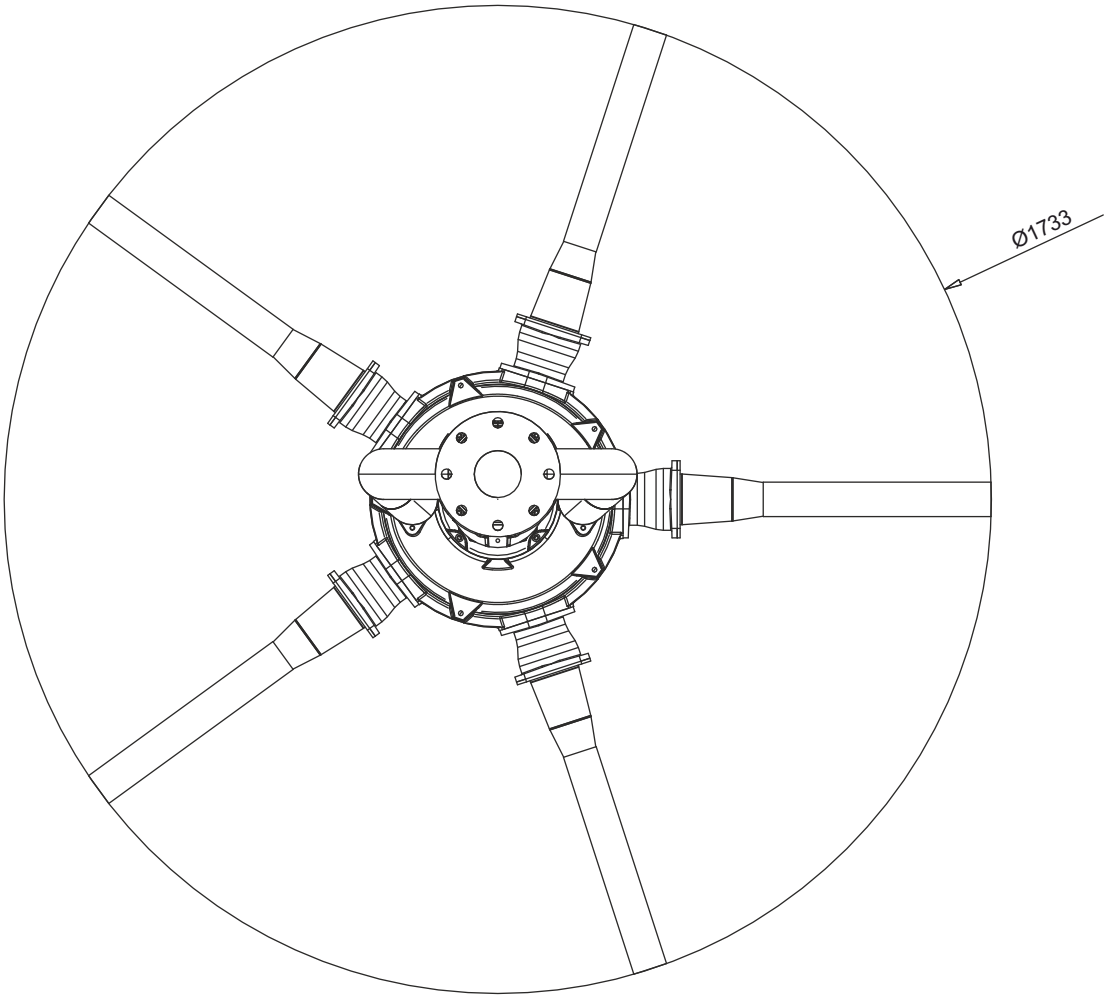

OM

PERFORMANCE CURVES

Serie	Type	Curve
7D	OMG413R3C1-F30KA2	O513-405

Code	Total weight	Construction	Impeller
5008378	480 Kg	CAST IRON EN-GJL-250	WITH CHANNELS

Hydraulic	
CAPACITY	475 m^3/h
THRUST	1267 N
FREE PASSAGE	30 mm
IMPELLER DIAMETER	238 mm
MAX ABS.POWER FROM MAINS P1	14,3 kW

Protections	
THERMAL CONTROL	YES
HUMIDITY PROBE	YES
EEX d IIB T4	under request

Motor			
POWER SUPPLY	3ph 400/690V 50Hz		
INSULATION CLASS	H		
ROTATION SPEED	1441 r p m		
MOTOR TYPE	M413T-16-400/50YY-IE3		
RATED MOTOR POWER P2	16,0 kW		
POWER FACTOR (4/4)	0,84		
STARTING CURRENT	175 A		
RATED CURRENT	400 V	29,7 A	

Application	
LIQUID MAX TEMP	40 °C
MECH. PROT. DEGREE	IP68
CABLE	12G2,5 H07RNF

SOTROBTAINED FOLLOWING STANDARD UNI EN 12255-15:2004

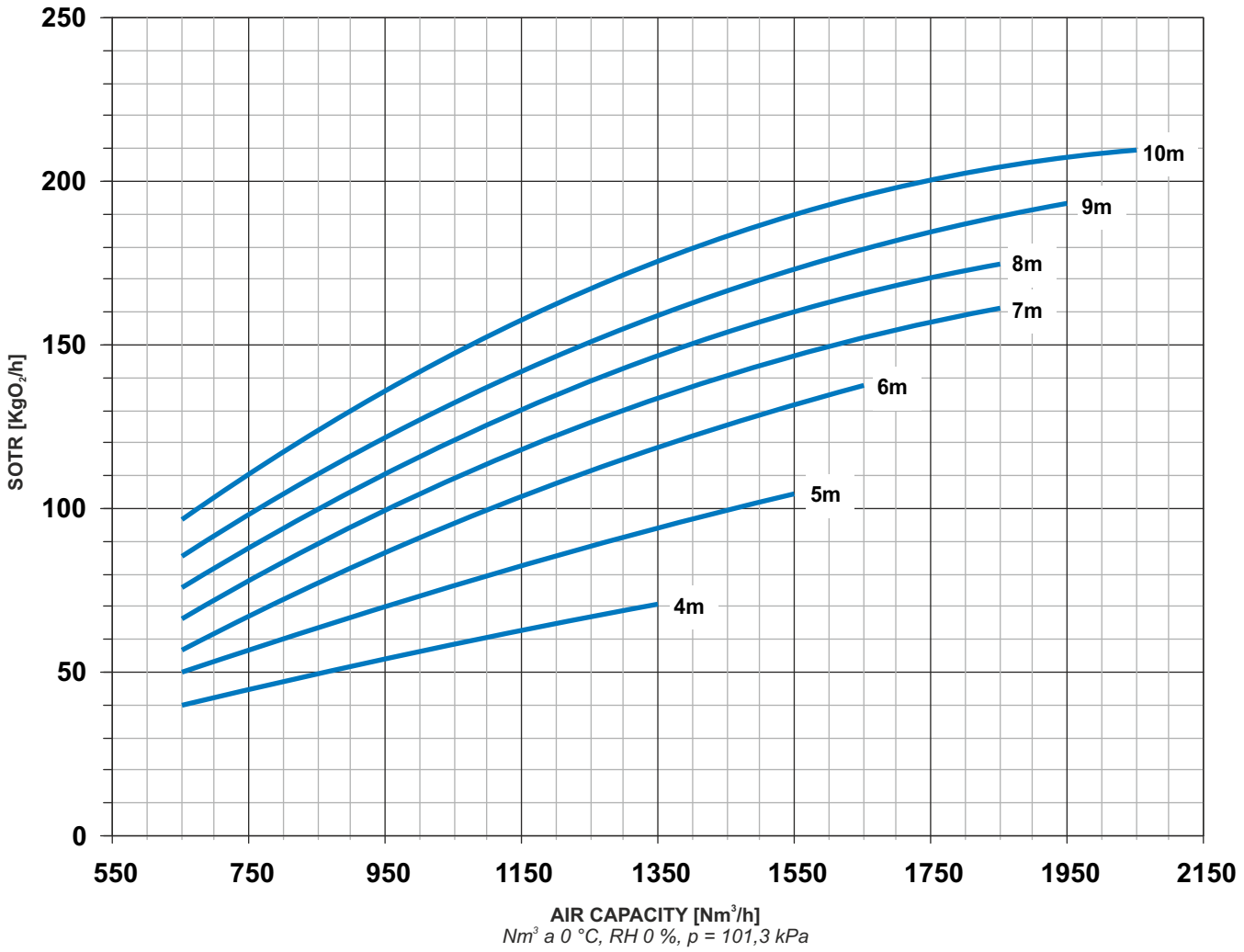

Dimensioni - Dimensions - Dimensions - Abmessungen - Dimensiones - *Габариты* (mm)

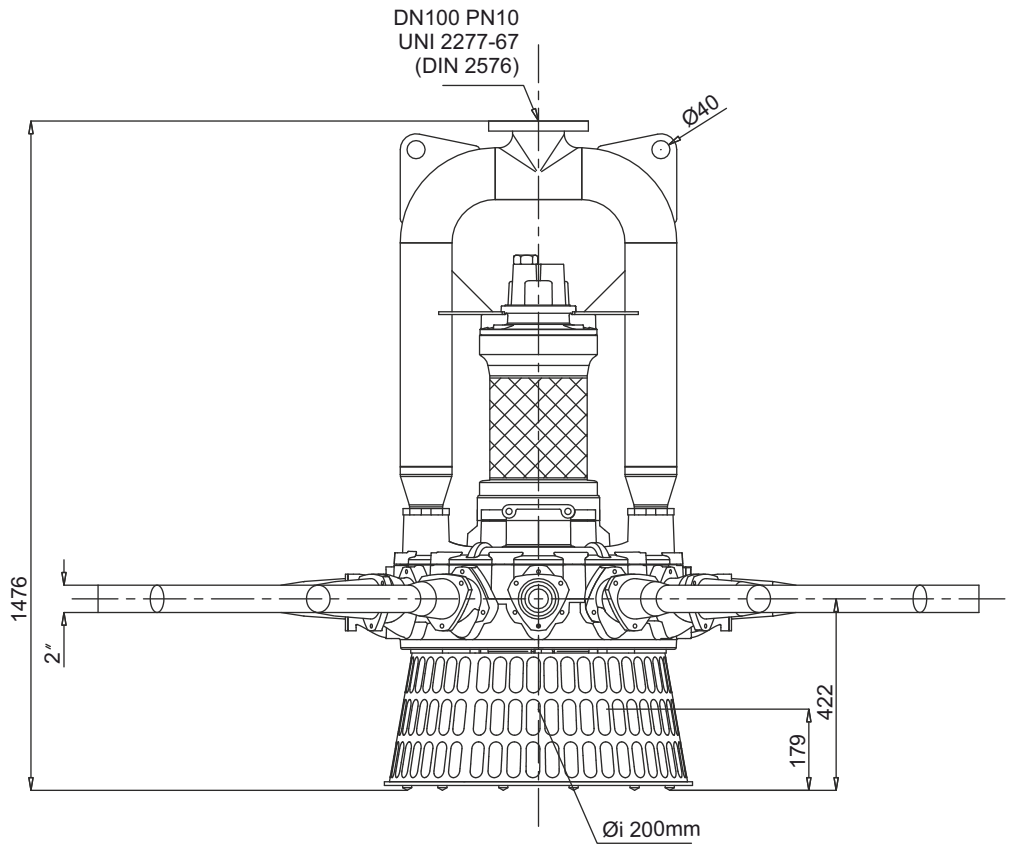

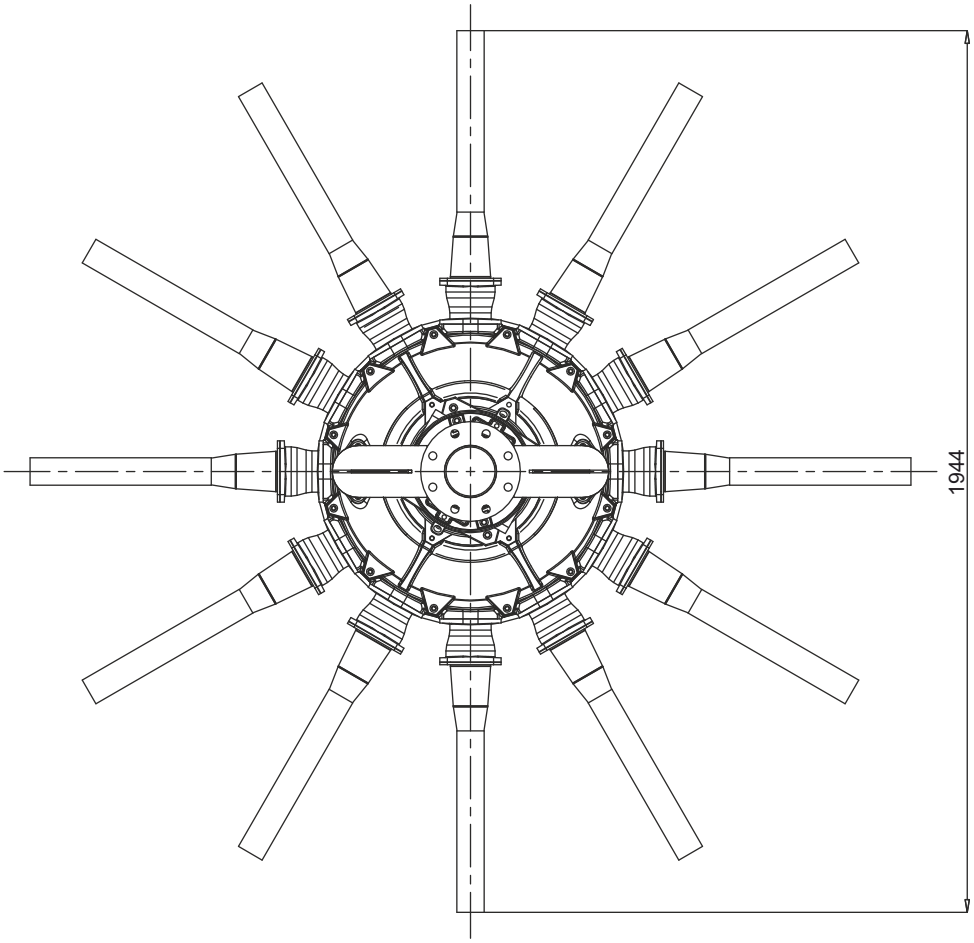

OM

PERFORMANCE CURVES

Serie	Type	Curve
7D	OMG416R3C1-F30KA2	O516-405

Code	Total weight	Construction	Impeller
5007761	750 Kg	CAST IRON EN-GJL-250	WITH CHANNELS

Hydraulic	
CAPACITY	665 m^3/h
THRUST	1770 N
FREE PASSAGE	30 mm
IMPELLER DIAMETER	238 mm

Protections	
THERMAL CONTROL	YES
HUMIDITY PROBE	YES
EEX d IIB T4	under request

Motor			
POWER SUPPLY	3ph 400/690V 50Hz		
INSULATION CLASS	H		
ROTATION SPEED	1441 r p m		
MOTOR TYPE	M416T-27-400/50YY-IE3		
RATED MOTOR POWER P2	27,0 kW		
POWER FACTOR (4/4)	0,84		
STARTING CURRENT	293 A		
RATED CURRENT	400 V	49,6 A	

Application	
LIQUID MAX TEMP	40 °C
MECH. PROT. DEGREE	IP68
CABLE	12G2,5 H07RNF

CONTROL PANELS
WITH FREQUENCY INVERTER

SOTROBTAINED FOLLOWING STANDARD UNI EN 12255-15:2004

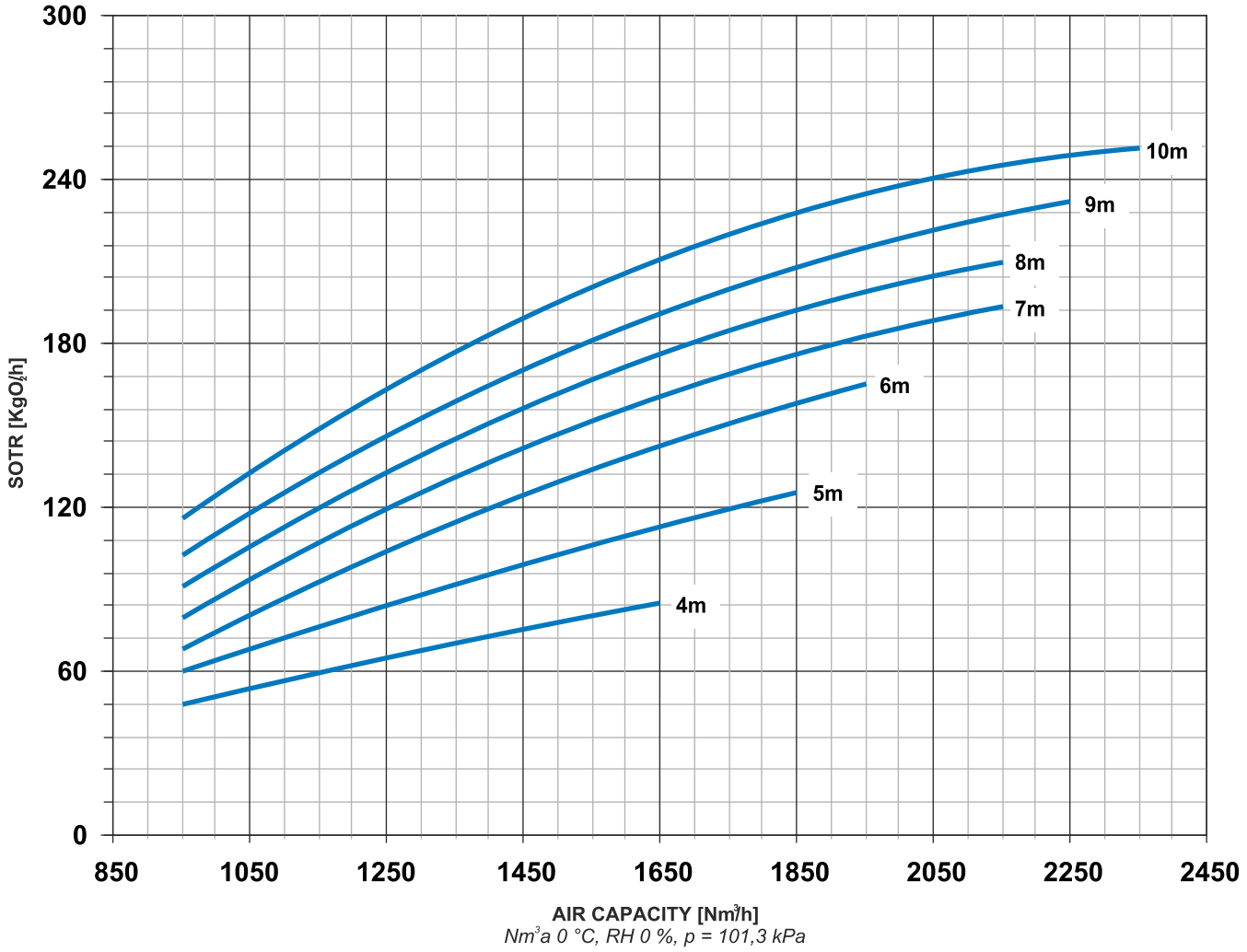

Dimensioni - Dimensions - Dimensions - Abmessungen - Dimensiones - *Габариты* (mm)

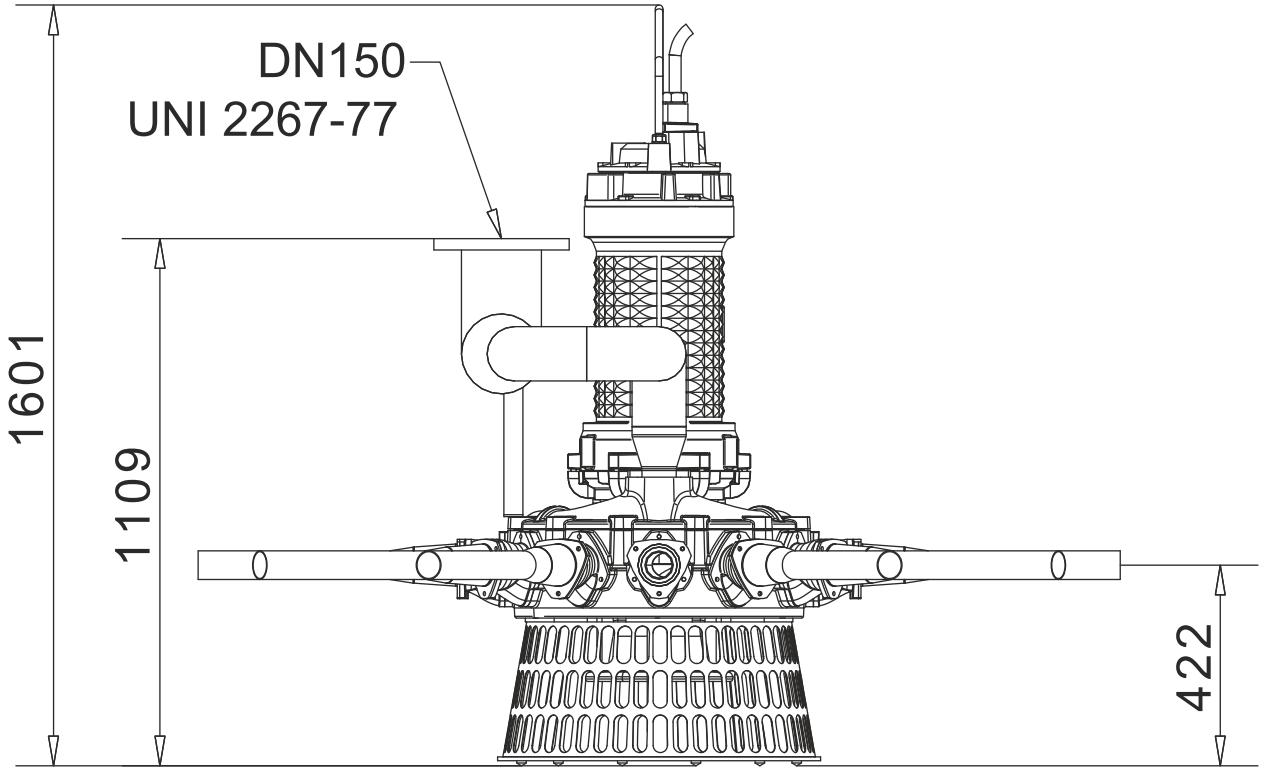

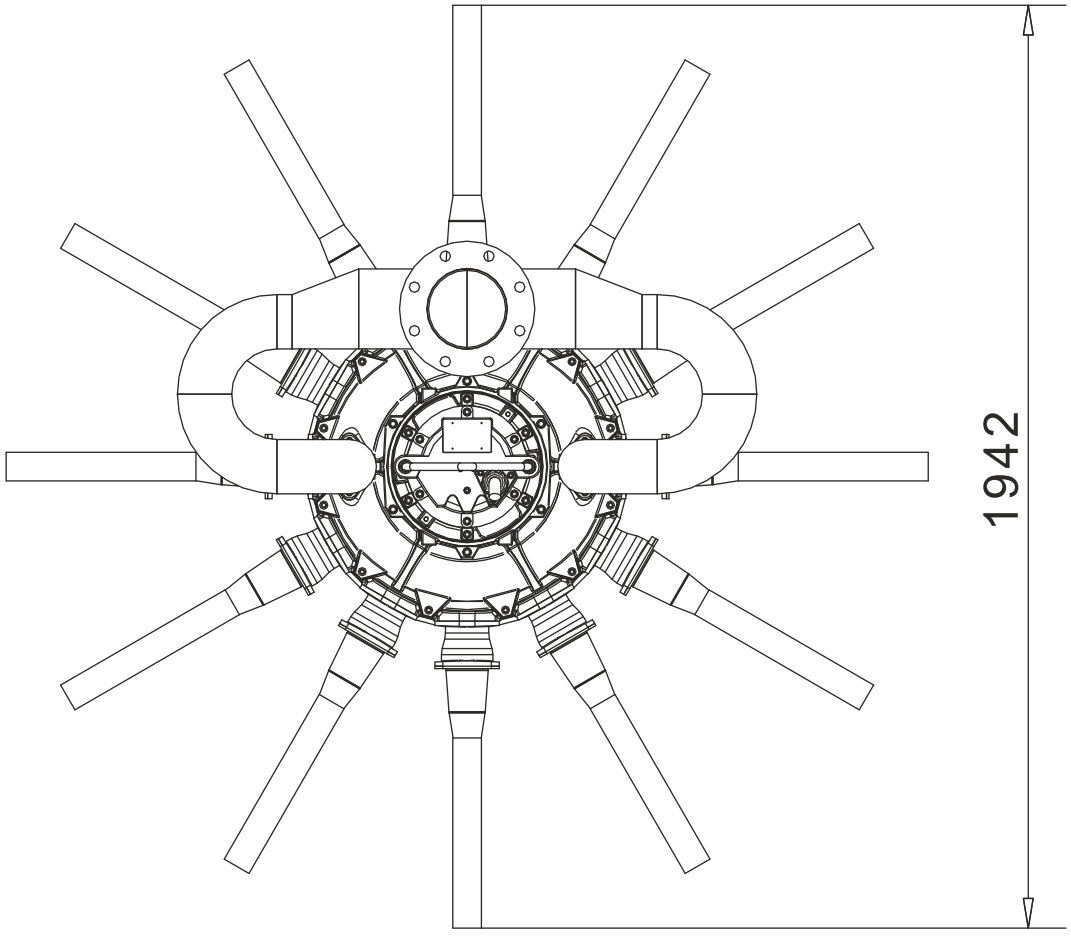

OM

OSSI-MIX OM

Installazioni - *Installations* - Installations - *Installationen* - Instalaciones - *Установка*

1 - Oxygen probe
2 - Oxygen control unit
3 - Control panel
4 - Blower
5 - Air supply flexible hose
6 - OSSI-MIX
7 - Lifting chain

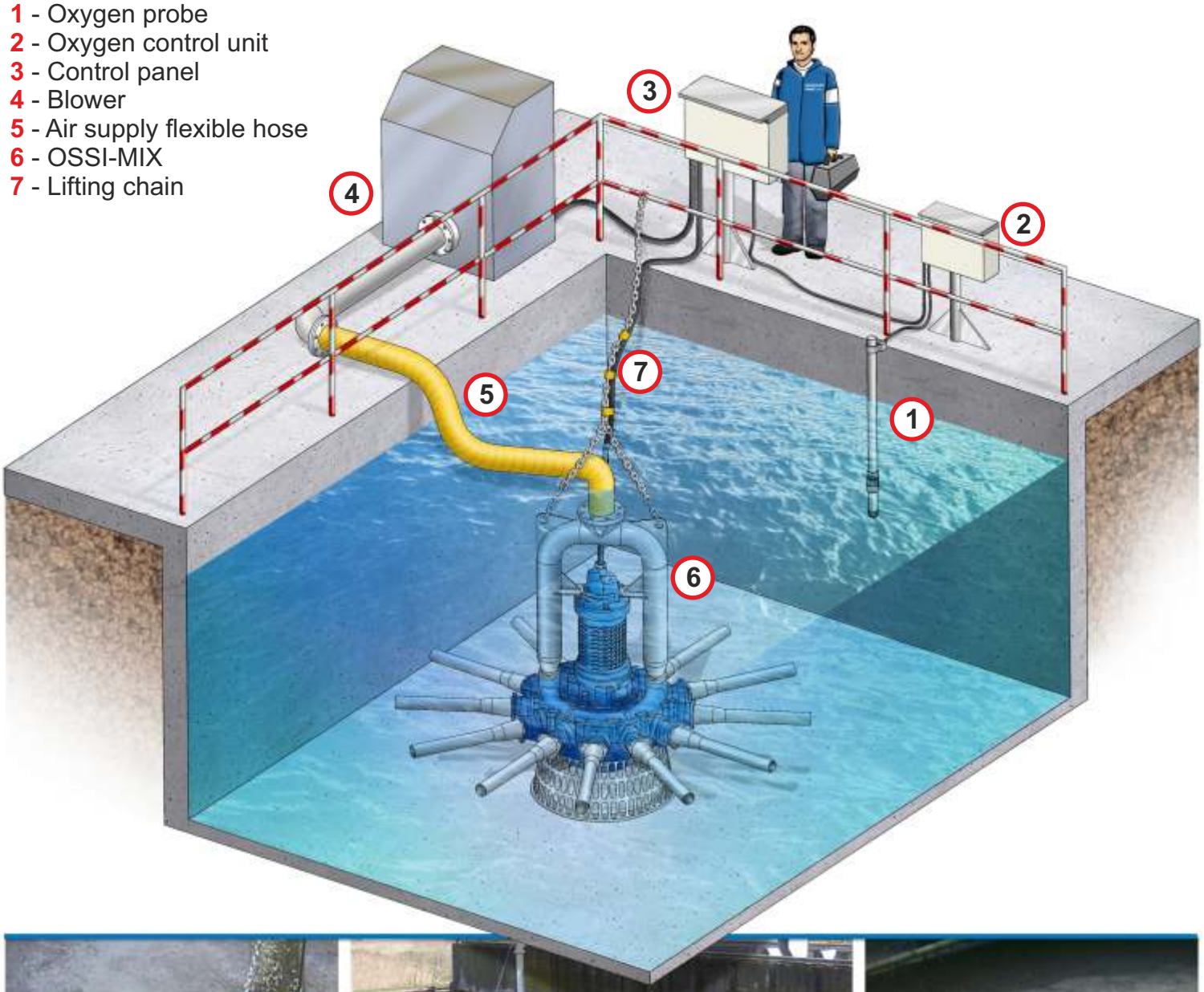



OSSI-MIX-O2

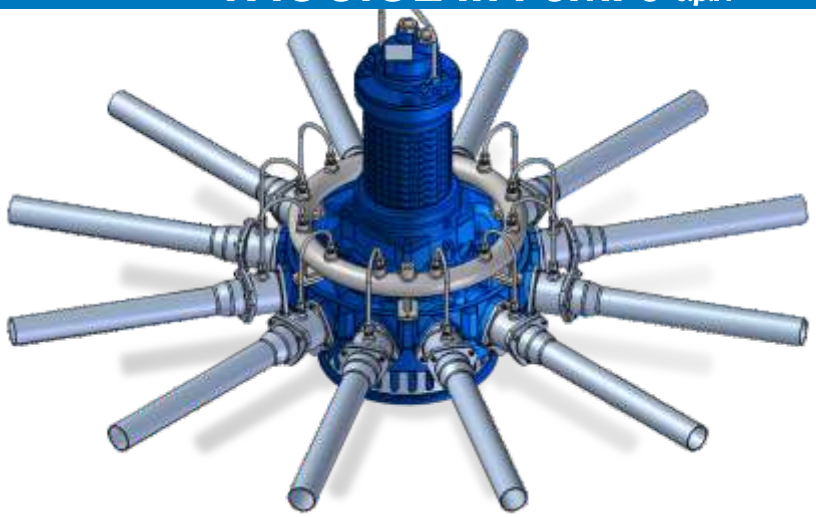

La macchina denominata OSSI-MIX-O2 sfrutta l'architettura costruttiva ossi-mix e utilizza gran parte dei suoi componenti.
Per permettere l'impiego dell'ossigeno puro sono state apportate alcune modifiche sia al gruppo di diffusione che al sistema di distribuzione della fase gassosa.

L'OSSI-MIX-O2 è fornito con una nuova flangia di aspirazione che impedisce l'ingresso accidentale di corpi solidi grossolani e permette di erogare la miscela ossigenata a soli 250mm dal fondo.
La macchina con una potenza installata di soli 16 kW eroga dai dodici diffusori, una portata di liquido di oltre 450 m3/h ad una velocità di 5m/s in grado di diffondere in maniera ottimale fino a 180 kg/h di ossigeno.

The OSSI-MIX-O2 it's the natural evolution of Faggiolati OSSI-MIX and uses most of its components.
To allow the injection of pure oxygen, some special arrangements are required to the diffuser and distribution system of the gaseous phase.

The OSSI-MIX-02 comes with a new suction flange that prevents accidental entry of coarse solids and allows the oxygenated mixture at only 250mm from the bottom of the tank.
The machine, with an installed power of only 16 kW, delivers to the twelve diffusers a flow of liquid over 450 m3 / h at a speed of 5m / s and it spread in an optimal way up to 180 kg / h of oxygen.

La machine “OSSI-MIX-O2” utilise l'architecture de construction “ossi-mix” et utilise une grande partie de ses éléments. Afin de permettre l'utilisation de l'oxygène pur nous avons apportés certaines modifications aussi bien au groupe de diffusion qu'au système de distribution de la phase gazeuse.

Le corps de la machine en fonte et la couronne mobile à haut rendement en DUPLEX sont les mêmes utilisés pour la version à air. L'OSSI-MIX-O2 est fourni avec une nouvelle bride d'aspiration qui empêche l'entrée accidentelle de corps solides grossiers et permet de distribuer le mélange oxygéné à 250mm du fond. La machine avec une puissance installée de 16 kW distribue, par l'intermédiaire des douze diffuseurs, un débit de liquide de plus de 450 m3/h à une vitesse de 5m/s apte à distribuer parfaitement jusqu'à 180 kg/h d'oxygène.

Das OSSI-MIX-O2 ist die natuerliche Entwicklung von Faggiolati OSSI-MIX und gebraucht die meisten seiner Komponenten. Um das Einspritzen von Reinsauerstoff zu ermoeglichen, bedarf es beim Diffusor und Verteilersystem in der gasfoermigen Phase einger besonderer Vorkehrungen.

Das OSSI-MIX-02 besitzt einen neuen Saugflansch, der moegliches ploetliches Auftreten von groben Feststoffen verhindert und die mit Sauerstoff angereicherte Mischung mit nur 250 mm vom Tankboden ermoeglicht. Die Maschine mit einer installiersten Leistung von nur 16 kW, gibt an die zwoelf Diffusoren eine Fluessigkeitsmenge von 450 m3/h mit einer Geschwindigkeit von 5m/s ab und es dehnt sich auf beste Weise zu 180 kg Sauerstoff pro Stunde aus.

La máquina denominada OSSI-MIX-O2 explota la arquitectura constructiva ossi-mix y utiliza la mayoría de sus componentes.

Para permitir el uso del oxígeno puro se han producido algunas modificaciones ya sea al grupo de difusión como al sistema de distribución de la fase gaseosa.
La OSSI-MIX-O2 es suministrada con una nueva abrazadera de aspiración que impide el ingreso accidental de cuerpos sólidos bastos y permite distribuir la mezcla oxigenada a solo 250 mm del fondo. La máquina con una potencia instalada de solo 16 kW distribuye por los doce difusores, una capacidad de líquido de más de 450 m3/h a una velocidad de 5m/s en grado de difundir de manera óptima hasta 180 kg/h de oxígeno.

Машина под названием OSSI-MIX-O2 использует конструктивную архитектуру ossi-mix и использует большинство ее компонентов.

Чтобы обеспечить использование чистого кислорода, были внесены некоторые изменения в диффузионную группу и в систему распределения газовой фазы.
OSSI-MIX-O2 снабжен новым всасывающим фланцем, который предотвращает случайный вход грубых твердых тел и позволяет распределять кислородсодержащую смесь только на 250 мм от дна.
Машина с установленной мощностью всего 16 кВт, из двенадцати диффузоров выдает скорость потока более 450 м3 / ч со скоростью 5 м / с, способная оптимально распределять до 180 кг / ч кислорода.

ARIAL-JET AJ

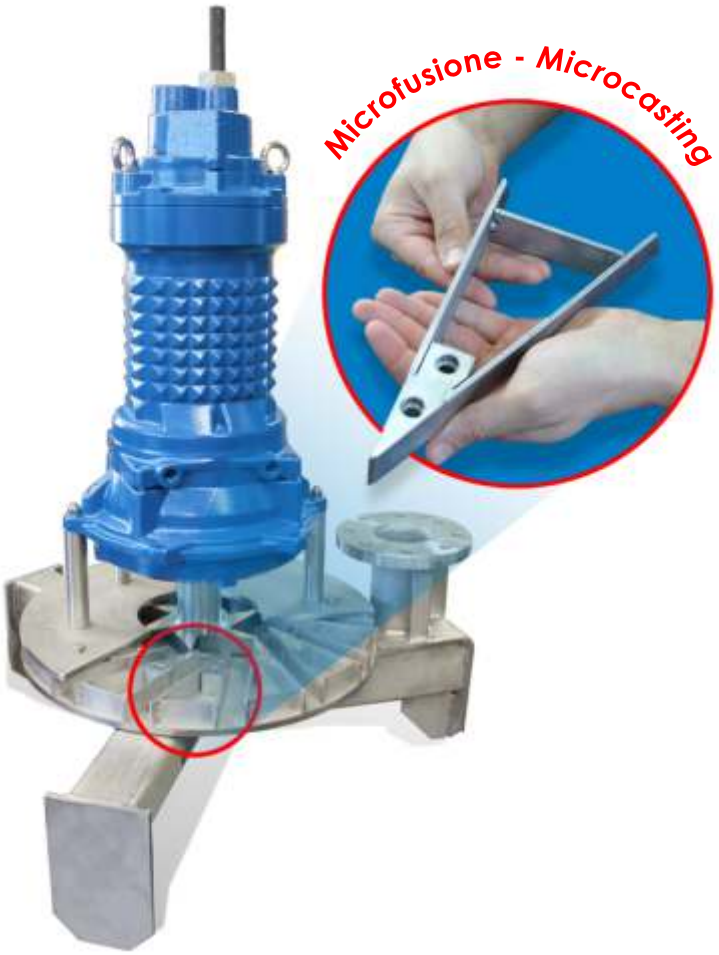

Descrizione
L'Aial Jet è un'unita autoaspirante di ossigenazione che, per depressione, aspira aria a pressione atmosferica attraverso un'apposita tubazione e la trasferisce al liquame tramite un diffusore radiale.
La girante radiale dell'unita idraulica sommersa è di disegno speciale a doppia aspirazione. L'entrata superiore è a diretto contatto con il liquido mentre l'entrata inferiore è accoppiata mediante sistema di tenuta in Teflon al tubo d'aspirazione aria. L'azione di pompaggio del liquido crea nella zona inferiore una condizione di stabile ed elevata depressione con conseguente aspirazione d'aria o di altro fluido gassoso.
L'aria aspirata è miscelata forzatamente al liquido pompato nei canali della girante e sminuzzata in bolle fini.

Impieghi
L'Arial Jet è un'unita di aerazione sommersa che permette di aerare ed omogeneizzare contemporaneamente ogni tipo di liquido, scarico industriale, civile o zootecnico e di ridurre i costi di investimento e di esercizio.
Il sistema può essere anche efficacemente impiegato nei processi di equalizzazione, stabilizzazione, deodorazione, neutralizzazione e flottazione di oli, grassi o sospensioni.

Description
Arial Jet is an oxidation self aspirating unit that, operating through a vacuum, suctions air at atmospheric pressure through a special tube and transfers it to the sewage through a radial diffuser.
The radial impeller of the submerged hydraulic unit is specially designed with double suction. The top intake is in direct contact with the liquid while the bottom intake is connected to the air suction tube using a Teflon sealing system. The action of pumping the liquid creates a condition of stable and elevated vacuum in the bottom area, with the subsequent suction of air or other gaseous fluid.
The suctioned air is forcibly mixed with the liquid pumped into the channels of the impeller and reduced to fine bubbles.

Uses
Arial Jet is a submergible aeration unit that allows you to simultaneously aerate and homogenise any type of liquid, industrial, civil or livestock waste and lower investment and running costs. The system can also be efficiently employed for equalisation, stabilisation, deodoration, neutralisation and flotation processes of oils, fats or suspensions.

Description
L'Arial Jet est une unité d'oxygénation auto-aspirant qui, par dépression, aspire l'air à pression atmosphérique à travers un tuyau spécial et la transfère au purin par l'intermédiaire d'un diffuseur radial.
La roue radiale de l'unité hydraulique submergée est d'un dessin spécial à double aspiration. L'entrée supérieure est en contact direct avec le liquide alors que l'entrée inférieure est couplée par l'intermédiaire d'un système d'étanchéité en Téflon au tuyau d'aspiration d'air. L'action de pompage du liquide crée dans la zone inférieure une condition de dépression stable et élevée et par conséquent l'aspiration d'air ou d'un autre fluide gazeux.
L'air aspiré est mélangé de manière forcée au liquide pompé dans les canaux de la roue et diminué en fines bulles.

Utilisations
L'Arial Jet est une unité d'aération submergée qui permet d'aérer et d'homogénéiser simultanément tout type de liquide, évacuation industrielle, civile ou zootechnique et de réduire les coûts d'investissement et d'exercice. Le système peut être également utilisé efficacement dans les processus d'égalisation, de stabilisation, de désodorisation, de neutralisation et de flottation d'huiles, de graisses ou de suspensions.

Descripción
El Arial Jet es una unidad de oxigenación autoaspirante que, por depresión, aspira aire a presión atmosférica a través de un conducto específico y lo traslada al líquido residual mediante un difusor radial.
El rodete radial de la unidad hidráulica sumergida presenta un diseño especial de doble aspiración. La entrada superior está en contacto directo con el líquido, mientras la entrada inferior está acoplada, mediante un sistema de estanquidad de teflón, al tubo de aspiración de aire. La acción de bombeo del líquido crea en la zona inferior una condición de depresión estable y elevada y, consiguientemente, la aspiración de aire o de otro fluido gaseoso.
El aire aspirado es mezclado con el líquido bombeado en los canales del rodete y reducido a burbujas microscópicas.

Empleos
Arial Jet es una unidad de aireación sumergida que permite ventilar y a la vez homogeneizar cualquier tipo de líquido, descarga industrial, civil o zootécnica y reducir los costes de inversión y funcionamiento.
El sistema puede también emplearse eficazmente en los procesos de nivelación, estabilización, desodorización, neutralización y flotación de aceites, grasas o suspensiones.

Beschreibung
Arial Jet ist eine Belüftungseinheit Ansaugbelüftungs system die durch Unterdruck Luft bei atmosphärischem Druck über ein Leitungssystem ansaugt und sie über einen Radialdiffusor zu den Abwässern überträgt.
Der Radialrotor der eingetauchten Hydraulikeinheit ist eine Sonderbauweise mit doppelter Ansaugung. Der obere Eingang steht in direktem Kontakt mit der Flüssigkeit, während der untere Eingang über ein Dichtungssystem aus Teflon mit dem Luftansaugrohr gekoppelt ist. Die Pumparbeit der Flüssigkeit erzeugt im unteren Bereich einen stabilen und ausgedehnten Unterdruck mit der daraus folgenden Ansaugung der Luft oder eines anderen gasförmigen Fluides.
Die angesaugte Luft wird heftig in den Kanälen des Rotors mit der gepumpten Flüssigkeit gemischt und in kleine Blasen verkapselt.

Einsätze
Arial Jet ist ein Tauchbelüfter, der jede Flüssigkeit, Industrie-, Haushalts- oder Landwirtschaftsabfälle belüften und gleichzeitig homogenisieren und Investitions- und Betriebskosten senken kann.
Das System kann auch wirksam in dem Prozess zum Ausgleich, zur Stabilisierung, zur Desodorierung, Neutralisierung und Flotation von Ölen, Fetten oder Gemengen eingesetzt werden.

Описание
Aial Jet является системой оксигенации, которая с помощью разрежения всасывает атмосферный воздух через специальную трубу и подает его в стоки через радиальный диффузор. Радиальное рабочее колесо погружной гидравлической части имеет специальную конструкцию с двойным всасыванием. Верхний узел контактирует напрямую с жидкостью, а нижняя часть соединена через тефлоновое уплотнение с трубой для всасывания воздуха. При перекачке жидкости в нижней зоне создается стабильное и глубокое разрежение с последующим всасыванием воздуха или другой жидкости с газом. Входящий воздух принудительно смешивается с перекачиваемой жидкостью в каналах рабочего колеса и расщепляется на мельчайшие пузырьки.

Применение
Arial Jet является погружной системой оксигенации, которая позволяет насыщать кислородом и одновременно гомогенизировать любой тип жидкости, промышленных, бытовых и зоотехнических стоков, а также снижать объем инвестиций и эксплуатационные расходы. Система может также эффективно использоваться для выравнивания, стабилизации, деодорации, нейтрализации и флоктации масел, жиров или суспензий.

AJ ARIAL-JET

Identificazione - *Identification* - Identification - *Identification* - Identificación - *Идентификация*

AJ100	G	4	13	R	110	P	A

AJ100 = standard
AJ100/L = canali allungati - length channels - canaux allongés - Längskanälen - canales alargados - *удлиненные каналы*

G = Ghisa - Cast iron G250 Fonte - Grauguss G250 Hierro fundido - G250 Чугун
B = Bronzo - Bronze - Bronze - Bronze - Bronce - Бронза
X = AISI 316/316L

Nr. poli - Poles nr. - Pôles Polzahl - Polos - Кол-во полюсов

08 = IEC 80
09 = IEC 90
10 = IEC 100
11 = IEC 112
13 = IEC 132
16 = IEC 160
18 = IEC 180
20 = IEC 200
25 = IEC 250

T = 3ph 400V 50Hz
R = 3ph 400/690V 50Hz

110 = 11kW

K = 50mm
M = 80mm
P = 100mm
R = 125mm
S = 150mm
T = 200mm

A = Standard (<40°C, 1,2 Kg/dm3)
J = Tenuta e O-Ring Viton - Seal and O-Ring Viton - Garniture et O-ring Viton - Dichtungen Viton - Sello mecánico y junta tórica Viton - Уплотнение и уплотнит. кольца из витона



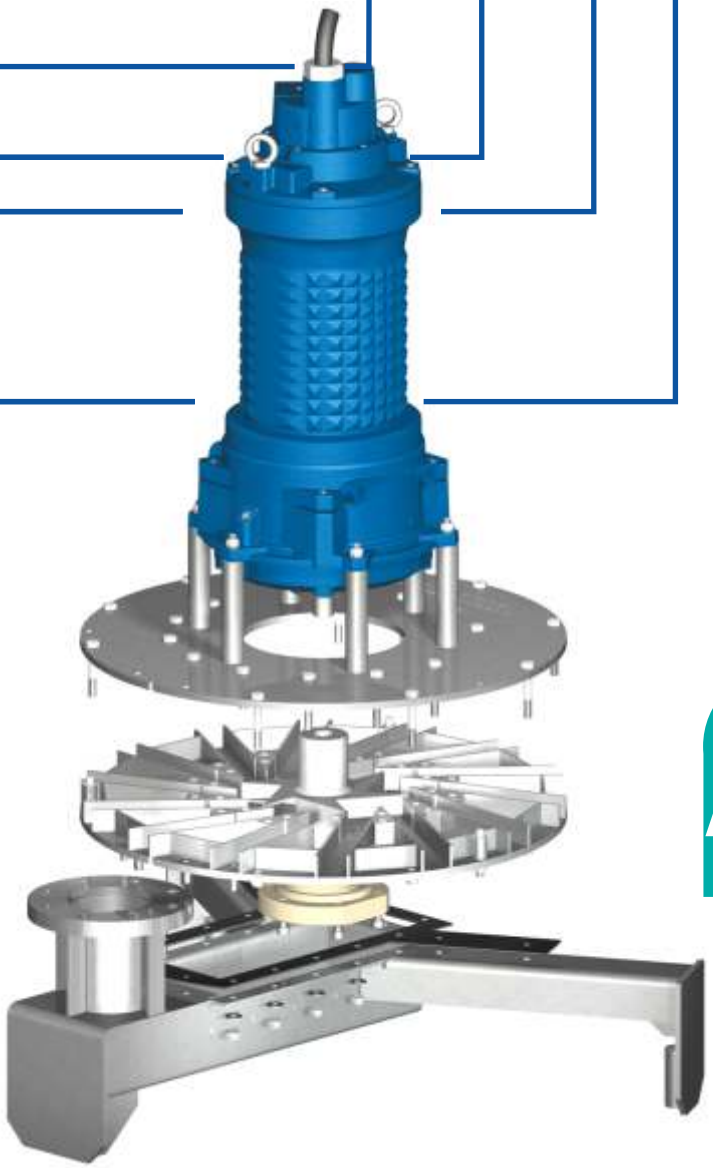

Sezione - Section - Section - Abschnitt - Sección - Секция

- Motore elettrico in esecuzione stagna IP 68 dotato di camera olio e doppia tenuta
- Electric motor in sealed execution IP 68 with oil chamber and double sealing
- Moteur électrique en exécution étanche IP 68 équipé de chambre à huile et double garniture
- Wasserdichter Elektromotor Schutzgrad IP 68, ausgestattet mit einer Ölkammer und doppelter Dichtung
- Motor eléctrico estanco IP 68 dotado de cámara de aceite y doble estanqueidad
- Электромотор, работающий водонепроницаемый IP 68, снабженный масленной камерой и двойными уплотнениями

- Carcassa motore in ghisa G250
- Cast iron G250 motor case
- Carcasse moteur de mélange en fonte G250.
- Motorgehäuse aus Gusseisen G250.
- Carcasa del motor de hierro fundido G250.
- Корпус двигателя из чугуна G250

- Giranti di accurato disegno idraulico con bilanciamento statico-dinamico in acciaio inossidabile AISI 316L.
- Impellers with a sophisticated hydraulic design and stainless steel AISI 316L static-dynamic balancing.
- Roues d'un dessin hydraulique soigné avec un équilibrage statique-dynamique en acier inoxydable AISI 316L.
- Sorgfältig konstruierter Hydraulikrotor mit statisch-dynamischem Ausgleich aus Edelstahl AISI 316L.
- Rodetes con diseño hidráulico preciso y equilibrado estático-dinámico de acero inoxidable AISI 316L.
- Рабочее колесо с точной гидравлической конструкцией со статически-динамической балансировкой из нержавеющей стали AISI 316L.

- Diffusori radiali in acciaio inossidabile AISI 304 ad elevato spessore.
- Stainless steel AISI 304, elevated thickness radial diffusers.
- Diffuseurs radiaux en acier inoxidable AISI 304 d'une épaisseur élevée.
- Radialdiffusoren aus Edelstahl AISI 304 in großer Stärke.
- Difusores radiales de acero inoxidable AISI 304 de gran grosor.
- Радиальные диффузоры из нержавеющей стали AISI 304 с высокой толщиной

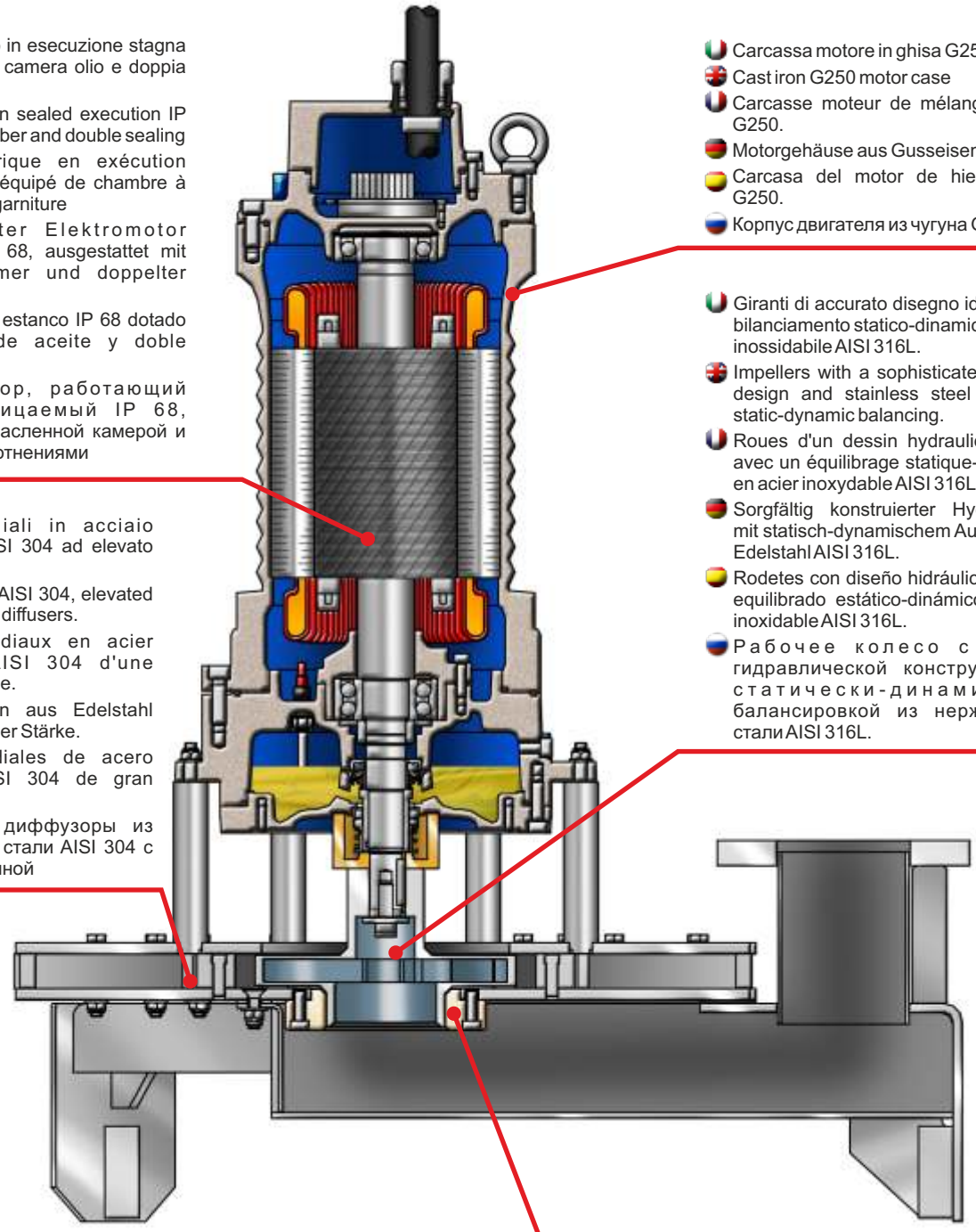

- Il fondo del corpo idraulico dell'ARIAL JET e la girante, sono equipaggiati con anelli di usura in Teflon facilmente sostituibili. L'anello di usura fisso antibloccaggio è montato garantendo la tenuta fra la zona del flusso aeriforme in depressione e quella del fluido messo in pressione dalla girante stellare.
- The bottom of the hydraulic body of ARIAL JET and the impeller are equipped with easily replaceable Teflon wear rings. The fixed anti-lock wear ring is installed so as to guarantee the seal between the aeriform flow area under vacuum and the area where the fluid is placed under pressure by the star-shaped impeller.
- Le fond du corps hydraulique de l'ARIAL JET et la roue sont équipés d'anneaux de fermeture en Téflon facilement remplaçables. L'anneau d'usure fixe anti-blocage est monté en garantissant l'étanchéité entre la zone du flux aériforme en dépression et celle du fluide mis en pression de la roue stellaire.
- Der Boden des Hydraulikkörpers von ARIAL JET und der Rotor sind mit Verschleißringen aus Teflon ausgestattet, die einfach auszutauschen sind. Der feste und sperrresistente Verschleißring ist eingebaut und garantiert somit die Dichtigkeit zwischen dem Bereich der Fortluftströmung in Unterdruck und der des vom Sternrotor unter Druck gesetzten Fluiden.
- El fondo del cuerpo hidráulico de la ARIAL JET y el rodete están equipados con anillos de desgaste de teflón fácilmente sustituibles. El anillo de desgaste antibloqueo fijo ha sido montado garantizando la estanqueidad entre la zona del fluido aeriforme en depresión y la zona del fluido sometido a presión por el rodete en estrella.
- Нижняя часть гидравлического корпуса ARIAL JET и рабочее колесо, оснащены сменными кольцами из тефлона. Фиксированное антиблокировочное кольцо установлено, обеспечивая уплотнение между зоной подавленного воздушного потока и жидкостью, находящейся под давлением звездообразного рабочего колеса.

Installazioni - *Installations* - Installations - *Installationen* - Instalaciones - *Установка*

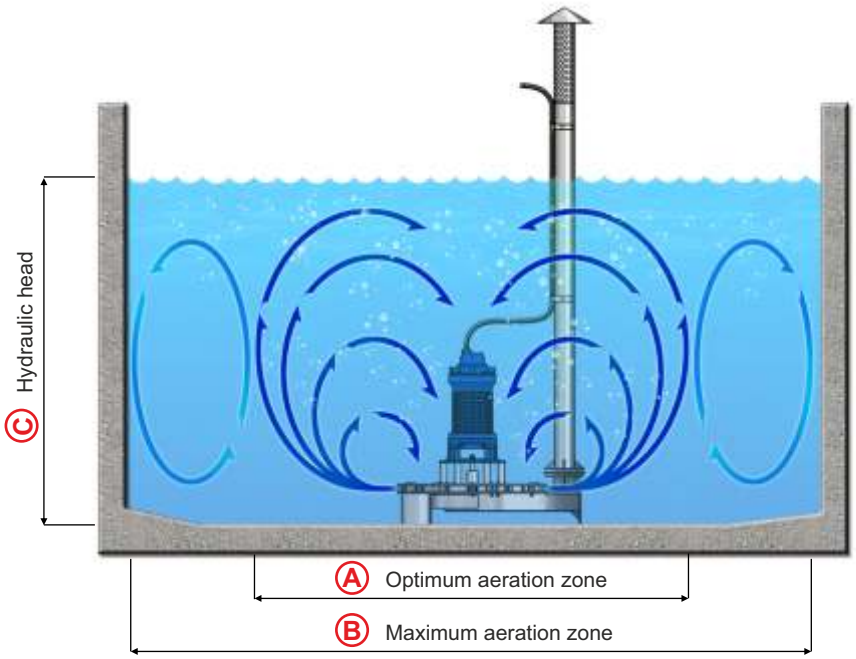

Type	A m	B m	C max m
AJ10	1,5	3	3,5
AJ30	3	6,5	5
AJ75	4	8,5	6
AJ100	5,5	11	6
AJ180	6	12	6,5
AJ300	6,5	13,5	7
AJ400	7,5	15	7
AJ500	8	16	8
AJ10/L	2	4	3,5
AJ30/L	4	8,5	5
AJ75/L	4,5	9,5	6
AJ100/L	7	12	6
AJ180/L	8	13	6,5
AJ300/L	8,5	14	7
AJ400/L	9	15	7
AJ500/L	9,5	17	8

L'ARIAL JET e studiato per vasche a pianta quadra, circolare o poligonale, nelle quali agisce su un'ampia superficie senza creare zone di calma con problemi di sedimentazione. L'installazione é agevole e non richiede particolari interventi sulle opere civili eventualmente preesistenti.
L'ARIAL JET è autoportante e si può semplicemente appoggiare sul fondo vasca senza la necessità di fissaggi. Quando si devono trattare liquami a basso carico biologico in vasche di grande dimensione, gli ARIAL JET possono essere facilmente abbinati a mixer Faggiolati per migliorarne l'efficienza.

ARIAL JET is designed for square, circular or polygonal-shaped tanks, where it acts on a broad surface without creating calm areas with sedimentation problems. Installation is easy and does not require any particular civil work to be carried out on any pre-existing structures.
ARIAL JET is free-standing and can be simply placed on the bottom of the tank without being fastened down. When treating low biological load sewage in large tanks, ARIAL JET systems can be easily combined with Faggiolati mixers to improve the efficiency.

L'ARIAL JET est étudié pour les bassins à plan carré, circulaire et polygonal, dans lesquels il agit sur une vaste superficie sans créer de zones de calme avec des problèmes de sédimentation. L'installation est facile et ne nécessite pas d'interventions particulières sur les œuvres civiles éventuellement existantes.
L'ARIAL JET est autoportant et peut être simplement posé sur le fond du bassin sans nécessité de fixages. Lorsqu'il faut traiter les purins à basse charge biologique dans des bassins de grosse dimension, les ARIAL JET peuvent être facilement associés aux mixers Faggiolati pour améliorer l'efficacité.

ARIAL JET wurde für Becken mit quadratischem, rundem oder mehreckigem Grundriss entwickelte, in denen auf großer Oberfläche eingewirkt wird, ohne dass sich Ruhebereiche bilden, die zu Ablagerungsproblemen führen könnten. Die Installation ist problemlos und bedarf keiner besonderer Umbauten eventuell bestehender Bauten.
ARIAL JET ist selbsttragend und kann einfach auf den Beckenboden abgestellt werden, ohne dass er befestigt werden muss. Wenn Abwässer mit niedriger biologischer Belastung in großen Becken behandelt werden müssen, können ARIAL JETs leicht mit einem Faggiolati-Mixer kombiniert werden, um die Wirtschaftlichkeit des Betriebs zu erhöhen.

ARIAL JET ha sido estudiado para depósitos de planta cuadrada, circular o poligonal, en las que actúa en una extensa superficie sin crear zonas de calma con problemas de sedimentación. La instalación es fácil y no exige intervenciones particulares en las estructuras civiles ya preexistentes.
ARIAL JET es una unidad autónoma y puede apoyarse simplemente en el fondo del depósito sin necesidad de emplear elementos de fijación. Cuando deben tratarse líquidos residuales de bajo contenido biológico en depósitos de grandes dimensiones, los ARIAL JET pueden combinarse fácilmente con mezcladores Faggiolati para mejorar su eficiencia.

ARIAL JET предназначен для квадратных, круглых или многоугольных резервуаров, в которых он действует на большой поверхности без создания спокойных зон с проблемами седиментации. Установка проста и не требует какого-либо специального вмешательства на любых существующих строительных работах.
ARIAL JET является самонесущим и может быть просто размещен на дне бака без необходимости крепления. При работе с низкой биологической нагрузкой в резервуарах большого размера, ARIAL JET можно легко комбинировать с миксерами Faggiolati для повышения их эффективности.

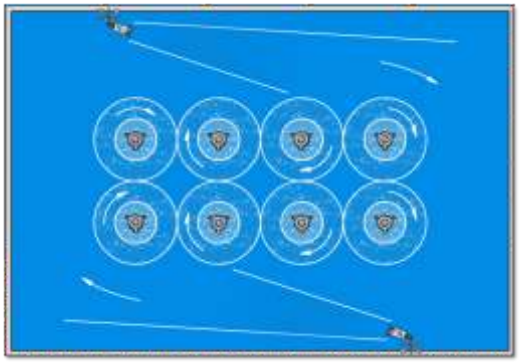

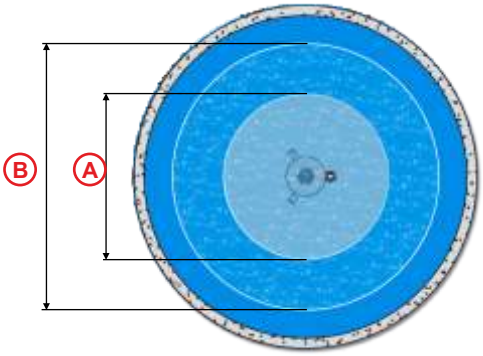

AJ

ARIAL-JET AJ



Aeratore radiale sommerso

Aeratore sommerso, costituito da motore elettrico sommergibile direttamente collegato alla sezione idraulica con girante radiale a geometria stellare, diffusore periferico provvisto di condotto d'aria a canali radiali d'espulsione.

Submerged radial aerator

A submerged aerator, comprised of a submergible electric motor connected directly to the hydraulic section, with a star-shaped radial impeller, a peripheral diffuser equipped with an air conduit with radial ejector channels.

Aérateur radial submergé

Aérateur submergé, constitué d'un moteur électrique submersible directement relié à la section hydraulique avec une roue radiale à géométrie stellaire, d'un diffuseur périphérique équipé de conduit d'air et des canaux radiaux d'expulsion.

Radialtauchbelüfter

Der Tauchbelüfter besteht aus einem Tauchelektromotor, der direkt mit dem Hydraulikabschnitt mit Radialrotor in Sternform gekoppelt ist, einem Periphärdiffusor, der von einer Luftleitung mit radialen Ausstoßkanälen versorgt wird.

Aireador radial sumergido

Aireador sumergido, compuesto por un motor eléctrico sumergible conectado directamente a la sección hidráulica con rodete radial de estrella, difusor periférico dotado de un conducto de aire de canales radiales de expulsión.

Погружной радиальный аератор

Погружной аэратор, состоящий из погружного электродвигателя, непосредственно подключенного к гидравлической секции с радиальным рабочим колесом с звездообразной конструкцией, периферийный диффузор с радиальным вытесняющим воздуховодом.

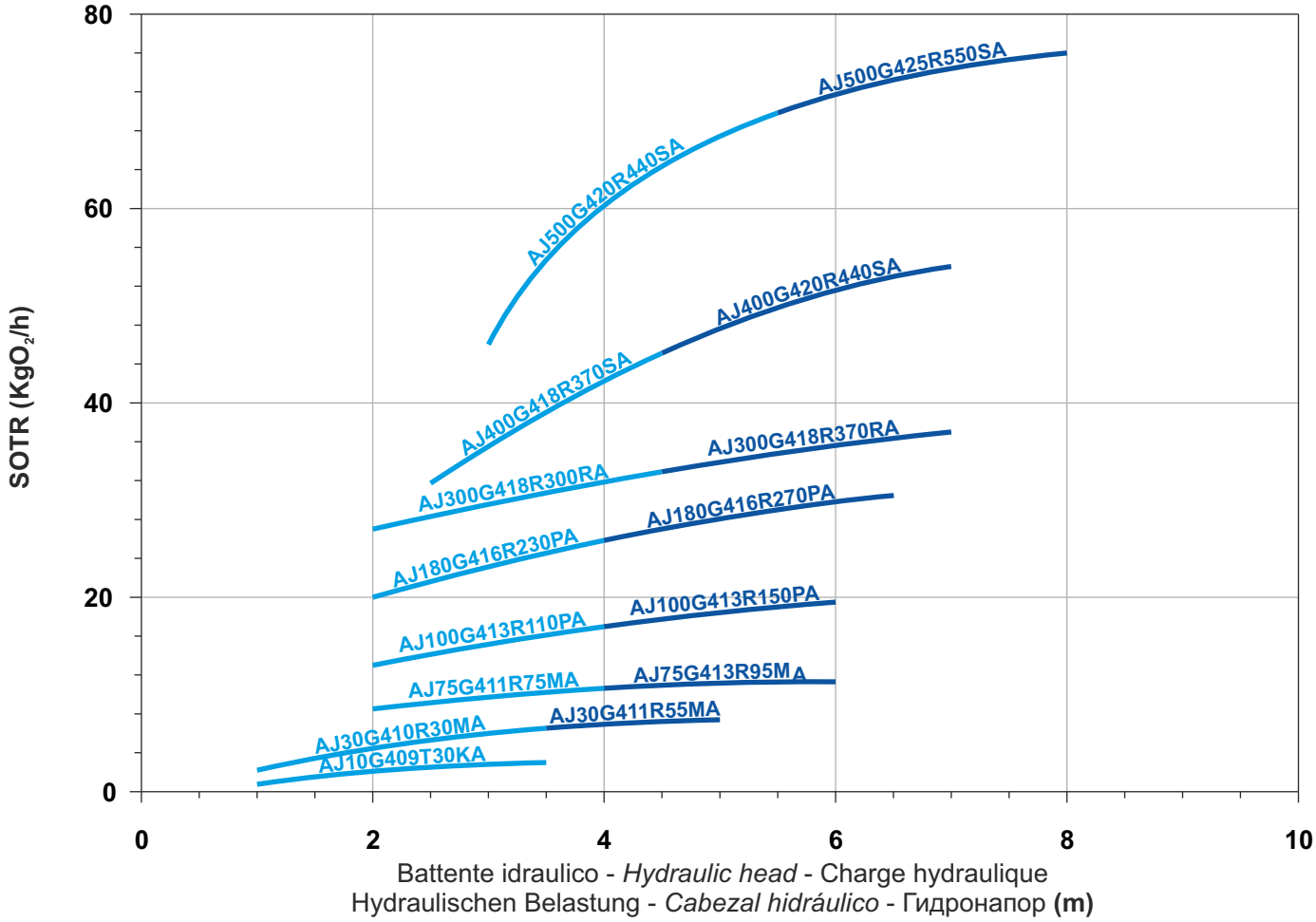

AJ10G409T30KA

SOTR

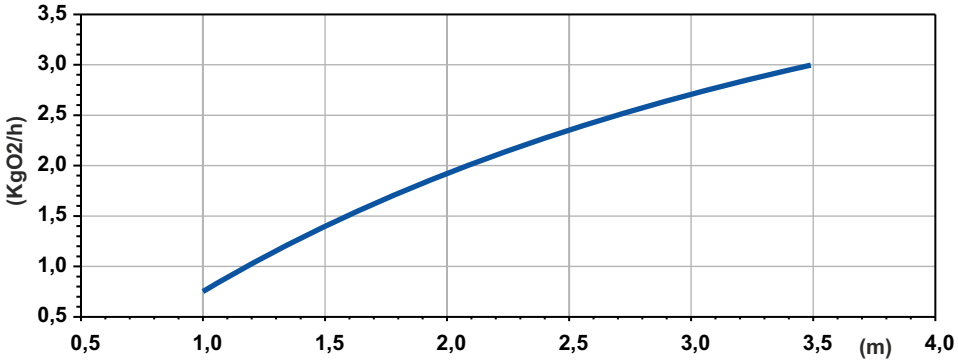

Potenza Assorbita - Absorbed Power P1
Puissance Absorbée - Leistungsaufnahme P1
Potencia Absorbida - Поглощенная мощность P1

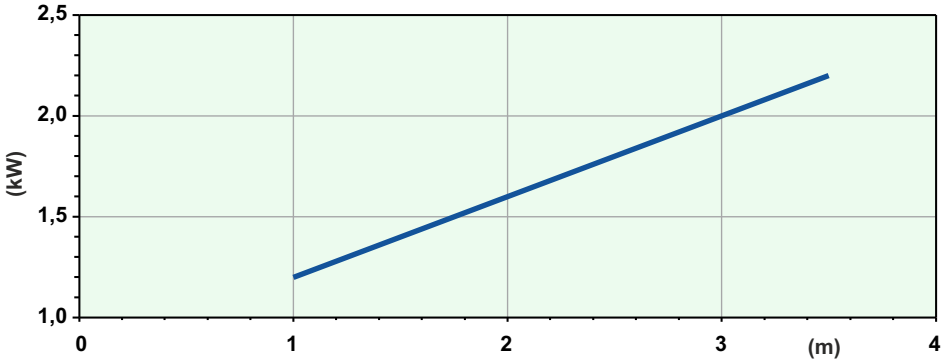

Battente idraulico - *Hydraulic head* - Charge hydraulique - *Hydraulischen Belastung*
Cabezal hidráulico - *Гидронапор*

Code	5009650
Type	**AJ10G409T30KA**
Suction **(mm)**	1"1/4
Free passage **(mm)**	30x22
Immersion depth **(m)**	1-3,5
Motor type	M409T-2,3-400/50NN-IE3
Power supply	3ph 400V-50Hz
MOTOR Rotation speed **R.P.M.**	1382
Rated power **P2 (kW)**	2,3
Rated current **I (A)**	4,4
Starting current **Is (A)**	19,8
Weight **(Kg)**	62
Cable	H07RN/F 4G2,5

SOTR OBTAINED FOLLOWING STANDARD UNI EN 12255-15:2004

Dimensioni - Dimensions - Dimensions - Abmessungen - Dimensiones - *Габариты* (mm)

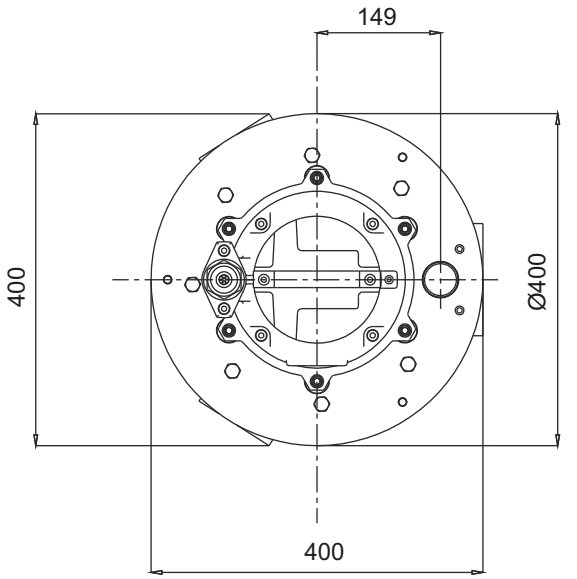

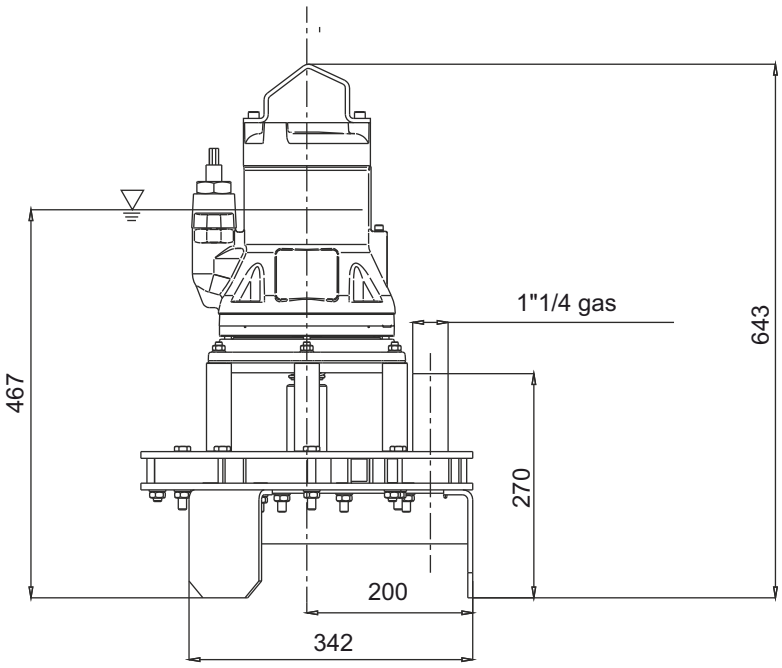

LIVELLO MINIMO DI SOMMERGIBILITÀ - *MINIMUM SUBMERSIBLE LEVEL* - NIVEAU MINIMUM D'IMMERSION
MINDESTWASSERSTAND - NIVEL SUMERGIBLE MÍNIMO - *МИНИМАЛЬНАЯ ГЛУБИНА ПОГРУЖЕНИЯ*

AJ

AJ30G410R40MA

SOTR

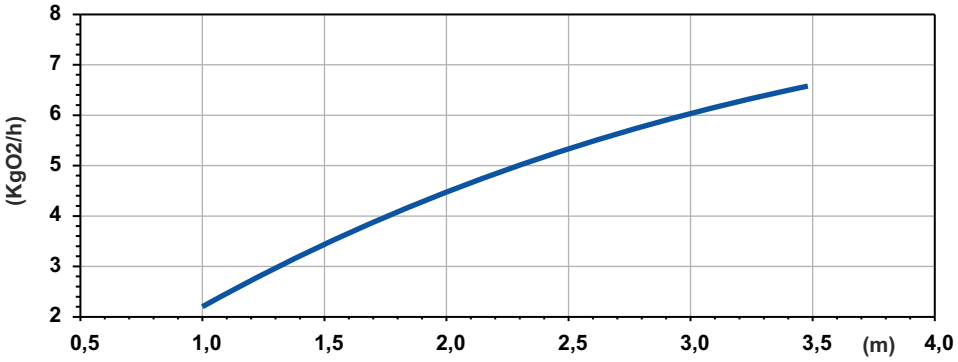

Potenza Assorbita - Absorbed Power P1
Puissance Absorbée - Leistungsaufnahme P1
Potencia Absorbida - Поглощенная мощность P1

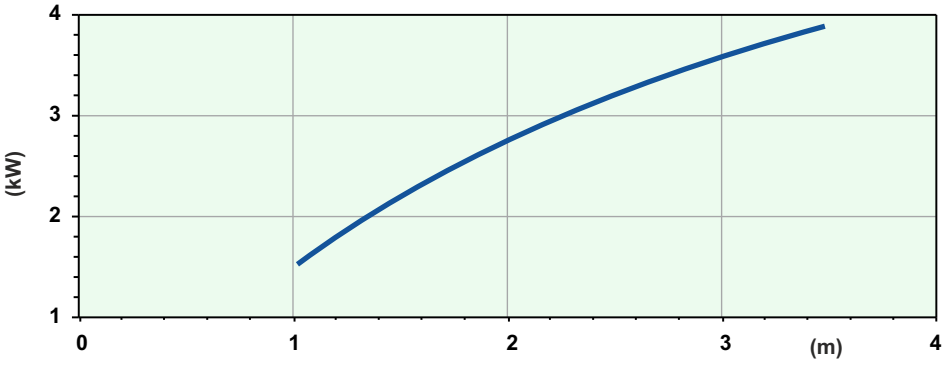

Battente idraulico - *Hydraulic head* - Charge hydraulique - *Hydraulischen Belastung*
Cabezal hidráulico - *Гидронапор*

Code	5009651
Type	**AJ30G410R40MA**
Suction **(mm)**	DN80
Free passage **(mm)**	30x32
Immersion depth **(m)**	1-3,5
Motor type	M410T-3,9-400/50YY-IE3
Power supply	3ph 400/690V-50Hz
MOTOR Rotation speed **R.P.M.**	1401
Rated power **P2 (kW)**	3,9
Rated current **I (A)**	7,9
Starting current **Is (A)**	39,5
Weight **(Kg)**	130
Cable	H07RN/F 12G1,5

SOTR OBTAINED FOLLOWING STANDARD UNI EN 12255-15:2004

Dimensioni - Dimensions - Dimensions - Abmessungen - Dimensiones - *Габариты* (mm)

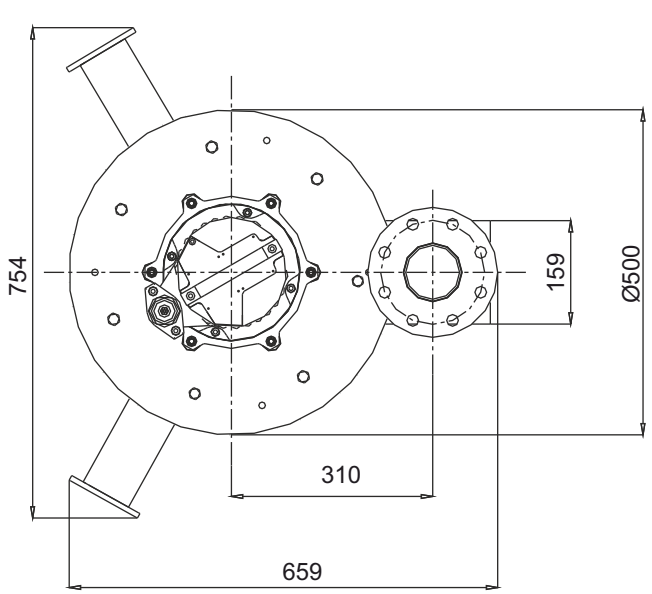

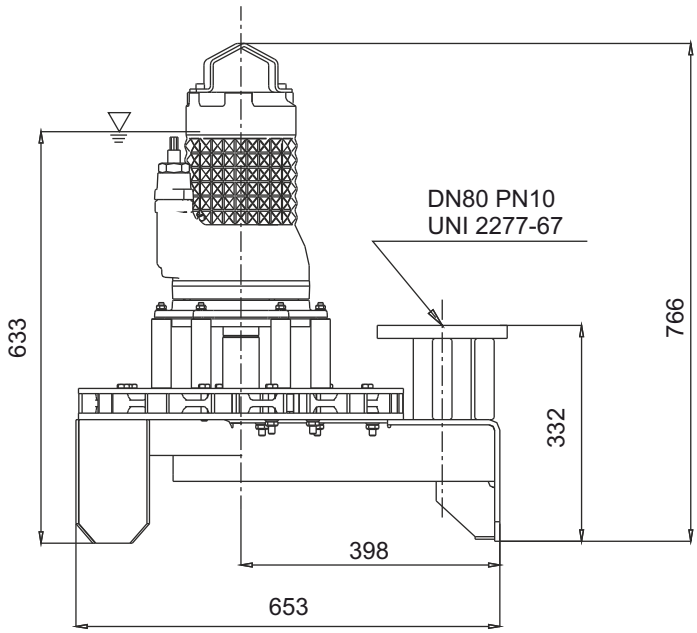

LIVELLO MINIMO DI SOMMERGIBILITÀ - *MINIMUM SUBMERSIBLE LEVEL* - NIVEAU MINIMUM D'IMMERSION
MINDESTWASSERSTAND - NIVEL SUMERGIBLE MÍNIMO - *МИНИМАЛЬНАЯ ГЛУБИНА ПОГРУЖЕНИЯ*

AJ30G411R55MA

SOTR

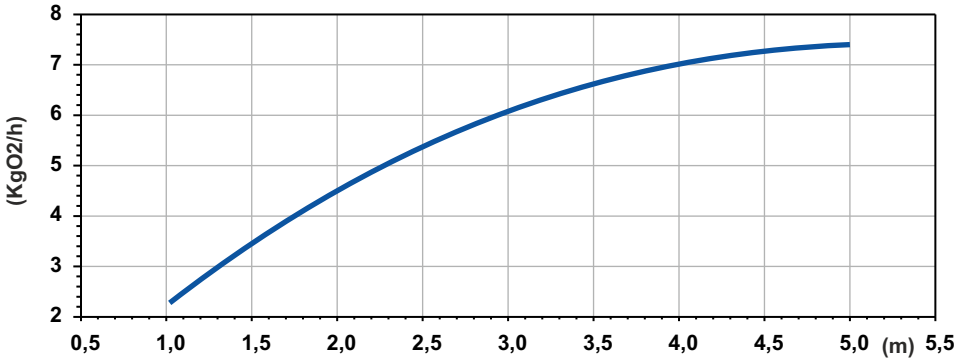

Potenza Assorbita - Absorbed Power P1
Puissance Absorbée - Leistungsaufnahme P1
Potencia Absorbida - Поглощенная мощность P1

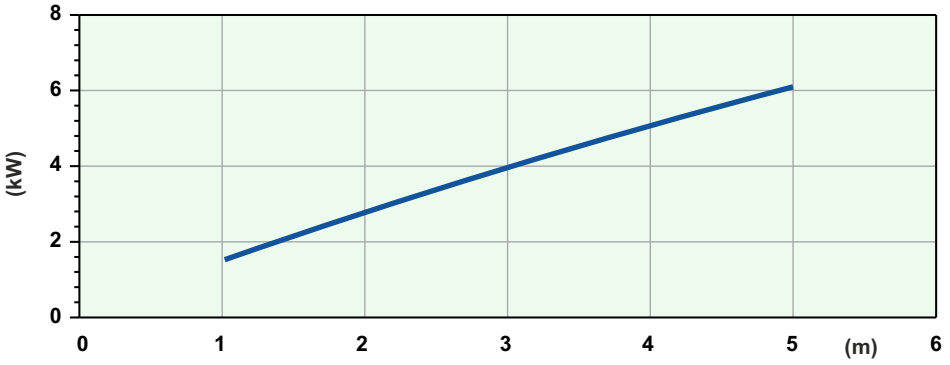

Battente idraulico - *Hydraulic head* - Charge hydraulique - *Hydraulischen Belastung*
Cabezal hidráulico - *Гидронапор*

Code	5009652
Type	**AJ30G411R55MA**
Suction **(mm)**	DN80
Free passage **(mm)**	30x32
Immersion depth **(m)**	1-5
Motor type	M411T-7,1-400/50YY-IE3
Power supply	3ph 400/690V-50Hz
MOTOR Rotation speed **R.P.M.**	1436
Rated power **P2 (kW)**	7,1
Rated current **I (A)**	13,5
Starting current **Is (A)**	79,6
Weight **(Kg)**	155
Cable	H07RN/F 12G2.5

SOTR OBTAINED FOLLOWING STANDARD UNI EN 12255-15:2004

Dimensioni - Dimensions - Dimensions - Abmessungen - Dimensiones - *Габариты* (mm)

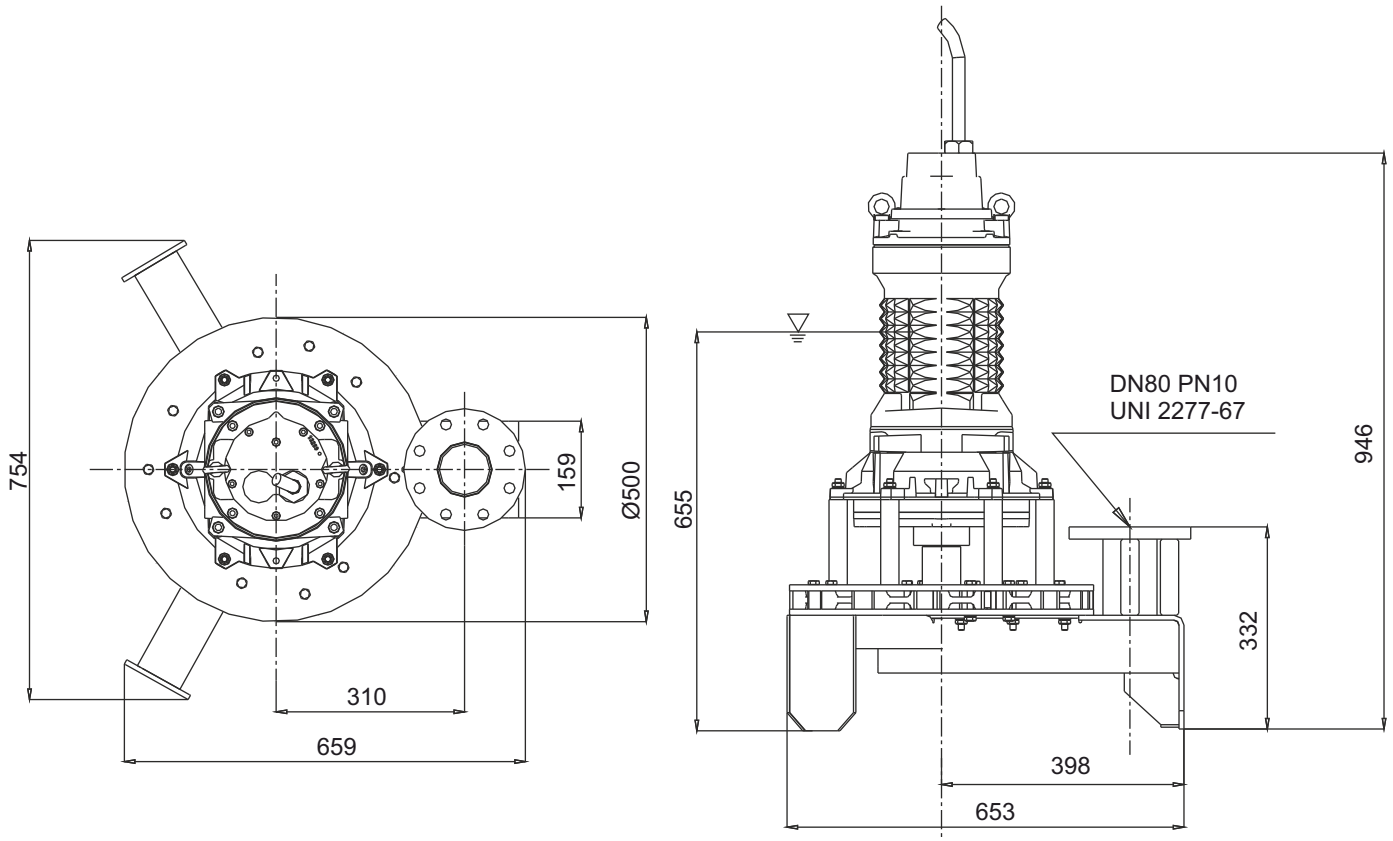

LIVELLO MINIMO DI SOMMERGIBILITÀ - *MINIMUM SUBMERSIBLE LEVEL* - NIVEAU MINIMUM D'IMMERSION
MINDESTWASSERSTAND - NIVEL SUMERGIBLE MÍNIMO - *МИНИМАЛЬНАЯ ГЛУБИНА ПОГРУЖЕНИЯ*

AJ

AJ75G411R75MA

SOTR

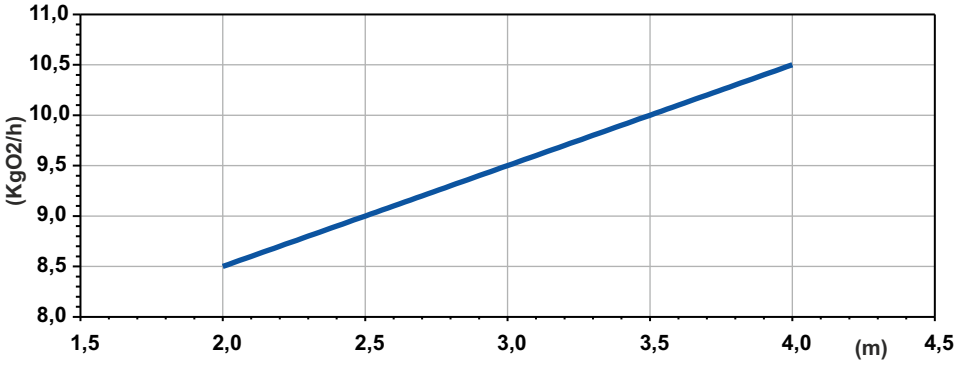

Potenza Assorbita - Absorbed Power P1
Puissance Absorbée - Leistungsaufnahme P1
Potencia Absorbida - Поглощенная мощность P1

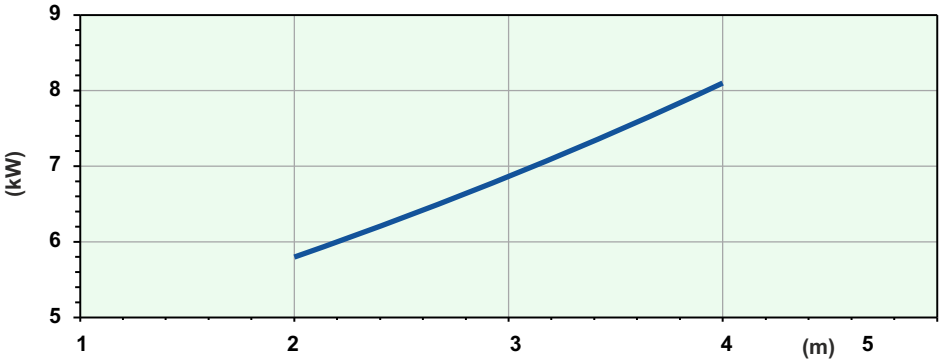

Battente idraulico - *Hydraulic head* - Charge hydraulique - *Hydraulischen Belastung*
Cabezal hidráulico - *Гидронапор*

Code	5009653
Type	**AJ75G411R75MA**
Suction **(mm)**	DN80
Free passage **(mm)**	30x35
Immersion depth **(m)**	2-4
Motor type	M411T-8,5-400/50YY-IE3
Power supply	3ph 400/690V-50Hz
MOTOR Rotation speed **R.P.M.**	1436
Rated power **P2 (kW)**	8,5
Rated current **I (A)**	16,2
Starting current **Is (A)**	95,6
Weight **(Kg)**	210
Cable	H07RN/F 12G2.5

SOTR OBTAINED FOLLOWING STANDARD UNI EN 12255-15:2004

Dimensioni - Dimensions - Dimensions - Abmessungen - Dimensiones - *Габариты* (mm)

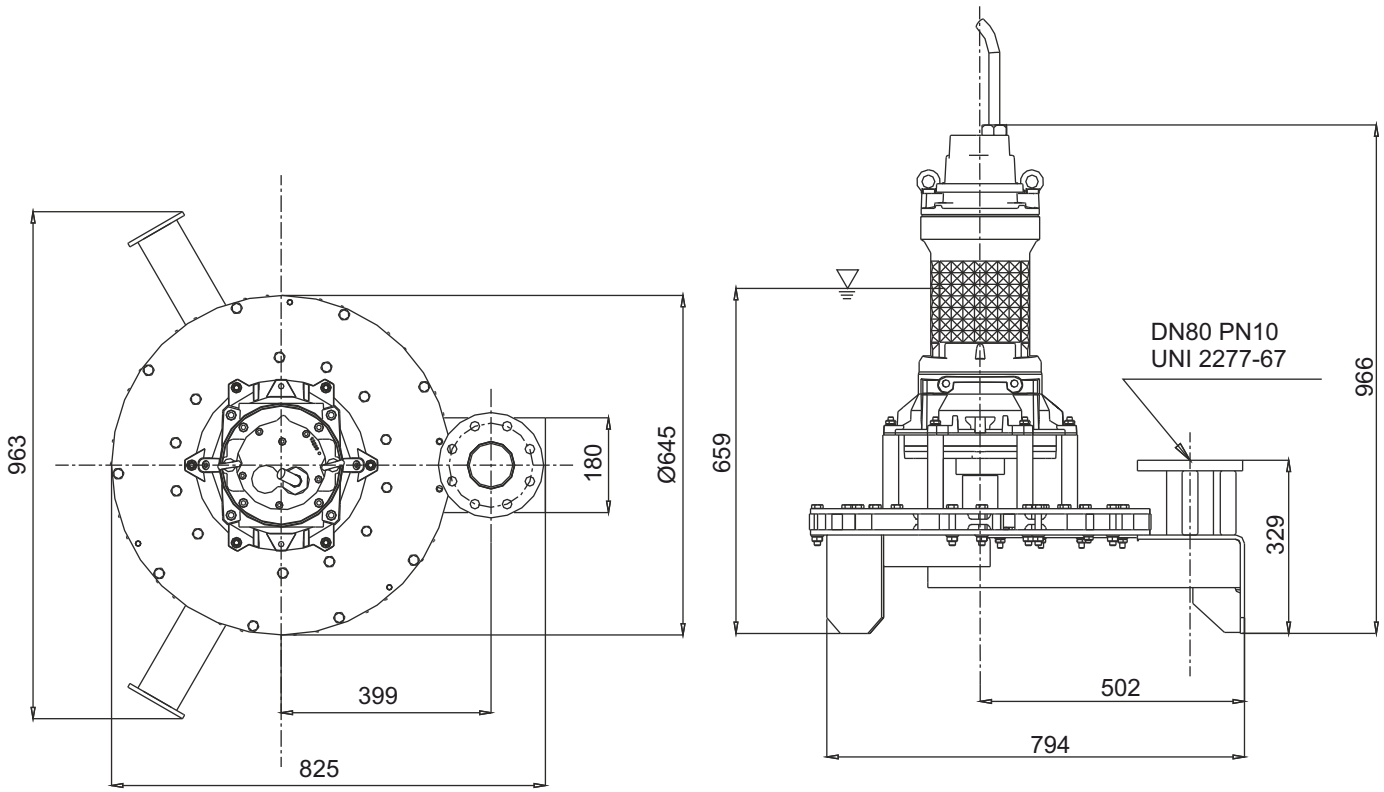

LIVELLO MINIMO DI SOMMERGIBILITÀ - *MINIMUM SUBMERSIBLE LEVEL* - NIVEAU MINIMUM D'IMMERSION
MINDESTWASSERSTAND - NIVEL SUMERGIBLE MÍNIMO - *МИНИМАЛЬНАЯ ГЛУБИНА ПОГРУЖЕНИЯ*

AJ75G413R95MA

SOTR

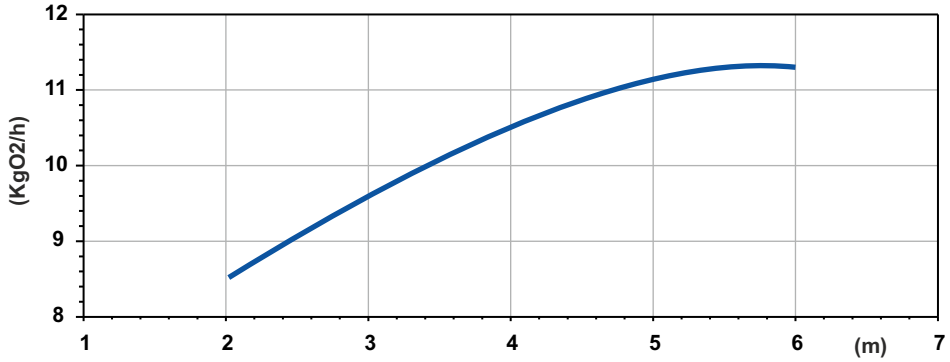

Potenza Assorbita - Absorbed Power P1
Puissance Absorbée - Leistungsaufnahme P1
Potencia Absorbida - Поглощенная мощность P1

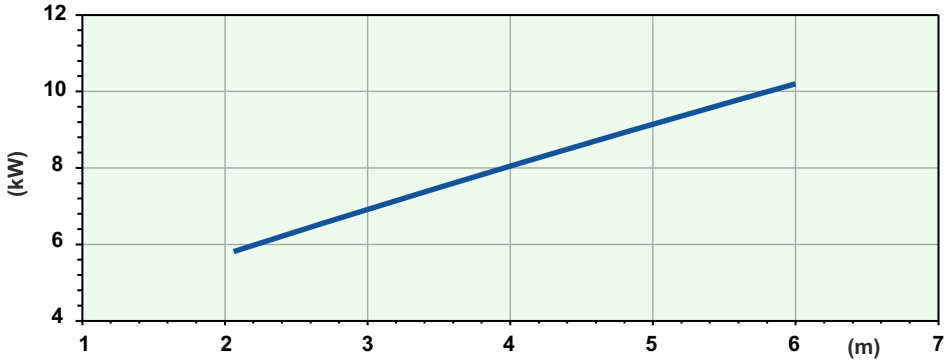

Battente idraulico - *Hydraulic head* - Charge hydraulique - *Hydraulischen Belastung*
Cabezal hidráulico - *Гидронапор*

Code	5009654
Type	**AJ75G413R95MA**
Suction **(mm)**	DN80
Free passage **(mm)**	30x35
Immersion depth **(m)**	2-6
Motor type	M413T-10-400/50YY-IE3
Power supply	3ph 400/690V-50Hz
MOTOR Rotation speed **R.P.M.**	1436
Rated power **P2 (kW)**	10
Rated current **I (A)**	19
Starting current **Is (A)**	112
Weight **(Kg)**	250
Cable	H07RN/F 12G2.5

SOTR OBTAINED FOLLOWING STANDARD UNI EN 12255-15:2004

Dimensioni - Dimensions - Dimensions - Abmessungen - Dimensiones - *Габариты* (mm)

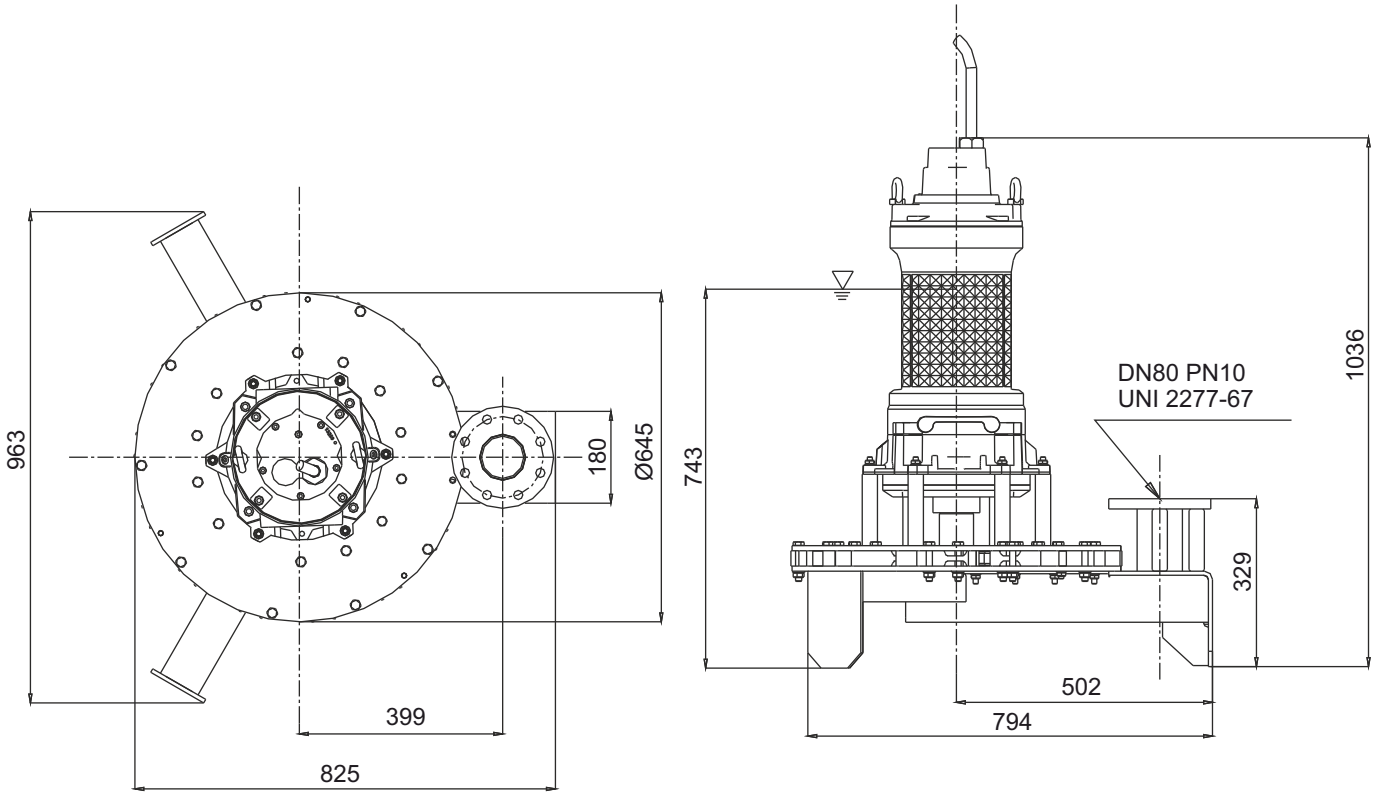

LIVELLO MINIMO DI SOMMERGIBILITÀ - *MINIMUM SUBMERSIBLE LEVEL* - NIVEAU MINIMUM D'IMMERSION
MINDESTWASSERSTAND - NIVEL SUMERGIBLE MÍNIMO - *МИНИМАЛЬНАЯ ГЛУБИНА ПОГРУЖЕНИЯ*

AJ

AJ100G413R110PA

SOTR

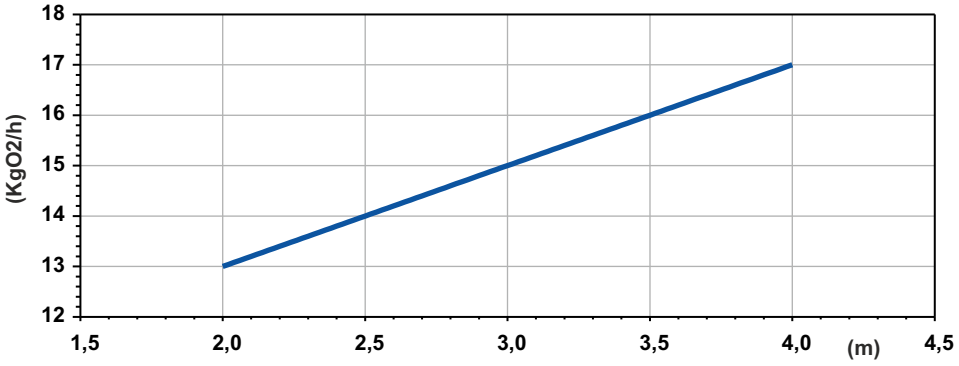

Potenza Assorbita - Absorbed Power P1
Puissance Absorbée - Leistungsaufnahme P1
Potencia Absorbida - Поглощенная мощность P1

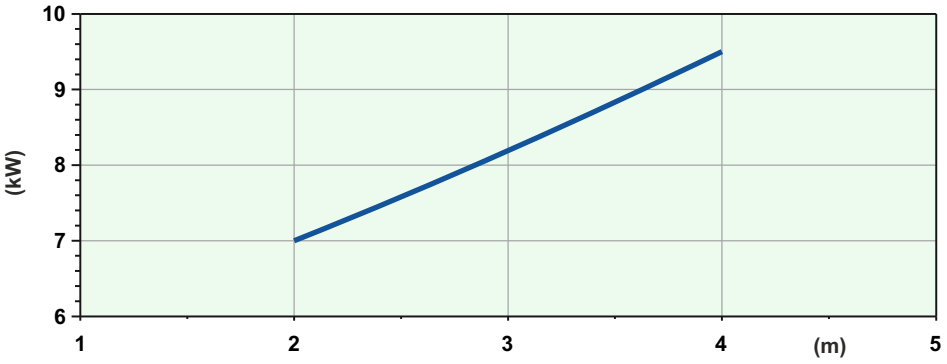

Battente idraulico - *Hydraulic head* - Charge hydraulique - *Hydraulischen Belastung*
Cabezal hidráulico - *Гидронапор*

Code	5009655
Type	**AJ100G413R110PA**
Suction **(mm)**	DN100
Free passage **(mm)**	30x35
Immersion depth **(m)**	2-4
Motor type	M413T-10-400/50YY-IE3
Power supply	3ph 400/690V-50Hz
MOTOR Rotation speed **R.P.M.**	1436
Rated power **P2 (kW)**	10
Rated current **I (A)**	19
Starting current **Is (A)**	112
Weight **(Kg)**	250
Cable	H07RN/F 12G2.5

SOTR OBTAINED FOLLOWING STANDARD UNI EN 12255-15:2004

Dimensioni - Dimensions - Dimensions - Abmessungen - Dimensiones - *Габариты* (mm)

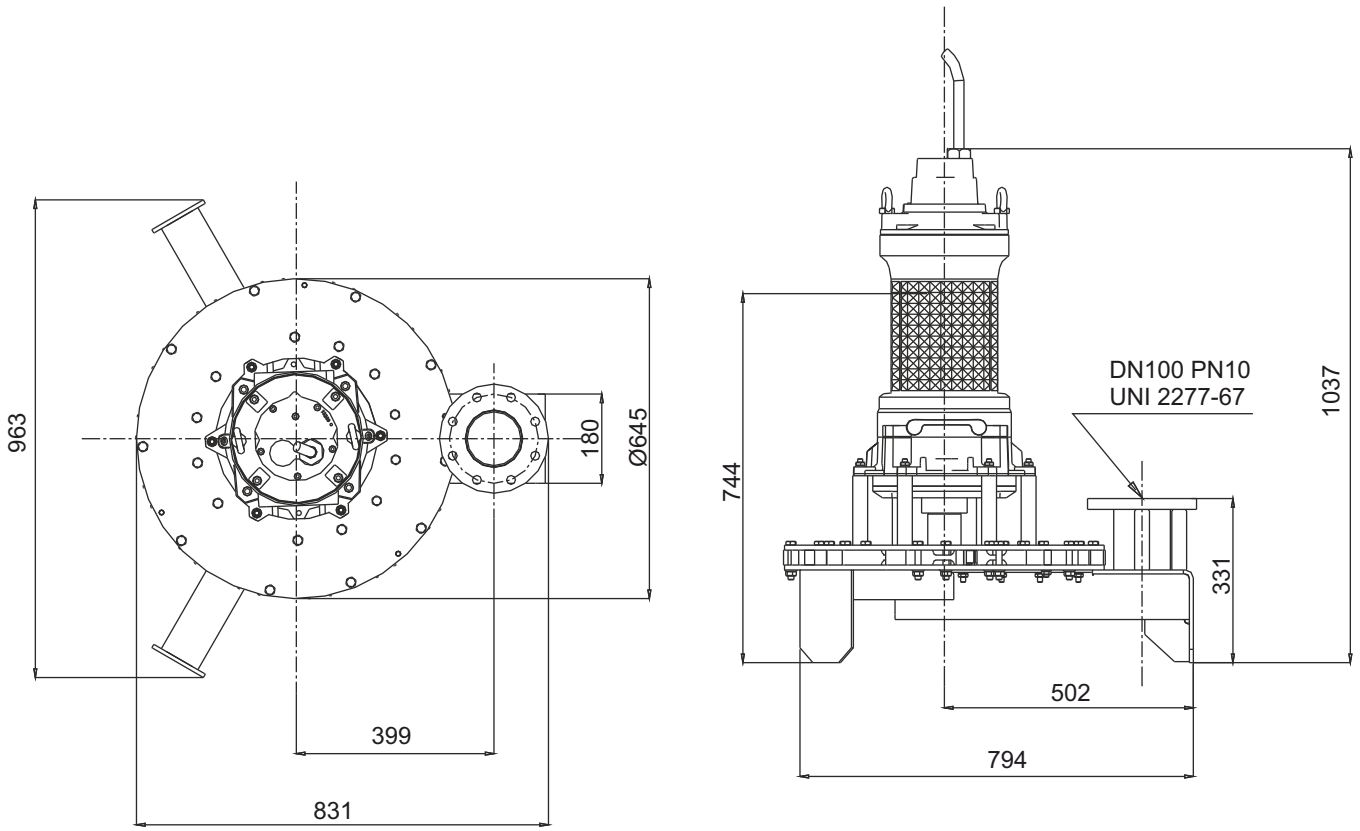

LIVELLO MINIMO DI SOMMERGIBILITÀ - *MINIMUM SUBMERSIBLE LEVEL* - NIVEAU MINIMUM D'IMMERSION
MINDESTWASSERSTAND - NIVEL SUMERGIBLE MÍNIMO - *МИНИМАЛЬНАЯ ГЛУБИНА ПОГРУЖЕНИЯ*

AJ100G413R150PA

SOTR

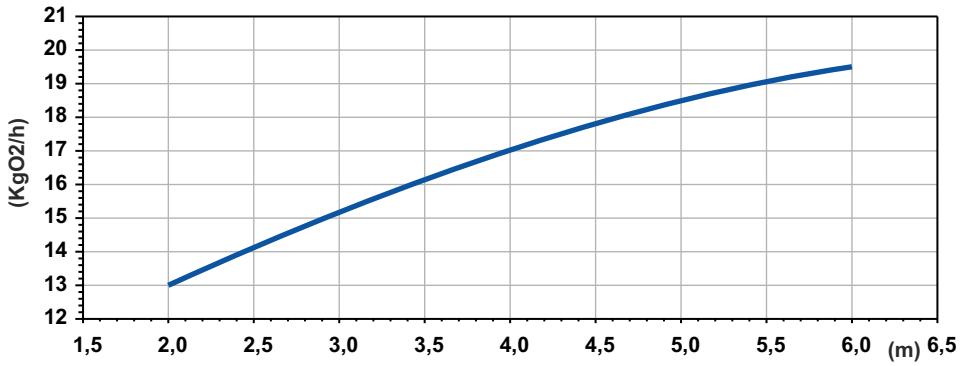

Potenza Assorbita - Absorbed Power P1
Puissance Absorbée - Leistungsaufnahme P1
Potencia Absorbida - Поглощенная мощность P1

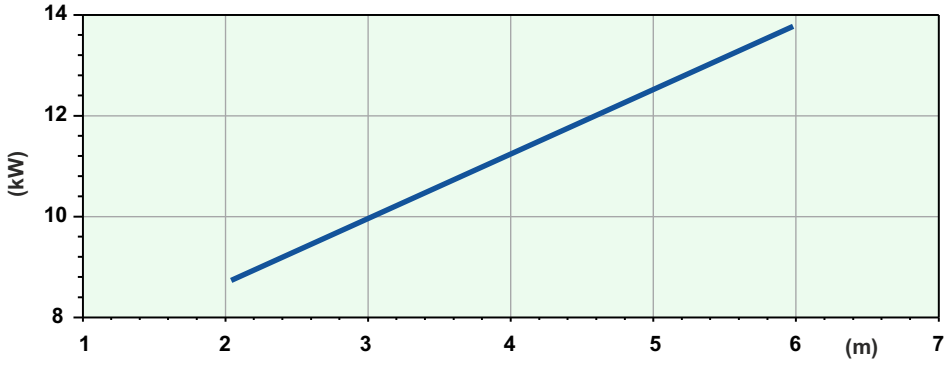

Battente idraulico - *Hydraulic head* - Charge hydraulique - *Hydraulischen Belastung*
Cabezal hidráulico - *Гидронапор*

Code	5008758
Type	**AJ100G413R150PA**
Suction **(mm)**	DN100
Free passage **(mm)**	30x35
Immersion depth **(m)**	2-6
Motor type	M413T-16-400/50YY-IE3
Power supply	3ph 400/690V-50Hz
MOTOR Rotation speed **R.P.M.**	1441
Rated power **P2 (kW)**	16
Rated current **I (A)**	29,7
Starting current **Is (A)**	175
Weight **(Kg)**	260
Cable	H07RN/F 12G2.5

SOTR OBTAINED FOLLOWING STANDARD UNI EN 12255-15:2004

Dimensioni - Dimensions - Dimensions - Abmessungen - Dimensiones - *Габариты* (mm)

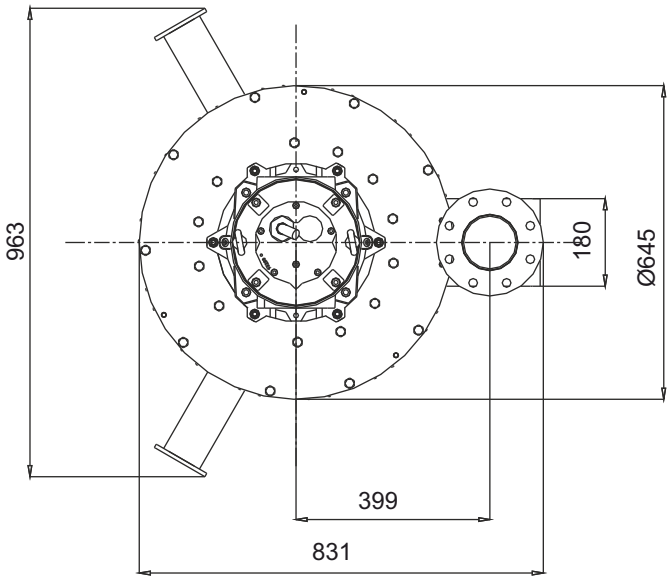

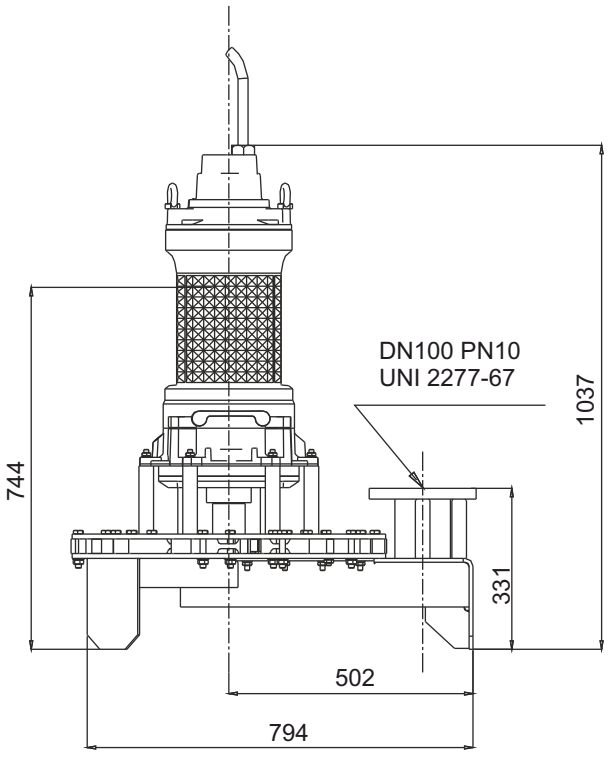

LIVELLO MINIMO DI SOMMERGIBILITÀ - *MINIMUM SUBMERSIBLE LEVEL* - NIVEAU MINIMUM D'IMMERSION
MINDESTWASSERSTAND - NIVEL SUMERGIBLE MÍNIMO - *МИНИМАЛЬНАЯ ГЛУБИНА ПОГРУЖЕНИЯ*

AJ180G416R230PA

SOTR

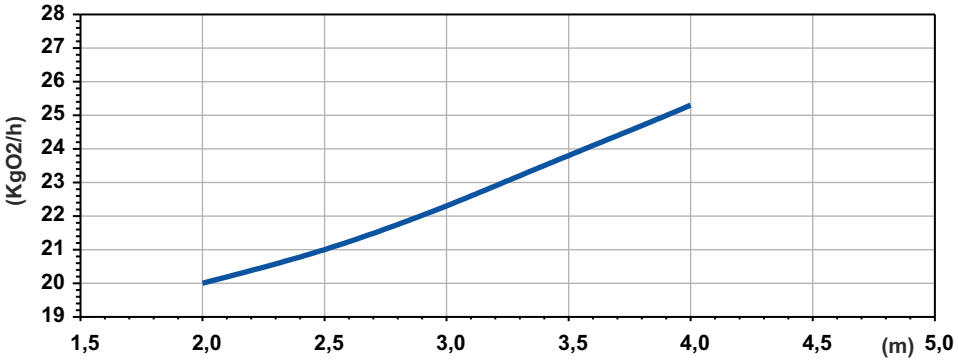

Potenza Assorbita - Absorbed Power P1
Puissance Absorbée - Leistungsaufnahme P1
Potencia Absorbida - Поглощенная мощность P1

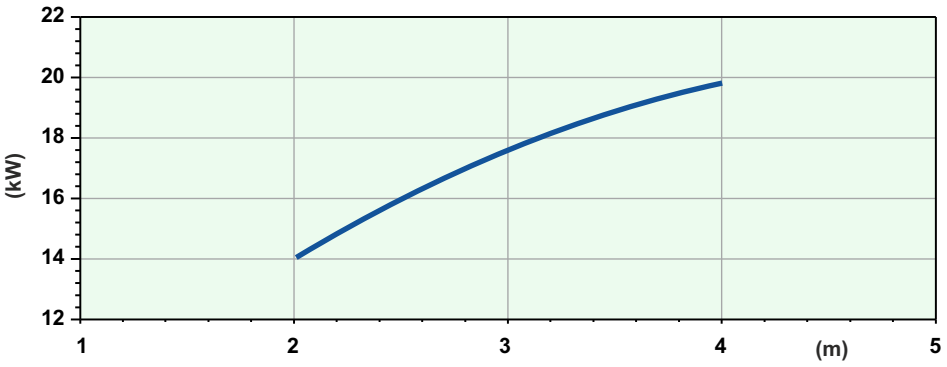

Battente idraulico - *Hydraulic head* - Charge hydraulique - *Hydraulischen Belastung*
Cabezal hidráulico - *Гидронапор*

Code	5002212
Type	**AJ180G416R230PA**
Suction **(mm)**	DN100
Free passage **(mm)**	30x46
Immersion depth **(m)**	2-4
Motor type	M416T-23-400/50YY-IE3
Power supply	3ph 400/690V-50Hz
MOTOR Rotation speed **R.P.M.**	1441
Rated power **P2 (kW)**	23
Rated current **I (A)**	42,2
Starting current **Is (A)**	249
Weight **(Kg)**	450
Cable	H07RN/F 10G4

SOTR OBTAINED FOLLOWING STANDARD UNI EN 12255-15:2004

Dimensioni - Dimensions - Dimensions - Abmessungen - Dimensiones - *Габариты* (mm)

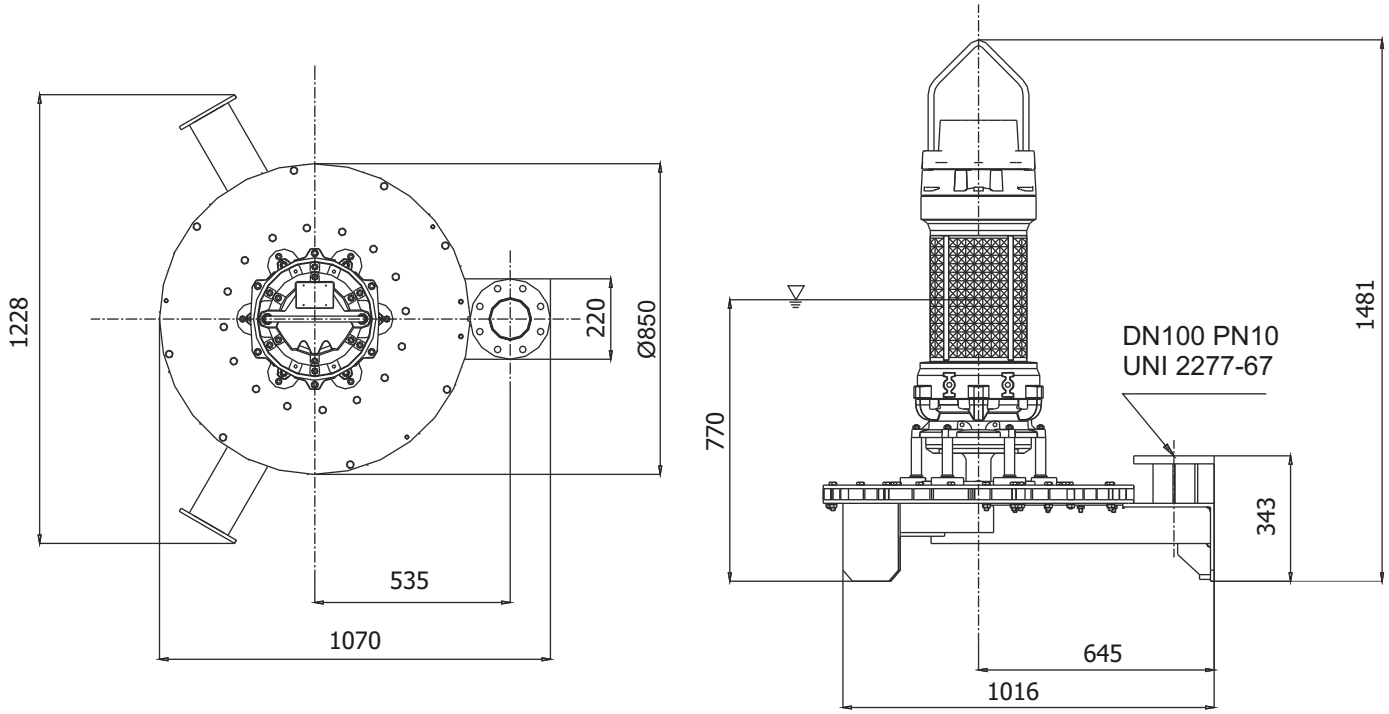

LIVELLO MINIMO DI SOMMERGIBILITÀ - *MINIMUM SUBMERSIBLE LEVEL* - NIVEAU MINIMUM D'IMMERSION
MINDESTWASSERSTAND - NIVEL SUMERGIBLE MÍNIMO - *МИНИМАЛЬНАЯ ГЛУБИНА ПОГРУЖЕНИЯ*

AJ180G416R270PA

SOTR

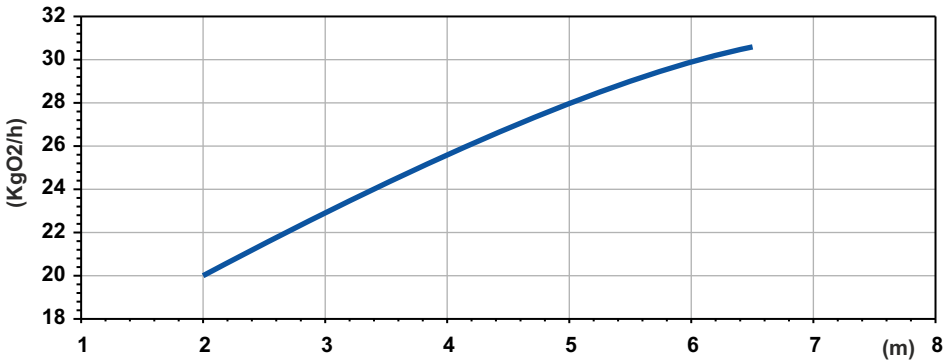

Potenza Assorbita - Absorbed Power P1
Puissance Absorbée - Leistungsaufnahme P1
Potencia Absorbida - Поглощенная мощность P1

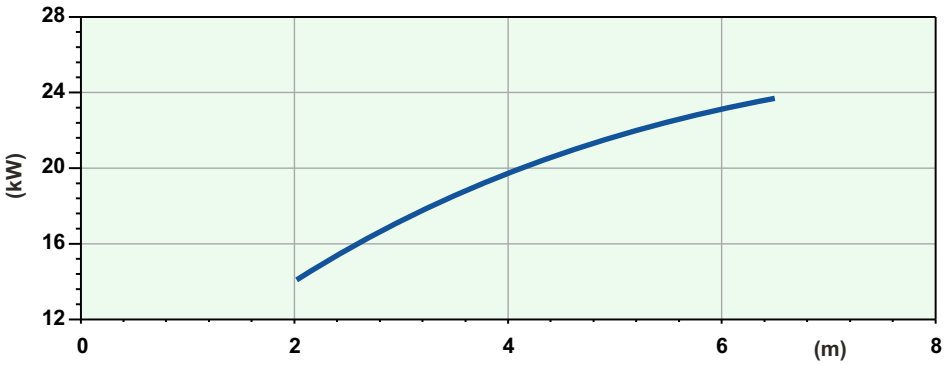

Battente idraulico - *Hydraulic head* - Charge hydraulique - *Hydraulischen Belastung*
Cabezal hidráulico - *Гидронапор*

Code	5002237
Type	**AJ180G416R270PA**
Suction **(mm)**	DN100
Free passage **(mm)**	30x46
Immersion depth **(m)**	2-6,5
Motor type	M416T-27-400/50YY-IE3
Power supply	3ph 400/690V-50Hz
MOTOR Rotation speed **R.P.M.**	1441
Rated power **P2 (kW)**	27
Rated current **I (A)**	49,6
Starting current **Is (A)**	293
Weight **(Kg)**	450
Cable	H07RN/F 10G4

SOTR OBTAINED FOLLOWING STANDARD UNI EN 12255-15:2004

Dimensioni - Dimensions - Dimensions - Abmessungen - Dimensiones - *Габариты* (mm)

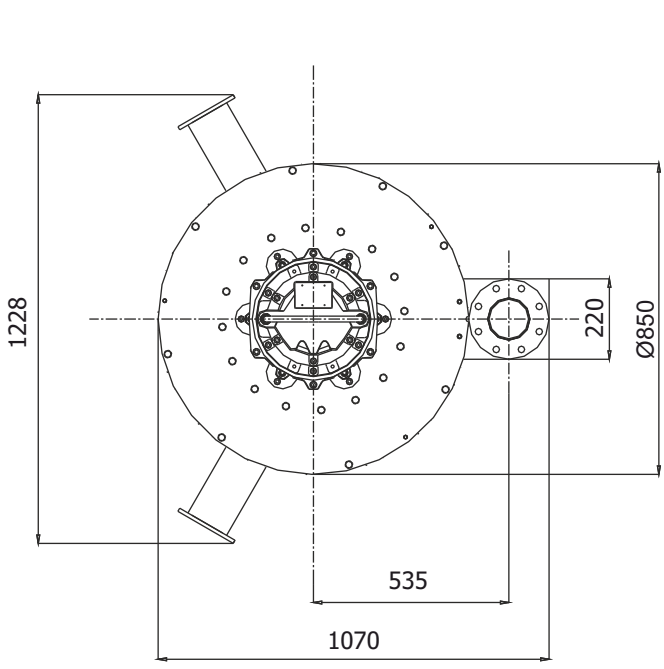

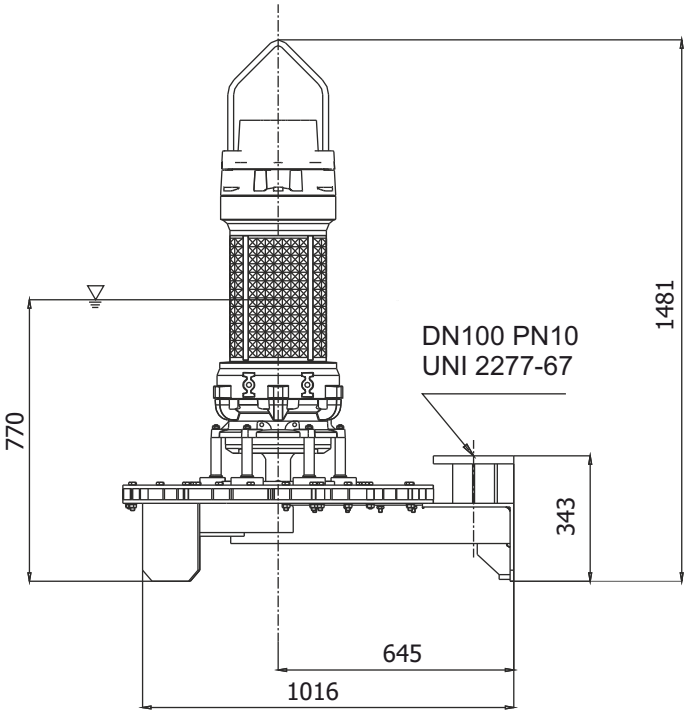

LIVELLO MINIMO DI SOMMERGIBILITÀ - *MINIMUM SUBMERSIBLE LEVEL* - NIVEAU MINIMUM D'IMMERSION
MINDESTWASSERSTAND - NIVEL SUMERGIBLE MÍNIMO - *МИНИМАЛЬНАЯ ГЛУБИНА ПОГРУЖЕНИЯ*

AJ

AJ300G418R300RA

SOTR

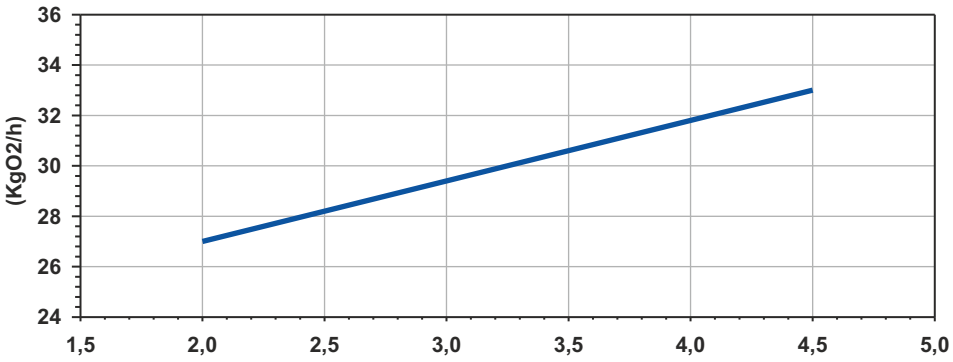

Potenza Assorbita - Absorbed Power P1
Puissance Absorbée - Leistungsaufnahme P1
Potencia Absorbida - Поглощенная мощность P1

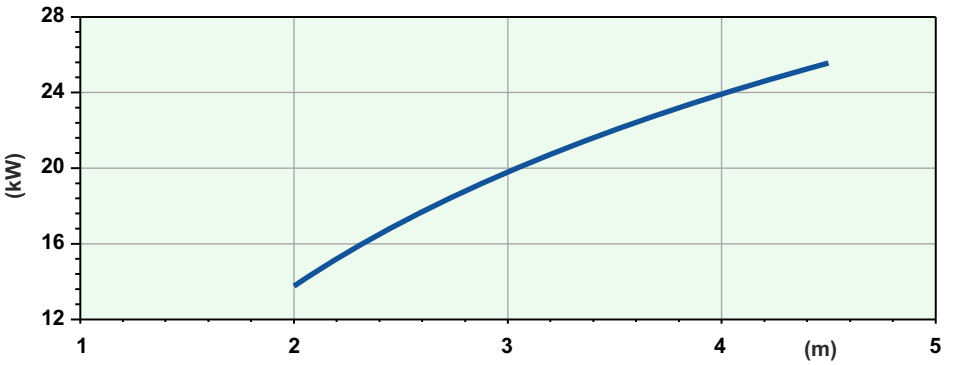

Battente idraulico - *Hydraulic head* - Charge hydraulique - *Hydraulischen Belastung*
Cabezal hidráulico - *Гидронапор*

Code	5002527
Type	**AJ300G418R300RA**
Suction **(mm)**	DN125
Free passage **(mm)**	30x50
Immersion depth **(m)**	2-4,5
Motor type	M418T-30-400/50YY-IE3
Power supply	3ph 400/690V-50Hz
MOTOR Rotation speed **R.P.M.**	1450
Rated power **P2 (kW)**	30
Rated current **I (A)**	54,3
Starting current **Is (A)**	320
Weight **(Kg)**	600
Cable	H07RN/F 2x4G10+4G2,5

SOTR OBTAINED FOLLOWING STANDARD UNI EN 12255-15:2004

Dimensioni - Dimensions - Dimensions - Abmessungen - Dimensiones - *Габариты* (mm)

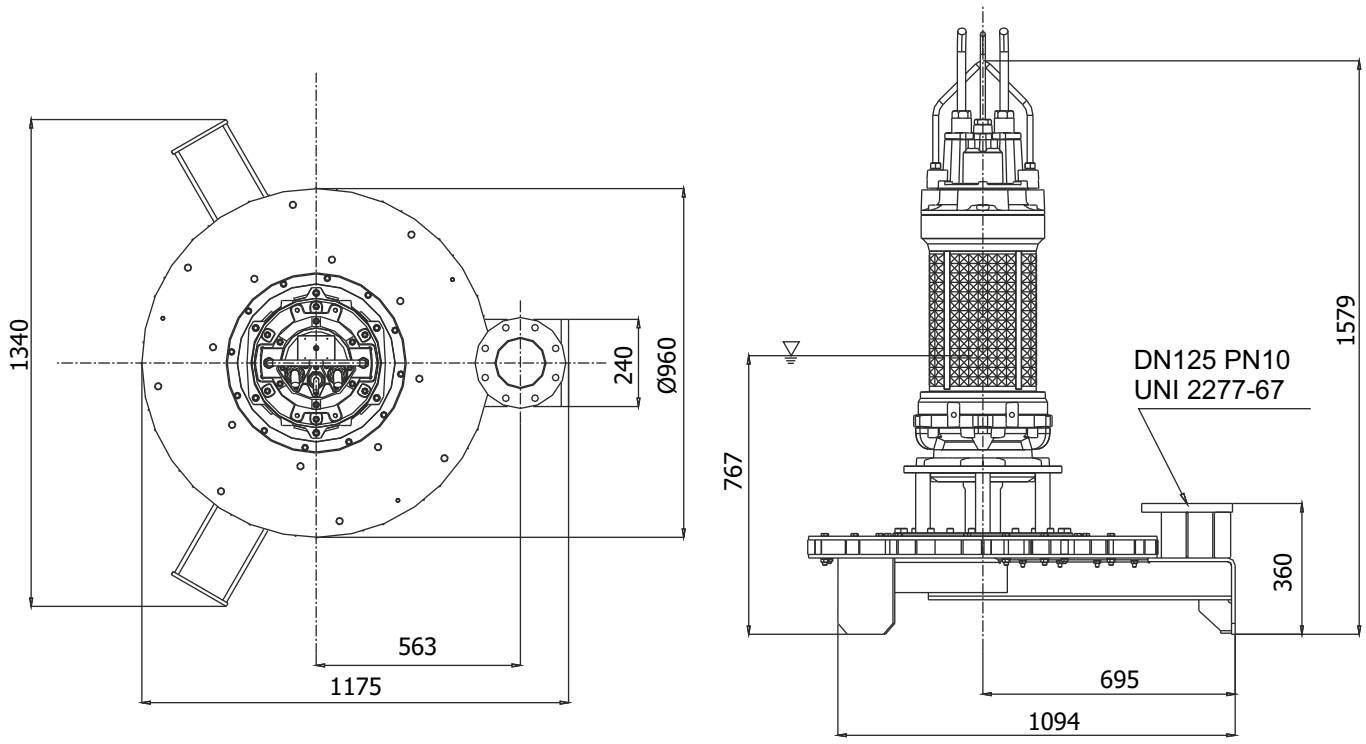

LIVELLO MINIMO DI SOMMERGIBILITÀ - *MINIMUM SUBMERSIBLE LEVEL* - NIVEAU MINIMUM D'IMMERSION
MINDESTWASSERSTAND - NIVEL SUMERGIBLE MÍNIMO - *МИНИМАЛЬНАЯ ГЛУБИНА ПОГРУЖЕНИЯ*

AJ300G418R370RA

SOTR

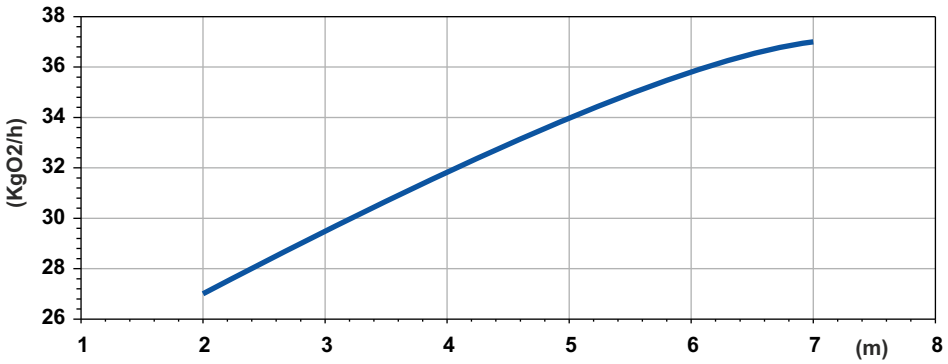

Potenza Assorbita - Absorbed Power P1
Puissance Absorbée - Leistungsaufnahme P1
Potencia Absorbida - Поглощенная мощность P1

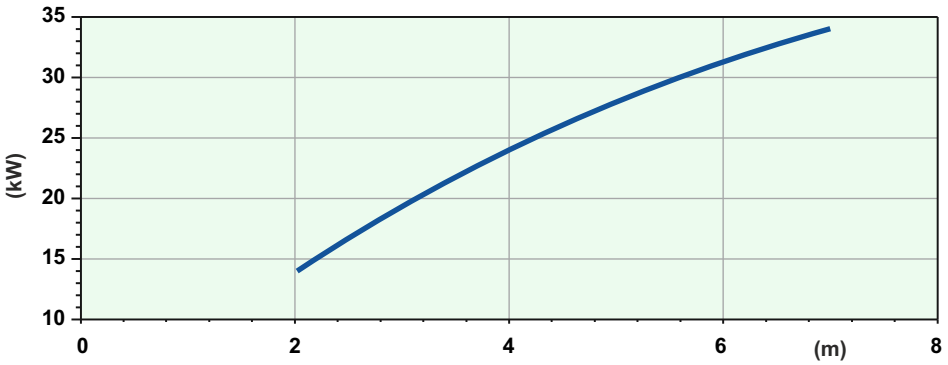

Battente idraulico - *Hydraulic head* - Charge hydraulique - *Hydraulischen Belastung*
Cabezal hidráulico - *Гидронапор*

Code	5002532
Type	**AJ300G418R370RA**
Suction **(mm)**	DN125
Free passage **(mm)**	30x50
Immersion depth **(m)**	2-7
Motor type	M418T-35,7-400/50YY-IE3
Power supply	3ph 400/690V-50Hz
MOTOR Rotation speed **R.P.M.**	1450
Rated power **P2 (kW)**	35,7
Rated current **I (A)**	63,6
Starting current **Is (A)**	375
Weight **(Kg)**	600
Cable	H07RN/F 2x4G10+4G2,5

SOTR OBTAINED FOLLOWING STANDARD UNI EN 12255-15:2004

Dimensioni - Dimensions - Dimensions - Abmessungen - Dimensiones - *Габариты* (mm)

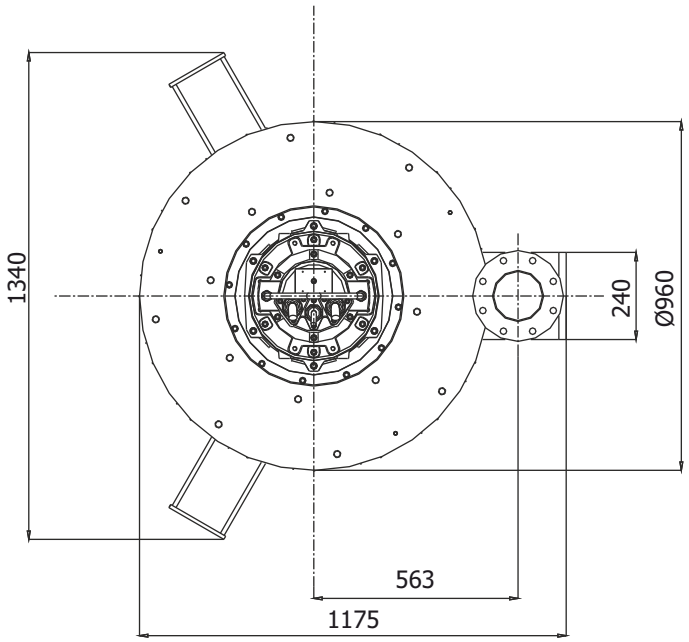

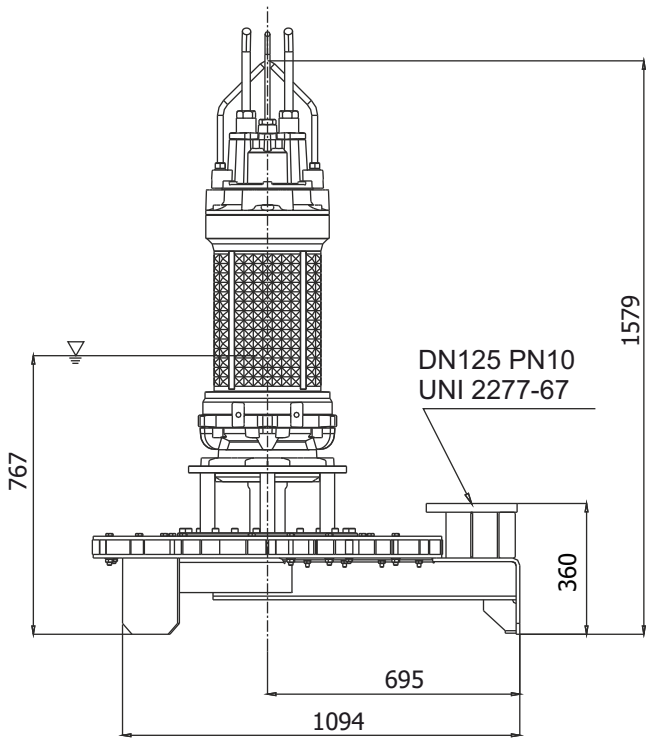

LIVELLO MINIMO DI SOMMERGIBILITÀ - *MINIMUM SUBMERSIBLE LEVEL* - NIVEAU MINIMUM D'IMMERSION
MINDESTWASSERSTAND - NIVEL SUMERGIBLE MÍNIMO - *МИНИМАЛЬНАЯ ГЛУБИНА ПОГРУЖЕНИЯ*

AJ

AJ400G418R370SA

SOTR

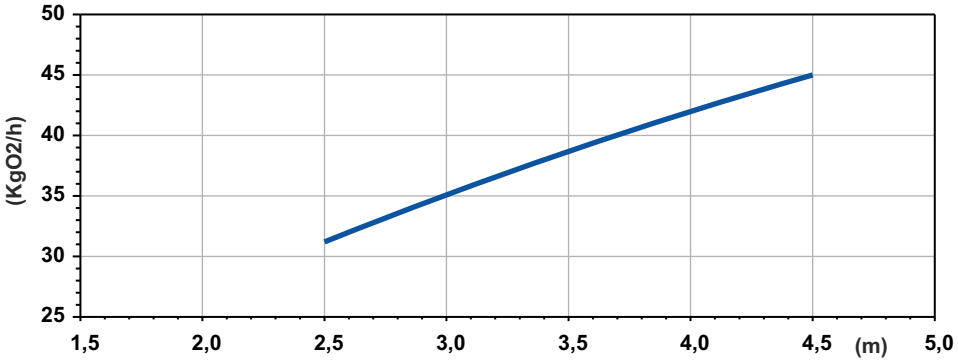

Potenza Assorbita - Absorbed Power P1
Puissance Absorbée - Leistungsaufnahme P1
Potencia Absorbida - Поглощенная мощность P1

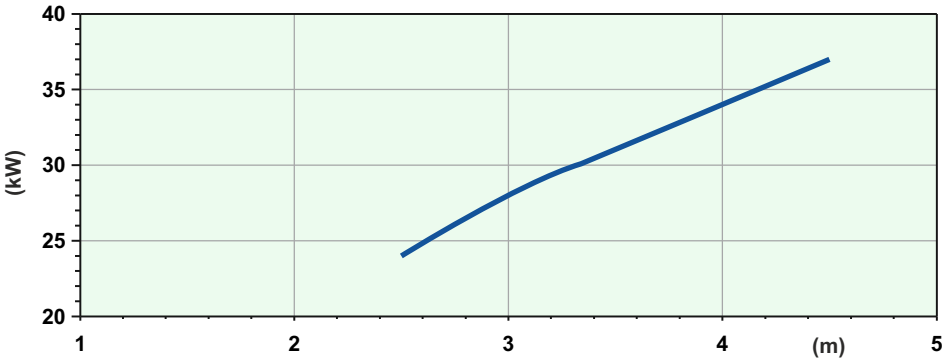

Battente idraulico - *Hydraulic head* - Charge hydraulique - *Hydraulischen Belastung*
Cabezal hidráulico - *Гидронапор*

Code	5002533
Type	**AJ400G418R370SA**
Suction **(mm)**	DN150
Free passage **(mm)**	40x50
Immersion depth **(m)**	2,5-4,5
Motor type	M418T-41-400/50YY-IE3
Power supply	3ph 400/690V-50Hz
MOTOR Rotation speed **R.P.M.**	1450
Rated power **P2 (kW)**	41
Rated current **I (A)**	73,1
Starting current **Is (A)**	431
Weight **(Kg)**	650
Cable	H07RN/F 2x4G10+4G2,5

SOTR OBTAINED FOLLOWING STANDARD UNI EN 12255-15:2004

Dimensioni - Dimensions - Dimensions - Abmessungen - Dimensiones - *Габариты* (mm)

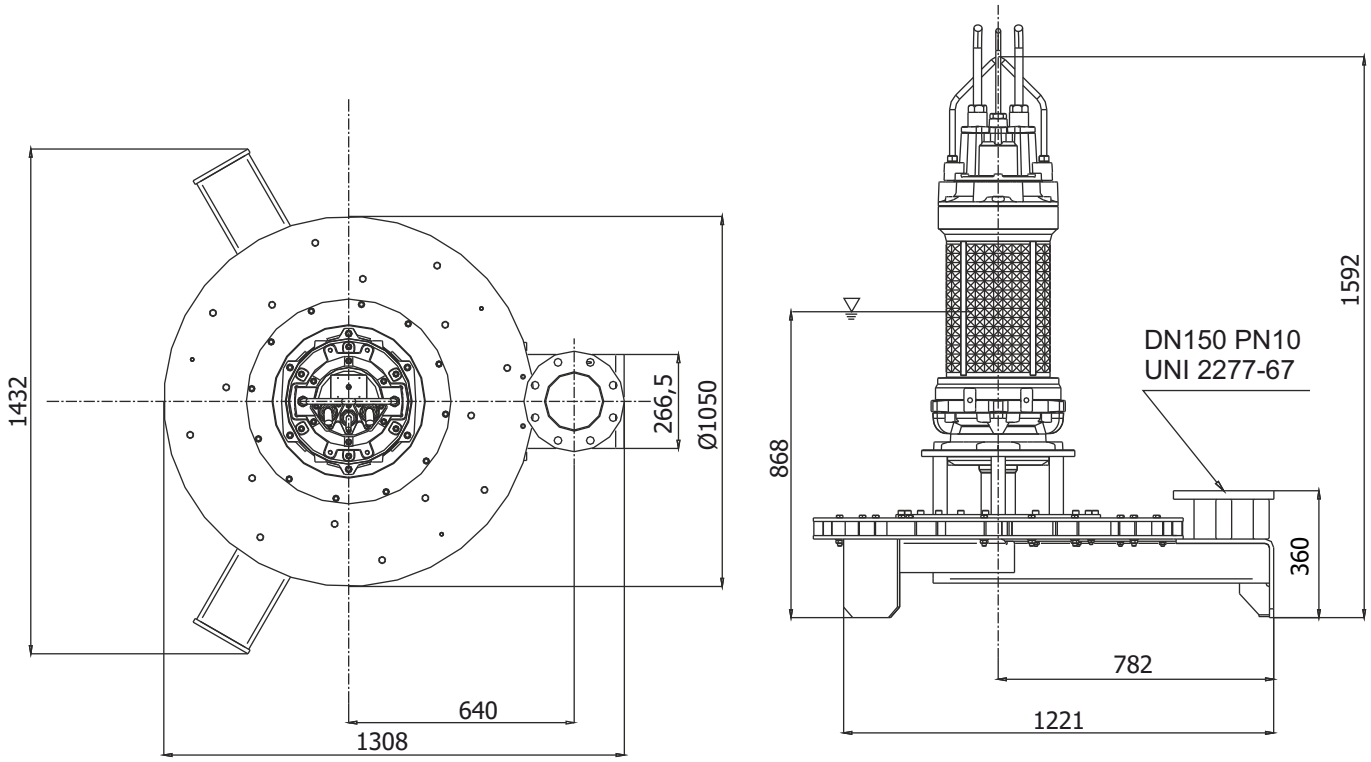

LIVELLO MINIMO DI SOMMERGIBILITÀ - *MINIMUM SUBMERSIBLE LEVEL* - NIVEAU MINIMUM D'IMMERSION
MINDESTWASSERSTAND - NIVEL SUMERGIBLE MÍNIMO - *МИНИМАЛЬНАЯ ГЛУБИНА ПОГРУЖЕНИЯ*

AJ400G420R440SA

SOTR

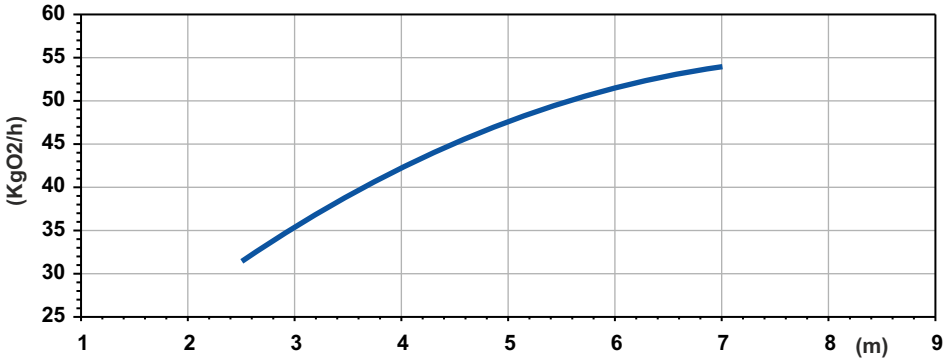

Potenza Assorbita - Absorbed Power P1
Puissance Absorbée - Leistungsaufnahme P1
Potencia Absorbida - Поглощенная мощность P1

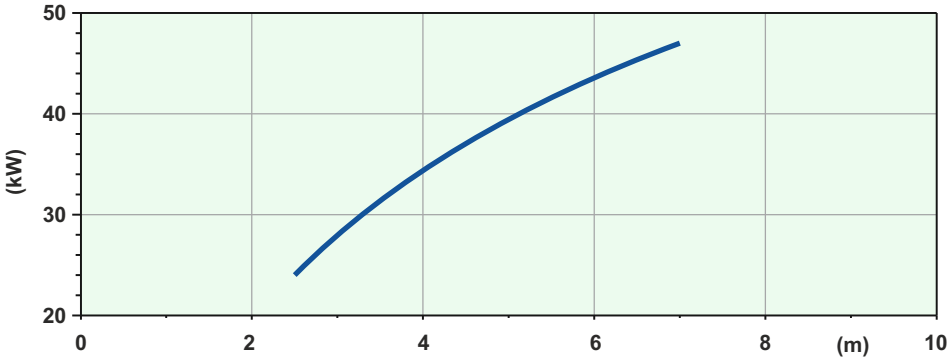

Battente idraulico - *Hydraulic head* - Charge hydraulique - *Hydraulischen Belastung*
Cabezal hidráulico - *Гидронапор*

Code	5009661
Type	**AJ400G420R440SA**
Suction **(mm)**	DN150
Free passage **(mm)**	40x50
Immersion depth **(m)**	2,5-7
Motor type	M420T-44-400/50YY-IE3
Power supply	3ph 400/690V-50Hz
MOTOR Rotation speed **R.P.M.**	1455
Rated power **P2 (kW)**	44
Rated current **I (A)**	78,1
Starting current **Is (A)**	461
Weight **(Kg)**	790
Cable	H07RN/F 2x4G10+4G2,5

SOTR OBTAINED FOLLOWING STANDARD UNI EN 12255-15:2004

Dimensioni - Dimensions - Dimensions - Abmessungen - Dimensiones - *Габариты* (mm)

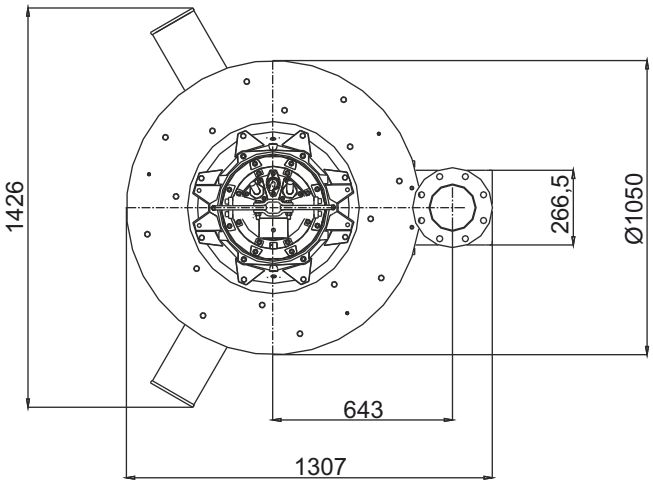

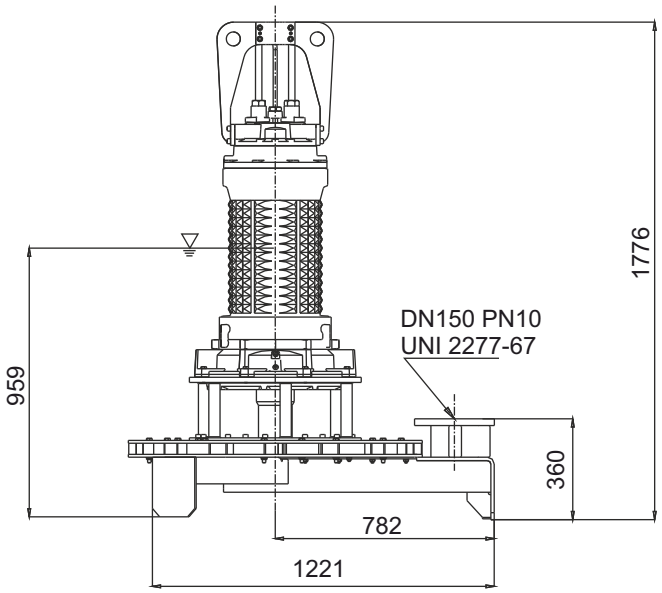

LIVELLO MINIMO DI SOMMERGIBILITÀ - *MINIMUM SUBMERSIBLE LEVEL* - NIVEAU MINIMUM D'IMMERSION
MINDESTWASSERSTAND - NIVEL SUMERGIBLE MÍNIMO - *МИНИМАЛЬНАЯ ГЛУБИНА ПОГРУЖЕНИЯ*

AJ

AJ500G420R440SA

SOTR

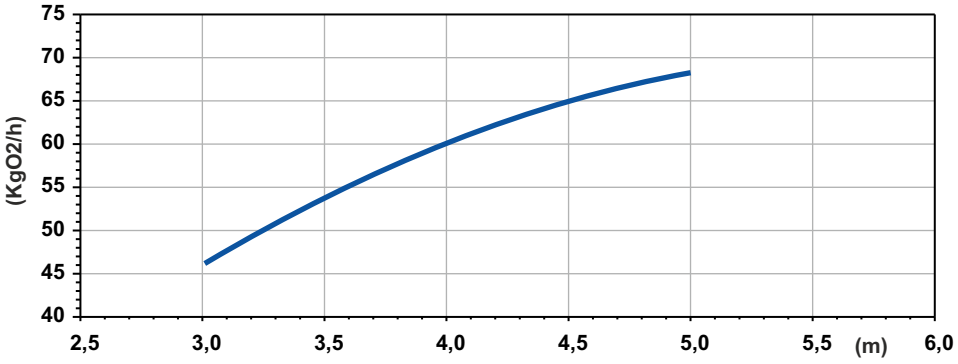

Potenza Assorbita - Absorbed Power P1
Puissance Absorbée - Leistungsaufnahme P1
Potencia Absorbida - Поглощенная мощность P1

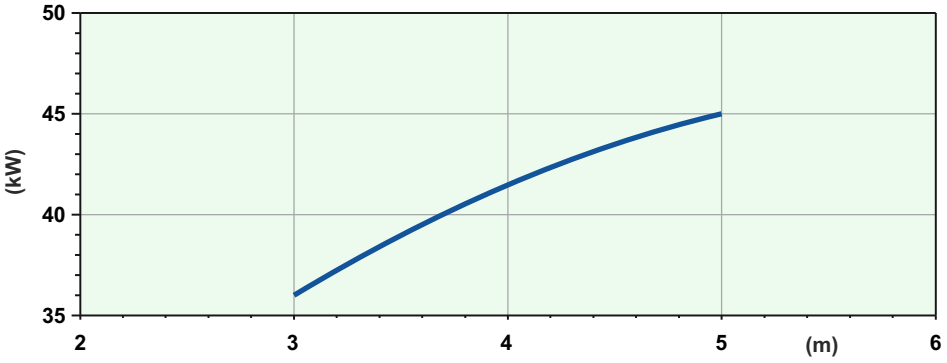

Battente idraulico - *Hydraulic head* - Charge hydraulique - *Hydraulischen Belastung*
Cabezal hidráulico - *Гидронапор*

Code	5009662
Type	**AJ500G420R440SA**
Suction **(mm)**	DN150
Free passage **(mm)**	40x50
Immersion depth **(m)**	3-5
Motor type	M420T-44-400/50YY-IE3
Power supply	3ph 400/690V-50Hz
MOTOR Rotation speed **R.P.M.**	1455
Rated power **P2 (kW)**	44
Rated current **I (A)**	78,1
Starting current **Is (A)**	461
Weight **(Kg)**	790
Cable	H07RN/F 2x4G10+4G2,5

SOTR OBTAINED FOLLOWING STANDARD UNI EN 12255-15:2004

Dimensioni - Dimensions - Dimensions - Abmessungen - Dimensiones - *Габариты* (mm)

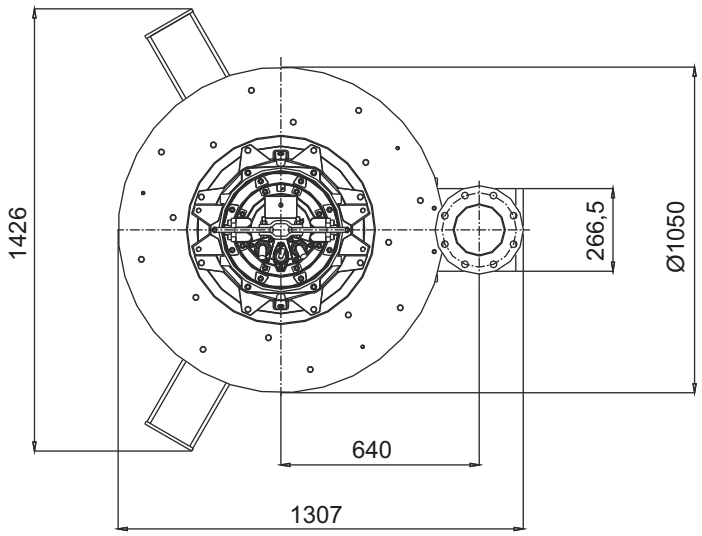

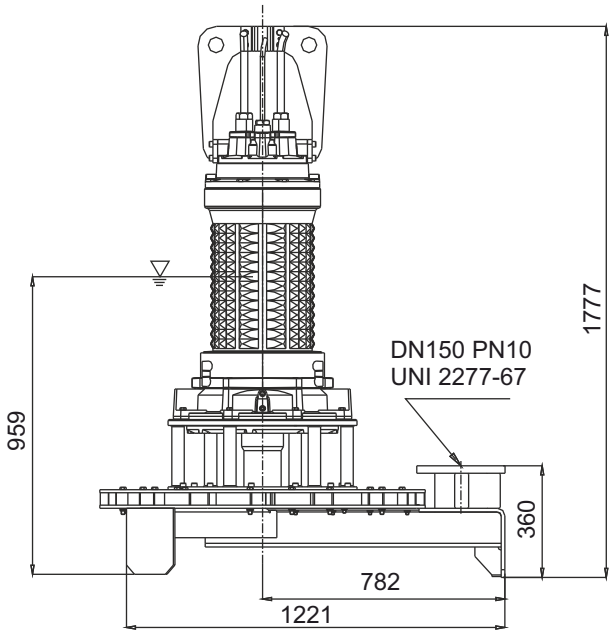

LIVELLO MINIMO DI SOMMERGIBILITÀ - *MINIMUM SUBMERSIBLE LEVEL* - NIVEAU MINIMUM D'IMMERSION
MINDESTWASSERSTAND - NIVEL SUMERGIBLE MÍNIMO - *МИНИМАЛЬНАЯ ГЛУБИНА ПОГРУЖЕНИЯ*

AJ500G425R550SA

SOTR

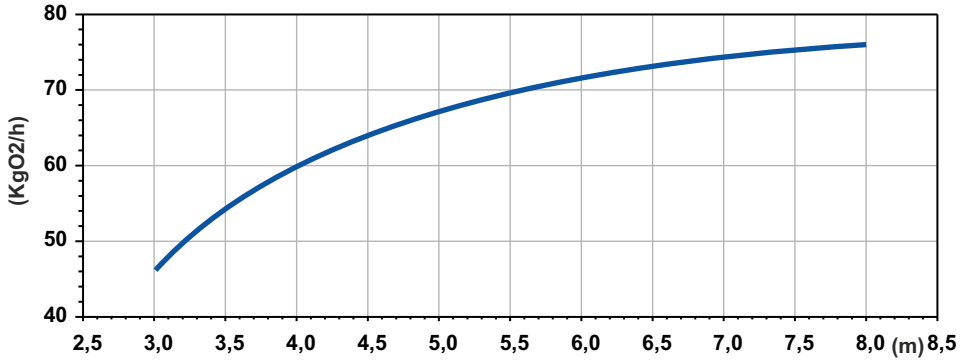

Potenza Assorbita - Absorbed Power P1
Puissance Absorbée - Leistungsaufnahme P1
Potencia Absorbida - Поглощенная мощность P1

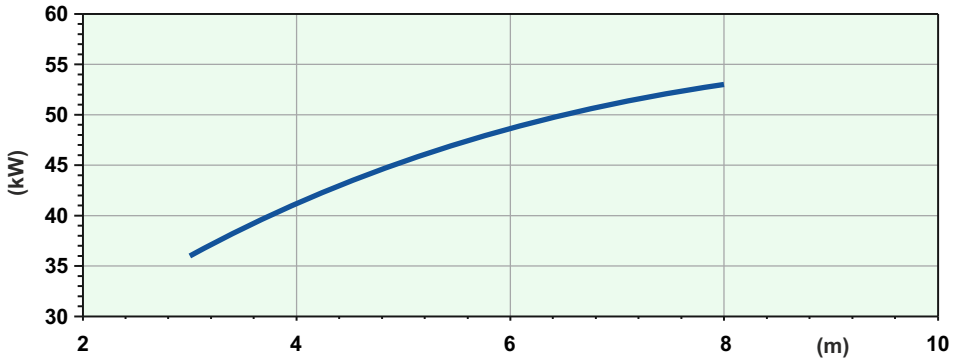

Battente idraulico - *Hydraulic head* - Charge hydraulique - *Hydraulischen Belastung*
Cabezal hidráulico - *Гидронапор*

Code	5009663
Type	**AJ500G425R550SA**
Suction **(mm)**	DN150
Free passage **(mm)**	40x50
Immersion depth **(m)**	3-8
Motor type	M425T-55,1-400/50YY-IE3
Power supply	3ph 400/690V-50Hz
MOTOR Rotation speed **R.P.M.**	1455
Rated power **P2 (kW)**	55,1
Rated current **I (A)**	93
Starting current **Is (A)**	549
Weight **(Kg)**	890
Cable	H07RN/F 2x4G25+4G2,5

SOTR OBTAINED FOLLOWING STANDARD UNI EN 12255-15:2004

Dimensioni - Dimensions - Dimensions - Abmessungen - Dimensiones - *Габариты* (mm)

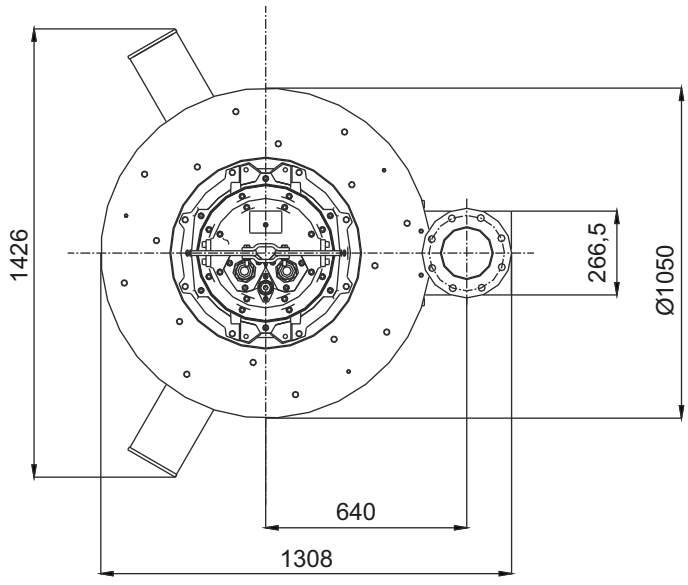

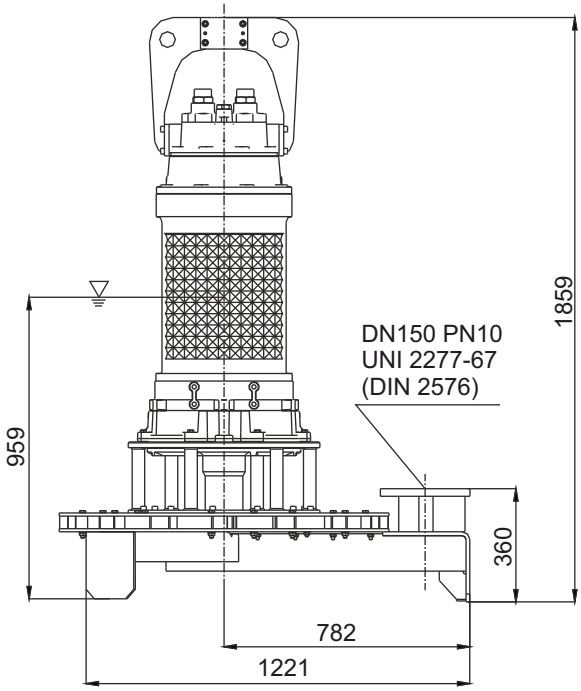

LIVELLO MINIMO DI SOMMERGIBILITÀ - *MINIMUM SUBMERSIBLE LEVEL* - NIVEAU MINIMUM D'IMMERSION
MINDESTWASSERSTAND - NIVEL SUMERGIBLE MÍNIMO - *МИНИМАЛЬНАЯ ГЛУБИНА ПОГРУЖЕНИЯ*

AJ

EXTENDED CHANNELS

ARIAL-JET AJ/L



Aeratore a canali allungati

Grazie al prolungamento dei canali di espulsione si ottengono elevati valori di trasferimento di ossigeno, la miscela acqua/aria viene compressa nei condotti di espulsione, prolungati e sagomati, al fine di aumentare il tempo di contatto e la zona di influenza.

Arial-jet extended channels

Thanks to the extension of ejection channels we obtain high values of oxygen transfer, the mixture of water / air is compressed in the ejection channels, prolonged and shaped, in order to increase the contact time and the zone of influence.

Aérateur canaux allongés

Grâce à l'extension de canaux d'éjection on obtient des valeurs élevées de transfert d'oxygène, le mélange d'eau / air est comprimé dans les canaux d'éjection, afin d'augmenter le temps de contact et la zone d'influence.

Strahlbelüfter mit Längskanälen

Durch die Erweiterung von Ausstoßkanälen erhalten wir hohe Werte von Sauerstoff Übertragung wird das Gemisch aus Wasser / Luft in der Ausstoßkanäle, längere und geformt komprimiert, um die Kontaktzeit und die Zone der Einfluss zu vergrößern.

Aireadores canales alargados

Gracias a la extensión de los canales de eyección se obtienen valores altos de transferencia de oxígeno, la mezcla de agua / aire se comprime en los canales de expulsión, prolongados y forma, con el fin de aumentar el tiempo de contacto y la zona de influencia.

Аэратор с удлиненными каналами

Благодаря расширению каналов выталкивания, мы получаем высокую скорость переноса кислорода, смесь вода / воздух сжимается в каналах выталкивания, протянутые и профилированные, чтобы увеличить время контакта и зону влияния.

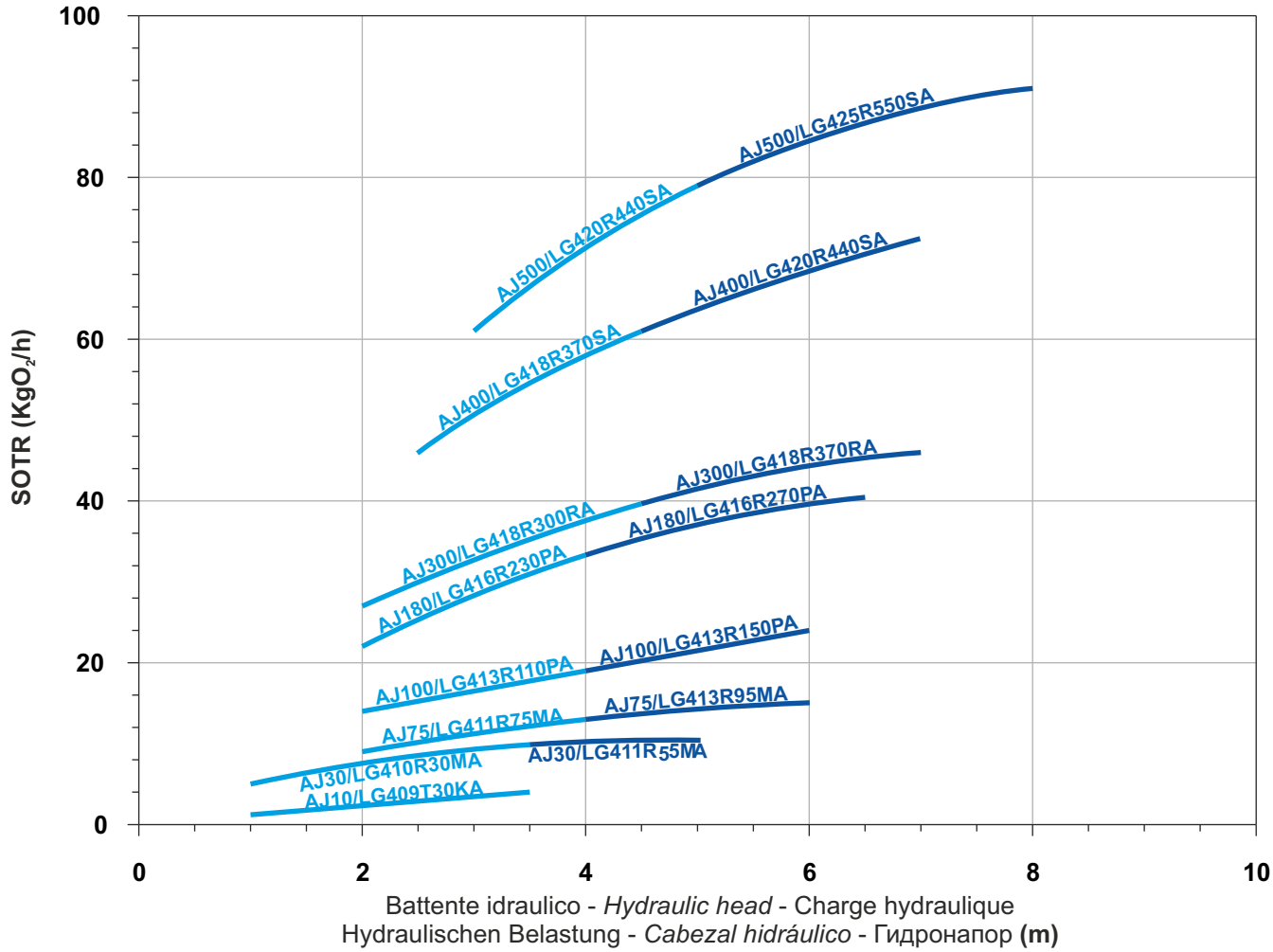

Battente idraulico - *Hydraulic head* - Charge hydraulique
Hydraulischen Belastung - *Cabezal hidráulico* - Гидронапор **(m)**

AJ10/LG409T30KA

SOTR

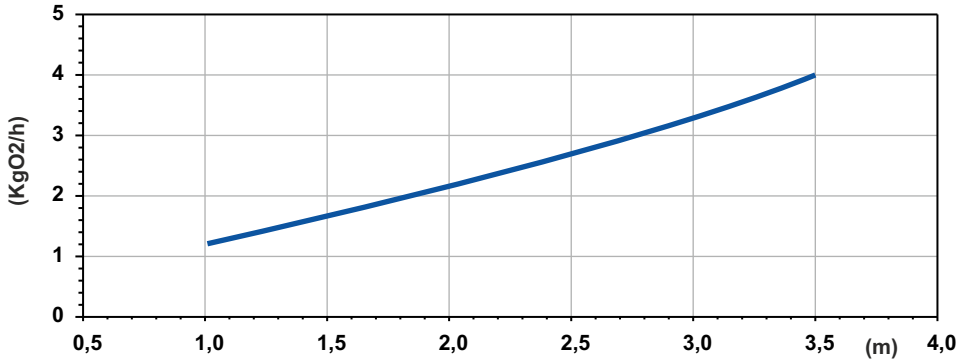

Potenza Assorbita - Absorbed Power P1
Puissance Absorbée - Leistungsaufnahme P1
Potencia Absorbida - Поглощенная мощность P1

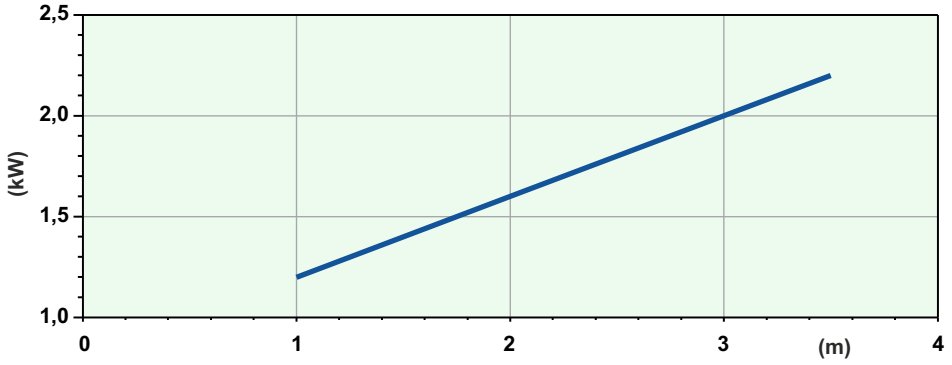

Battente idraulico - *Hydraulic head* - Charge hydraulique - *Hydraulischen Belastung*
Cabezal hidráulico - *Гидронапор*

Code	5007316
Type	**AJ10/LG409T30KA**
Suction **(mm)**	1"1/4
Free passage **(mm)**	30x22
Immersion depth **(m)**	1-3,5
Motor type	M409T-2,3-400/50NN-IE3
Power supply	3ph 400V-50Hz
MOTOR Rotation speed **R.P.M.**	1382
Rated power **P2 (kW)**	2,3
Rated current **I (A)**	4,4
Starting current **Is (A)**	19,8
Weight **(Kg)**	74
Cable	H07RN/F 4G2,5

SOTR OBTAINED FOLLOWING STANDARD UNI EN 12255-15:2004

Dimensioni - Dimensions - Dimensions - Abmessungen - Dimensiones - *Габариты* (mm)

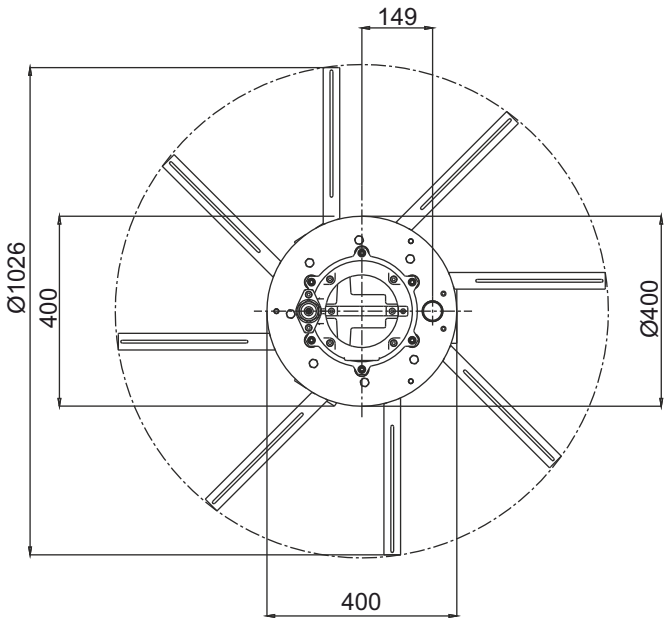

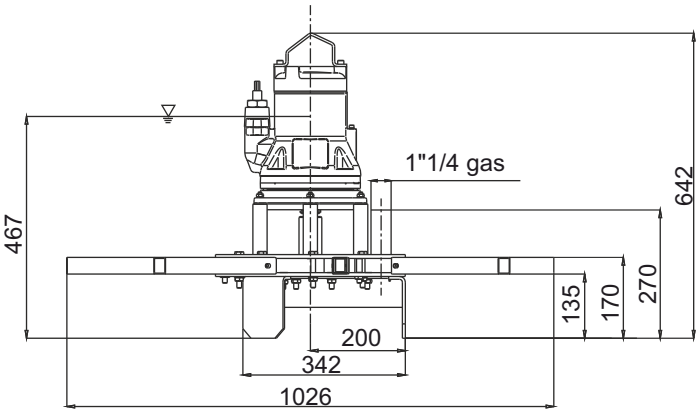

LIVELLO MINIMO DI SOMMERGIBILITÀ - *MINIMUM SUBMERSIBLE LEVEL* - NIVEAU MINIMUM D'IMMERSION
MINDESTWASSERSTAND - NIVEL SUMERGIBLE MÍNIMO - *МИНИМАЛЬНАЯ ГЛУБИНА ПОГРУЖЕНИЯ*

AJ

AJ30/LG410R40MA

SOTR

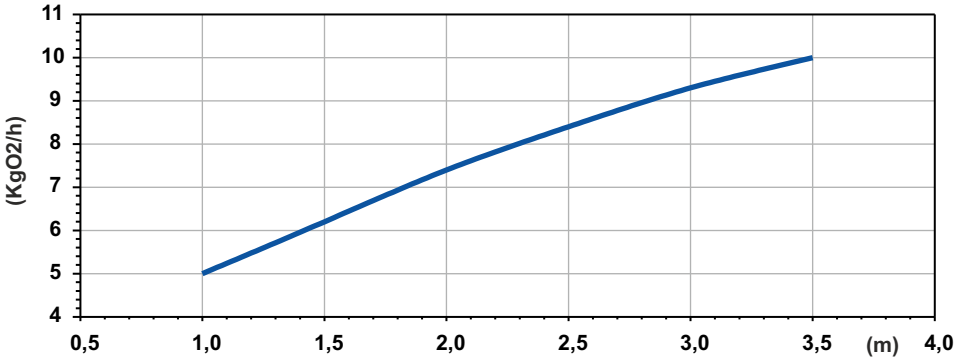

Potenza Assorbita - Absorbed Power P1
Puissance Absorbée - Leistungsaufnahme P1
Potencia Absorbida - Поглощенная мощность P1

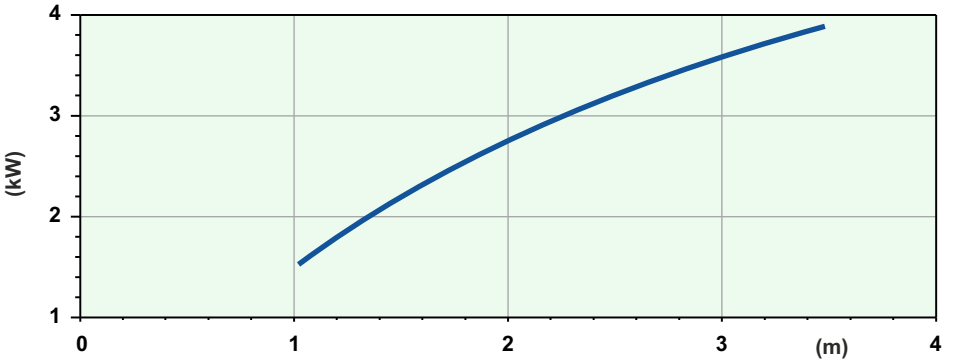

Battente idraulico - *Hydraulic head* - Charge hydraulique - *Hydraulischen Belastung*
Cabezal hidráulico - *Гидронапор*

Code	5006458
Type	**AJ30/LG410R40MA**
Suction **(mm)**	DN80
Free passage **(mm)**	30x32
Immersion depth **(m)**	1-3,5
Motor type	M410T-3,9-400/50YY-IE3
Power supply	3ph 400/690V-50Hz
MOTOR Rotation speed **R.P.M.**	1401
Rated power **P2 (kW)**	3,9
Rated current **I (A)**	7,9
Starting current **Is (A)**	39,5
Weight **(Kg)**	152
Cable	H07RN/F 12G1,5

SOTR OBTAINED FOLLOWING STANDARD UNI EN 12255-15:2004

Dimensioni - Dimensions - Dimensions - Abmessungen - Dimensiones - *Габариты* (mm)

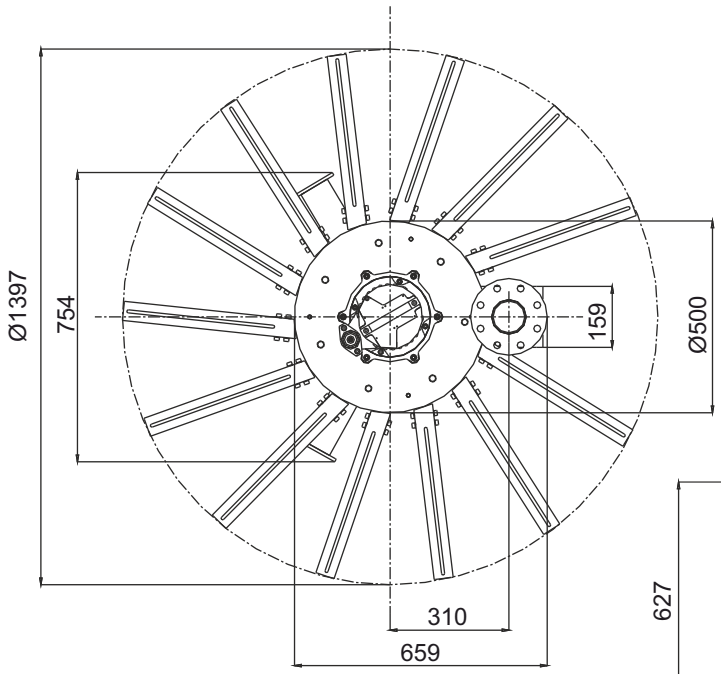

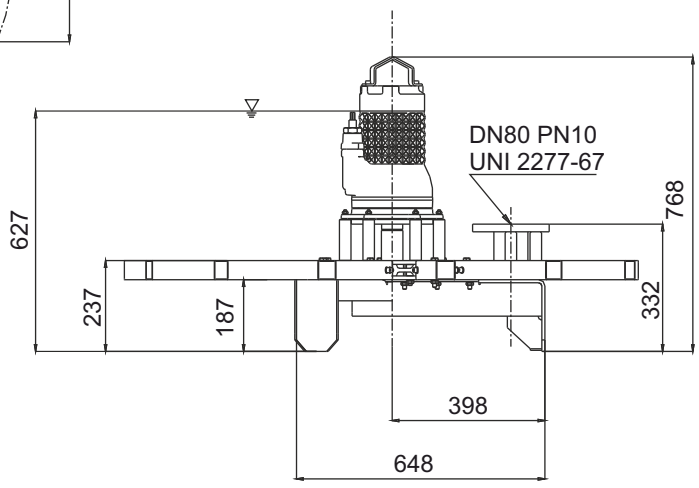

LIVELLO MINIMO DI SOMMERGIBILITÀ - *MINIMUM SUBMERSIBLE LEVEL* - NIVEAU MINIMUM D'IMMERSION
MINDESTWASSERSTAND - NIVEL SUMERGIBLE MÍNIMO - *МИНИМАЛЬНАЯ ГЛУБИНА ПОГРУЖЕНИЯ*

AJ30/LG411R55MA

SOTR

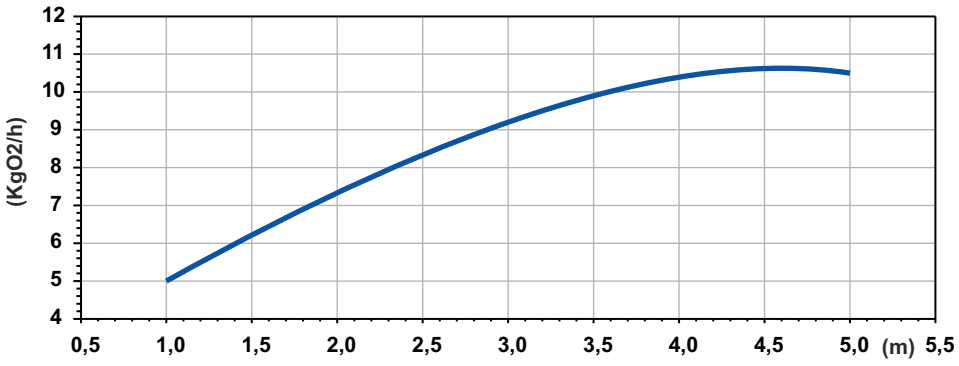

Potenza Assorbita - Absorbed Power P1
Puissance Absorbée - Leistungsaufnahme P1
Potencia Absorbida - Поглощенная мощность P1

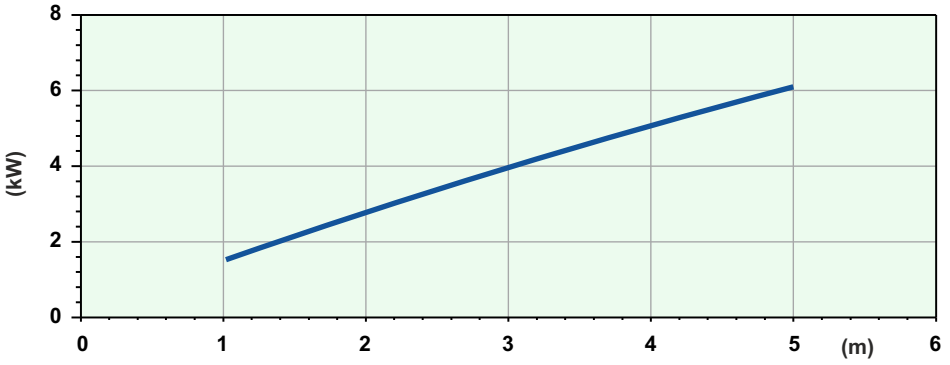

Battente idraulico - *Hydraulic head* - Charge hydraulique - *Hydraulischen Belastung*
Cabezal hidráulico - *Аспирированный воздух*

Code	5006511
Type	**AJ30/LG411R55MA**
Suction **(mm)**	DN80
Free passage **(mm)**	30x32
Immersion depth **(m)**	1-5
Motor type	M411T-7,1-400/50YY-IE3
Power supply	3ph 400/690V-50Hz
MOTOR Rotation speed **R.P.M.**	1436
Rated power **P2 (kW)**	7,1
Rated current **I (A)**	13,5
Starting current **Is (A)**	79,6
Weight **(Kg)**	177
Cable	H07RN/F 12G2.5

SOTR OBTAINED FOLLOWING STANDARD UNI EN 12255-15:2004

Dimensioni - Dimensions - Dimensions - Abmessungen - Dimensiones - *Габариты* (mm)

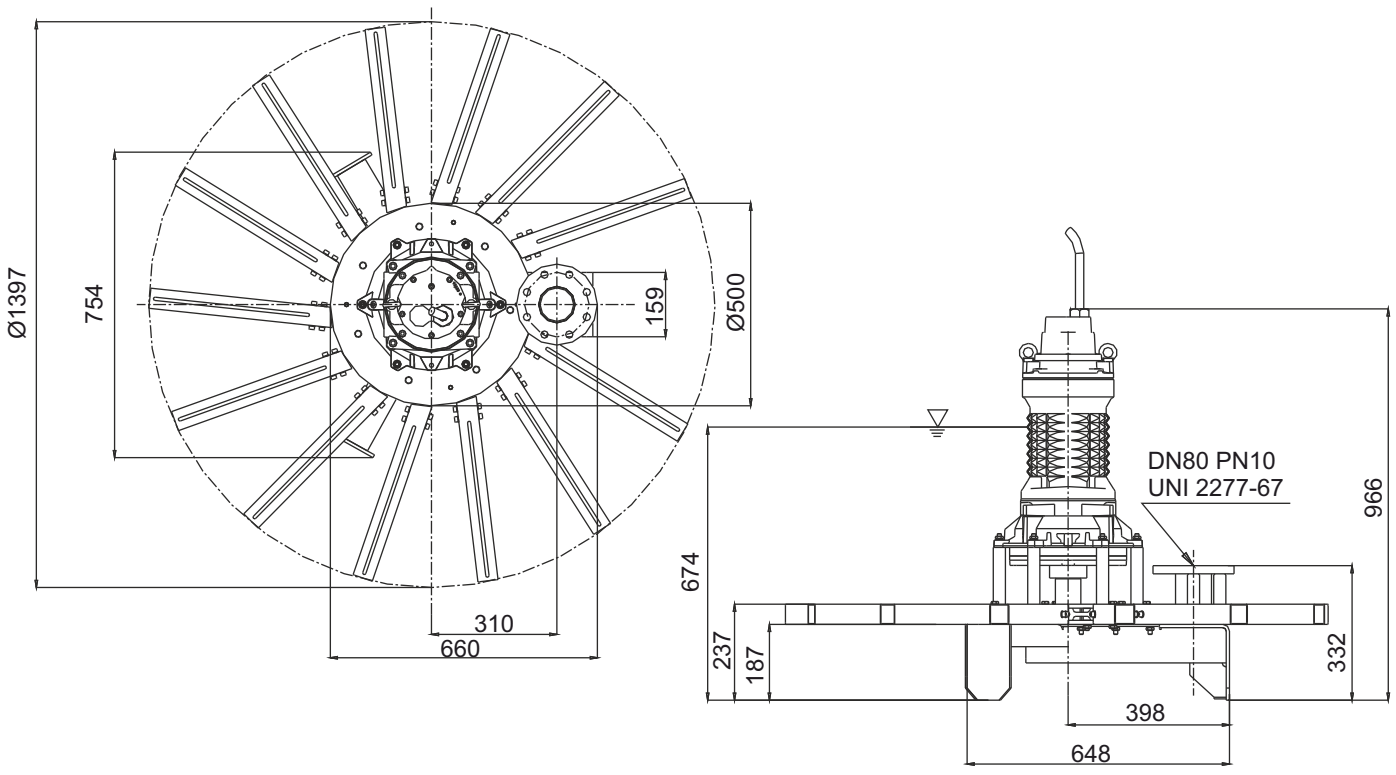

LIVELLO MINIMO DI SOMMERGIBILITÀ - *MINIMUM SUBMERSIBLE LEVEL* - NIVEAU MINIMUM D'IMMERSION
MINDESTWASSERSTAND - NIVEL SUMERGIBLE MÍNIMO - *МИНИМАЛЬНАЯ ГЛУБИНА ПОГРУЖЕНИЯ*

AJ

AJ75/LG411R75MA

SOTR

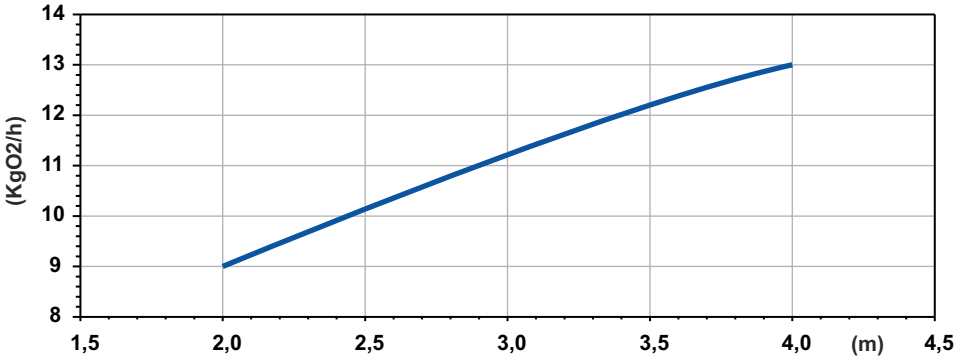

Potenza Assorbita - Absorbed Power P1
Puissance Absorbée - Leistungsaufnahme P1
Potencia Absorbida - Поглощенная мощность P1

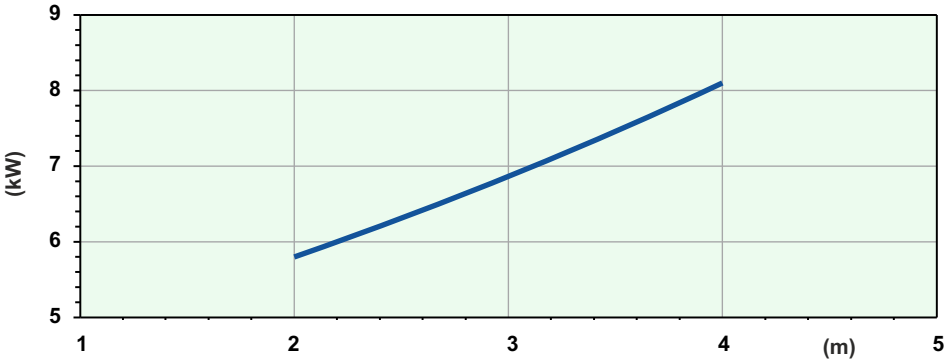

Battente idraulico - *Hydraulic head* - Charge hydraulique - *Hydraulischen Belastung*
Cabezal hidráulico - *Аспирированный воздух*

Code	5006589
Type	**AJ75/LG411R75MA**
Suction **(mm)**	DN80
Free passage **(mm)**	30x35
Immersion depth **(m)**	2-4
Motor type	M411T-8,5-400/50YY-IE3
Power supply	3ph 400/690V-50Hz
MOTOR Rotation speed **R.P.M.**	1436
Rated power **P2 (kW)**	8,5
Rated current **I (A)**	16,2
Starting current **Is (A)**	95,6
Weight **(Kg)**	210
Cable	H07RN/F 12G2.5

SOTR OBTAINED FOLLOWING STANDARD UNI EN 12255-15:2004

Dimensioni - Dimensions - Dimensions - Abmessungen - Dimensiones - *Габариты* (mm)

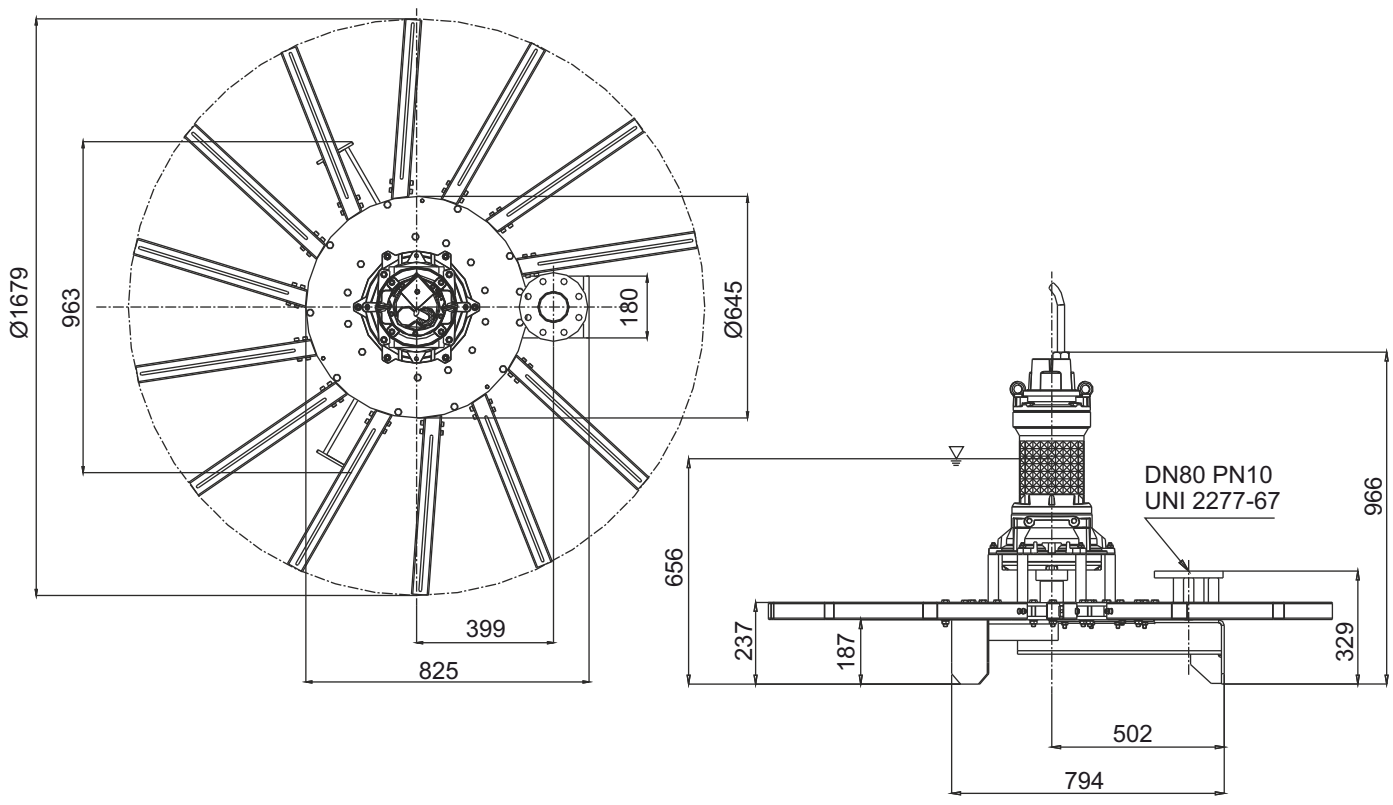

LIVELLO MINIMO DI SOMMERGIBILITÀ - *MINIMUM SUBMERSIBLE LEVEL* - NIVEAU MINIMUM D'IMMERSION
MINDESTWASSERSTAND - NIVEL SUMERGIBLE MÍNIMO - *МИНИМАЛЬНАЯ ГЛУБИНА ПОГРУЖЕНИЯ*

AJ75/LG413R95MA

SOTR

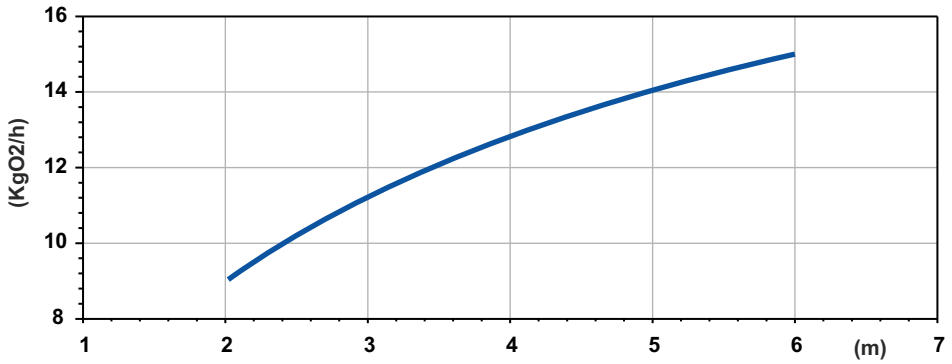

Potenza Assorbita - Absorbed Power P1
Puissance Absorbée - Leistungsaufnahme P1
Potencia Absorbida - Поглощенная мощность P1

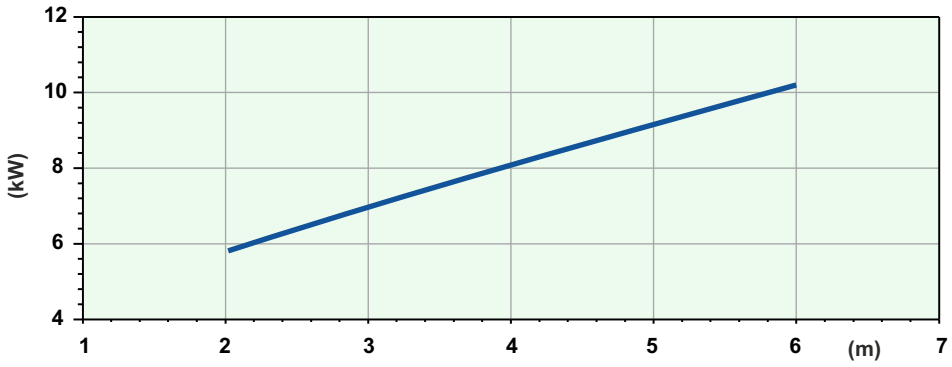

Battente idraulico - *Hydraulic head* - Charge hydraulique - *Hydraulischen Belastung*
Cabezal hidráulico - *Аспирированный воздух*

Code	5006614
Type	**AJ75/LG413R95MA**
Suction **(mm)**	DN80
Free passage **(mm)**	30x35
Immersion depth **(m)**	2-6
Motor type	M413T-10-400/50YY-IE3
Power supply	3ph 400/690V-50Hz
MOTOR Rotation speed **R.P.M.**	1436
Rated power **P2 (kW)**	10
Rated current **I (A)**	19
Starting current **Is (A)**	112
Weight **(Kg)**	255
Cable	H07RN/F 12G2.5

SOTR OBTAINED FOLLOWING STANDARD UNI EN 12255-15:2004

Dimensioni - Dimensions - Dimensions - Abmessungen - Dimensiones - *Габариты* (mm)

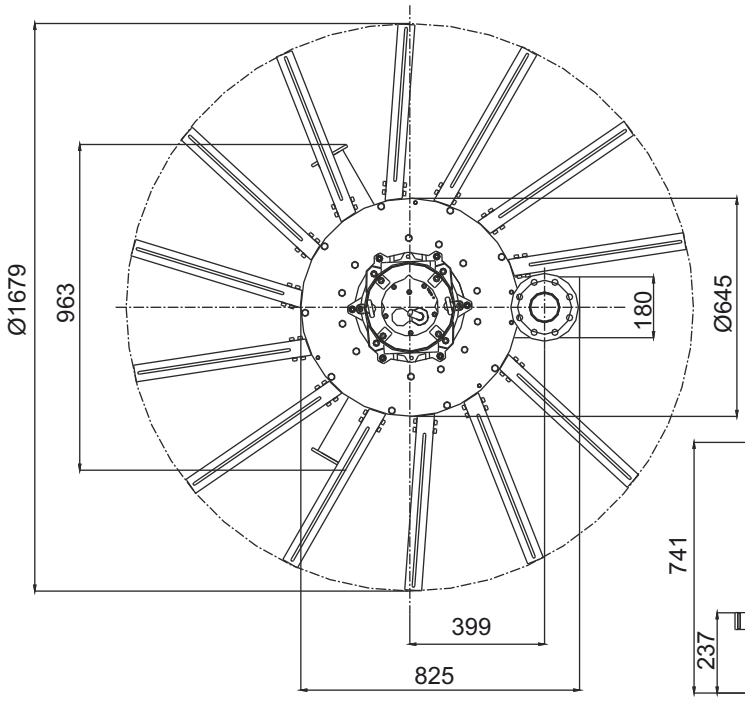

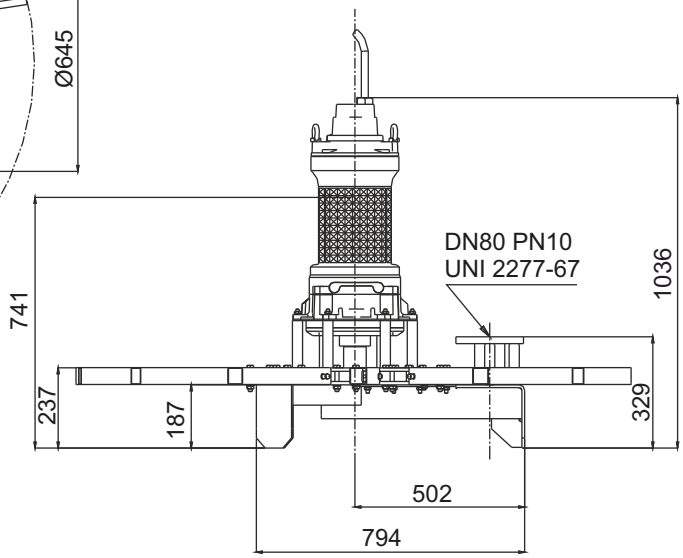

LIVELLO MINIMO DI SOMMERGIBILITÀ - *MINIMUM SUBMERSIBLE LEVEL* - NIVEAU MINIMUM D'IMMERSION
MINDESTWASSERSTAND - NIVEL SUMERGIBLE MÍNIMO - *МИНИМАЛЬНАЯ ГЛУБИНА ПОГРУЖЕНИЯ*

AJ

AJ100/LG413R110PA

SOTR

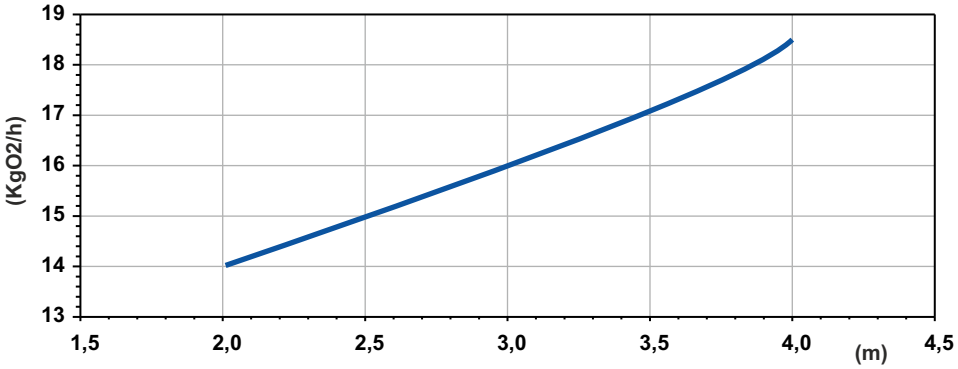

Potenza Assorbita - Absorbed Power P1
Puissance Absorbée - Leistungsaufnahme P1
Potencia Absorbida - Поглощенная мощность P1

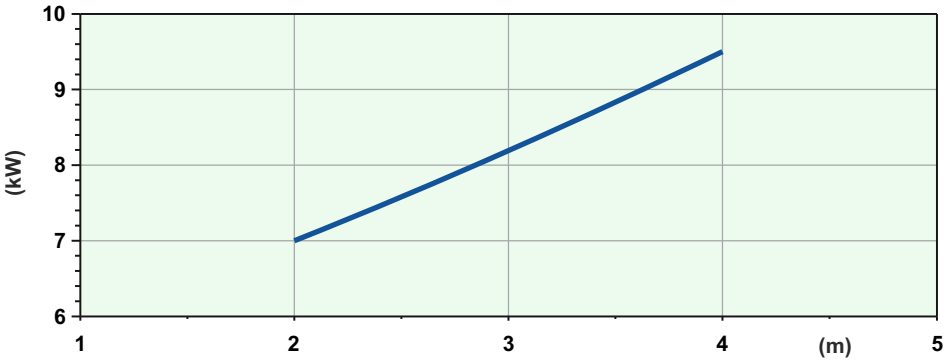

Battente idraulico - *Hydraulic head* - Charge hydraulique - *Hydraulischen Belastung*
Cabezal hidráulico - *Аспирированный воздух*

Code	5001445
Type	**AJ100/LG413R110PA**
Suction **(mm)**	DN100
Free passage **(mm)**	30X35
Immersion depth **(m)**	2-4
Motor type	M413T-10-400/50YY-IE3
Power supply	3ph 400/690V-50Hz
MOTOR Rotation speed **R.P.M.**	1436
Rated power **P2 (kW)**	10
Rated current **I (A)**	19
Starting current **Is (A)**	112
Weight **(Kg)**	275
Cable	H07RN/F 12G2.5

SOTR OBTAINED FOLLOWING STANDARD UNI EN 12255-15:2004

Dimensioni - Dimensions - Dimensions - Abmessungen - Dimensiones - *Габариты* (mm)

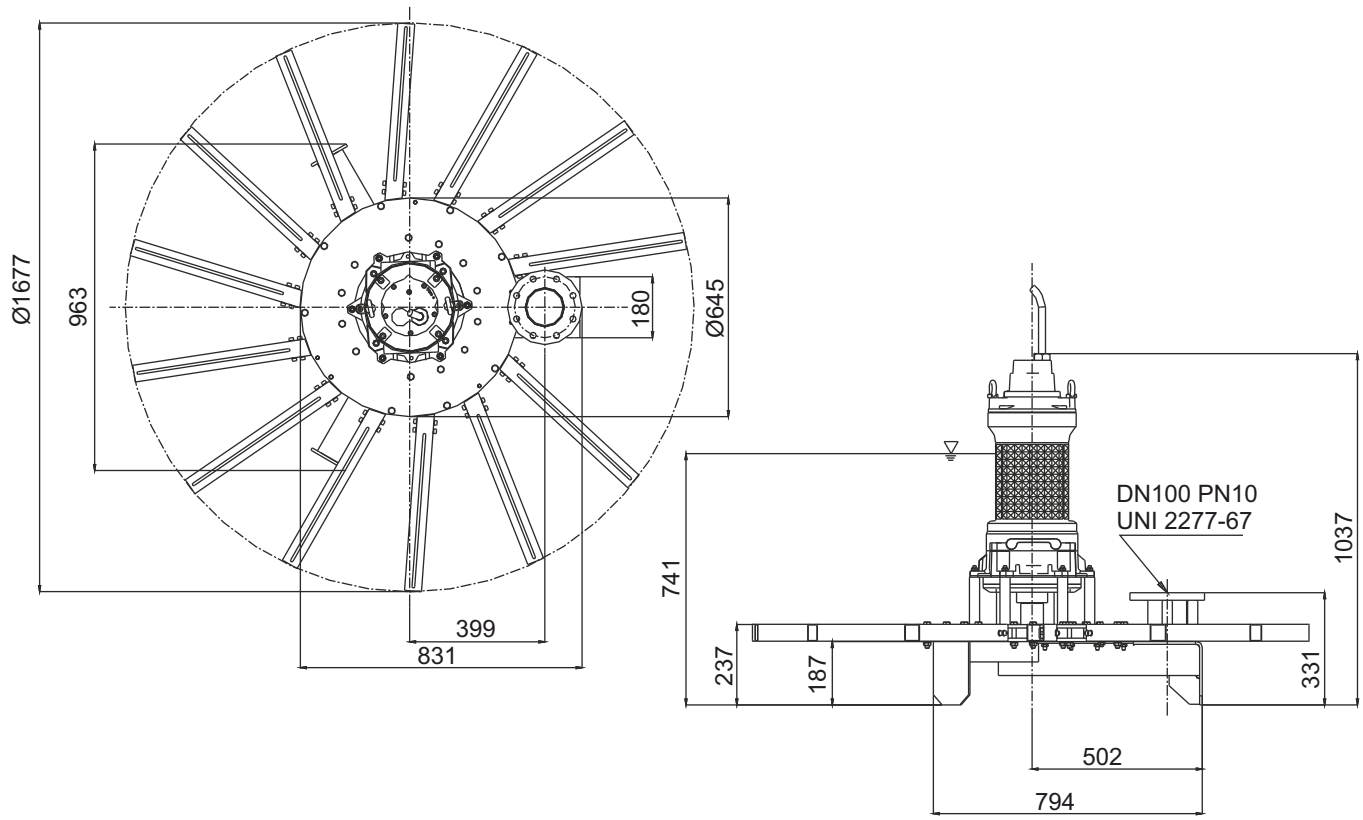

LIVELLO MINIMO DI SOMMERGIBILITÀ - *MINIMUM SUBMERSIBLE LEVEL* - NIVEAU MINIMUM D'IMMERSION
MINDESTWASSERSTAND - NIVEL SUMERGIBLE MÍNIMO - *МИНИМАЛЬНАЯ ГЛУБИНА ПОГРУЖЕНИЯ*

AJ100/LG413R150PA

SOTR

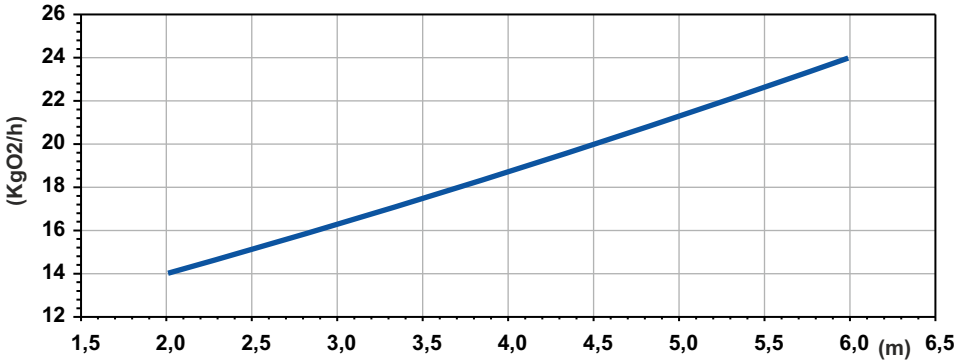

Potenza Assorbita - Absorbed Power P1
Puissance Absorbée - Leistungsaufnahme P1
Potencia Absorbida - Поглощенная мощность P1

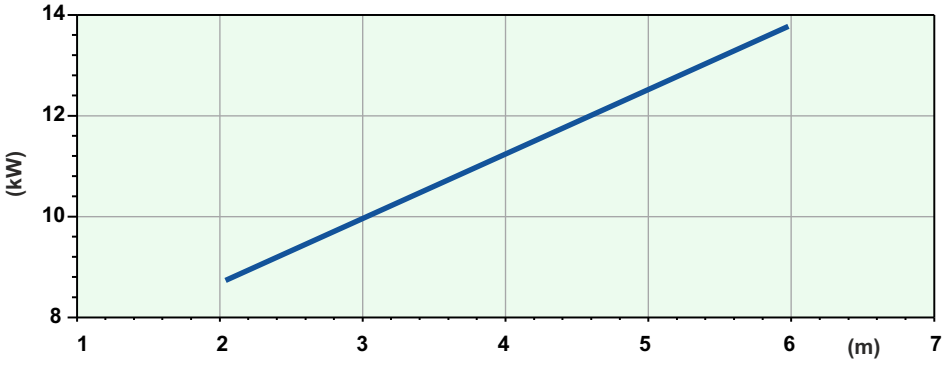

Battente idraulico - *Hydraulic head* - Charge hydraulique - *Hydraulischen Belastung*
Cabezal hidráulico - *Аспирированный воздух*

Code	5003533
Type	**AJ100/LG413R150PA**
Suction **(mm)**	DN100
Free passage **(mm)**	30X35
Immersion depth **(m)**	2-6
Motor type	M413T-16-400/50YY-IE3
Power supply	3ph 400/690V-50Hz
MOTOR Rotation speed **R.P.M.**	1441
Rated power **P2 (kW)**	16
Rated current **I (A)**	29,7
Starting current **Is (A)**	175
Weight **(Kg)**	285
Cable	H07RN/F 12G2.5

SOTR OBTAINED FOLLOWING STANDARD UNI EN 12255-15:2004

Dimensioni - Dimensions - Dimensions - Abmessungen - Dimensiones - *Габариты* (mm)

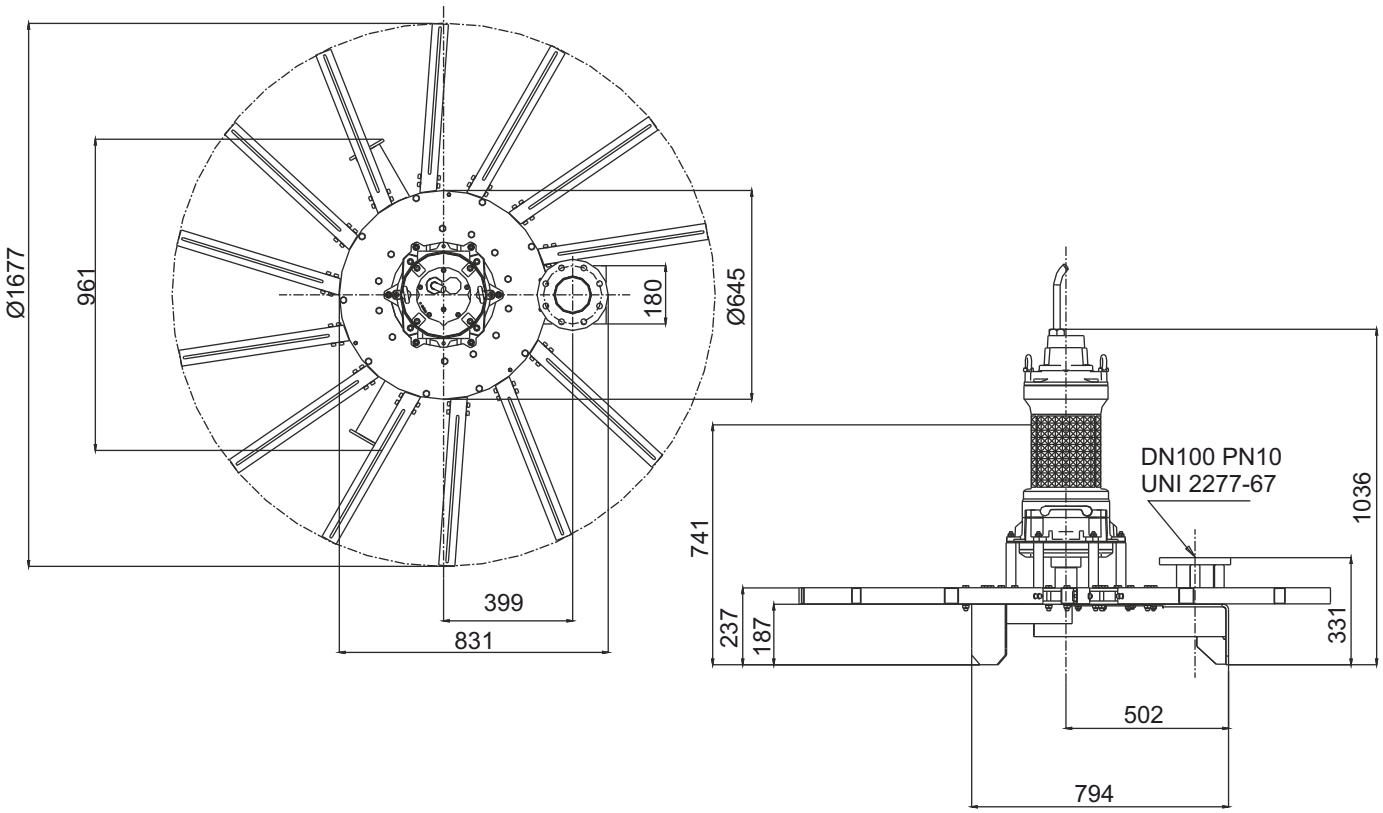

LIVELLO MINIMO DI SOMMERGIBILITÀ - *MINIMUM SUBMERSIBLE LEVEL* - NIVEAU MINIMUM D'IMMERSION
MINDESTWASSERSTAND - NIVEL SUMERGIBLE MÍNIMO - *МИНИМАЛЬНАЯ ГЛУБИНА ПОГРУЖЕНИЯ*

AJ

AJ180/LG416R230PA

SOTR

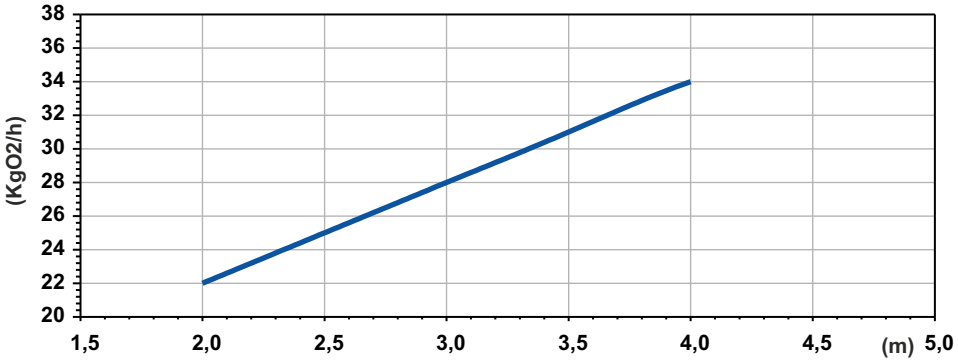

Potenza Assorbita - Absorbed Power P1
Puissance Absorbée - Leistungsaufnahme P1
Potencia Absorbida - Поглощенная мощность P1

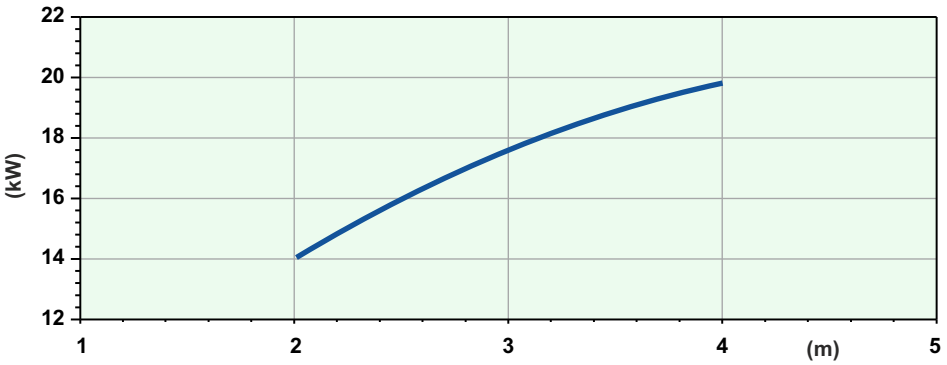

Battente idraulico - *Hydraulic head* - Charge hydraulique - *Hydraulischen Belastung*
Cabezal hidráulico - *Аспирированный воздух*

Code	5002268
Type	**AJ180/LG416R230PA**
Suction **(mm)**	DN100
Free passage **(mm)**	30X46
Immersion depth **(m)**	2-4
Motor type	M416T-23-400/50YY-IE3
Power supply	3ph 400/690V-50Hz
MOTOR Rotation speed **R.P.M.**	1441
Rated power **P2 (kW)**	23
Rated current **I (A)**	42,2
Starting current **Is (A)**	249
Weight **(Kg)**	480
Cable	H07RN/F 10G4

SOTR OBTAINED FOLLOWING STANDARD UNI EN 12255-15:2004

Dimensioni - Dimensions - Dimensions - Abmessungen - Dimensiones - *Габариты* (mm)

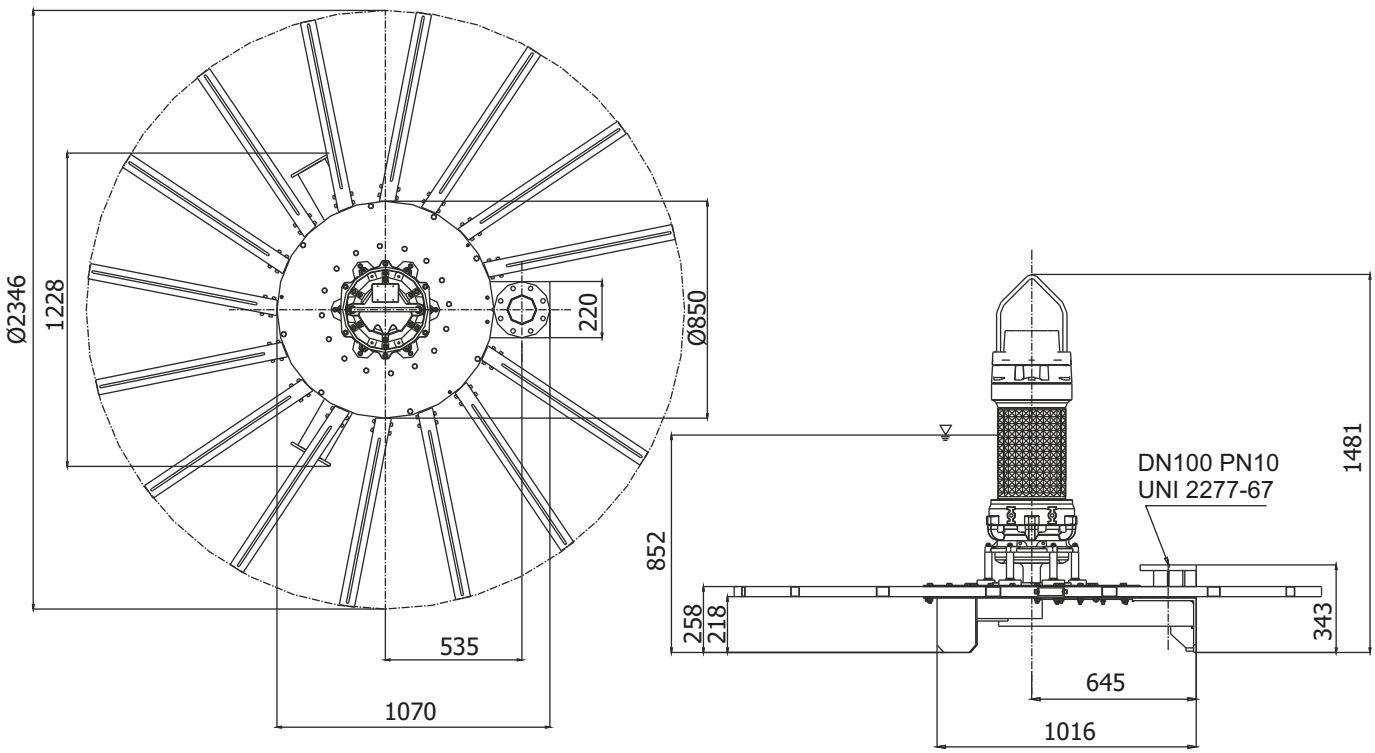

LIVELLO MINIMO DI SOMMERGIBILITÀ - *MINIMUM SUBMERSIBLE LEVEL* - NIVEAU MINIMUM D'IMMERSION
MINDESTWASSERSTAND - NIVEL SUMERGIBLE MÍNIMO - *МИНИМАЛЬНАЯ ГЛУБИНА ПОГРУЖЕНИЯ*

AJ180/LG416R270PA

SOTR

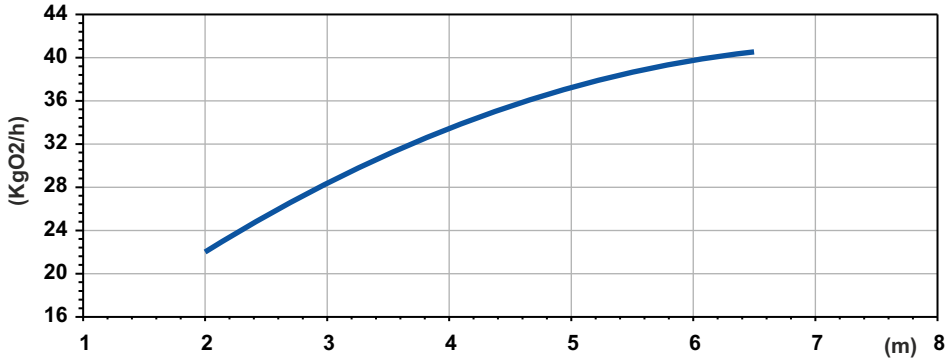

Potenza Assorbita - Absorbed Power P1
Puissance Absorbée - Leistungsaufnahme P1
Potencia Absorbida - Поглощенная мощность P1

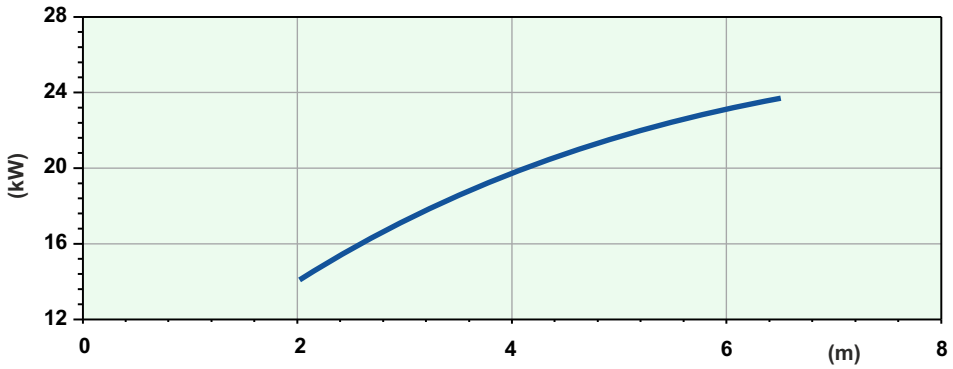

Battente idraulico - *Hydraulic head* - Charge hydraulique - *Hydraulischen Belastung*
Cabezal hidráulico - *Аспирированный воздух*

Code	5002290
Type	**AJ180/LG416R270PA**
Suction **(mm)**	DN100
Free passage **(mm)**	30X46
Immersion depth **(m)**	2-6,5
Motor type	M416T-27-400/50YY-IE3
Power supply	3ph 400/690V-50Hz
MOTOR Rotation speed **R.P.M.**	1441
Rated power **P2 (kW)**	27
Rated current **I (A)**	49,6
Starting current **Is (A)**	293
Weight **(Kg)**	480
Cable	H07RN/F 10G4

SOTR OBTAINED FOLLOWING STANDARD UNI EN 12255-15:2004

Dimensioni - Dimensions - Dimensions - Abmessungen - Dimensiones - *Габариты* (mm)

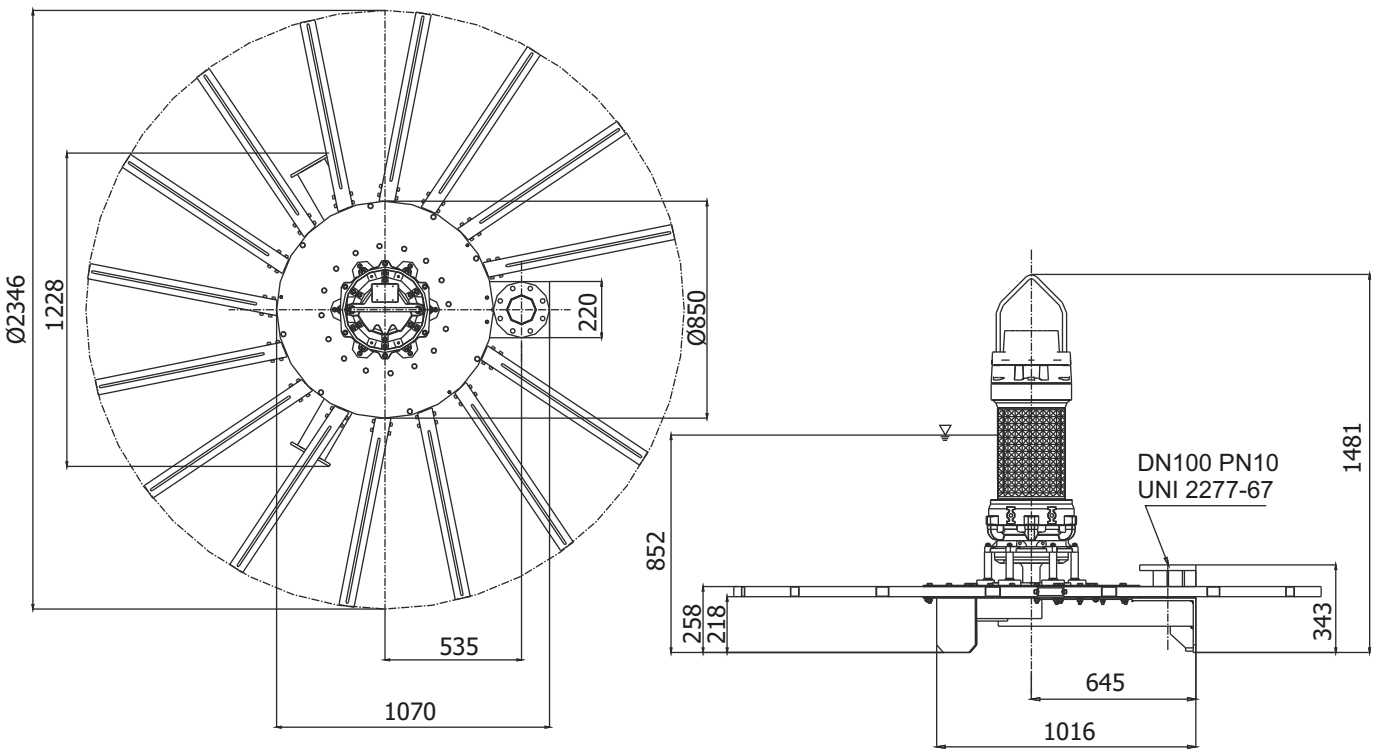

LIVELLO MINIMO DI SOMMERGIBILITÀ - *MINIMUM SUBMERSIBLE LEVEL* - NIVEAU MINIMUM D'IMMERSION
MINDESTWASSERSTAND - NIVEL SUMERGIBLE MÍNIMO - *МИНИМАЛЬНАЯ ГЛУБИНА ПОГРУЖЕНИЯ*

AJ

AJ300/LG418R300RA

SOTR

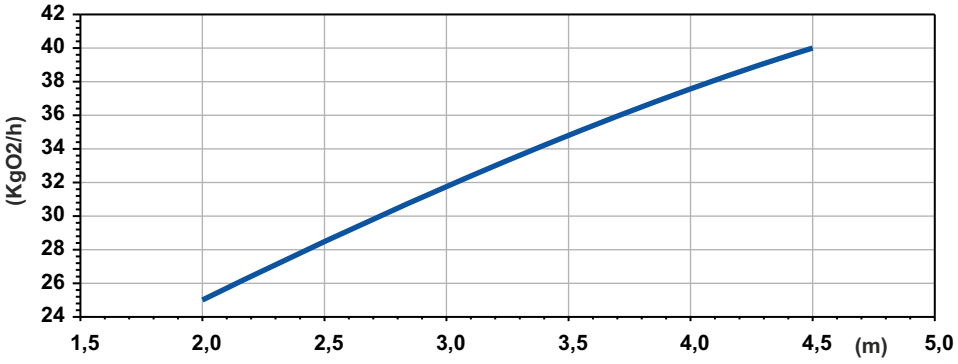

Potenza Assorbita - Absorbed Power P1
Puissance Absorbée - Leistungsaufnahme P1
Potencia Absorbida - Поглощенная мощность P1

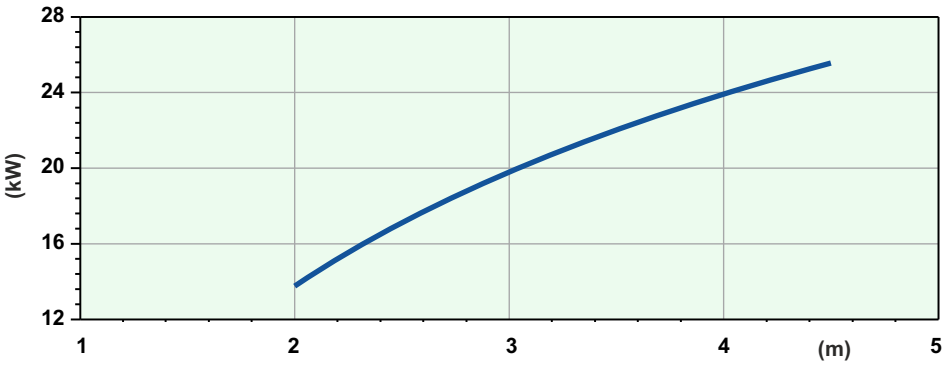

Battente idraulico - *Hydraulic head* - Charge hydraulique - *Hydraulischen Belastung*
Cabezal hidráulico - *Аспирированный воздух*

Code	5002401
Type	**AJ300/LG418R300RA**
Suction **(mm)**	DN125
Free passage **(mm)**	40x50
Immersion depth **(m)**	2-4,5
Motor type	M418T-30-400/50YY-IE3
Power supply	3ph 400/690V-50Hz
MOTOR Rotation speed **R.P.M.**	1450
Rated power **P2 (kW)**	30
Rated current **I (A)**	54,3
Starting current **Is (A)**	320
Weight **(Kg)**	650
Cable	H07RN/F 2x4G10+4G2,5

SOTR OBTAINED FOLLOWING STANDARD UNI EN 12255-15:2004

Dimensioni - Dimensions - Dimensions - Abmessungen - Dimensiones - *Габариты* (mm)

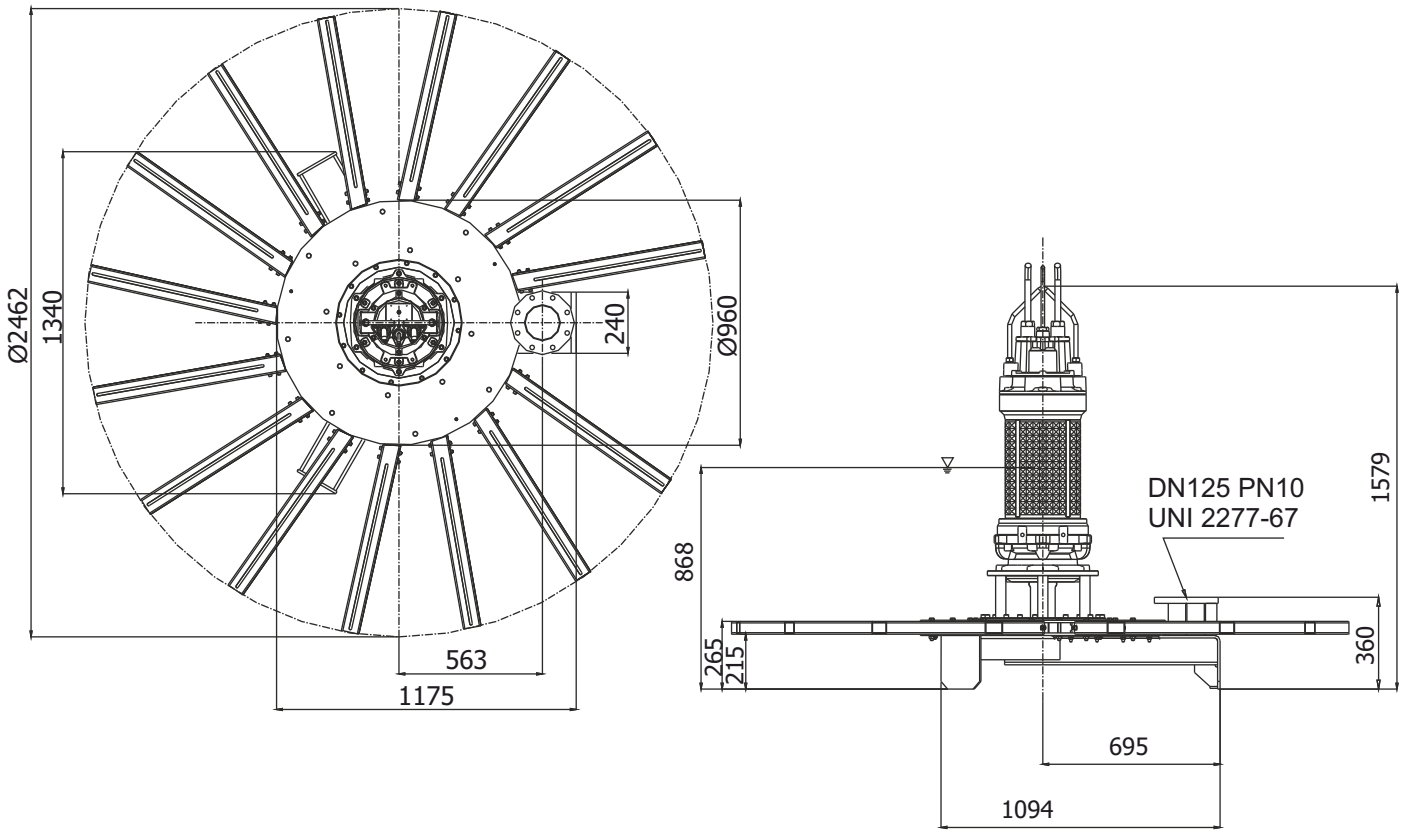

LIVELLO MINIMO DI SOMMERGIBILITÀ - *MINIMUM SUBMERSIBLE LEVEL* - NIVEAU MINIMUM D'IMMERSION
MINDESTWASSERSTAND - NIVEL SUMERGIBLE MÍNIMO - *МИНИМАЛЬНАЯ ГЛУБИНА ПОГРУЖЕНИЯ*

AJ300/LG418R370RA

SOTR

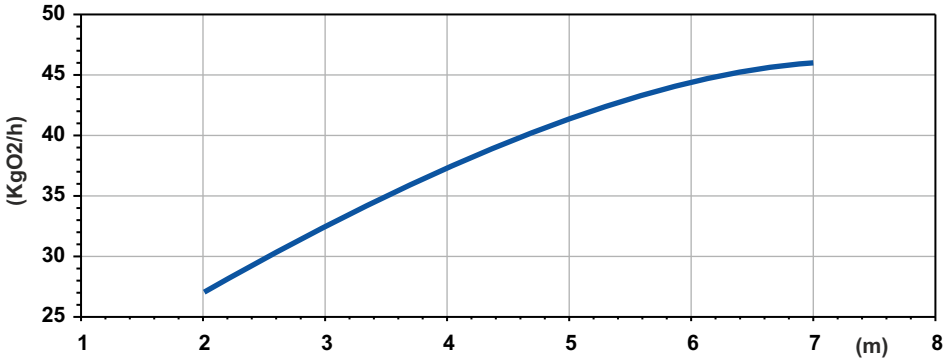

Potenza Assorbita - Absorbed Power P1
Puissance Absorbée - Leistungsaufnahme P1
Potencia Absorbida - Поглощенная мощность P1

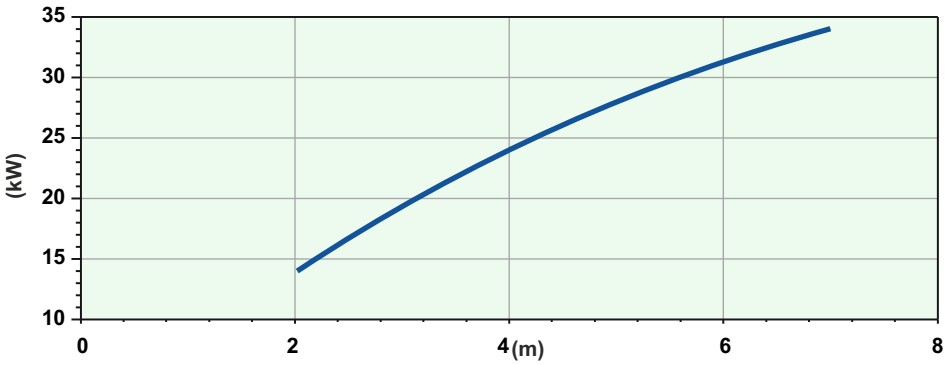

Battente idraulico - *Hydraulic head* - Charge hydraulique - *Hydraulischen Belastung*
Cabezal hidráulico - *Аспирированный воздух*

Code	5000250
Type	**AJ300/LG418R370RA**
Suction **(mm)**	DN125
Free passage **(mm)**	40x50
Immersion depth **(m)**	2-7
Motor type	M418T-35,7-400/50YY-IE3
Power supply	3ph 400/690V-50Hz
MOTOR Rotation speed **R.P.M.**	1450
Rated power **P2 (kW)**	35,7
Rated current **I (A)**	63,6
Starting current **Is (A)**	375
Weight **(Kg)**	650
Cable	H07RN/F 2x4G10+4G2,5

SOTR OBTAINED FOLLOWING STANDARD UNI EN 12255-15:2004

Dimensioni - Dimensions - Dimensions - Abmessungen - Dimensiones - *Габариты* (mm)

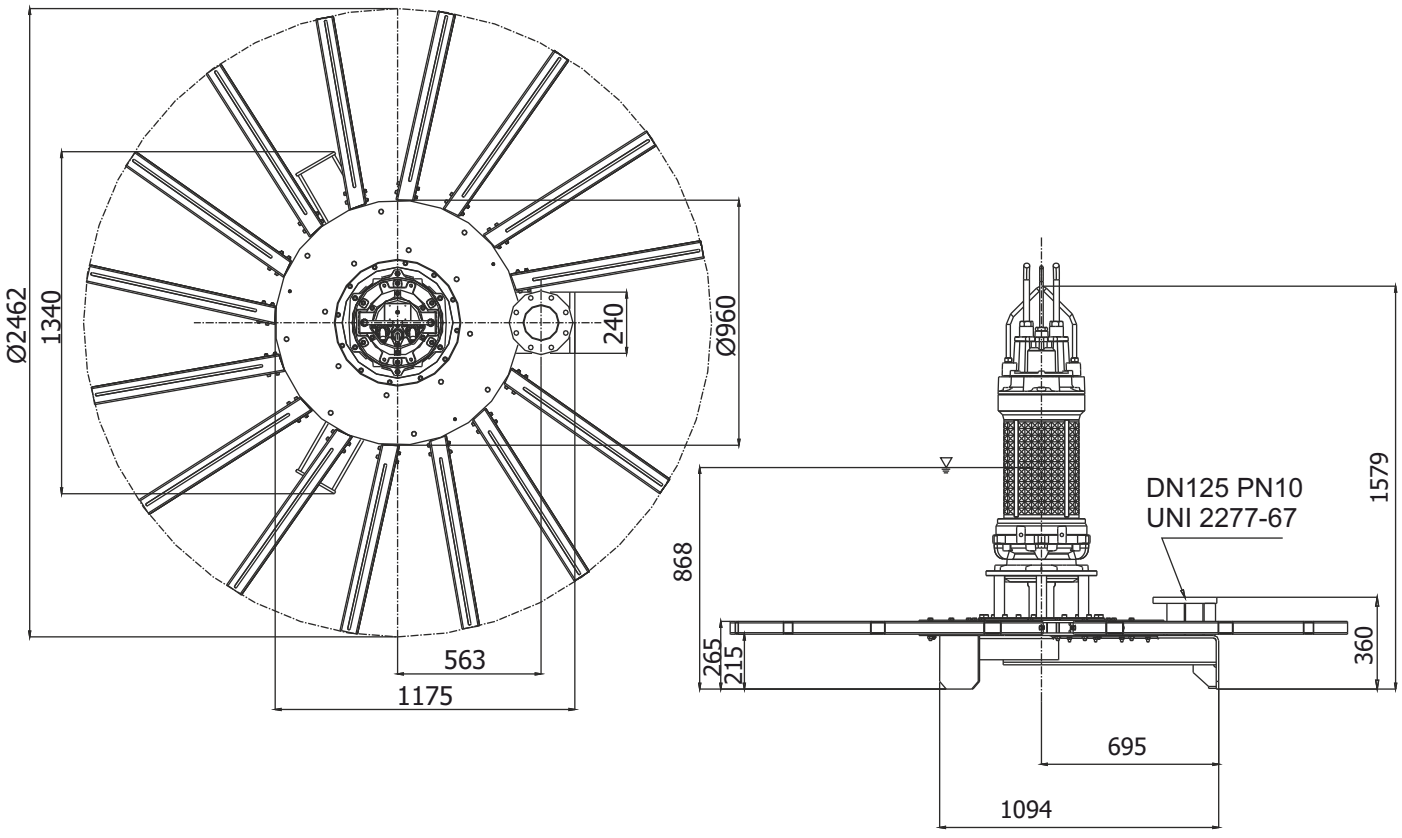

LIVELLO MINIMO DI SOMMERGIBILITÀ - *MINIMUM SUBMERSIBLE LEVEL* - NIVEAU MINIMUM D'IMMERSION
MINDESTWASSERSTAND - NIVEL SUMERGIBLE MÍNIMO - *МИНИМАЛЬНАЯ ГЛУБИНА ПОГРУЖЕНИЯ*

AJ

AJ400/LG418R370SA

SOTR

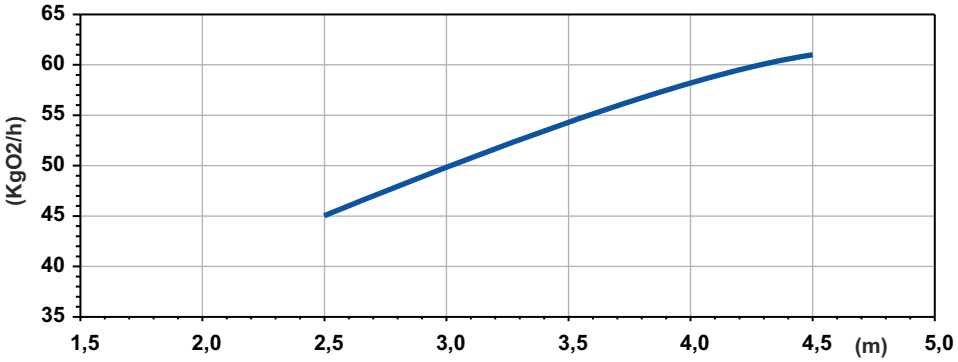

Potenza Assorbita - Absorbed Power P1
Puissance Absorbée - Leistungsaufnahme P1
Potencia Absorbida - Поглощенная мощность P1

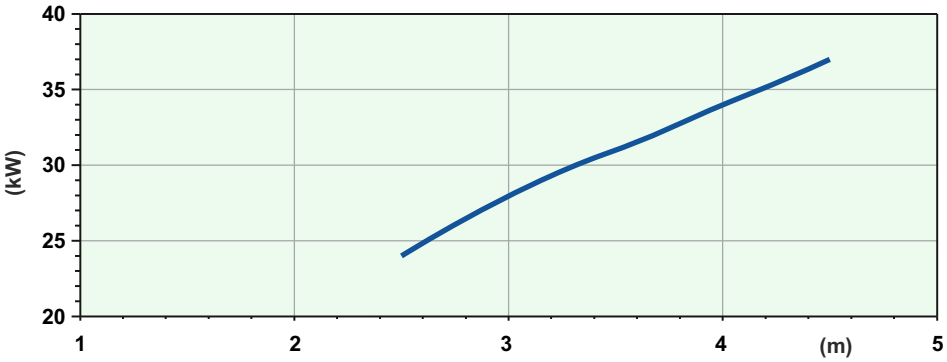

Battente idraulico - *Hydraulic head* - Charge hydraulique - *Hydraulischen Belastung*
Cabezal hidráulico - *Аспирированный воздух*

Code	5002525
Type	**AJ400/LG418R370SA**
Suction **(mm)**	DN150
Free passage **(mm)**	40x50
Immersion depth **(m)**	2,5-4,5
Motor type	M418T-41-400/50YY-IE3
Power supply	3ph 400/690V-50Hz
MOTOR Rotation speed **R.P.M.**	1450
Rated power **P2 (kW)**	41
Rated current **I (A)**	73,1
Starting current **Is (A)**	431
Weight **(Kg)**	720
Cable	H07RN/F 2x4G10+4G2,5

SOTR OBTAINED FOLLOWING STANDARD UNI EN 12255-15:2004

Dimensioni - Dimensions - Dimensions - Abmessungen - Dimensiones - *Габариты* (mm)

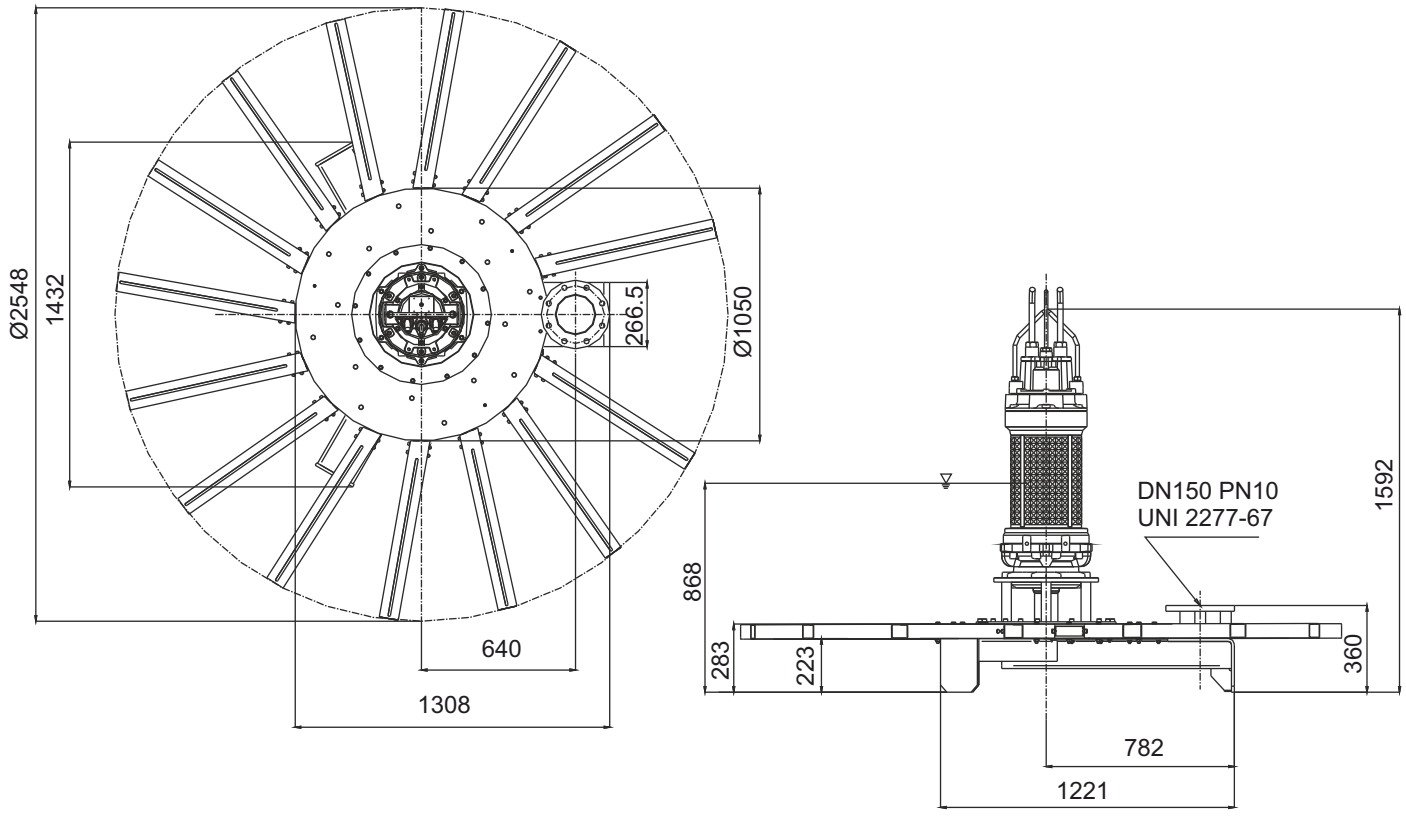

LIVELLO MINIMO DI SOMMERGIBILITÀ - *MINIMUM SUBMERSIBLE LEVEL* - NIVEAU MINIMUM D'IMMERSION
MINDESTWASSERSTAND - NIVEL SUMERGIBLE MÍNIMO - *МИНИМАЛЬНАЯ ГЛУБИНА ПОГРУЖЕНИЯ*

AJ400/LG420R440SA

SOTR

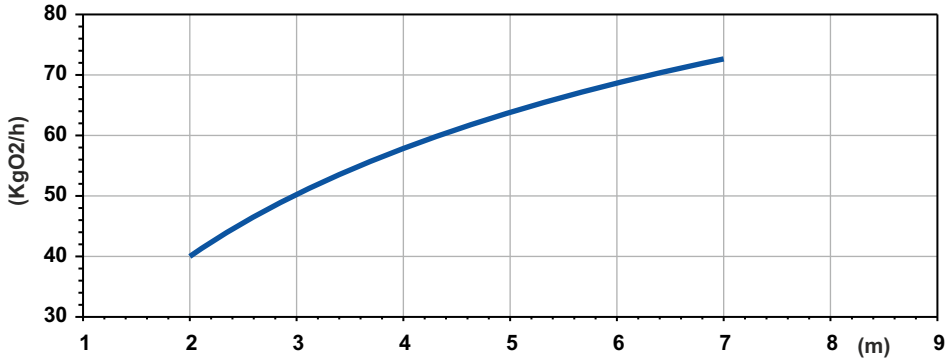

Potenza Assorbita - Absorbed Power P1
Puissance Absorbée - Leistungsaufnahme P1
Potencia Absorbida - Поглощенная мощность P1

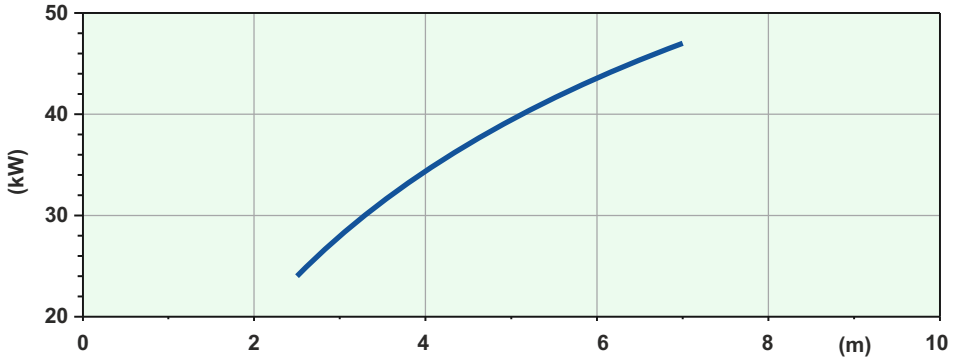

Battente idraulico - *Hydraulic head* - Charge hydraulique - *Hydraulischen Belastung*
Cabezal hidráulico - *Аспирированный воздух*

Code	5006579
Type	**AJ400/LG420R440SA**
Suction **(mm)**	DN150
Free passage **(mm)**	40x50
Immersion depth **(m)**	2-7
Motor type	M420T-44-400/50YY-IE3
Power supply	3ph 400/690V-50Hz
MOTOR Rotation speed **R.P.M.**	1455
Rated power **P2 (kW)**	44
Rated current **I (A)**	78,1
Starting current **Is (A)**	461
Weight **(Kg)**	850
Cable	H07RN/F 2x4G10+4G2,5

SOTR OBTAINED FOLLOWING STANDARD UNI EN 12255-15:2004

Dimensioni - Dimensions - Dimensions - Abmessungen - Dimensiones - *Габариты* (mm)

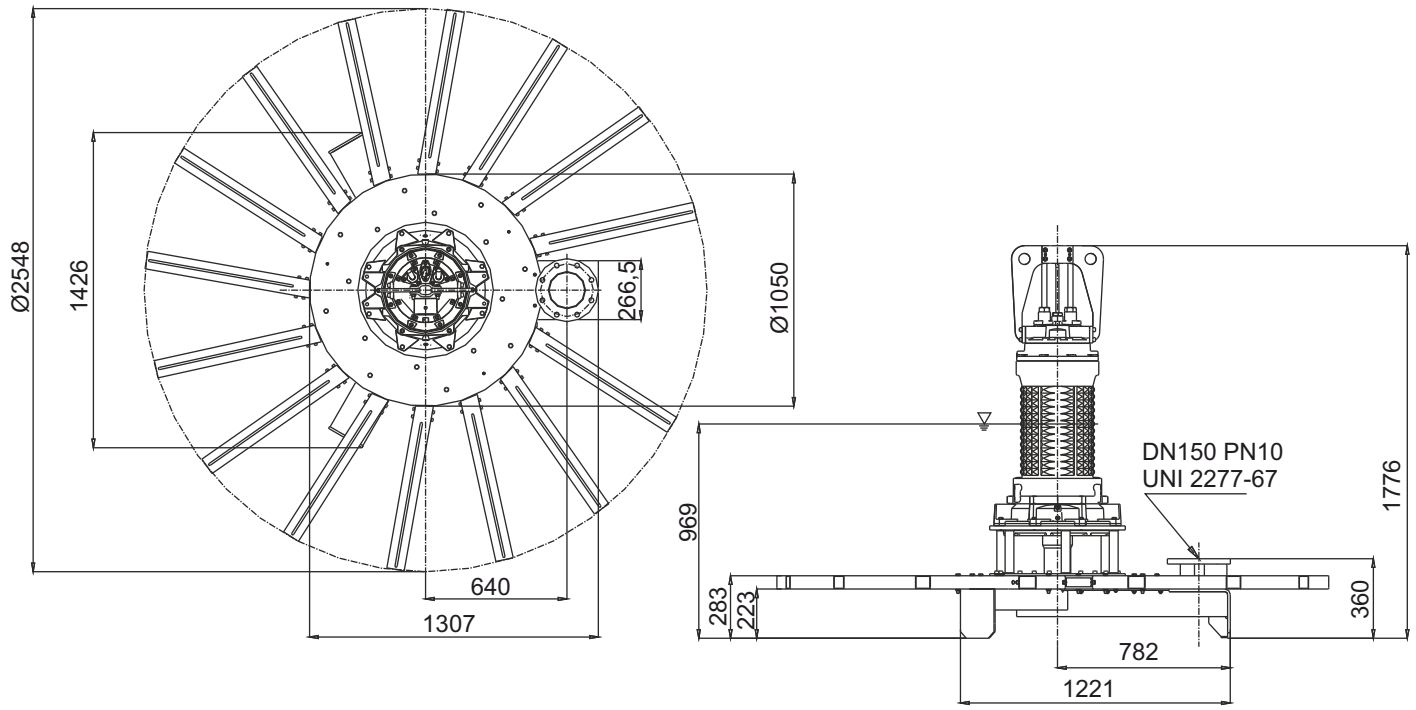

LIVELLO MINIMO DI SOMMERGIBILITÀ - *MINIMUM SUBMERSIBLE LEVEL* - NIVEAU MINIMUM D'IMMERSION
MINDESTWASSERSTAND - NIVEL SUMERGIBLE MÍNIMO - *МИНИМАЛЬНАЯ ГЛУБИНА ПОГРУЖЕНИЯ*

AJ500/LG420R440SA

SOTR

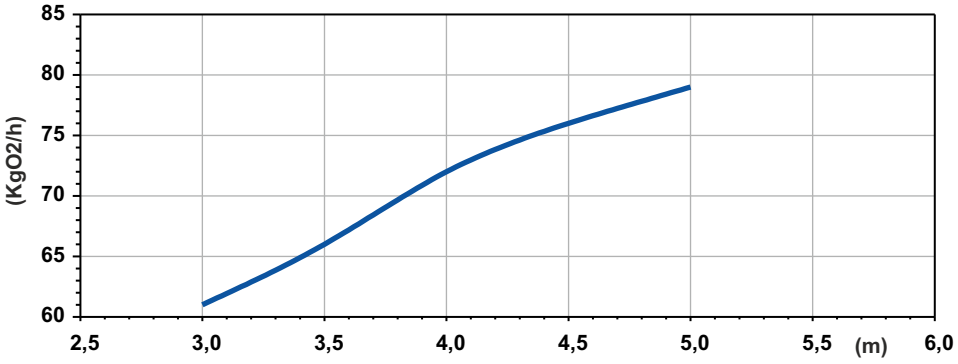

Potenza Assorbita - Absorbed Power P1
Puissance Absorbée - Leistungsaufnahme P1
Potencia Absorbida - Поглощенная мощность P1

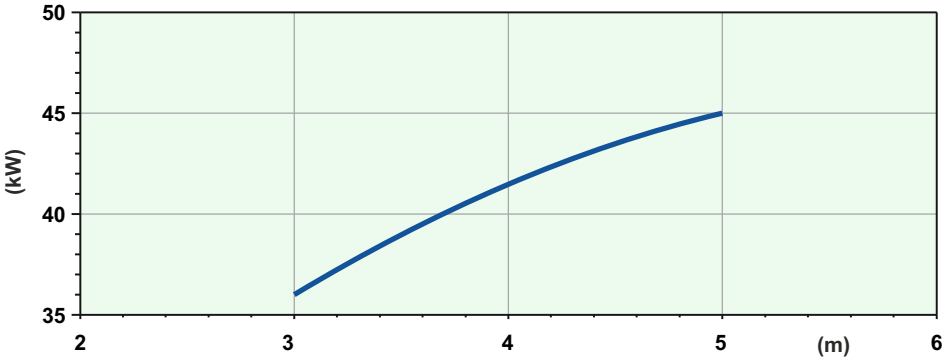

Battente idraulico - *Hydraulic head* - Charge hydraulique - *Hydraulischen Belastung*
Cabezal hidráulico - *Аспирированный воздух*

Code	5006586
Type	**AJ500/LG420R440SA**
Suction **(mm)**	DN150
Free passage **(mm)**	40x50
Immersion depth **(m)**	3-5
Motor type	M420T-44-400/50YY-IE3
Power supply	3ph 400/690V-50Hz
MOTOR Rotation speed **R.P.M.**	1455
Rated power **P2 (kW)**	44
Rated current **I (A)**	78,1
Starting current **Is (A)**	461
Weight **(Kg)**	850
Cable	H07RN/F 2x4G10+4G2,5

SOTR OBTAINED FOLLOWING STANDARD UNI EN 12255-15:2004

Dimensioni - Dimensions - Dimensions - Abmessungen - Dimensiones - *Габариты* (mm)

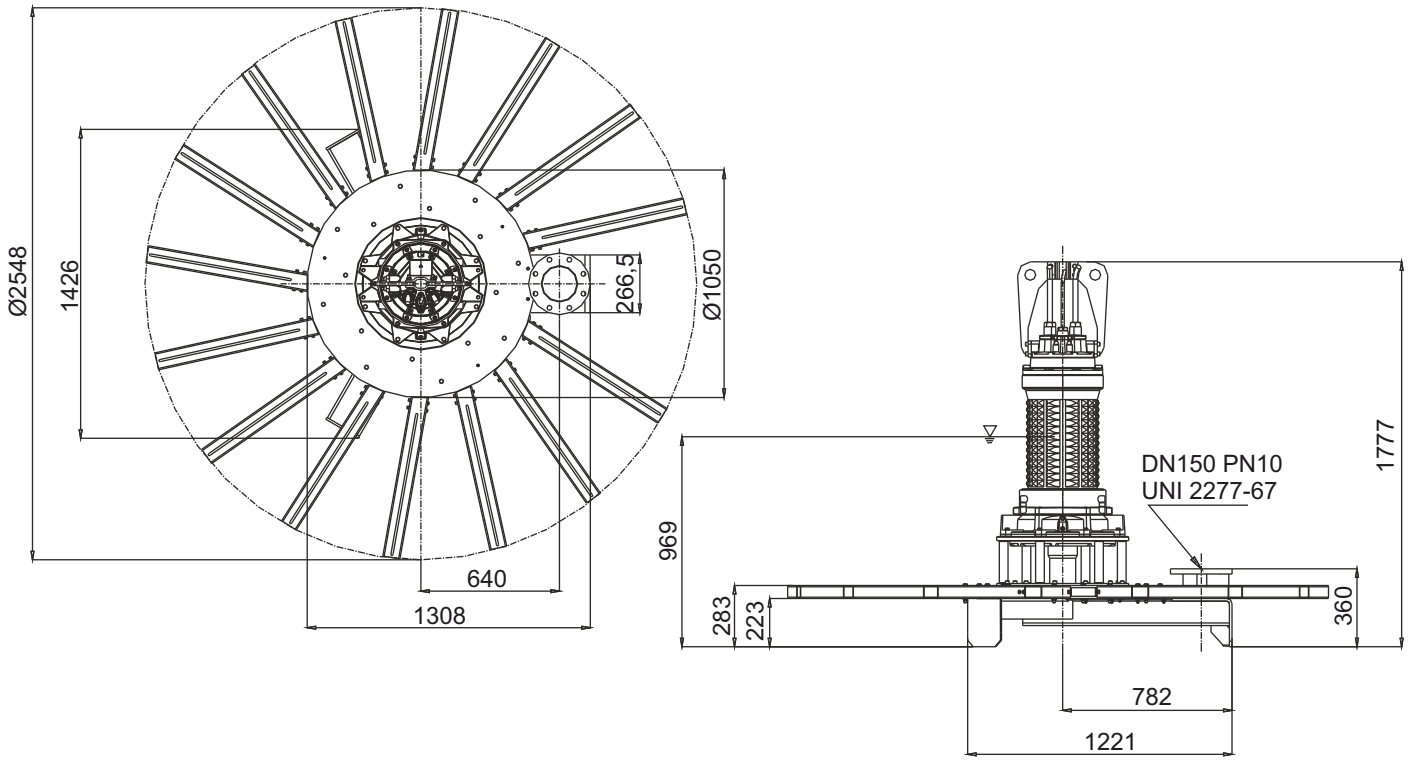

LIVELLO MINIMO DI SOMMERGIBILITÀ - *MINIMUM SUBMERSIBLE LEVEL* - NIVEAU MINIMUM D'IMMERSION
MINDESTWASSERSTAND - NIVEL SUMERGIBLE MÍNIMO - *МИНИМАЛЬНАЯ ГЛУБИНА ПОГРУЖЕНИЯ*

AJ500/LG425R550SA

SOTR

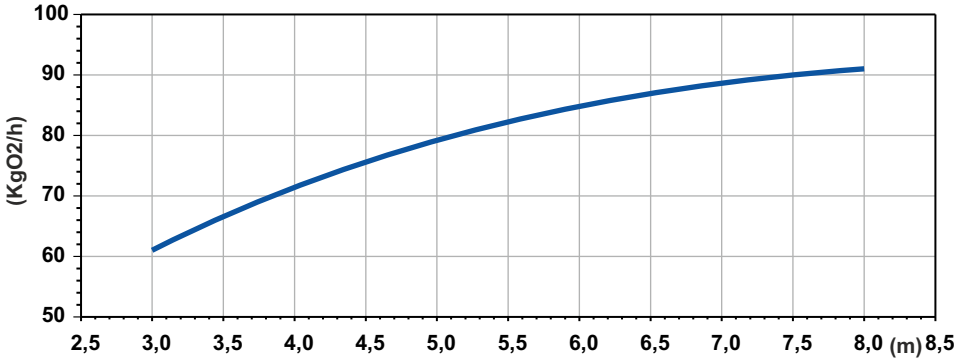

Potenza Assorbita - Absorbed Power P1
Puissance Absorbée - Leistungsaufnahme P1
Potencia Absorbida - Поглощенная мощность P1

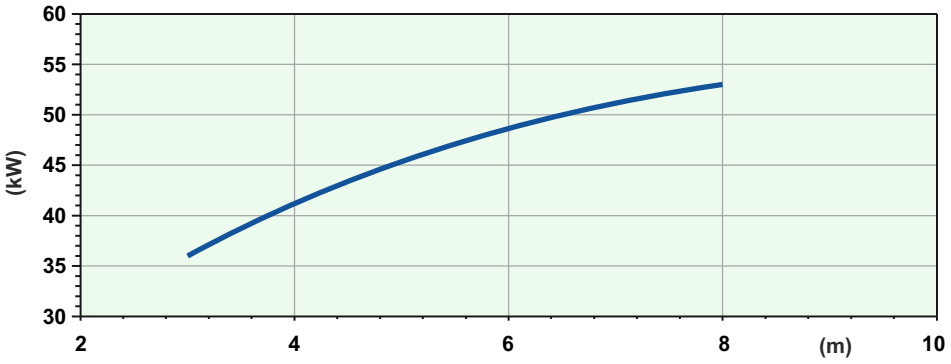

Battente idraulico - *Hydraulic head* - Charge hydraulique - *Hydraulischen Belastung*
Cabezal hidráulico - *Аспирированный воздух*

Code	5009736
Type	**AJ500/LG425R550SA**
Suction **(mm)**	DN150
Free passage **(mm)**	40x50
Immersion depth **(m)**	3-8
Motor type	M425T-55,1-400/50YY-IE3
Power supply	3ph 400/690V-50Hz
MOTOR Rotation speed **R.P.M.**	1455
Rated power **P2 (kW)**	55,1
Rated current **I (A)**	93
Starting current **Is (A)**	549
Weight **(Kg)**	935
Cable	H07RN/F 2x4G25+4G2,5

SOTR OBTAINED FOLLOWING STANDARD UNI EN 12255-15:2004

Dimensioni - Dimensions - Dimensions - Abmessungen - Dimensiones - *Габариты* (mm)

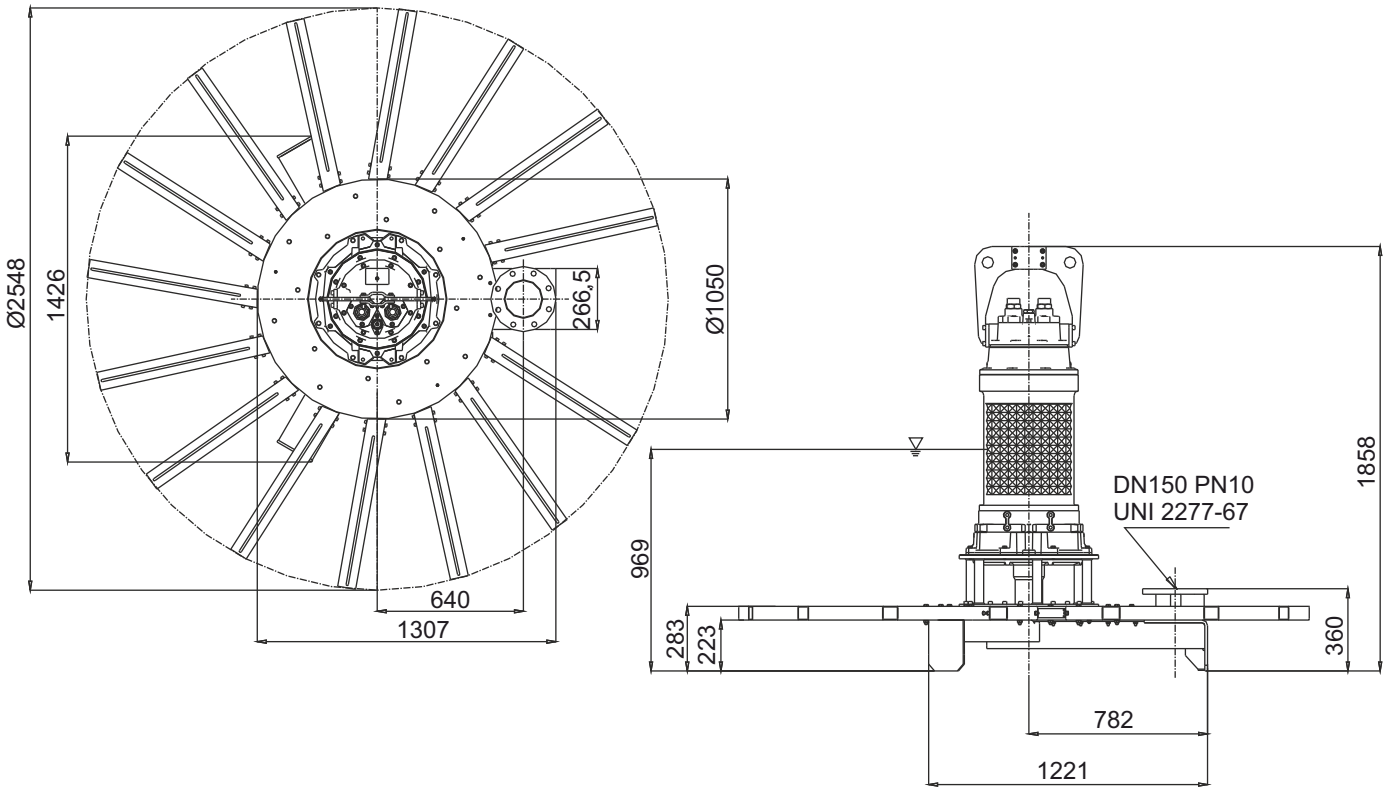

LIVELLO MINIMO DI SOMMERGIBILITÀ - *MINIMUM SUBMERSIBLE LEVEL* - NIVEAU MINIMUM D'IMMERSION
MINDESTWASSERSTAND - NIVEL SUMERGIBLE MÍNIMO - *МИНИМАЛЬНАЯ ГЛУБИНА ПОГРУЖЕНИЯ*

AJ

Esempio di installazione - *Installation example*- Exemple d'installation *Installationsbeispiel* - Ejemplo de instalación - *Пример установки*

1 - Oxidation tank
2 - Submersible aerator
3 - Suction pipe
4 - Lifting Hook
5 - Silencer
6 - Tightener
7 - Mooring bracket
8 - Electric cable
9 - Cable Suporter
10 - Lifting chain
11 - Mooring rope
12 - System wall Fixing

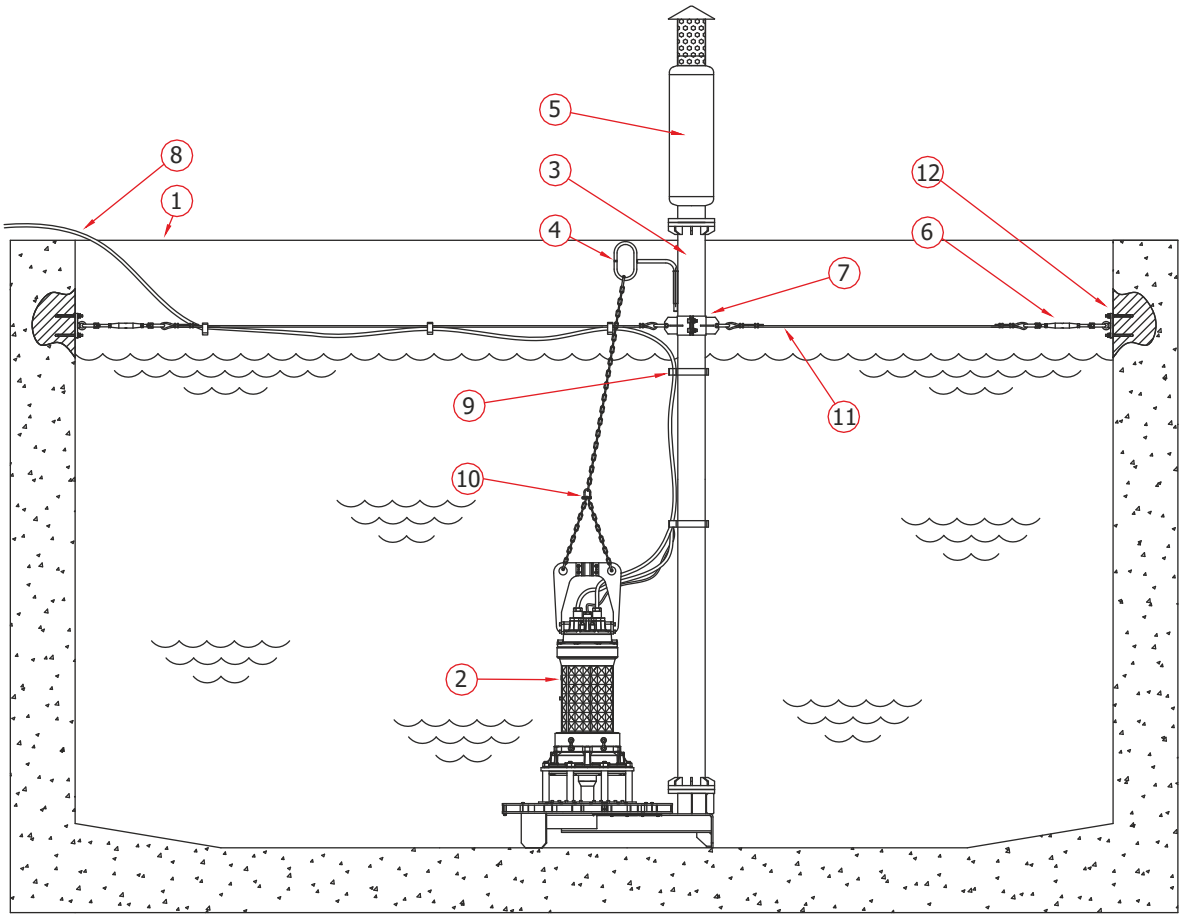

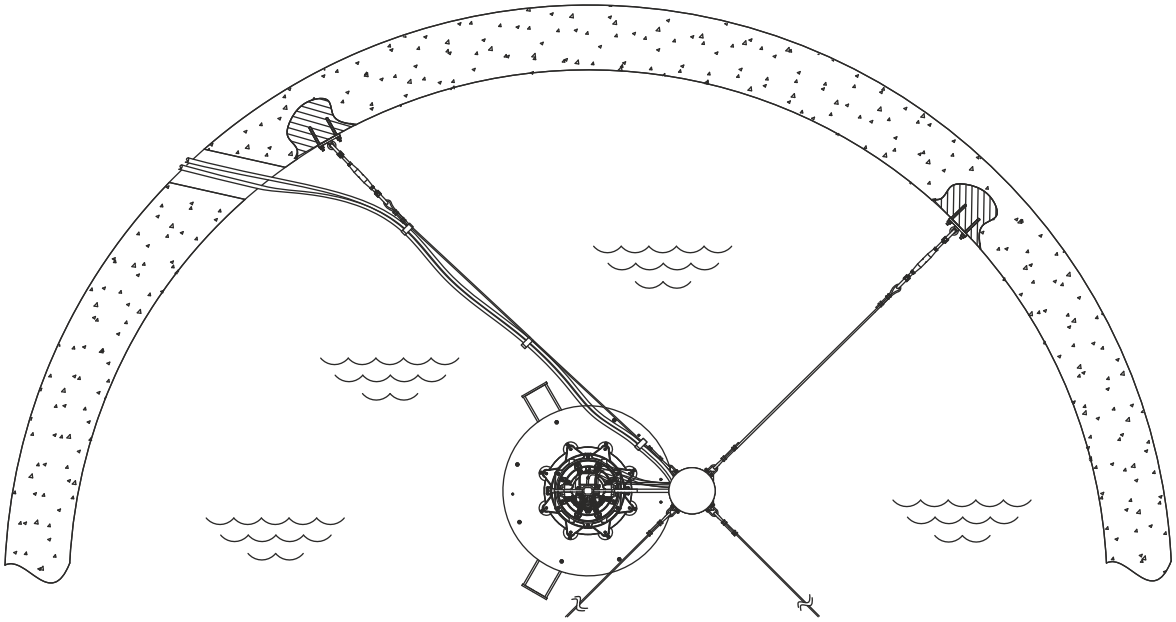

Accessori - *Accessories* - Accessories - *Zubehör* - Accesorios - *Аксессуары*

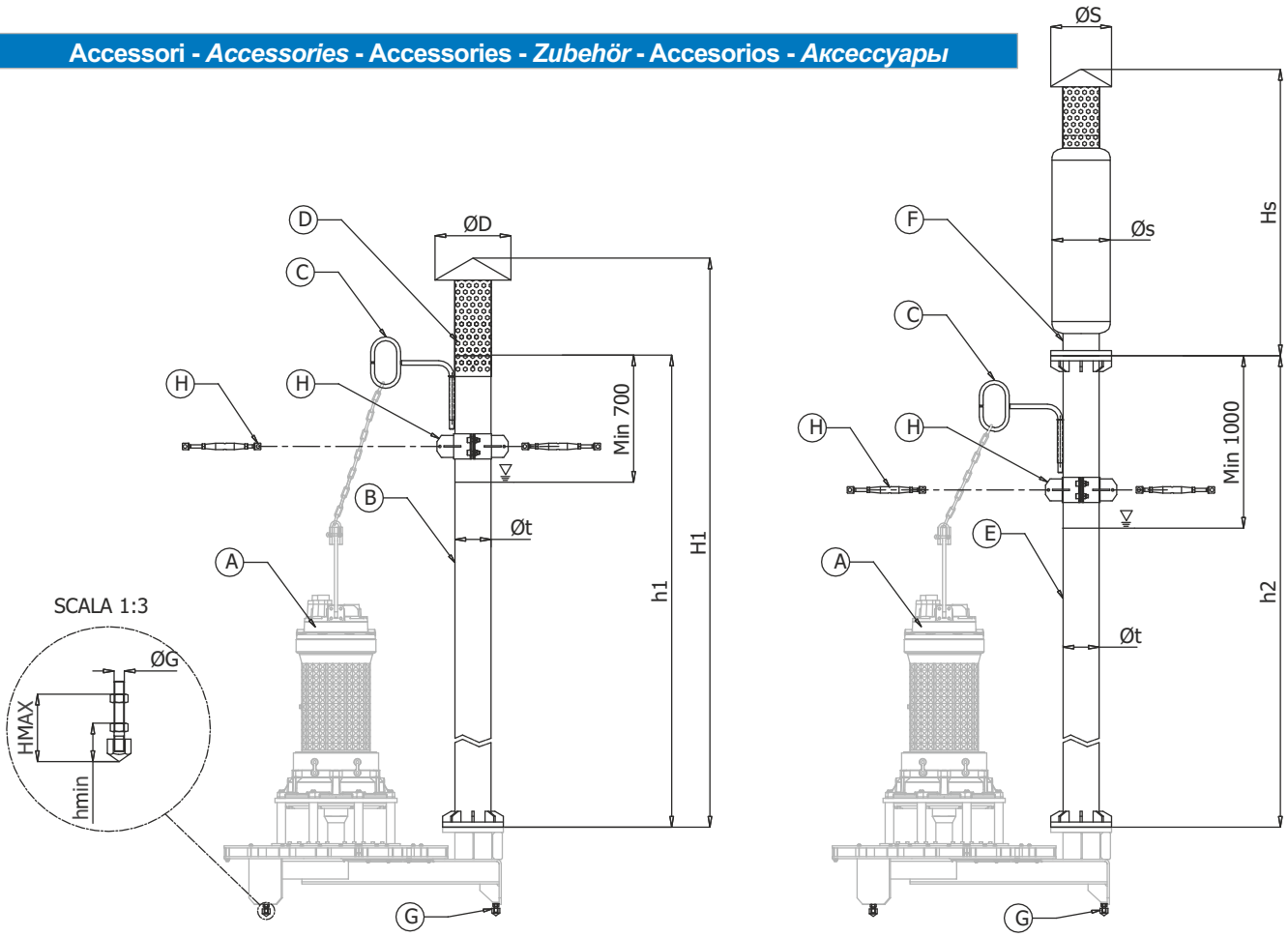

REF.	Description							
A	Submersible aerator							
REF.	**Description**	**Suction DN**	**Galvanized steel code**	**h1 [mm]**	**Øt [mm]**	**H1 [mm]**	**ØD [mm]**	**Weight [kg]**
B+C+D	Suction pipe	G1" 1/4	TA1" 1/4Z	5000	42,4	-	-	10
		DN80 PN10	TA80Z	5000	88,9	-	-	33
		DN100 PN10	TA100Z	5000	114,3	-	-	42
		DN125 PN10	TA125Z	5000	141,3	-	-	50
		DN150 PN10	TA150Z	5000	168,3	-	-	65
B+D**		DN200 PN10	TA200Z	5000	219,1	-	-	115
REF.	**Description**	**Suction DN**	**AISI 304 code**	**h1 [mm]**	**Øt [mm]**	**H1 [mm]**	**ØD [mm]**	**Weight [kg]**
B+C+D	Suction pipe	G1" 1/4	TA1" 1/4X	4000	42,4	-	-	8
		DN80 PN10	TA80X	5000	88,9	5437	300	33
		DN100 PN10	TA100X	5000	114,3	5437	300	42
		DN125 PN10	TA125X	5000	141,3	5437	300	50
		DN150 PN10	TA150X	5000	168,3	5457	356	65
B+D**		DN200 PN10	TA200X	5000	219,1	5500	356	115
REF.	**Description**	**Suction DN**	**Galvanized steel code**	**AISI 304 code**		**h2 [mm]**	**Øt [mm]**	**Weight [kg]**
E+C	Flanged suction pipe	DN80 PN10	TAF80Z	TAF80X		5000	88,9	37
		DN100 PN10	TAF100Z	TAF100X		5000	114,3	47
		DN125 PN10	TAF125Z	TAF125X		5000	141,3	57
		DN150 PN10	TAF150Z	TAF150X		5000	168,3	73
E**		DN200 PN10	TAF200Z	TAF200X		5000	219,1	126
** In suction pipe DN200 the component "C" is integrated								
REF.	**Description**	**Suction DN**	**Painted steel code**	**AISI 304 code**	**Hs [mm]**	**ØS [mm]**	**Øs [mm]**	**Weight [kg]**
F	Silencer	DN80 PN10	SIL80AV	SIL80X	1097	200	168	25
		DN100 PN10	SIL100AV	SIL100X	1143	220	204	32
		DN125 PN10	SIL125AV	SIL125X	1250	250	219	37
		DN150 PN10	SIL150AV	SIL150X	1333	285	273	44
		DN200 PN10	SIL200AV	SIL200X	1762	450	324	74
REF.	**Description**	**Suction DN**	**Galvanized steel code**	**AISI 304 code**			**Øt [mm]**	**Weight [kg]**
H	Mooring bracket + tightener	DN80 PN10	SO80Z	SO80X			88,9	4
		DN100 PN10	SO100Z	SO100X			114,3	5
		DN125 PN10	SO125Z	SO125X			141,3	5,5
		DN150 PN10	SO150Z	SO150X			168,3	6
		DN200 PN10	SO200Z	SO200X			219,1	8
REF.	**Description**	**Suction DN**	**ØG**			**hmin [mm]**	**Hmax [mm]**	**Weight [kg]**
G	Antirotation feet AISI 304	PAPAJNP02	M16			60	105	2

AJ

OSSI-JET OJ



Descrizione
L'unità OSSI JET è un sistema di ossigenazione composto da un'elettropompa sommergibile, una tubazione di aspirazione aria ed un certo numero di eiettori.
Il liquame pompato attraverso un ugello, capta tramite una tubazione per effetto Venturi, aria a pressione atmosferica, generando per mezzo degli eiettori un flusso fortemente miscelato con aria.
Queste apparecchiature garantiscono un elevato rendimento di ossigenazione, con la possibilità di orientare convenientemente il flusso per la migliore omogeneizzazione del liquame.

Impieghi
Con un gruppo OSSI JET è possibile aerare efficacemente ed economicamente tanto una vasca di trattamento biologico.
Il nostro OSSI-JET è un sistema originale che consente di aerare e miscelare contemporaneamente ogni tipo di liquido, industriale, civile e di allevamento e di ridurre i costi di investimento e di esercizio.

Description
L'unité OSSI JET est un système d'oxygénation composé d'une électropompe submersible, d'un tuyau d'aspiration d'air et d'un certain nombre d'éjecteurs.
Le purin pompé à travers une buse, capte par l'intermédiaire d'un tuyau par effet Venturi, l'air à pression atmosphérique, en générant au moyen des éjecteurs un flux fortement mélangé avec l'air.
Ces appareils garantissent un rendement d'oxygénation élevé, avec la possibilité d'orienter convenablement le flux pour la meilleure homogénéisation du purin.

Utilisations
Avec un groupe OSSI JET, il est possible d'aérer efficacement et économiquement aussi bien un bassin de traitement biologique.
Notre OSSI-JET est un système original qui permet d'aérer et de mélanger simultanément tous les types de liquide, industriel, civil et d'élevage et de réduire les coûts d'investissement et d'exercice.

Descripción
La unidad OSSI JET es un sistema de oxigenación compuesto por una electrobomba sumergible, un conducto de aspiración de aire y cierto número de eyectores.
Por el efecto Venturi, el líquido residual bombeado a través de una boquilla capta, mediante un tubo, aire a presión atmosférica, generando, por medio de los eyectores, un flujo fuertemente mezclado con aire.
Estos aparatos garantizan un alto rendimiento de oxigenación y ofrecen la posibilidad de orientar convenientemente el flujo para mejorar la homogeneización del líquido tratado.

Usos
Con un grupo OSSI JET es posible airear eficaz y económicamente tanto un depósito de tratamiento biológico.
Nuestro OSSI-JET es un sistema original que permite airear y mezclar simultáneamente cualquier tipo de líquido, industrial, civil y procedente de criaderos y reducir los costes de inversión y de funcionamiento.

Description
The OSSI JET unit is an oxidation system comprised of a submergible electric pump, an air suction tube and a certain number of ejectors.
The sewage that is pumped through a nozzle captures air at atmospheric pressure through a tube by the Venturi effect, generating a flow that is heavily mixed with air by means of the ejectors.
These appliances guarantee an elevated oxidation output, with the possibility of conveniently directing the flow to improve homogenisation of the sewage.

Uses
With an OSSI JET unit it is possible to efficiently aerate, in terms of operation and cost, anything from a biological treatment tank.
Our OSSI-JET solution is an original system that allows you to simultaneously aerate and mix any type of industrial, civil and livestock liquid, and to reduce investment and operating costs.

Beschreibung
Die Einheit OSSI JET ist ein Belüftungssystem, das aus einer Elektrotauchpumpe, einem Luftansaugrohr und einer gewissen Anzahl von Strahldüse besteht.
Die über eine Düse gepumpten Abwässer, fängt über ein Rohr mittels des Venturi-Effekts Luft mit atmosphärischem Druck ab und erzeugt über die Strahldüsen einen starken Mischstrom mit Luft.
Dieses Gerät garantiert einen hohen Belüftungsgrand mit der Möglichkeit den Strom so zweckmäßig auszurichten, dass die Homogenisierung der Abwässer verbessert wird.

Einsätze
Mit einer Gruppe OSSI JET kann sowohl ein Becken zur biologischen Behandlung wirksam und wirtschaftlich belüftet werden.
Unser OSSI-JET ist ein originelles System, das es gestattet, jede Art von Industrie-, Haus und Aufzuchtflüssigkeit gleichzeitig zu belüften wie auch zu mischen und Investitions- und Betriebskosten zu verringern.

Descrição
A unidade OSSI JET é um sistema de oxigenação composto por uma eletrobomba submersível, uma tubagem de aspiração do ar e um certo número de ejetores.
O chorume bombeado através do bico capta o aria em pressão atmosférica, mediante uma tubagem e pelo efeito Venturi, gerando por meio dos injetores um fluxo fortemente misturado com ar.
Estas aparelhagens garantem um elevado rendimento de oxigenação, com possibilidade de orientar convenientemente o fluxo para a melhor oxigenação do chorume.

Empregos
Com um grupo OSSI JET é possível arejar eficazmente e economicamente tanto uma cuba de tratamento biológico.
O nosso OSSI JET é um sistema original que permite de arejar e misturar simultaneamente todo o tipo de líquido, industrial, civil e de criação e de reduzir os custos de investimento e de exercício.

Identificazione - *Identification* - Identification - *Identification* - Identificación - *Идентификация*

OJ	2	52	150

- Ossi-Jet
- Numero Eiettori - *Number Ejectors*
  Nombre Ejecteurs - *Anzahl Ejektoren*
  Número de eyectores - *Количество эжекторов*
- 5,2 kW
- Diametro Tubo - *Pipe diameter*
  Diamètre du tuyau - *Rohrdurchmesser*
  Diámetro del tubo - *Диаметр трубы*

Funzionamento - Operation - Opération - Betrieb - Operación - Функционирование

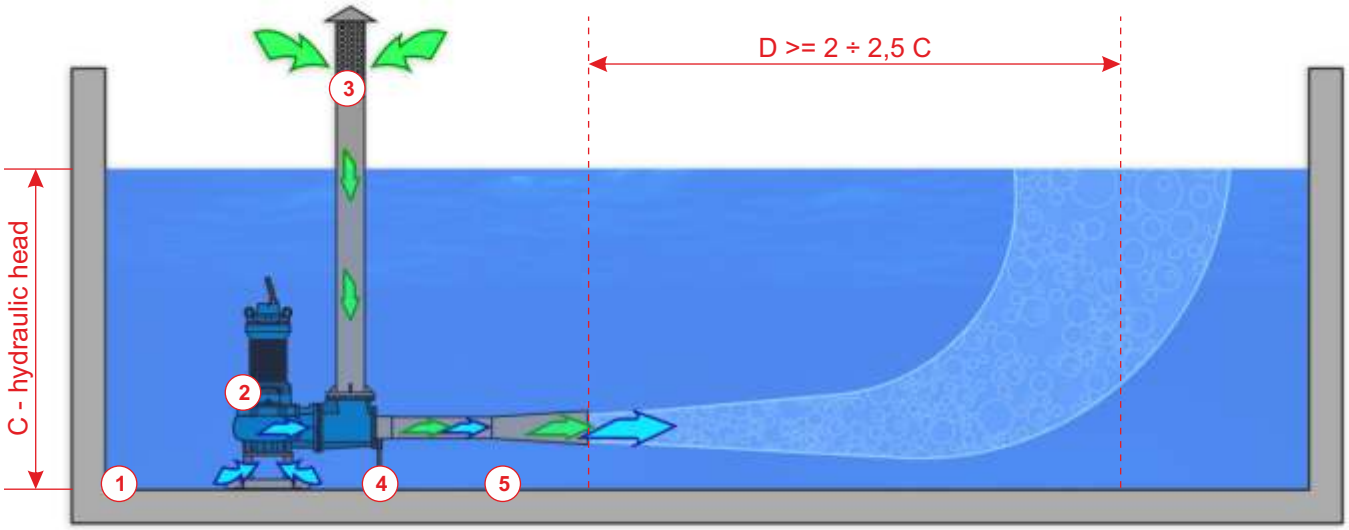

Il flusso primario (1), generato da un'elettropompa sommergibile, attraversa l'ugello tarato (2), la zona d'aspirazione del flusso secondario (3) e fuoriesce attraverso il tubo di miscelazione (4) e il diffusore (5). Il flusso primario, passando attraverso l'ugello (2) aumenta notevolmente la sua velocità creando nella zona d' aspirazione (3) una condizione stabile di depressione con conseguente aspirazione d'aria. L'acqua, flusso primario, e l'aria, flusso secondario, si miscelano poi completamente attraversando le zone ad alta turbolenza (4) e (5).

Le flux primaire (1), généré par une électropompe submersible, traverse la buse tarée (2), la zone d'aspiration du flux secondaire (3) et sort à travers le tuyau de mélange (4) et le diffuseur (5).
Le flux primaire, en passant à travers la buse (2) augmente considérablement sa vitesse en créant dans la zone d'aspiration (3) une condition stable de dépression avec par conséquent l'aspiration de l'air.
L'eau, le flux primaire et l'air, le flux secondaire se mélangent ensuite complètement en traversant les zones à haute turbulence (4) et (5).

El flujo primario (1), generado por una electrobomba sumergible, atraviesa la boquilla calibrada (2), la zona de aspiración del flujo secundario (3) y sale a través del tubo de mezcla (4) y del difusor (5).
El flujo primario, al pasar a través de la boquilla (2), aumenta notablemente su velocidad creando en la zona de aspiración (3) una condición estable de depresión con la consiguiente aspiración de aire.
El agua, flujo primario, y el aire, flujo secundario, se mezclan después completamente atravesando las zonas de alta turbulencia (4) y (5).

The primary flow (1), generated by an electric submergible pump, passes through the calibrated nozzle (2), the suction area of the secondary flow (3) and exits through the mixing tube (4) and the diffuser (5). The primary flow, passing through the nozzle (2), considerably increases its speed creating a stable vacuum condition in the suction area (3) with the subsequent suction of air. The water (the primary flow) and the air (the secondary flow) are then completely mixed together by passing through the high turbulence areas (4) and (5).

Der Primärfluss (1), der von einer Elektrotauchpumpe erzeugt wird, durchströmt die kalibrierte Düse (2), den Ansaugbereich des Sekundärflusses (3) und strömt über das Mischrohr (4) und den Diffusor (5) aus.
Der Primärfluss erhöht durch den Düsendurchlauf (2) bedeutend seine Geschwindigkeit und erzeugt im Ansaugbereich (3) einen stabilen Unterdruck mit daraus folgender Luftansaugung.
Das Wasser, Primärfluss, und die Luft, Sekundärfluss, mischen sich dann beim Durchgang durch die Bereiche mit hoher Wirbelung (4) und (5).

Первичный поток (1), генерируемый погружным электрическим насосом, пересекает калиброванное сопло (2), зону всасывание вторичного потока (3) и протекание через трубку смешиваия (4) и диффузора (5). Первичный поток, проходящий через сопло (2) значительно увеличивает свою скорость, создавая в зоне всасывания (3) стабильное состояние депрессии, что приводит к всасыванию воздуха. Вода, первичный поток и воздух, вторичный поток, затем полностью перемешиваются через зоны с высокой турбулентностью (4) и (5).

Installazioni - *Installations* - Installations - *Installationen* - Instalaciones - *Установки*

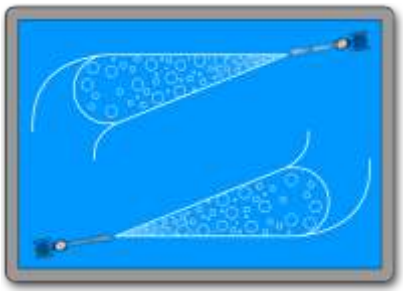



Scelta e posizionamento dell'OSSI JET

Dopo aver valutato il fabbisogno di ossigeno/ora nelle condizioni standard, in funzione della vasca di aerazione, si devono identificare le soluzioni che soddisfano le condizioni di base, utilizzando uno o più OJ, è necessario verificare che:

1. La potenza specifica installata (W/m3) risulti adeguata a garantire una efficace miscelazione dell'intero volume.
Per vasche circolari, con un contenuto di fanghi <1% e <3,5%, la potenza minima necessaria deve risultare rispettivamente >25 W/m3 e >40 W/m3. Per vasche quadrate, rettangolari o di forma particolare >30 W/m3 e >60 W/m3. La potenza specifica installata non deve risultare superiore a 80 W/m3.

2. La distanza tra la sezione d'uscita dell'eiettore o la parete, o l'ostacolo più vicino, sia superiure a 2,5 volte il battente. Utilizzare eventualmente unità OJ più piccole operanti in coppia. La distanza tra inizio del getto di un OJ ed aspirazione di un'unità successiva non sia inferiore a 2,5 volte il battente. La massima distanza tra le unità OJ non superi 8 volte il battente. Installare eventualmente due o più unità oppure prevedere l'impiego di un Mixer.

3. I getti degli OJ non siano orientati uno contro l'altro o si contrappongano ai flussi generati da altri dispositivi di miscelazione presenti in vasca.

Choix et positionnement de l'OSSI JET

Après avoir évalué le besoin d'oxygène/heure dans les conditions standards, en fonction du bassin d'aération, les solutions qui satisfont les conditions de base doivent être identifiées, en utilisant une ou plusieurs OJ, il est nécessaire de vérifier que:

1. La puissance spécifique installée (W/m3) est adaptée pour garantir un mélange efficace de tout le volume.
Pour les bassins circulaires, avec un contenu de boues <1% et <3,5%, la puissance minimum nécessaire doit être respectivement >25 W/m3 et >40 W/m3. Pour les bassins carrés, rectangulaires ou d'un format spécial >30 W/m3 et >60 W/m3. La puissance spécifique installée ne doit pas être supérieure à 80 W/m3.

2. La distance entre la section de sortie de l'éjecteur ou la paroi, ou l'obstacle le plus proche soit supérieure à 2,5 fois l'obturateur. Utiliser éventuellement les unités OJ plus petites opérationnelles en couple. La distance entre le début du jet d'un OJ et l'aspiration d'une unité successive ne soit pas inférieure à 2,5 fois l'obturateur. La distance maximum entre les unités OJ ne dépasse pas 8 fois l'obturateur. Installer éventuellement deux ou plusieurs unités ou prévoir l'utilisation d'un Mixer.

3. Les jets des OJ ne soient pas orientés l'un contre l'autre ou soient opposés aux flux générés par d'autres dispositifs de mélange présents dans le bassin.

Elección y colocación del OSSI JET

Tras haber valorado la demanda de oxígeno/hora en las condiciones estándar, en función del depósito de aireación, deben identificarse las soluciones que satisfacen las condiciones de base, utilizando uno o más OJ, y verificar que:

1. La potencia específica instalada (W/m3) sea adecuada para garantizar una mezcla eficaz de todo el volumen.
Para depósitos circulares, con un contenido de fangos <1% y <3,5%, la potencia mínima necesaria debe ser respectivamente >25 W/m3 y >40 W/m3. Para depósitos cuadrados, rectangulares o de forma particular >30 W/m3 y >60 W/m3, la potencia específica instalada no debe ser superior a 80 W/m3.

2. La distancia entre la sección de salida del eyector o la pared, o el obstáculo más cercano, sea superior a 2,5 veces el batiente. De ser necesario, utilice unidades OJ más pequeñas que funcionen por parejas. La distancia entre el inicio del chorro de un OJ y la aspiración de la siguiente unidad no debe ser inferior a 2,5 veces el batiente. La distancia máxima entre las unidades OJ no debe superar 8 veces el batiente. De ser necesario, instale dos o más unidades, o bien utilice un mezclador.

3. Los chorros de los OJ no estén orientados uno frente a otro o se contrapongan a los flujos generados por otros dispositivos de mezcla presentes en el depósito.

Choice and position of OSSI JET

Once you have evaluated the required rate of oxygen/hour under standard conditions, based on the aeration tank, you must identify the solutions that meet the basic conditions, using one or more OJs, it is necessary to make sure that:

1. The specific installed power (W/m3) is adequate to guarantee efficient mixing of the entire volume.
For circular tanks, with a sludge content of <1% and <3.5%, the minimum required power must be respectively >25 W/m3 and >40 W/m3. For tanks that are square, rectangular or of a particular shape >30 W/m3 and >60 W/m3. The specific installed power must not be greater than 80 W/m3.

2. The distance between the outlet section of the ejector or the wall, or the nearest obstacle, must be 2.5 times greater than the door. If necessary use smaller OJ units operating in pairs. The distance between the jet of one OJ and the suction of another unit is no less than 2.5 times the door. The maximum distance between the OJ units is no greater than 8 times the door. If necessary install two or more units or use a Mixer.

3. The jets of the OJs are not pointing towards each other or working against the flows generated by other mixing devices installed in the tank.

Wahl und Aufstellung von OSSI JET

Nach dem der Belüftungsbedarf pro Stunde unter Standardbedingungen in Abhängigkeit des Belüftungsbeckens ausgewertet wurde, müssen die Lösungen gefunden werden, die die Grundbedingungen befriedigen, ob eine oder mehrere OJs benutzt werden. Hierzu muss geprüft werden:

1. Die spezifische installierte Leistung (W/m3) ist ausreichend, um eine wirksame Mischung des Gesamtvolumens zu garantieren.
Für Rundbecken mit einem Schlammgehalt von <1% und <3,5% muss die benötigte Minimalleistung entsprechend >25 W/m3 und >40 W/m3 betragen. Für quadratische Becken, rechteckige oder solche mit Sonderformen >30 W/m3 und >60 W/m3. Die spezifische installierte Leistung darf nicht über 80 W/m3 betragen.

2. Der Abstand zwischen dem Ausgangsabschnitt der Strahldüse oder der Wand oder dem nächstliegenden Hindernis ist 2,5 Mal größer als der Flügel. Gegebenenfalls kleinere OJ-Einheiten im Doppelbetrieb benutzen. Der Abstand zwischen Beginn des Strahls einer OJ und der Ansaugung einer nachstehenden Einheit sollte nicht über 2,5 Mal dem des Flügels sein. Der Höchstabstand zwischen den OJ-Einheiten sollte nicht 8 Mal dem des Flügels sein. Eventuell zwei oder mehrere Einheiten installieren oder den Einsatz eines Mixers vorsehen.

3. Die Strahle der OJs sollten einer gegen den anderen gerichtet sein oder sie setzen sich den Strömen gegenüber, die von anderen Mischvorrichtungen im Becken erzeugt werden.

Выбор и размещение OSSI JET

После оценки потребности кислорода в час в стандартных условиях, в зависимости от емкости для аэрации, растворы, отвечающие основным условиям, должны быть идентифицированы с использованием одного или более OJ, вам нужно проверить, что

1. Удельная установленная мощность (Вт / м3) достаточна для обеспечения эффективного смешивания всего объема.
Для круглых резервуаров с содержанием шлама <1% и <3,5% минимальная требуемая мощность должна составлять> 25 Вт / м3 и> 40 Вт / м3 соответственно.
Для квадратных, прямоугольных или специальных резервуаров> 30 Вт / м3 и> 60 Вт / м3. Удельная установленная мощность не должна превышать 80 Вт / м3.

2. Расстояние между выходной частью эжектора или стеной или ближайшим препятствием в 2,5 раза больше чем напор. При необходимости используйте меньшие единицы OJ, которые работают парами. Расстояние между началом струи OJ и всасыванием последующего блока составляет не менее 2,5-кратного листа. Максимальное расстояние между блоками OJ не превышает 8-кратного шарнира. При необходимости установите два или более устройства или используйте миксер.

3. Ячейки OJ не ориентированы друг против друга или противоположны потокам, генерируемым другими смешивающими устройствами в баке.

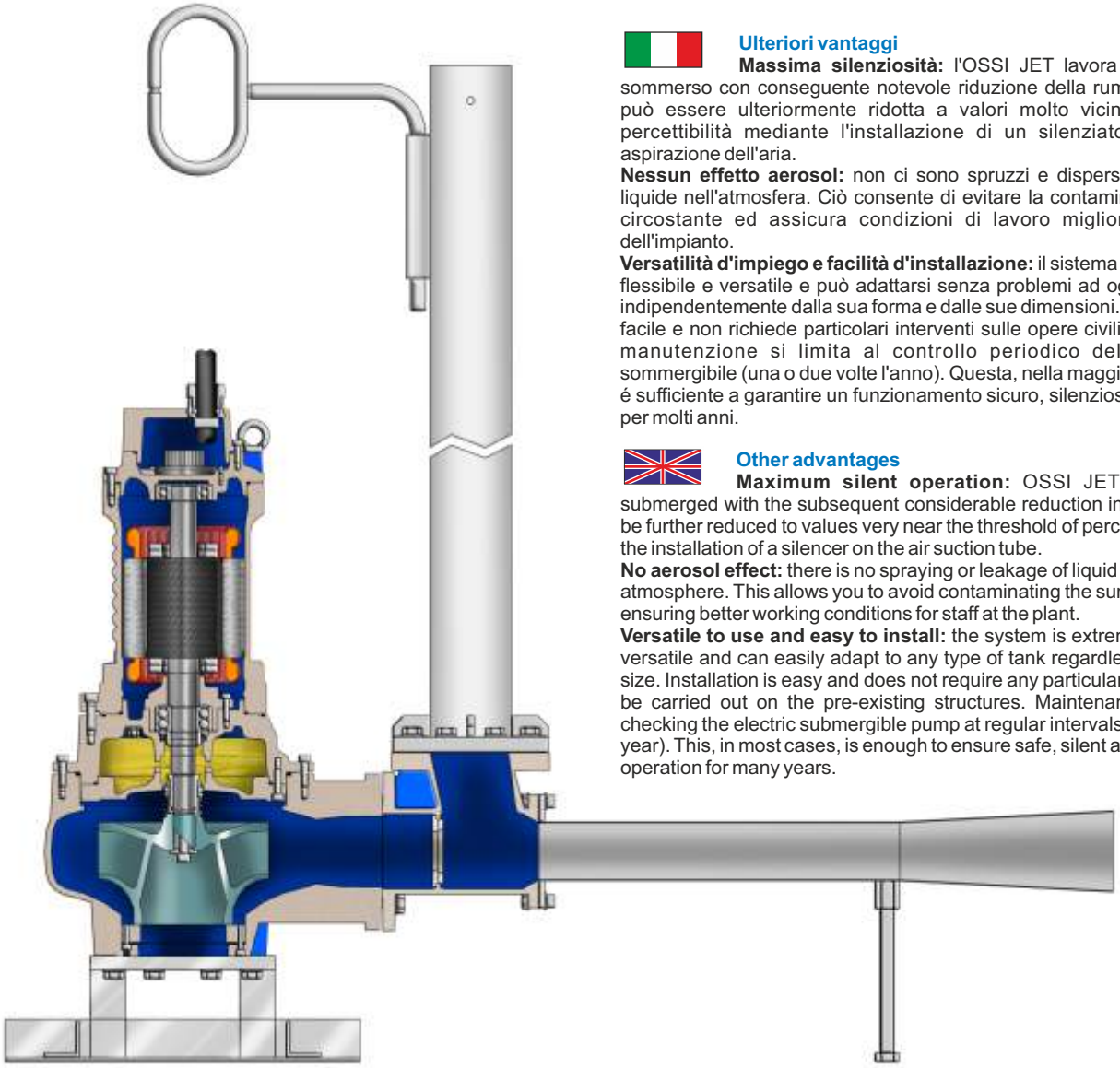

Ulteriori vantaggi

Massima silenziosità: l'OSSI JET lavora completamente sommerso con conseguente notevole riduzione della rumorosità. Questa può essere ulteriormente ridotta a valori molto vicini alla soglia di percettibilità mediante l'installazione di un silenziatore sul tubo di aspirazione dell'aria.
Nessun effetto aerosol: non ci sono spruzzi e dispersioni di particelle liquide nell'atmosfera. Ciò consente di evitare la contaminazione dell'aria circostante ed assicura condizioni di lavoro migliori al personale dell'impianto.
Versatilità d'impiego e facilità d'installazione: il sistema è estremamente flessibile e versatile e può adattarsi senza problemi ad ogni tipo di vasca indipendentemente dalla sua forma e dalle sue dimensioni. L'installazione é facile e non richiede particolari interventi sulle opere civili preesistenti. La manutenzione si limita al controllo periodico dell'elettropompa sommergibile (una o due volte l'anno). Questa, nella maggior parte dei casi, é sufficiente a garantire un funzionamento sicuro, silenzioso ed economico per molti anni.

Other advantages

Maximum silent operation: OSSI JET operates fully submerged with the subsequent considerable reduction in noise. This can be further reduced to values very near the threshold of perceptibility through the installation of a silencer on the air suction tube.
No aerosol effect: there is no spraying or leakage of liquid particles into the atmosphere. This allows you to avoid contaminating the surrounding air and ensuring better working conditions for staff at the plant.
Versatile to use and easy to install: the system is extremely flexible and versatile and can easily adapt to any type of tank regardless of shape and size. Installation is easy and does not require any particular building work to be carried out on the pre-existing structures. Maintenance is limited to checking the electric submergible pump at regular intervals (once or twice a year). This, in most cases, is enough to ensure safe, silent and cost-effective operation for many years.

Autres avantages

Silence maximum: l'OSSI JET fonctionne complètement submergé avec par conséquent une réduction de bruit considérable. Celui-ci peut être réduit ultérieurement à des valeurs très proches du seuil de perception par l'intermédiaire de l'installation d'un silencieux sur le tuyau d'aspiration de l'air.
Aucun effet aérosol: il n'y a pas d'éclaboussures et de dispersions de particules liquides dans l'atmosphère. Ceci permet d'éviter la contamination de l'air autour et assure des conditions de travail meilleures au personnel de l'installation.
Polyvalence d'utilisation et facilité d'installation: le système est extrêmement flexible et polyvalent et peut s'adapter sans problèmes à tous les types de bassin indépendamment de sa forme et de ses dimensions. L'installation est facile et ne nécessite pas d'interventions spéciales sur les œuvres civiles existantes. La maintenance se limite au contrôle périodique de l'électropompe submergée (une ou fois par an). Ceci, dans la plupart des cas, est suffisant pour garantir un fonctionnement sûr, silencieux et économique pendant plusieurs années.

Otras ventajas

Máximo silencio: el OSSI JET trabaja completamente sumergido gracias a lo cual se reduce notablemente el ruido. Éste asimismo puede reducirse a valores muy cercanos al umbral de perceptibilidad instalando un silenciador en el tubo de aspiración del aire.
Sin efecto aerosol: no se producen salpicaduras ni dispersiones de partículas líquidas a la atmósfera. Esto evita la contaminación del aire circunstante y mejora las condiciones de trabajo del personal de la instalación.
Versatilidad de uso y facilidad de instalación: el sistema es muy flexible y versátil y puede adaptarse sin problemas a cualquier tipo de depósito independientemente de su forma y dimensiones. La instalación es fácil y no exige particulares intervenciones en las construcciones preexistentes. El mantenimiento se limita al control periódico de la electrobomba sumergible (una o dos veces al año). Éste, en la mayoría de los casos, es suficiente para garantizar un funcionamiento seguro, silencioso y económico durante muchos años.

Weitere Vorteile

Höchste Geräuschlosigkeit: OSSI JET arbeitet vollständig eingetaucht mit einer daraus folgenden deutlichen Verringerung der Geräuschentwicklung. Diese kann noch weiterhin bis an die Schwelle des Wahrnehmbaren reduziert werden, wenn ein Schalldämpfer auf das Luftansaugrohr installiert wird.
Kein Aerosol-Effekt: es werden keine Spritzer oder Flüssigpartikel in die Atmosphäre abgegeben. Hierdurch wird eine Verschmutzung der umliegenden Luft vermieden und die Arbeitsbedingungen der an der Anlage Beschäftigten verbessert.
Einsatzvielfalt und einfache Installation: Das System ist äußerst flexibel und vielseitig und kann sich problemlos jedem Beckentyp unabhängig von seiner Form und seinen Abmessungen anpassen. Die Installation ist leicht und bedarf keiner besonderer Umbauten bestehender Bauten. Die Wartung beschränkt sich auf die regelmäßige Überwachung der Elektrotauchpumpe (ein- oder zweimal pro Jahr). Dies reicht in den meisten Fällen aus, um einen sicheren, leisen und wirtschaftlichen Betrieb über Jahre hinaus zu garantieren.

Дополнительные преимущества

Максимальная тишина: OSSI JET работает полностью погружен, что приводит к значительному снижению шума. Это может быть дополнительно уменьшено до значений, близких к порогу восприимчивости, через установку глушителя на всасывающей трубе воздуха.
Отсутствие аэрозольного эффекта: в атмосфере нет всплесков и жидких частиц. Это помогает избежать загрязнения окружающего воздуха и обеспечивает лучшие условия работы персонала станции.
Универсальность использования и простота установки: система чрезвычайно гибкая и универсальная и может быть адаптирована к любому типу ванны без каких-либо проблем, независимо от ее формы и размера. Установка проста и не требует специального вмешательства на существовавшие строительные работы. Техническое обслуживание ограничивается периодическим контролем погружного насоса (один или два раза в год). Этого в большинстве случаев достаточно для обеспечения безопасной, тихой и экономичной работы в течение многих лет.

OJ

OSSI-JET OJ



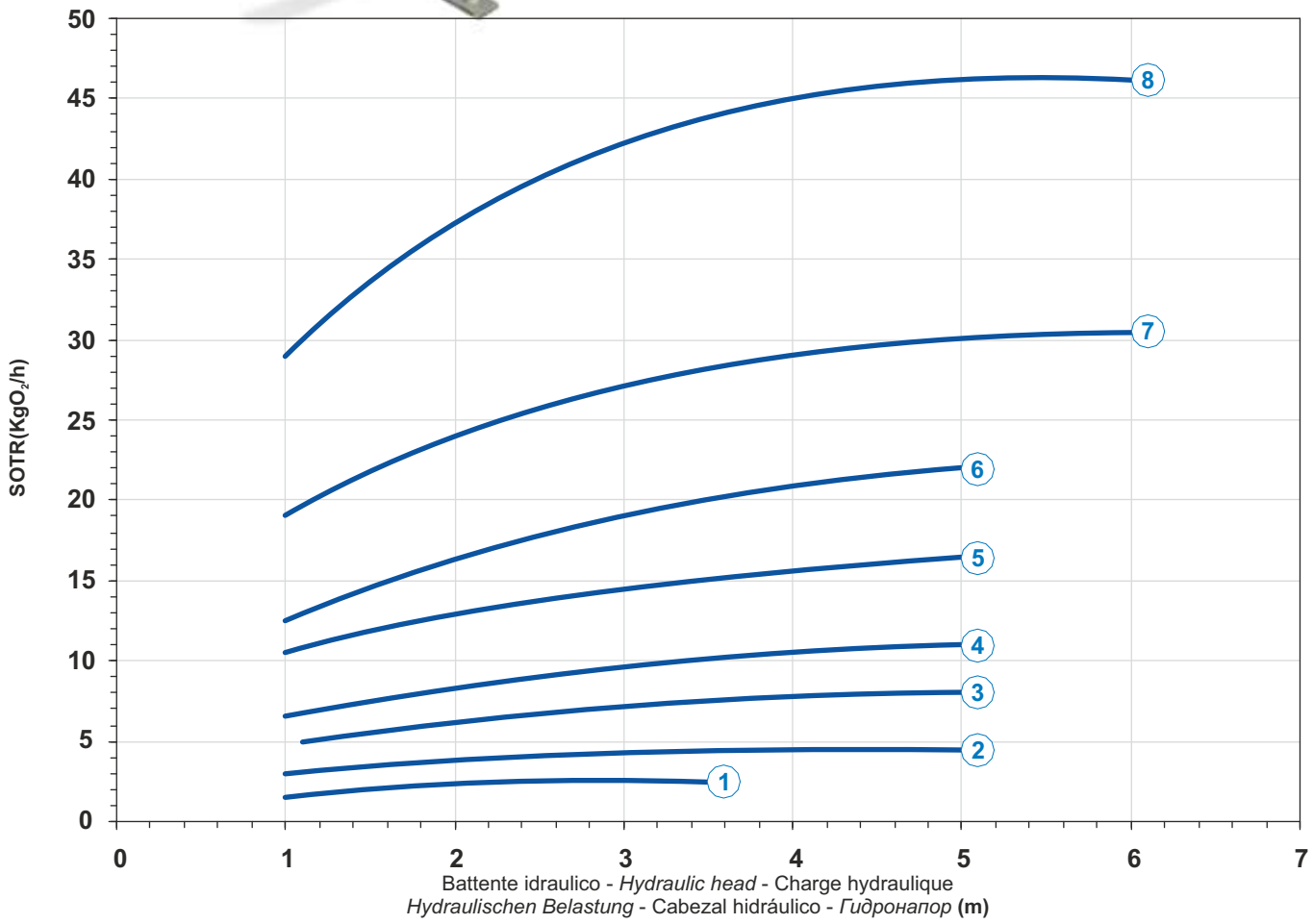

Curve	Type	Power supply	Rot. speed **r.p.m.**	Impeller	Rated power P2 **kW**	Rated current **A**	Pump type
1	**OJ128-80**	3ph 400V 50Hz	1392	M	2,8	5,4	G409T1M1-M76AA0
2	**OJ146-100**	3ph 400-690V 50Hz	1401	C	4,6	9,3	G410R2C2-P80AA2
3	**OJ175-100**	3ph 400-690V 50Hz	1436	C	7,5	14,3	G411R2C6-P80AA2
4	**OJ1120-100**	3ph 400-690V 50Hz	1436	C	11,6	21,6	G413R2C1-P80AA2
5	**OJ1144-150**	3ph 400-690V 50Hz	1441	H	14,4	26,7	G413R2H1-S60AA2
6	**OJ2230-200**	3ph 400-690V 50Hz	960	C	23	40,6	G616R3C1-T102AA2
7	**OJ2290-250**	3ph 400-690V 50Hz	960	C	29	52,8	G618R3C3-V105AA2
8	**OJ3400-250**	3ph 400-690V 50Hz	965	C	39,2	71	G620R3C2-V105AA2

OJ 128-80

SOTR

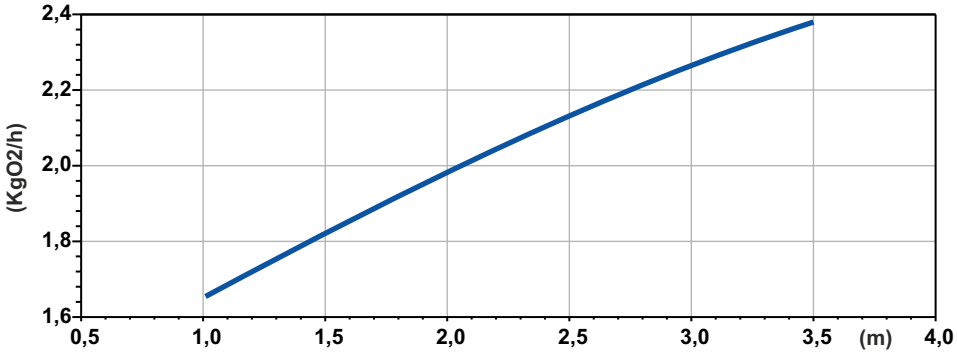

Potenza Assorbita - Absorbed Power P1
Puissance Absorbée - Leistungsaufnahme P1
Potencia absorbida - Поглощенная мощность P1

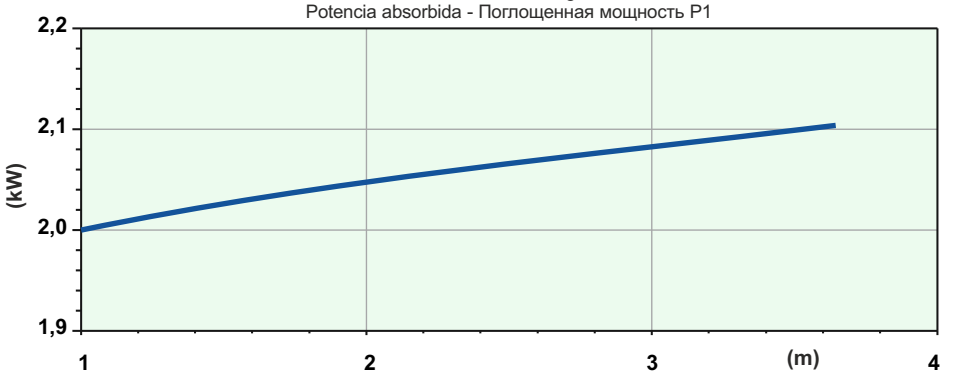

Battente idraulico - *Hydraulic head* - Charge hydraulique - *Hydraulischen Belastung*
Cabezal hidráulico - *Аспирированный воздух*

Code	4008136
Type	**OJ128-80**
Rated Power **P2 (kW)**	2,8
Rated Current **I (A)**	5,4
Starting Current **Is (A)**	24,3
Pump type	G409T1M1-M76AA0
Power supply	3ph 400V 50Hz
R.P.M.	1392
Free passage (mm)	76
Suction (mm)	DN 80
Weight (Kg)	105
Cable	H07RN/F 4G2,5

SOTR OBTAINED FOLLOWING STANDARD UNI EN 12255-15:2004

Dimensioni - Dimensions - Dimensions - Abmessungen - Dimensiones - *Габариты* (mm)

Standard con piede appoggio - *Standard with x-foot rest*
Standard avec socle - *Standard mit Bodenstützring*
Estándar con trípode de apoyo - *Стандар.свободная установка насоса*

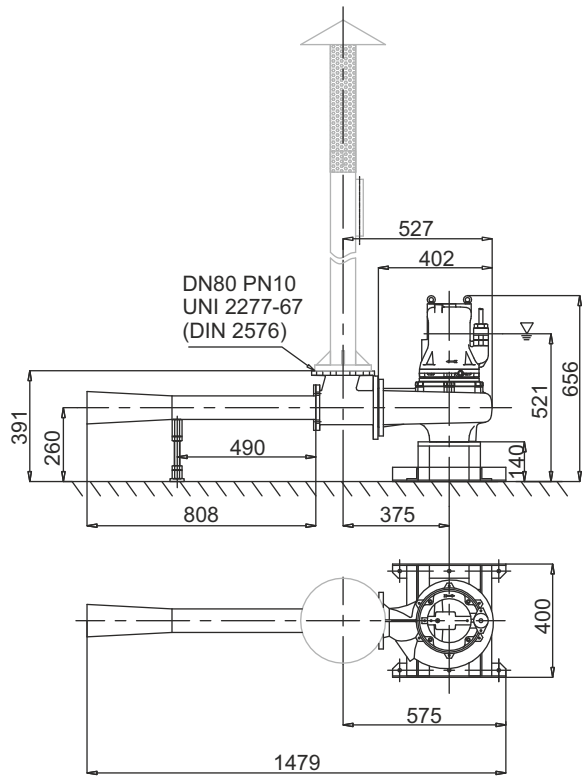

Versione con piede di accoppiamento rapido - *Coupling foot version*
Version avec pied d'assise - *Version mit Kupplungsfuss*
Versión con pie acoplamiento - *Версия с автоматической муфтой*

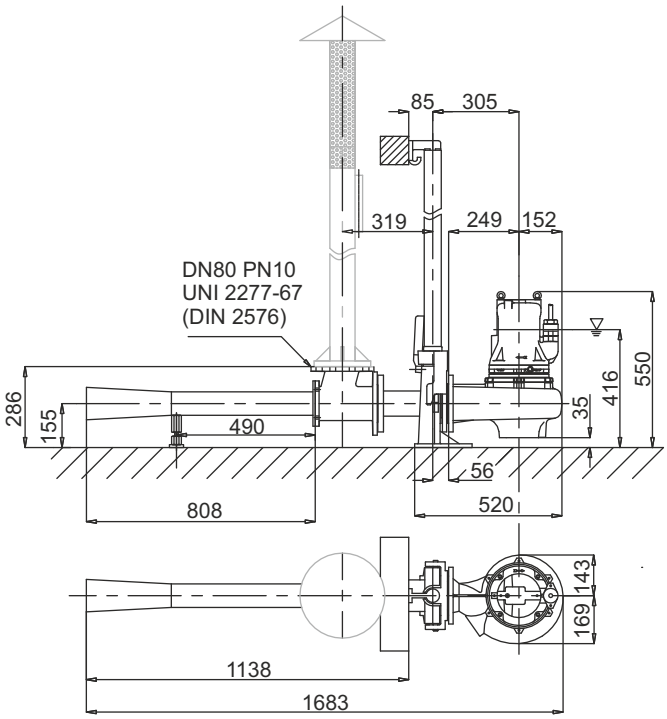

LIVELLO MINIMO DI SOMMERGIBILITÀ - *MINIMUM SUBMERSIBLE LEVEL* - NIVEAU MINIMUM D'IMMERSION
MINDESTWASSERSTAND - NIVEL SUMERGIBLE MÍNIMO - *МИНИМАЛЬНАЯ ГЛУБИНА ПОГРУЖЕНИЯ*

OJ

SOTR

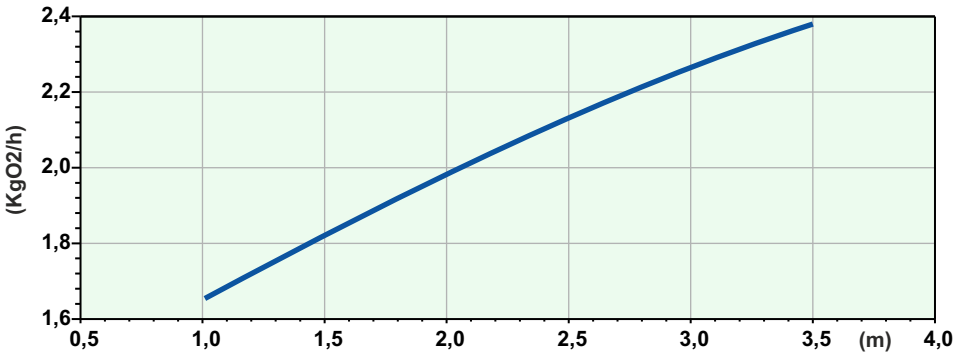

Potenza Assorbita - Absorbed Power P1
Puissance Absorbée - Leistungsaufnahme P1
Potencia absorbida - Поглощенная мощность P1

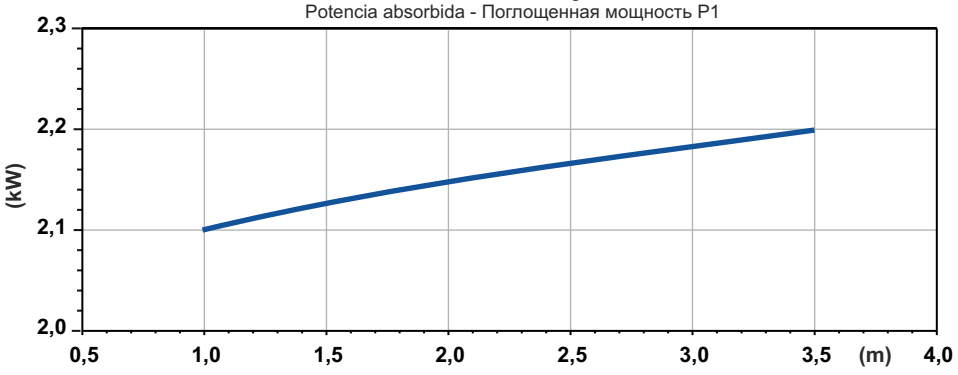

Battente idraulico - *Hydraulic head* - Charge hydraulique - *Hydraulischen Belastung*
Cabezal hidráulico - *Аспирированный воздух*

OJ 135-80

Code	4003431
Type	**OJ135-80**
Rated Power **P2 (kW)**	3,5
Rated Current **I (A)**	6,8
Starting Current **Is (A)**	30,6
Pump type	G410R6V2-M64AA2
Power supply	3ph 400/690V-50Hz
R.P.M.	1392
Free passage (mm)	64
Suction (mm)	DN 80
Weight (Kg)	117
Cable	H07RN/F 12G1,5

SOTR OBTAINED FOLLOWING STANDARD UNI EN 12255-15:2004

Dimensioni - Dimensions - Dimensions - Abmessungen - Dimensiones - *Габариты* (mm)

Standard con piede appoggio - *Standard with x-foot rest*
Standard avec socle - *Standard mit Bodenstützring*
Estándar con trípode de apoyo - *Стандар.свободная установка насоса*

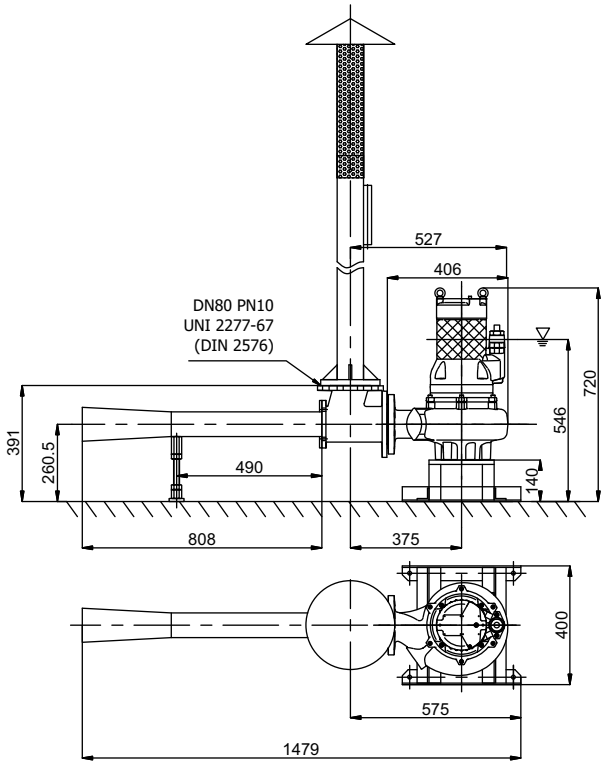

Versione con piede di accoppiamento rapido - *Coupling foot version*
Version avec pied d'assise - *Version mit Kupplungsfuss*
Versión con pie acoplamiento - *Версия с автоматической муфтой*

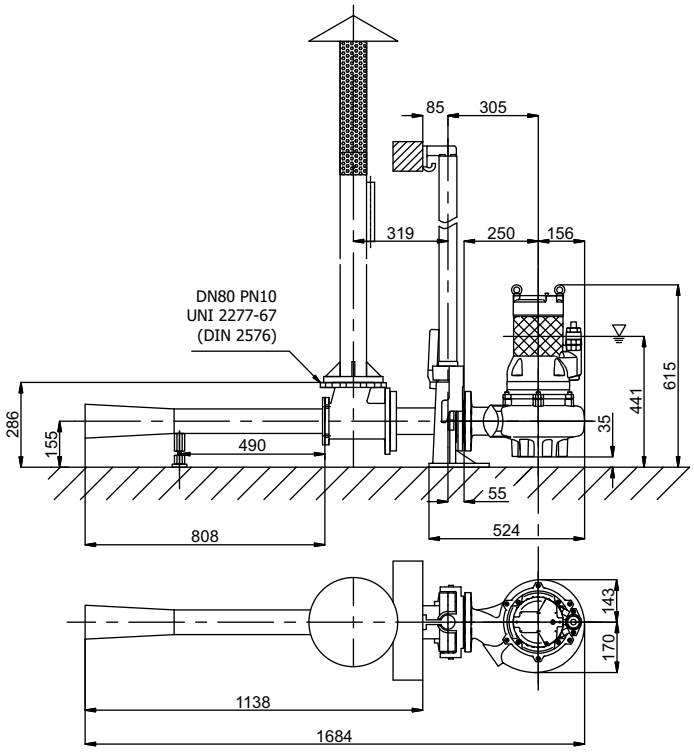

LIVELLO MINIMO DI SOMMERGIBILITÀ - *MINIMUM SUBMERSIBLE LEVEL* - NIVEAU MINIMUM D'IMMERSION
MINDESTWASSERSTAND - NIVEL SUMERGIBLE MÍNIMO - *МИНИМАЛЬНАЯ ГЛУБИНА ПОГРУЖЕНИЯ*

OJ 146-100

SOTR

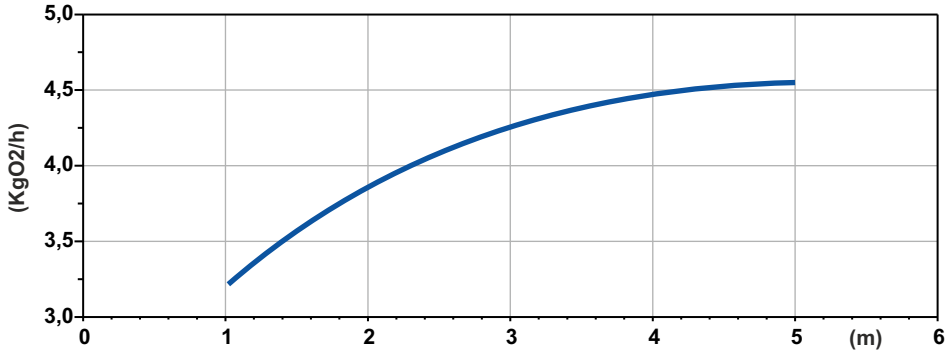

Potenza Assorbita - Absorbed Power P1
Puissance Absorbée - Leistungsaufnahme P1
Potencia absorbida - Поглощенная мощность P1

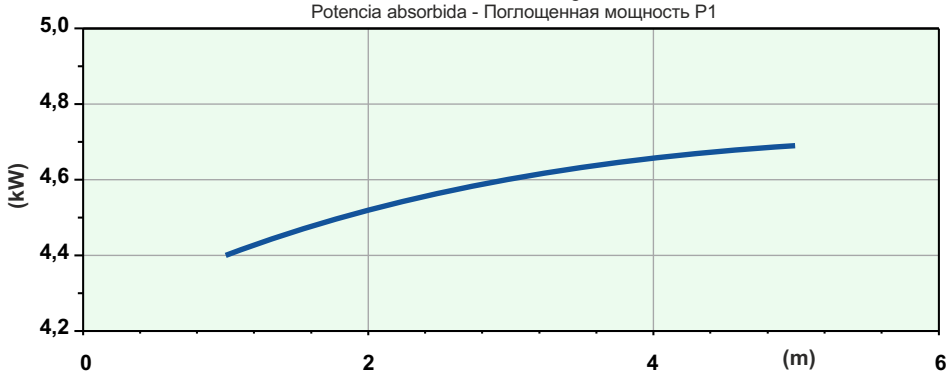

Battente idraulico - *Hydraulic head* - Charge hydraulique - *Hydraulischen Belastung*
Cabezal hidráulico - *Аспирированный воздух*

Code	4008157
Type	**OJ146-100**
Rated Power **P2 (kW)**	4,6
Rated Current **I (A)**	9,3
Starting Current **Is (A)**	46,5
Pump type	G410R2C2-P80AA2
Power supply	3ph 400/690V 50Hz
R.P.M.	1401
Free passage (mm)	80
Suction (mm)	DN 100
Weight (Kg)	152
Cable	H07RN/F 12G1,5

SOTR OBTAINED FOLLOWING STANDARD UNI EN 12255-15:2004

Dimensioni - Dimensions - Dimensions - Abmessungen - Dimensiones - *Габариты* (mm)

Standard con piede appoggio - *Standard with x-foot rest*
Standard avec socle - *Standard mit Bodenstützring*
Estándar con trípode de apoyo - *Стандар.свободная установка насоса*

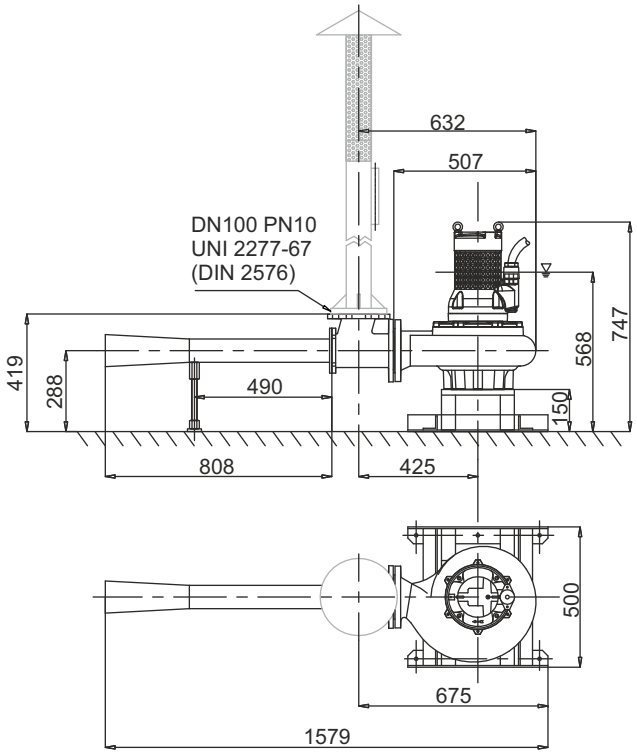

Versione con piede di accoppiamento rapido - *Coupling foot version*
Version avec pied d'assise - *Version mit Kupplungsfuss*
Versión con pie acoplamiento - *Версия с автоматической муфтой*

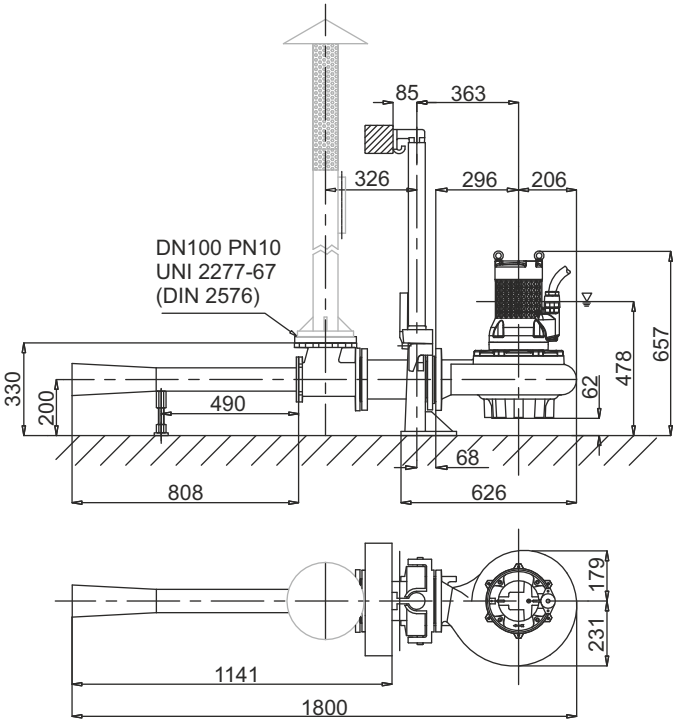

LIVELLO MINIMO DI SOMMERGIBILITÀ - *MINIMUM SUBMERSIBLE LEVEL* - NIVEAU MINIMUM D'IMMERSION
MINDESTWASSERSTAND - NIVEL SUMERGIBLE MÍNIMO - *МИНИМАЛЬНАЯ ГЛУБИНА ПОГРУЖЕНИЯ*

OJ

SOTR

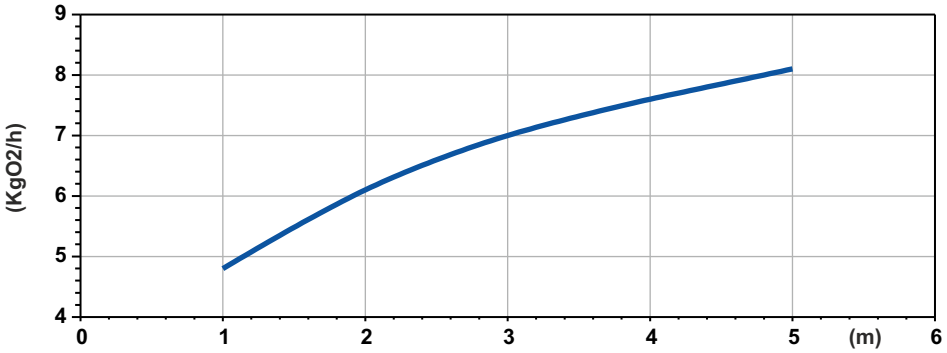

Potenza Assorbita - Absorbed Power P1
Puissance Absorbée - Leistungsaufnahme P1
Potencia absorbida - Поглощенная мощность P1

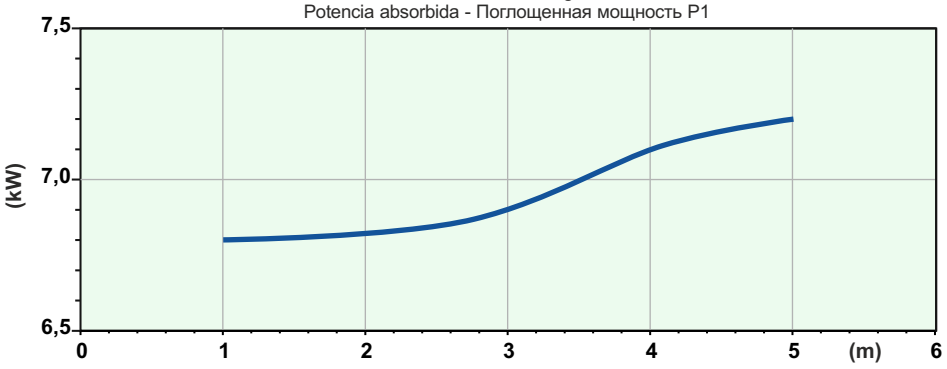

Battente idraulico - *Hydraulic head* - Charge hydraulique - *Hydraulischen Belastung*
Cabezal hidráulico - *Аспирированный воздух*

OJ 175-100

Code	4002537
Type	**OJ175-100**
Rated Power **P2 (kW)**	7,5
Rated Current **I (A)**	14,3
Starting Current **Is (A)**	84,4
Pump type	G411R2C6-P80AA2
Power supply	3ph 400/690V 50Hz
R.P.M.	1436
Free passage (mm)	80
Suction (mm)	DN 100
Weight (Kg)	220
Cable	H07RN/F 12G2,5

SOTR OBTAINED FOLLOWING STANDARD UNI EN 12255-15:2004

Dimensioni - Dimensions - Dimensions - Abmessungen - Dimensiones - *Габариты* (mm)

Standard con piede appoggio - *Standard with x-foot rest*
Standard avec socle - *Standard mit Bodenstützring*
Estándar con trípode de apoyo - *Стандар.свободная установка насоса*

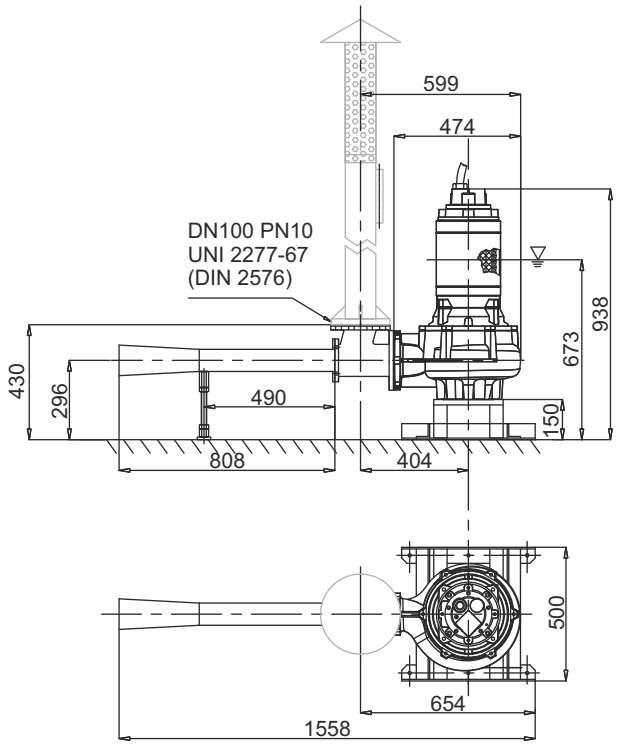

Versione con piede di accoppiamento rapido - *Coupling foot version*
Version avec pied d'assise - *Version mit Kupplungsfuss*
Versión con pie acoplamiento - *Версия с автоматической муфтой*

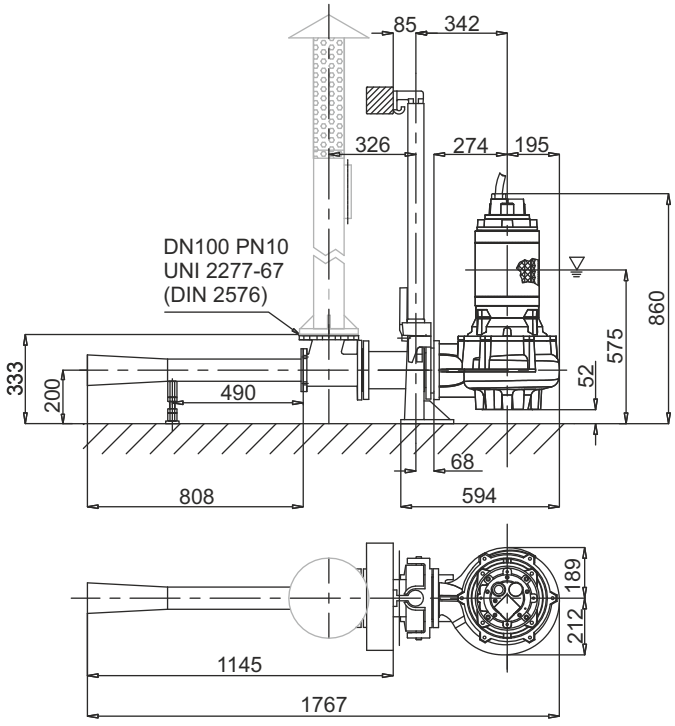

LIVELLO MINIMO DI SOMMERGIBILITÀ - *MINIMUM SUBMERSIBLE LEVEL* - NIVEAU MINIMUM D'IMMERSION
MINDESTWASSERSTAND - NIVEL SUMERGIBLE MÍNIMO - *NÍVEL MÍNIMO DE SUBMERGIBILIDADE*

OJ 175-150

SOTR

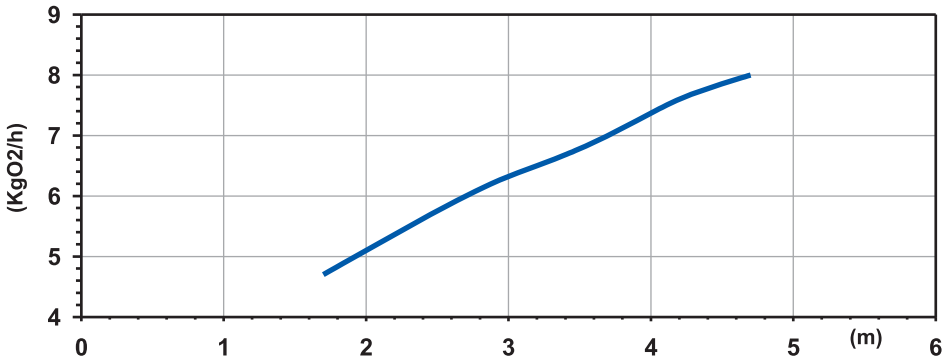

Potenza Assorbita - Absorbed Power P1
Puissance Absorbée - Leistungsaufnahme P1
Potencia absorbida - Поглощенная мощность P1

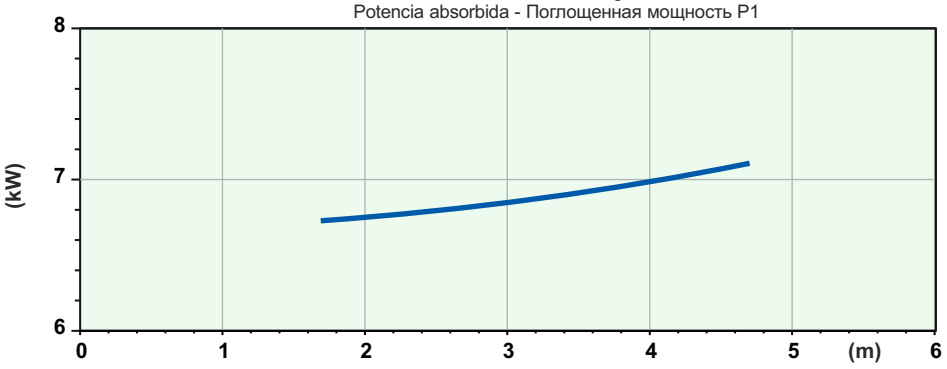

Battente idraulico - *Hydraulic head* - Charge hydraulique - *Hydraulischen Belastung*
Cabezal hidráulico - *Аспирированный воздух*

Code	4009805
Type	**OJ175-150**
Rated Power **P2 (kW)**	7,5
Rated Current **I (A)**	14,3
Starting Current **Is (A)**	84,4
Pump type	G411R2C6-P80AA2
Power supply	3ph 400/690V 50Hz
R.P.M.	1436
Free passage (mm)	80
Suction (mm)	DN 150
Weight (Kg)	225
Cable	H07RN/F 12G2,5

SOTR OBTAINED FOLLOWING STANDARD UNI EN 12255-15:2004

Dimensioni - Dimensions - Dimensions - Abmessungen - Dimensiones - *Габариты* (mm)

Standard con piede appoggio - *Standard with x-foot rest*
Standard avec socle - *Standard mit Bodenstützring*
Estándar con trípode de apoyo - *Стандар.свободная установка насоса*

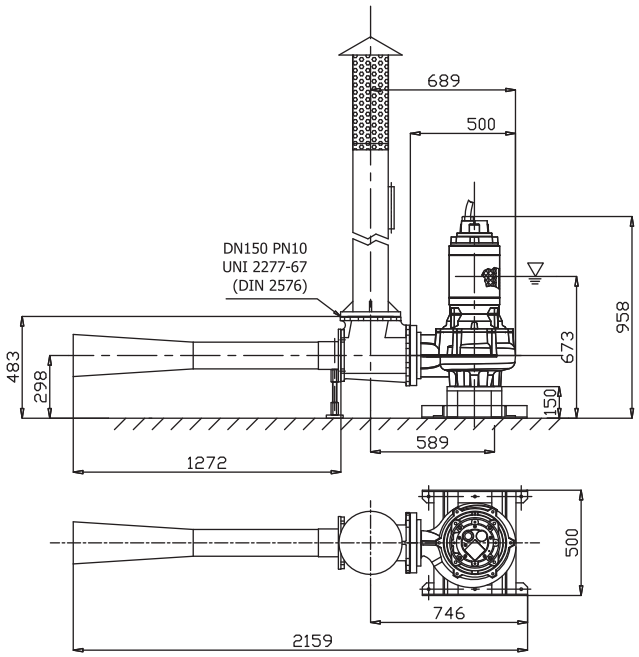

Versione con piede di accoppiamento rapido - *Coupling foot version*
Version avec pied d'assise - *Version mit Kupplungsfuss*
Versión con pie acoplamiento - *Версия с автоматической муфтой*

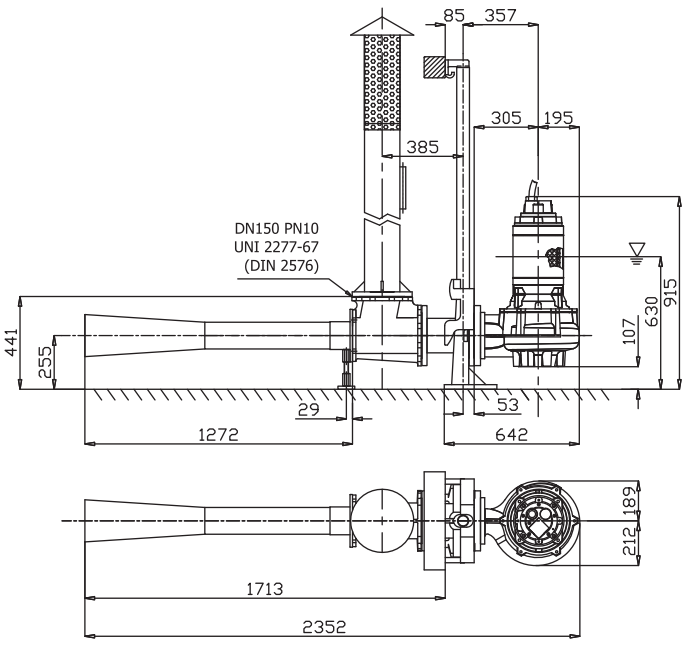

LIVELLO MINIMO DI SOMMERGIBILITÀ - *MINIMUM SUBMERSIBLE LEVEL* - NIVEAU MINIMUM D'IMMERSION
MINDESTWASSERSTAND - NIVEL SUMERGIBLE MÍNIMO - *NÍVEL MÍNIMO DE SUBMERGIBILIDADE*

OJ

OJ 1120-100

SOTR

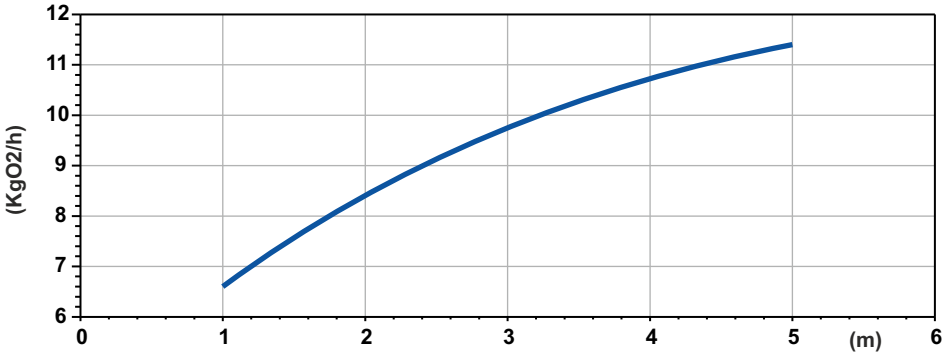

Potenza Assorbita - Absorbed Power P1
Puissance Absorbée - Leistungsaufnahme P1
Potencia absorbida - Поглощенная мощность P1

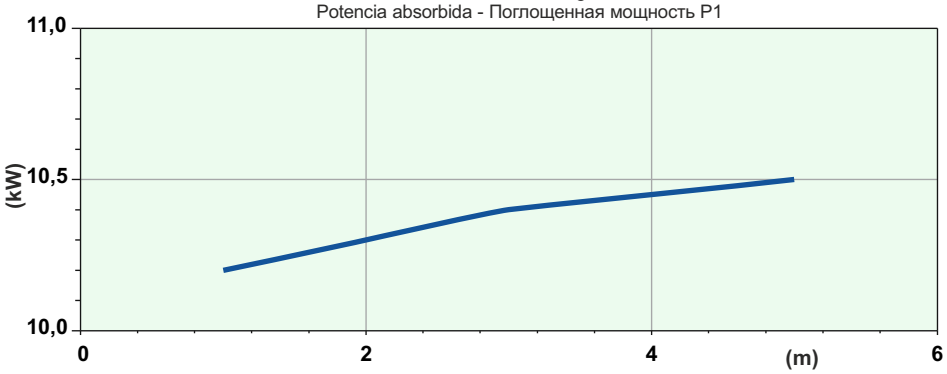

Battente idraulico - *Hydraulic head* - Charge hydraulique - *Hydraulischen Belastung*
Cabezal hidráulico - *Аспирированный воздух*

Code	4005011
Type	**OJ1120-100**
Rated Power **P2 (kW)**	11,6
Rated Current **I (A)**	21,6
Starting Current **Is (A)**	127
Pump type	G413R2C1-P80AA2
Power supply	3ph 400/690V 50Hz
R.P.M.	1436
Free passage (mm)	80
Suction (mm)	DN 100
Weight (Kg)	250
Cable	H07RN/F 12G2,5

SOTR OBTAINED FOLLOWING STANDARD UNI EN 12255-15:2004

Dimensioni - Dimensions - Dimensions - Abmessungen - Dimensiones - *Габариты* (mm)

Standard con piede appoggio - *Standard with x-foot rest*
Standard avec socle - *Standard mit Bodenstützring*
Estándar con trípode de apoyo - *Стандар.свободная установка насоса*

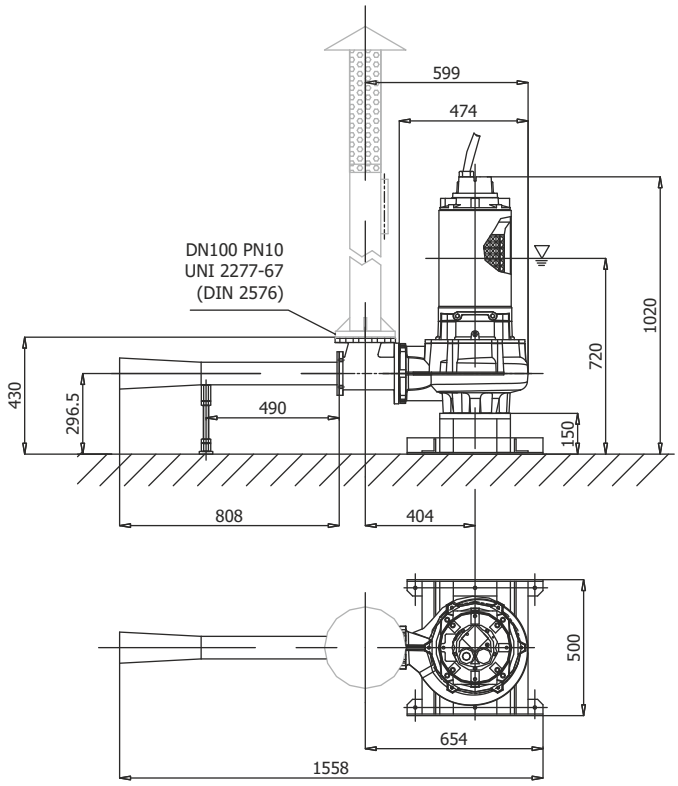

Versione con piede di accoppiamento rapido - *Coupling foot version*
Version avec pied d'assise - *Version mit Kupplungsfuss*
Versión con pie acoplamiento - *Версия с автоматической муфтой*

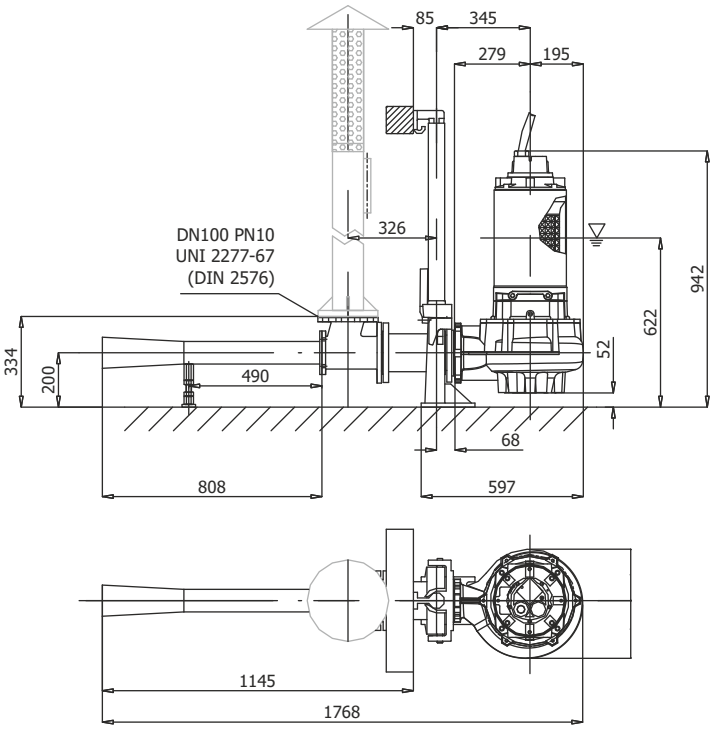

LIVELLO MINIMO DI SOMMERGIBILITÀ - *MINIMUM SUBMERSIBLE LEVEL* - NIVEAU MINIMUM D'IMMERSION
MINDESTWASSERSTAND - NIVEL SUMERGIBLE MÍNIMO - *МИНИМАЛЬНАЯ ГЛУБИНА ПОГРУЖЕНИЯ*

OJ 1144-150

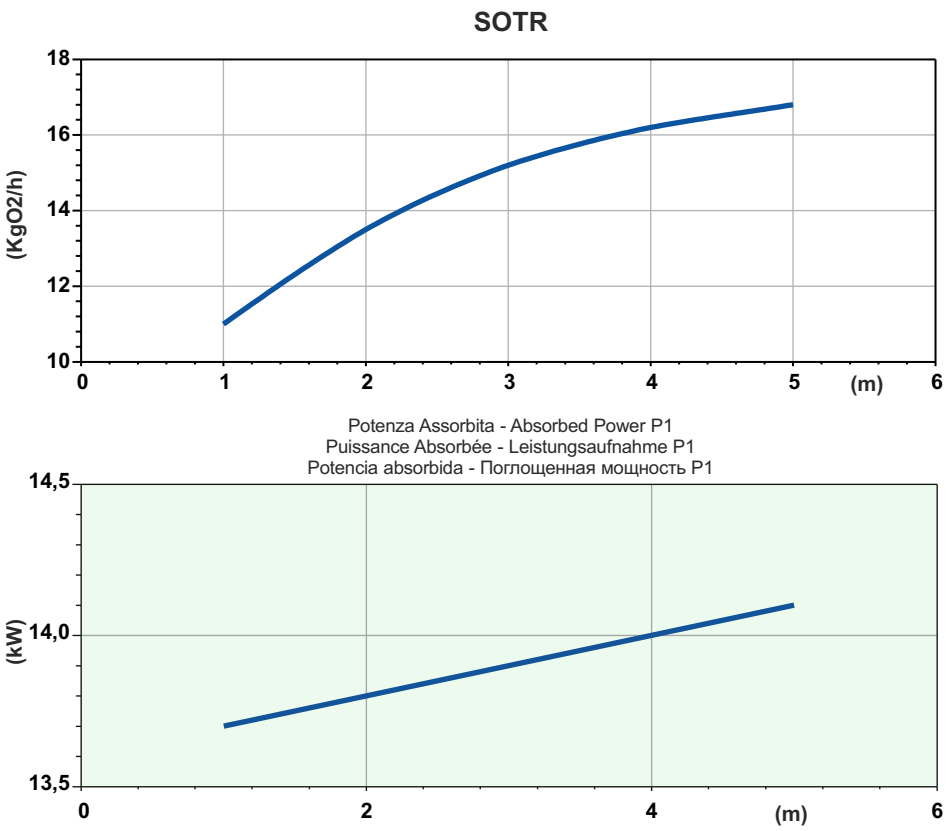

Battente idraulico - *Hydraulic head* - Charge hydraulique - *Hydraulischen Belastung*
Cabezal hidráulico - *Аспирированный воздух*

Code	4002535
Type	**OJ1144-150**
Rated Power **P2 (kW)**	14,4
Rated Current **I (A)**	26,7
Starting Current **Is (A)**	157,5
Pump type	G413R2H1-S60AA2
Power supply	3ph 400/690V 50Hz
R.P.M.	1441
Free passage (mm)	60
Suction (mm)	DN 150
Weight (Kg)	280
Cable	H07RN/F 12G2,5

SOTR OBTAINED FOLLOWING STANDARD UNI EN 12255-15:2004

Dimensioni - Dimensions - Dimensions - Abmessungen - Dimensiones - *Габариты* (mm)

Standard con piede appoggio - *Standard with x-foot rest*
Standard avec socle - *Standard mit Bodenstützring*
Estándar con trípode de apoyo - *Стандар.свободная установка насоса*

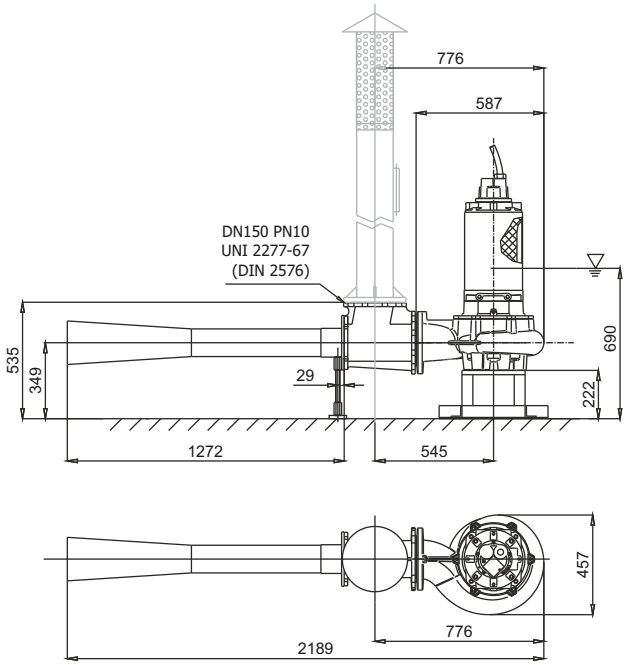

Versione con piede di accoppiamento rapido - *Coupling foot version*
Version avec pied d'assise - *Version mit Kupplungsfuss*
Versión con pie acoplamiento - *Версия с автоматической муфтой*

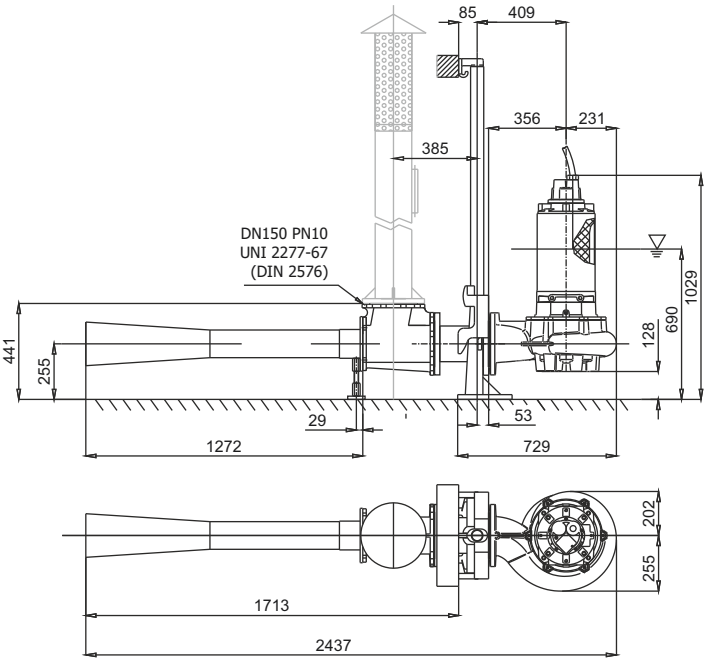

LIVELLO MINIMO DI SOMMERGIBILITÀ - *MINIMUM SUBMERSIBLE LEVEL* - NIVEAU MINIMUM D'IMMERSION
MINDESTWASSERSTAND - NIVEL SUMERGIBLE MÍNIMO - *МИНИМАЛЬНАЯ ГЛУБИНА ПОГРУЖЕНИЯ*

OJ

SOTR

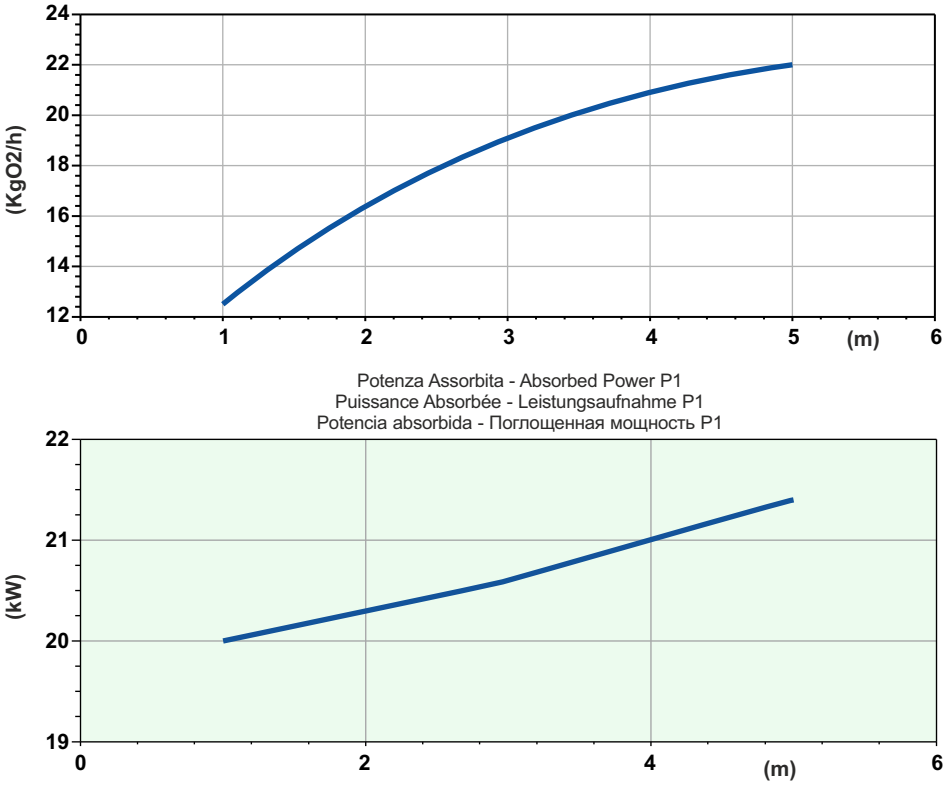

Battente idraulico - *Hydraulic head* - Charge hydraulique - *Hydraulischen Belastung*
Cabezal hidráulico - *Аспирированный воздух*

OJ 2230-200

Code	4001481
Type	**OJ2230-200**
Rated Power **P2 (kW)**	23
Rated Current **I (A)**	40,6
Starting Current **Is (A)**	239
Pump type	G616R3C1-T102AA2
Power supply	3ph 400/690V 50Hz
R.P.M.	960
Free passage (mm)	102
Suction (mm)	DN 200
Weight (Kg)	680
Cable	H07RN/F 10G4

SOTR OBTAINED FOLLOWING STANDARD UNI EN 12255-15:2004

Dimensioni - Dimensions - Dimensions - Abmessungen - Dimensiones - *Габариты* (mm)

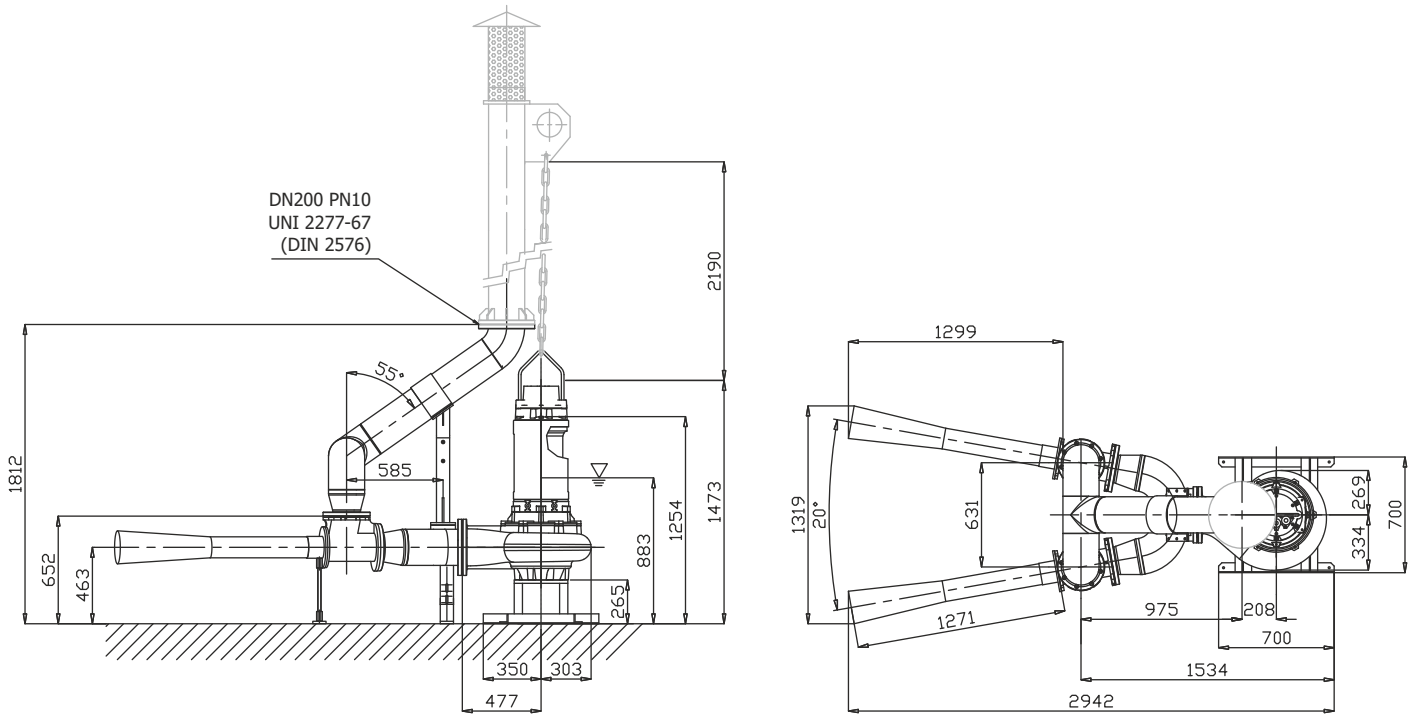

LIVELLO MINIMO DI SOMMERGIBILITÀ - *MINIMUM SUBMERSIBLE LEVEL* - NIVEAU MINIMUM D'IMMERSION
MINDESTWASSERSTAND - NIVEL SUMERGIBLE MÍNIMO - *МИНИМАЛЬНАЯ ГЛУБИНА ПОГРУЖЕНИЯ*

OJ 2290-250

SOTR

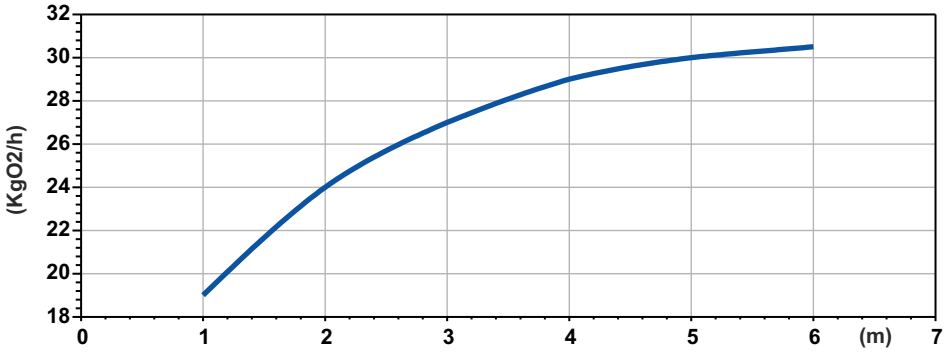

Potenza Assorbita - Absorbed Power P1
Puissance Absorbée - Leistungsaufnahme P1
Potencia absorbida - Поглощенная мощность P1

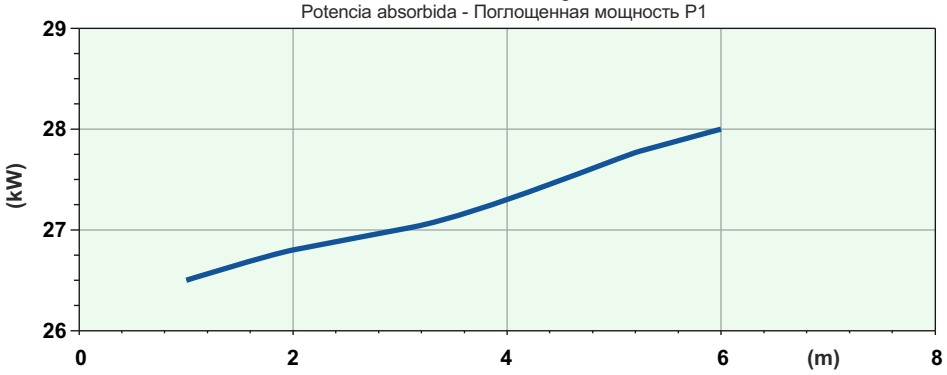

Battente idraulico - *Hydraulic head* - Charge hydraulique - *Hydraulischen Belastung*
Cabezal hidráulico - *Аспирированный воздух*

Code	4004883
Type	**OJ2290-250**
Rated Power **P2 (kW)**	29
Rated Current **I (A)**	52,8
Starting Current **Is (A)**	311
Pump type	G618R3C3-V105AA2
Power supply	3ph 400/690V 50Hz
R.P.M.	960
Free passage (mm)	105
Suction (mm)	DN 200
Weight (Kg)	1020
Cable	H07RN/F 2x4G10+4G2,5

SOTR OBTAINED FOLLOWING STANDARD UNI EN 12255-15:2004

Dimensioni - Dimensions - Dimensions - Abmessungen - Dimensiones - *Габариты* (mm)

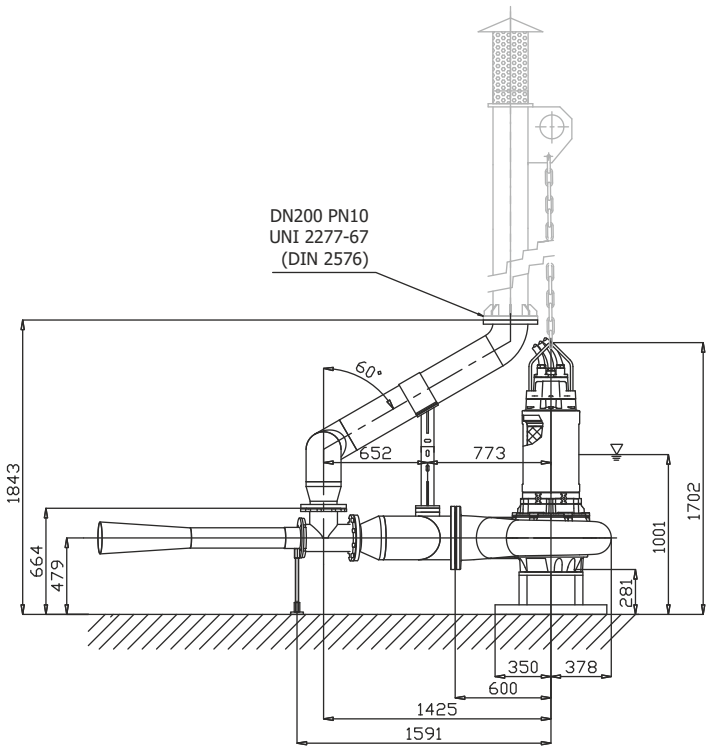

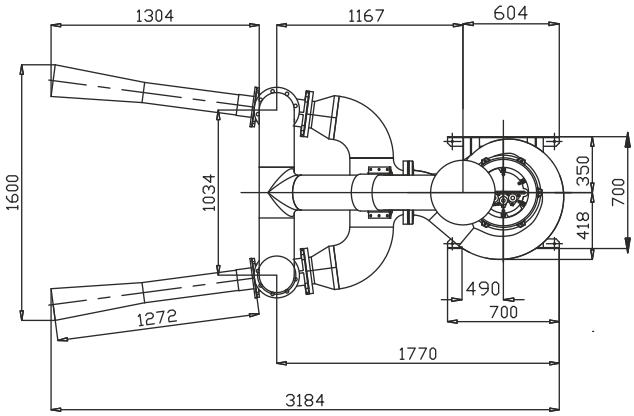

LIVELLO MINIMO DI SOMMERGIBILITÀ - *MINIMUM SUBMERSIBLE LEVEL* - NIVEAU MINIMUM D'IMMERSION
MINDESTWASSERSTAND - NIVEL SUMERGIBLE MÍNIMO - *МИНИМАЛЬНАЯ ГЛУБИНА ПОГРУЖЕНИЯ*

OJ

OJ 3400-250

SOTR

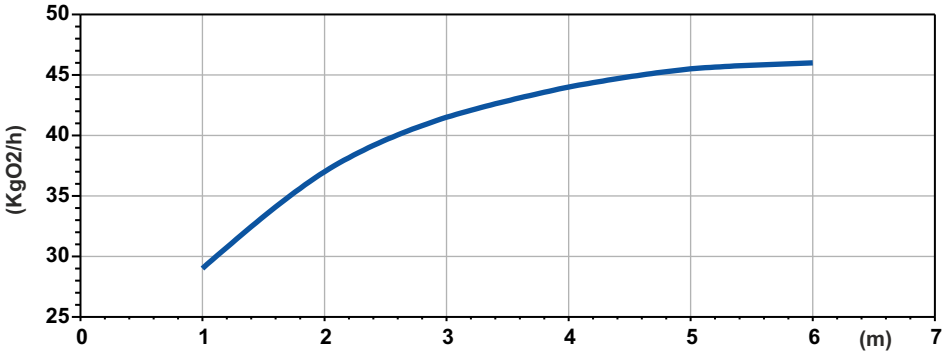

Potenza Assorbita - Absorbed Power P1
Puissance Absorbée - Leistungsaufnahme P1
Potencia absorbida - Поглощенная мощность P1

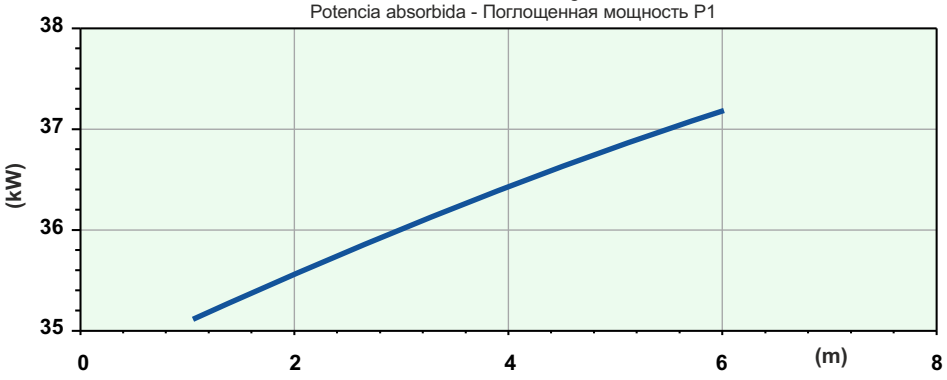

Battente idraulico - *Hydraulic head* - Charge hydraulique - *Hydraulischen Belastung*
Cabezal hidráulico - *Аспирированный воздух*

Code	4008213
Type	**OJ3400-250**
Rated Power **P2 (kW)**	39,2
Rated Current **I (A)**	71
Starting Current **Is (A)**	419
Pump type	G620R3C2-V105AA2
Power supply	3ph 400/690V 50Hz
R.P.M.	965
Free passage (mm)	105
Suction (mm)	DN 200
Weight (Kg)	1380
Cable	H07RN/F 2x4G10+4G2,5

SOTR OBTAINED FOLLOWING STANDARD UNI EN 12255-15:2004

Dimensioni - Dimensions - Dimensions - Abmessungen - Dimensiones - *Габариты* (mm)

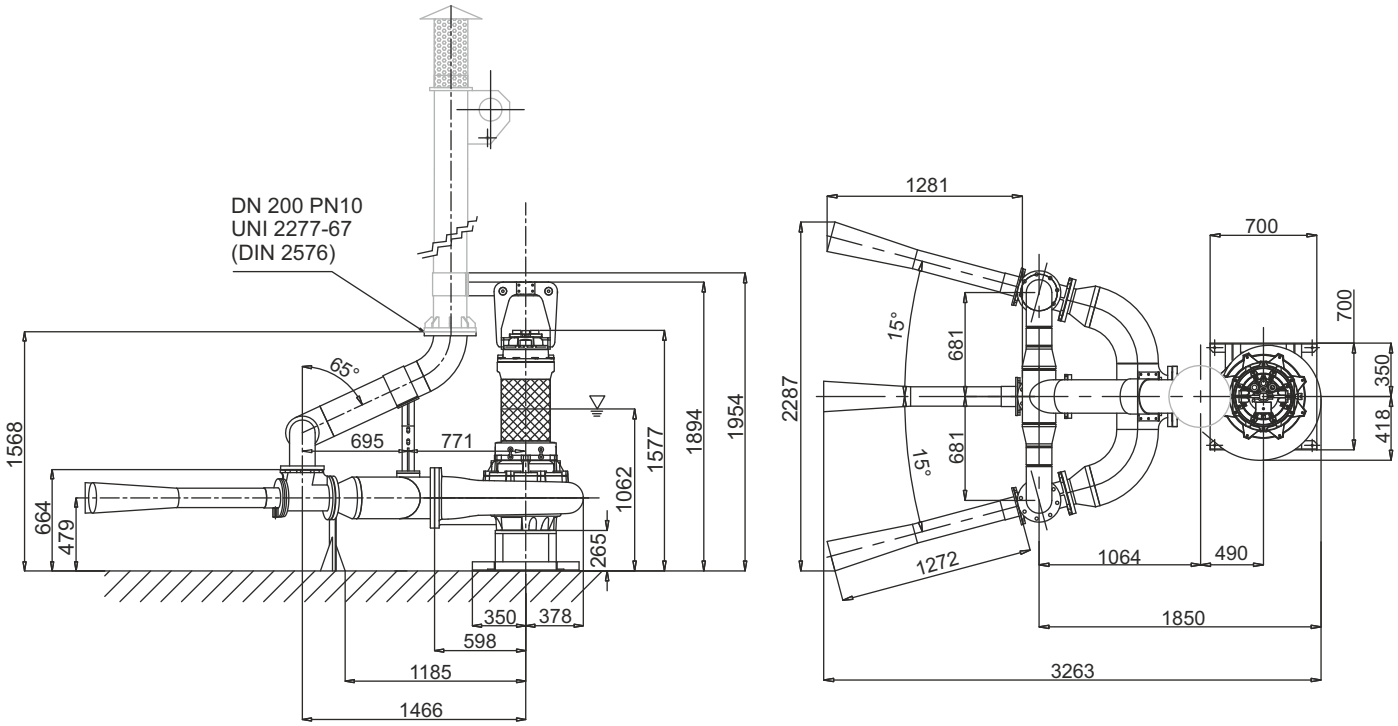

LIVELLO MINIMO DI SOMMERGIBILITÀ - *MINIMUM SUBMERSIBLE LEVEL* - NIVEAU MINIMUM D'IMMERSION
MINDESTWASSERSTAND - NIVEL SUMERGIBLE MÍNIMO - *МИНИМАЛЬНАЯ ГЛУБИНА ПОГРУЖЕНИЯ*

Esempio di installazione - *Installation example*- Exemple d'installation *Installationsbeispiel* - Ejemplo de instalación - *Пример установки*

1 - Oxidation tank
2 - Submersible aerator
3 - Suction pipe
4 - Lifting Hook
5 - Silencer
6 - Tightener
7 - Mooring bracket
8 - Electric cable
9 - Cable Suporter
10 - Lifting chain
11 - Mooring rope
12 - System wall Fixing

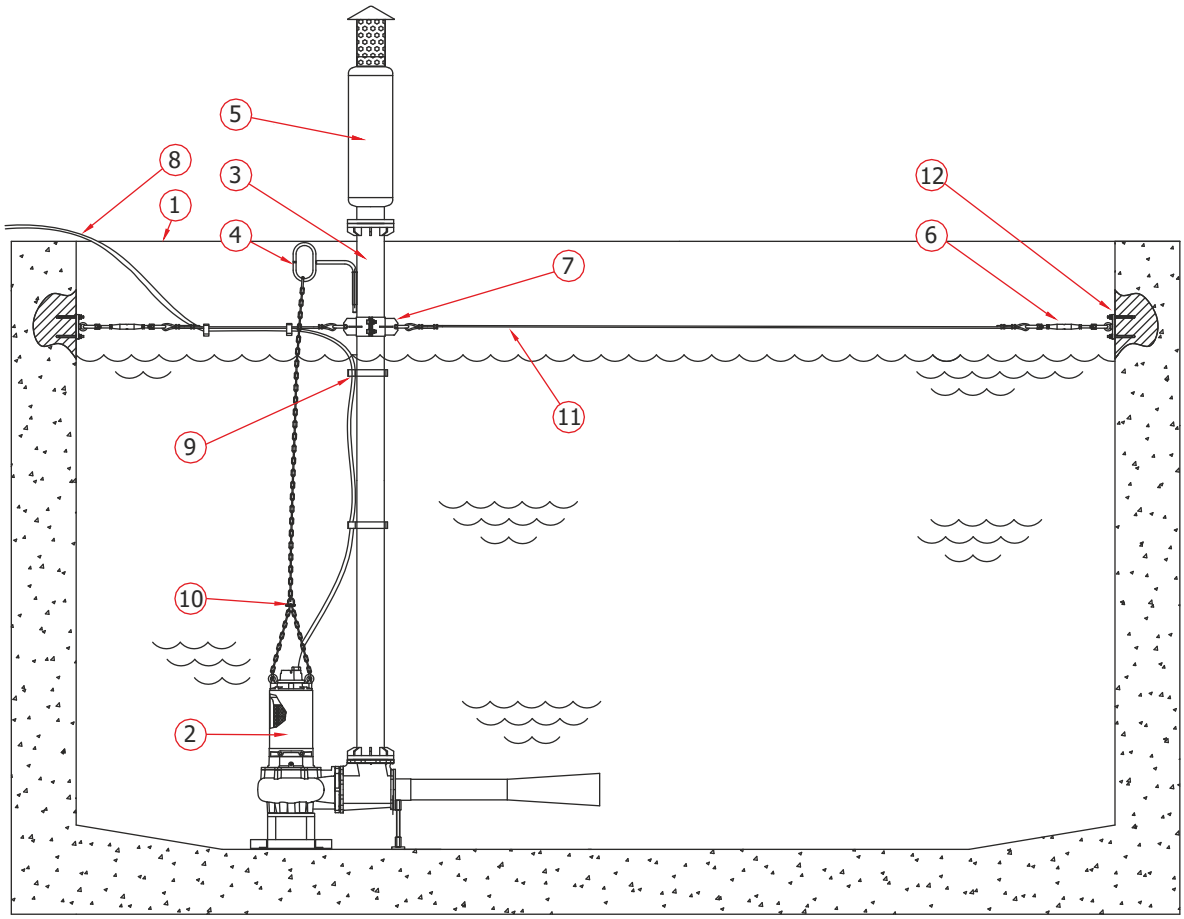

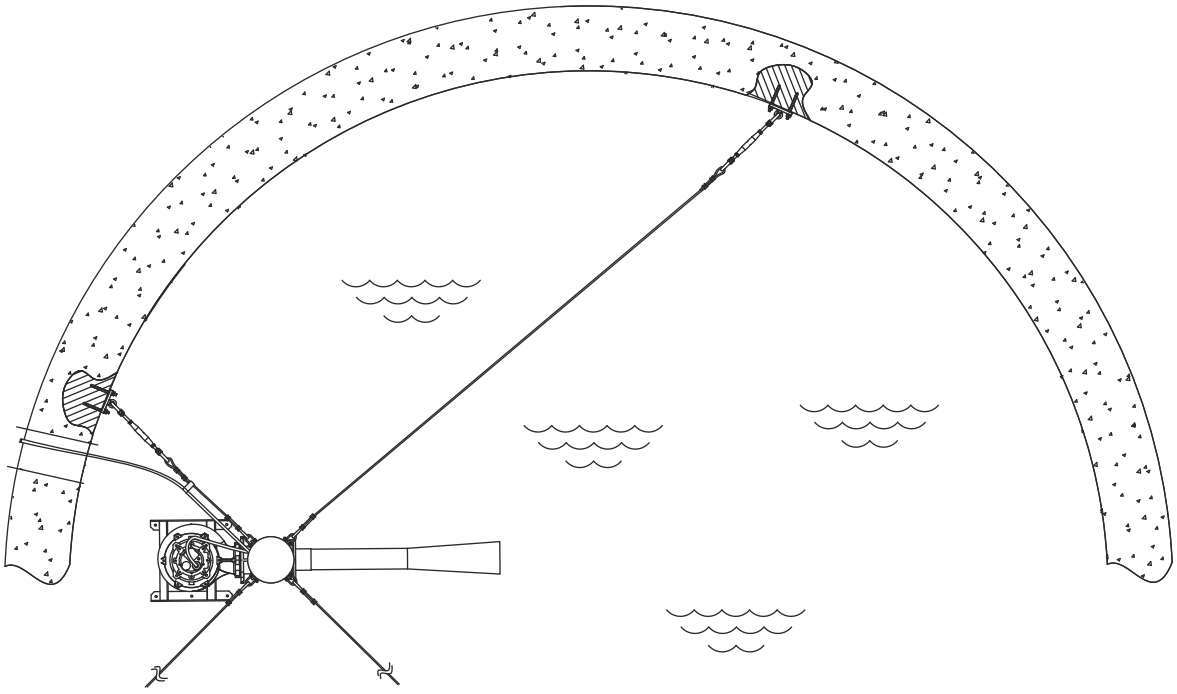

OJ

Accessori - *Accessories* - Accessories - *Zubehör* - Accesorios - *Аксессуары*

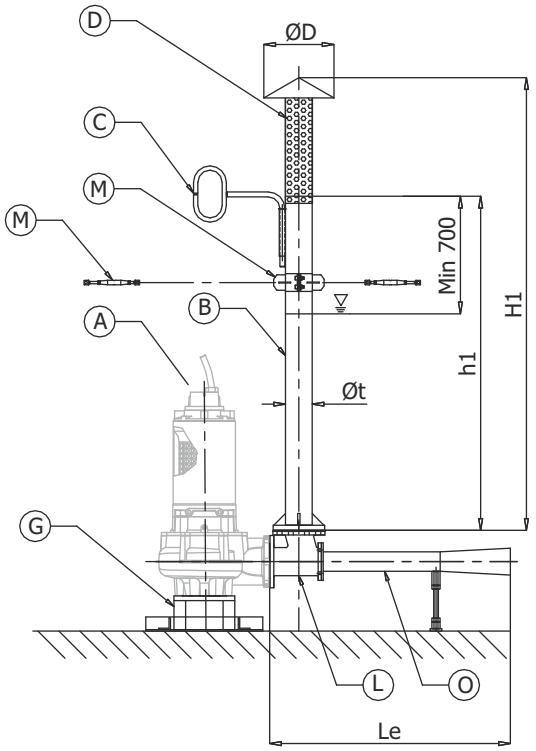

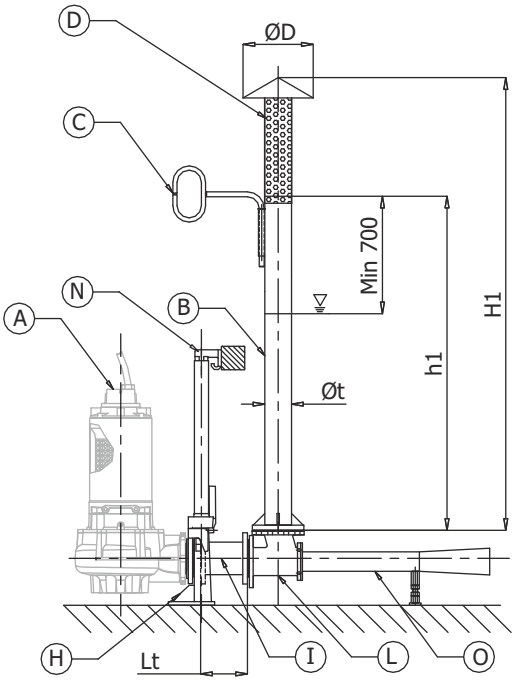

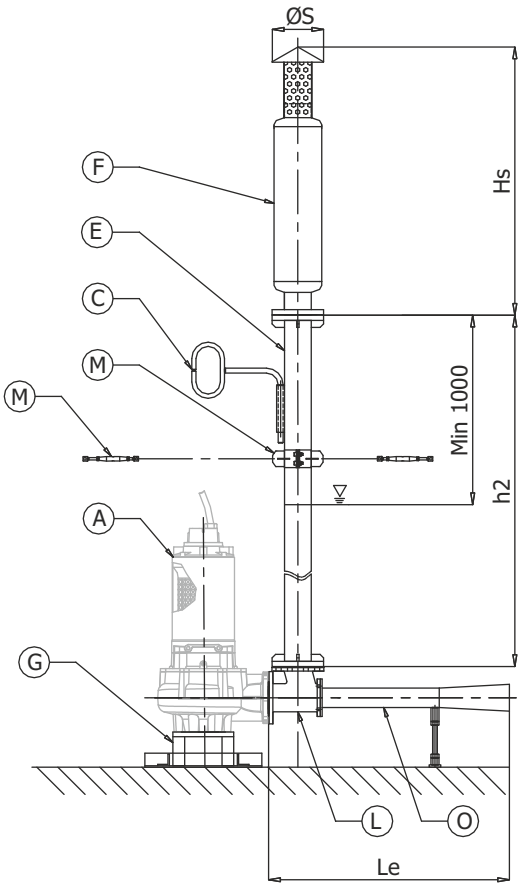

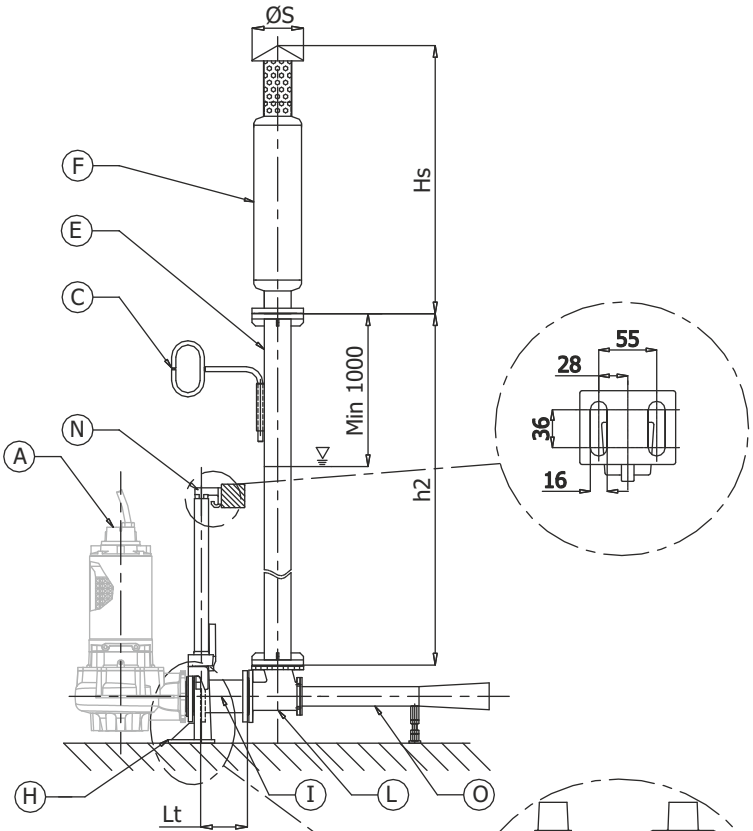

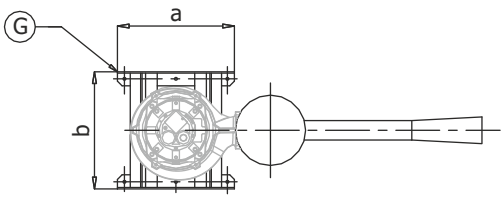

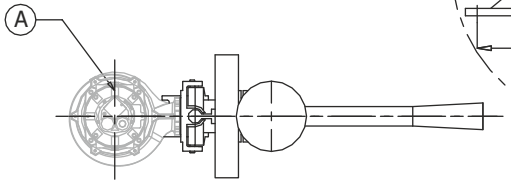

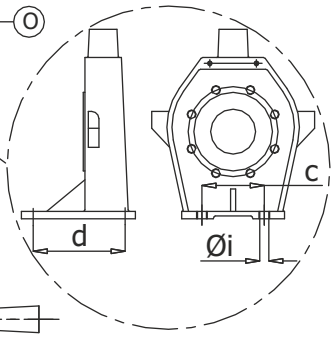

REF.	Description
A	Submersible Pump
B	Suction pipe
C	Lifting hook
D	Leaf-screen protection
E	Flanged suction pipe
F	Silencer
G	Support foot
H	Coupling foot
I	Coupling extension
L	Ejector
M	Mooring bracket
N	Support Guide rail 2"
O	Ejector discharge pipe

REF.	Description	Suction DN	Galvanized steel code	h1 [mm]	Øt [mm]	H1 [mm]	ØD [mm]	Weight [kg]
B+C	Suction pipe	G1" 1/4	TA1" 1/4Z	5000	42,4	-	-	10
		DN80 PN10	TA80Z	5000	88,9	-	-	33
		DN100 PN10	TA100Z	5000	114,3	-	-	42
		DN125 PN10	TA125Z	5000	141,3	-	-	50
		DN150 PN10	TA150Z	5000	168,3	-	-	62
B **		DN200 PN10	TA200Z	5000	219,1	-	-	115
REF.	**Description**	**Suction DN**	**AISI 304 code**	**h1 [mm]**	**Øt [mm]**	**H1 [mm]**	**ØD [mm]**	**Weight [kg]**
B+C+D	Suction pipe	G1" 1/4	TA1" 1/4X	5000	42,4	-	-	10
		DN80 PN10	TA80X	5000	88,9	5437	300	33
		DN100 PN10	TA100X	5000	114,3	5437	300	42
		DN125 PN10	TA125X	5000	141,3	5437	300	50
		DN150 PN10	TA150X	5000	168,3	5457	356	65
B+D **		DN200 PN10	TA200X	5000	219,1	5500	356	115

REF.	Description	Suction DN	Galvanized steel code	AISI 304 code	h2 [mm]	Øt [mm]	Weight [kg]
E+C	Flanged suction pipe	DN80 PN10	TAF80Z	TAF80X	5000	88,9	37
		DN100 PN10	TAF100Z	TAF100X	5000	114,3	47
		DN125 PN10	TAF125Z	TAF125X	5000	141,3	57
		DN150 PN10	TAF150Z	TAF150X	5000	168,3	73
E**		DN200 PN10	TAF200Z	TAF200X	5000	219,1	126

** In suction pipe DN200 the component "C" is integrated

REF.	Description	Suction DN	Painted steel code	AISI 304 code	Hs [mm]	ØS [mm]	Øs [mm]	Weight [kg]
F	Silencer	DN80 PN10	SIL80AV	SIL80X	1097	200	168	25
		DN100 PN10	SIL100AV	SIL100X	1143	220	204	32
		DN125 PN10	SIL125AV	SIL125X	1250	250	219	37
		DN150 PN10	SIL150AV	SIL150X	1333	285	273	44
		DN200 PN10	SIL200AV	SIL200X	1762	450	324	74

REF.	Description	Suction pump DN	Code	a [mm]	b [mm]	Weight [kg]
G	Support skid	DN80 PN10	PAPDN080SP07	400	400	15
		DN100 PN10	PAPDN100SP07	500	500	23
		DN125 PN10	PAPDN125SP07	500	500	26
		DN150 PN10	PAPDN150SP07	700	700	32
		DN200 PN10	PAPDN200SP07	700	700	42

REF.	Description	Suction pump DN	Code	c [mm]	d [mm]	Øi [mm]	Weight [kg]
H-N	Coupling system	DN80	GPADN80	120	154	18	25
		DN100	GPADN100	120	154	18	40
		DN150	GPADN150	170	208	18	65

REF.	Description	Code	Suction pump DN	Lt [mm]	Weight [kg]
I	Coupling extension	TR080L200P01	DN80	200	10
		TR100L200P01	DN100	200	13
		TR1500L250P01	DN150	250	19

REF.	Description	OJ Type	Code	Quantity	Suction DN	Le [mm]	Weight [kg]
L+O	Ejector + discharge pipe	OJ128-80	VENT100-50	1	DN80	1028	10
		OJ146-100	VENT100-55	1	DN100	1028	13
		OJ175-100	VENT100-55	1	DN100	1028	13
		OJ1120-100	VENT100-55	1	DN100	1028	13
		OJ1144-150	VENT150-95	1	DN150	1492	19
		OJ2230-200	VENT200-80	2	DN150	1492	19
		OJ2290-250	VENT250-95	2	DN150	1492	19
		OJ3400-250	VENT250-95	3	DN150	1492	19

REF.	Description	Suction DN	Galvanized steel code	AISI 304 code	Øt [mm]	
M	Mooring bracket + tightener	DN80 PN10	SO80Z	SO80X	88,9	4
		DN100 PN10	SO100Z	SO100X	114,3	5
		DN125 PN10	SO125Z	SO125X	141,3	5.5
		DN150 PN10	SO150Z	SO150X	168,3	6
		DN200 PN10	SO200Z	SO200X	219,1	8

Quadri elettrici e accessori
Control panels and accessories
Tableaux électriques et accessoires
Schaltgeräte und Zubehör
Cuadros eléctricos y accesorios
Пульты управления и аксессуары











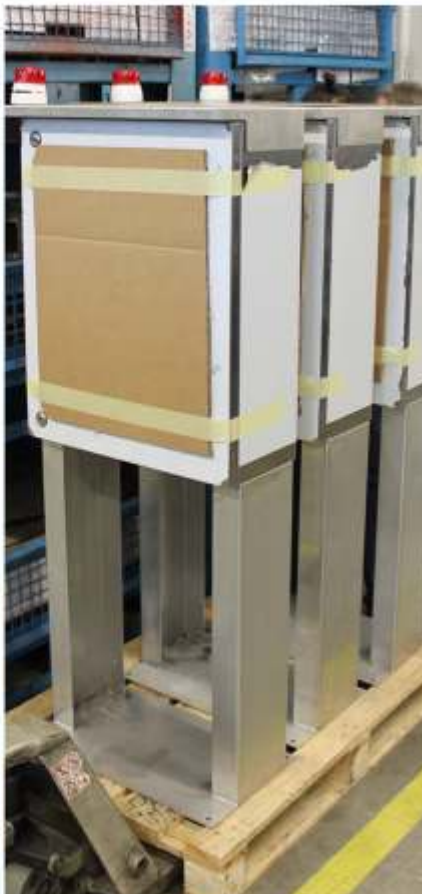




PROVE
IDRAULICHE




FAGGIOLATI PUMPS



Quadri elettrici
Control panels
Tableaux électriques
Schaltgeräte
Cuadros eléctricos
Пульты управления



Quadri professionali elettronici ed elettromeccanici per il comando di 1, 2, 3 o 4 elettropompe sommergibili, certificati secondo le Norme CEI EN.
Avviamento diretto, stella/triangolo, con soft start o inverter.
Installazione con fissaggio a parete o a pavimento, con grado di protezione minimo IP 55.
Accessori:
- kit strumenti fronte quadro;
- segnalatore visivo ed acustico con batteria tampone;
- contatti puliti per predisposizione al telecontrollo;
- magnetotermici di protezione.

Professional control panels, electronic or electromechanical, for the control of 1, 2, 3 or 4 submersible pumps, certified according to CEI EN standards.
Direct, Star/Delta, Soft- Start or Inverter starting.
Wall or floor installation, with minimum degree of protection IP 55.
Accessories:
- instruments kit;
- visual & acoustic alarm with battery;
- free contacts for arranged for remote control;
- thermal-magnetic Circuit Breakers.

Tableaux électroniques et électromécaniques professionnelle pour contrôler 1, 2, 3 ou 4 pompes submersibles, certifiés selon les normes CEI EN.
Début, étoile / triangle, démarrage progressif direct ou inverseur.
Installation d'un mur ou un plancher fixation, avec un degré minimum de protection IP 55.
Accessoires:
- Kit d'instruments;
- Alarme visuelle et sonore avec batterie de secours;
- Contacts de la prédisposition à la télécommande;
- Protection magnéto-thermique.

Professionelles Bedienungsfeld, elektronisch oder elektromechanisch, für die Steuerung von 1, 2, 3 oder 4 Tauchpumpen, zertifiziert nach CEI EN-Normen.

Direktanlauf, Stern / Dreieck, Softstarter oder FU
Wand- oder Bodenmontage, mit mind. IP 55 Schutzart.

Zubehör:
- Montage Kit
- Optische und akustische Alarm mit Batterieunterstützung
- Potentialfreier Kontakt für Fernsteuerung
- Thermisch magnetischer Schutzschalter

Panel electrónicos y electromecánicos profesional para el control de 1, 2, 3 o 4 bombas sumergibles, certificados de acuerdo a las normas CEI EN.
Arranque: directo, estrella/triángulo, soft-start o inverter.
Instalación de una fijación a la pared o en el suelo, con el mínimo grado de protección IP 55.
Accesorios
- Instrumental;
- Alarma visual y sonora con batería auxiliaria;
- Contactos de la predisposición a la distancia;
- Protección magneto-térmico.

Электронные и электромеханические профессиональные щиты для контроля 1, 2, 3 или 4 погружных электронасосов, сертифицированных в соответствии со стандартами CEI EN.
Прямой запуск, звезда / треугольник, с плавным пуском или инвертором
Установка с настенным или напольным креплением с минимальной степенью защиты IP 55.
Аксессуары:
- базовый набор инструментов;
- визуальный и акустический сигнал с буферной батареей;
- чистые контакты для телеуправления;
- защитные термомагниты

Note generali - *General notes* - Notes générales - *Allgemeines* - Notas gerais - *Общие примечания*

- Alimentazione 3~50/60 Hz 400V ± 10%
- Protezione da sovraccarico tramite relè termici
- Uscite allarme 24Vac in caso d'intervento protezione da sovraccarico o massimo livello
- Fusibili protezione motori e fusibili protezione ausiliari
- Sezionatore generale con bloccaporta
- Involucro in materiale termoplastico o metallico per fissaggio a parete, uscite con pressacavi

- Power 3-50/60Hz 400V ± 10%;
- Overload protection by thermal sensors;
- 24Vac warning input, in case of overload protection or max. level intervention;
- Motor protection fuses and auxiliary protection fuses;
- General disconnetting switch with door lock;
- Thermoplastic or metal enclosure, suitable for wall installation, output with cable holder.

- Alimentation 3~50/60 Hz 400V ± 10%
- Protection de surcharge par l'intermédiaire de relais thermiques
- Sortie alarme 24 Vac en cas d'intervention protection de surcharge ou niveau maximum
- Fusibles protection moteurs et fusibles protection auxiliaires
- Sectionneur général avec bloc porte
- Enveloppe en matériau thermoplastique ou métallique pour fixation à paroi, sortie avec presse-étoupe.

- Spannung 3~50/60 Hz 400V ± 10%
- Thermischer Überlastschutz
- 24VAC Alarmkontakt bei Überlast oder Hochwasser
- Haupt- und Nebensicherungen
- Abschließbarer Hauptschalter
- Kunststoff- oder Stahlblechgehäuse für Wandmontage, inkl Kabelverschraubungen

- Suministro 3~50/60 Hz 400V ± 10%.
- protección de la sobrecarga tramite rele térmico.
- Salida alarma 24 Vac en caso de necesidad de protección de sobrecarga o máximo nivel.
- Fusibles protección motores y fusibles protección auxiliares.
- Selector general con bloqueador de puerta.
- Involucro en material termoplástico o metálico para fijar a la pared, salida con prensor del cable.

- Питание 3~50/60 Гц 400В ± 10%
- Защита от перегрузки при помощи термореле
- Аварийная сигнализация 24Vac в случае срабатывания защиты от перегрузки или максимального уровня
- Предохранители двигателя и вспомогательные предохранители
- Основной переключатель с блокировкой дверок
- Корпус из термопластичного материала или металла, предусмотрено крепление к стене, выходы с прижимом кабеля

Tipo *Type* Type *Type* Tipo *тип*	Avviamento *Starting* Démarrage *Start* Encendido *Запуск*	Pot. indicativa a 400V *Abs. power at 400V* Puissance indicative à 400V *Aufnahmeleistung bei 400V* Pot, indicativa a 400 V *Рекомендуемая мощность 400V*	Corrente di impiego *Nominal current* Courant nominale *Nennstrom* Corrientes utilizadas *Ток в сети* **kW**	Nr. fasi *Nr. of phases* Nr de phases *Phasenzahl* Nr. Fases *Кол-во фаз* **A**	N. di pompe *Nr. of pump* Nr de'pompes *Anzahl Pumpen* N. de bombas *Кол-во насосов*
Electronic	direct on line	0,55÷16	2÷34	3	1
Electromechanical	direct on line	1,1÷18,5	2,9÷35	3	1
Electromechanical	star delta	7,5÷132	15÷235	3	1
Electronic	direct on line	0,55÷16	2÷34	3	2
Electromechanical	direct on line	0,75÷18,5	1,9÷35	3	2
Electromechanical	star delta	7,5÷70	15÷130	3	2
Electromechanical	direct on line	0,25÷18,5	0,9÷35	3	3
Electromechanical	star delta	7,5÷70	15÷130	3	3
Electromechanical	direct on line	0,25÷22	0,9÷46	3	4

Quadri di comando e controllo certificati - Control panels certified **CEI EN 60439-1 (CEI 17-13/1)**
Tableau de commande et de contrôle certifiés - Schaltgeräte zertifiziert nach
Cuadros de comando y control certificados - Система контроля и отслеживания данных

QA

QA

Regolatori di livello
Float switch
Régulateurs de niveau
Schwimmerschalter
Reguladores de nivel
Регуляторы уровня



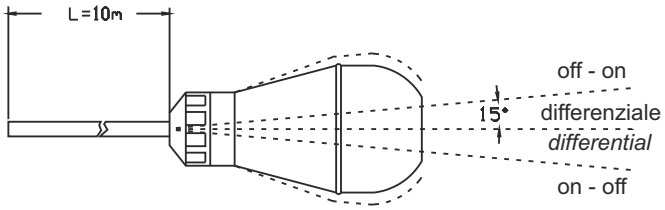

Regolatore di livello sommerso per acque cariche di fogna.
Stagno fino a 100 m di profondità, insensibile all'umidità ed alla condensa.
Costruito con contatti elettrici di nuova concezione costituiti da commutatore 10A 250V a contatti autopulenti ad ogni manovra e a elevata distanza di apertura.

IMPIEGHI

Regolazione di acque industriali particolarmente turbolente con residui di agglomerati in sospensione, o di acque cariche di fogna.

CARATTERISTICHE TECNICHE

Corpo esterno in polietilene pressosoffiato in un unico pezzo. Peso interno per lo spostamento del baricentro verso l'ingresso del cavo e per la determinazione del punto di rotazione. All'interno del regolatore viene effettuata un'iniezione di poliuretano a cellule chiuse e non igroscopiche, tale iniezione elimina ogni particella d'aria e sigilla il tutto, proteggendo anche il commutatore di comando elettrico. Temp. max. di lavoro 55°C.

Submerged float switch for sewer systems.
Water resistant to 100m depth, insensitive to humidity and condensation, with new concept electric contacts consisting of change over 10A 250V self-cleaning switch, by each operation, with a high distance between contacts.

APPLICATIONS

Regulation of particularly turbulent industrial waters containing residues of suspended agglomerates, or of sewer waters.

TECHNICAL CHARACTERISTICS

Single outer casing piece in blowmoulded Polyethylene. Internal weight fixing the rotation centre (gravity centre) close to the cable connection. The float switch is filled with closed cells non-hygroscopic expanded polyurethane, eliminating all air, sealing the unit and completely surrounding the electric control switch. Max. working temperature 55°C.

Régulateur de niveau type submergé pour eaux d'égouts. Hermétique jusqu'à 100 m pas sensible à l'humidité et à la condensation.
Manufacturé avec des contacts électriques de nouvelle conception, constitués d'un commutateur 10A 250V à contacts autonettoyants à chaque manœuvre, et è grande distance d'ouverture.

APPLICATIONS

Régulation des eaux industrielles particulièrement turbulentes ou avec résidus d'agglomération en suspension ou pour eaux chargées d'égouts.

CARATTERISTICHE TECNICHE

Corps externe en Moplen pré soufflé en une seule pièce. Poids intérieur pour le déplacement du barycentre vers l'entrée du câble et pour la détermination du point de rotation. A l'intérieur du régulateur est faite une injection de polyuréthane expansé à cellule fermée non hygroscopique qui élimine tous résidus d'air à l'intérieur, scellant hermétiquement le régulateur. Température max. 55 °C.

Schwimmerschalter für Abwasser.
Druckfest bis 100m, unempfindlich gegen Feuchtigkeit und Kondenswasser, neuartige Wechselkontakte bis 10 A 250V schmutzabweisend im Betrieb, große Kontaktabstände.

EINSATZGEBIETE

Für turbulente Inustrieabwässer mit Feststoffen, fäkalienhaltiges Abwasser.

TECHNISCHE DATEN

Außengehäuse aus blasgeformten Polyäthylen. Internes Gegengewicht nahe der Kabeleinführung vergossen. Gefüllt mit Polyurethan, nicht wasseraufnehmend und luftverdrängend zur vollständigen Abdichtung des Mikroschalters. Max. Betriebstemperatur 55°C.

Regulador de nivel modelo sumergido para aguas residuales. Hermético hasta 100 m de profundidad, insensible a la humedad y a la condensación.
Construido con los contactos eléctricos de nueva generación, compuesto por el conmutador 10A 250V,con los contactos autolimpiadores en cada operación y que han una larga distancia de abertura.

APLICACIONES

egulación de aguas industriales particularmente turbulentas o con residuos de aglomerados en suspensión o para aguas cargadas de residuo.

CARACTERÍSTICA TÉCNICA

Cuerpo externo en Moplen soplado de una pieza. Peso interno para cambiar de puesto del centro de gravedad verso la entrada del cable y para la determinación del punto de rotación, protegiendo también el conmutador eléctrico de comando. En el interno del regulador se efectúa una inyección de poliuretano expanso que elimina cualquier residuo de aire en el interior, sellando herméticamente el regulador. Temperatura máx 55°C.

Погружной регулятор уровня для канализационных стоков.
Герметичный до глубины 100 м, устойчив к влажности и конденсату.
Имеет электрические контакты нового типа, состоящие из переключателя 10A 250V с самоочищающимися контактами при каждом движении и с большим расстоянием открытия.

ПРИМЕНЕНИЕ

Регулировка промышленных стоков с большой турбулентностью со взвешенными остатками агломератов или канализационных стоков.

ТЕХНИЧЕСКИЕ ХАРАКТЕРИСТИКИ

Наружный корпус из полиэтилена, монолитно выдутого под давлением. Внутренний вес для смещения барицентра к входу кабеля и определения точки вращения. Внутрь регулятора вводится полиуретан с закрытыми и негигроскопическими ячейками, что позволяет удалить все частицы воздуха и все герметизировать, защищая одновременно переключатель управления. Макс. рабочая температура 55°C.

Installazione - *Installation* - Installation - *Installation* - Instalación - *Установка*

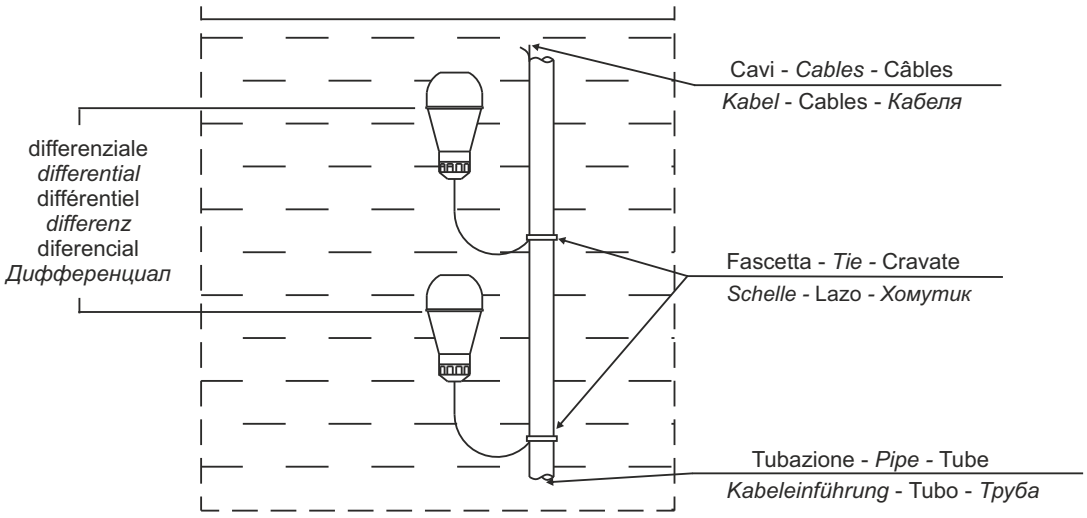

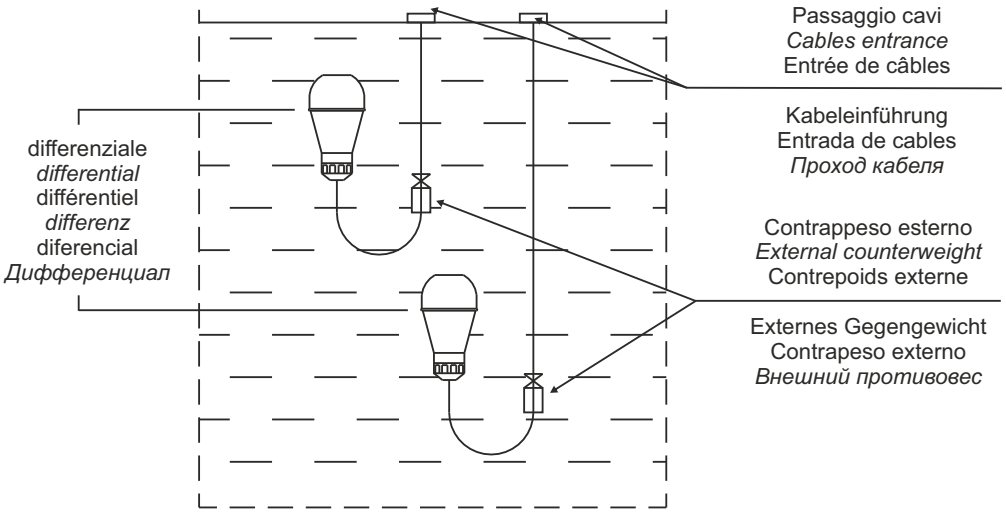

Accessori disponibili - *Available accessories* - Accessoires disponibles *Verfügbares Zubehör* - Accesorios disponibles - *Аксессуары*



Passacavo sospeso
Suspended cable gland
Passe câbles suspendu
Kabelschelle
Pasa cables suspendido
Подвисной проход кабеля



Staffa sopporto galleggiante
Float switch support
Supporte régulateur de niveau
Schwimmerkonsole
Soporte regulador del nivel
Опорная скоба поплавка



Contrappeso
Counterweight
Contrepoids
Gegengewicht
Contrapeso
Противовес

QA

QA



Regolatori di livello ATEX
Float switch ATEX
Régulateurs de niveau ATEX
Schwimmerschalter ATEX
Regulador de nivel ATEX
Регуляторы уровня ATEX

Regolatore di livello sommerso stagno, insensibile all'umidità ed alla condensa.

IMPIEGO

Regolazione di gasolio, miscele di acqua e idrocarburi, olii motore, olio lavorazione macchine, ecc.
Il regolatore è omologato EX secondo la direttiva ATEX per impieghi in atmosfere potenzialmente esplosive per la presenza di gas, vapori o nebbie, rispondenti ai seguenti parametri: gruppo e categoria attrezzatura - II 1G; modalità di protezione per l'innesco EEx ia; gruppo di innesco IIC; classe di temperatura T6; range di temperatura -20°C + 40°C; livello di protezione IP 68.

CARATTERISTICHE TECNICHE

Corpo esterno in Polietilene pressosoffiato in un unico pezzo. Peso interno per lo spostamento del baricentro verso l'ingresso del cavo e per la determinazione del punto di rotazione. Commutatore di comando elettrico max 21,4 mA - 9,6 V. a contatti autopulenti con elevata distanza di apertura. Cavo speciale di colore blu, adatto all'immersione in idrocarburi. All'interno del regolatore viene effettuata un'iniezione di poliuretano a cellule chiuse e non igroscopiche. Tale iniezione elimina ogni particella d'aria e sigilla il tutto, proteggendo anche il commutatore di comando elettrico. Nota: il regolatore deve essere collegato ad un circuito di alimentazione a sicurezza intrinseca.

Submerged float switch Water- resistant, insensitive to humidity and condensation.

USE

Regulation of particularly diesel oil, water and hidrocarbon mixture, motor oils, tools machine oils, etc.
The level regulator is EX homologated according to ATEX normative for uses in potentially explosive environment due to the presence of gas, vapours or fogs, correspondent to the following parametres: group and category tool II 1G; modality of protection for the striking EEx ia; group of striking IIC; class of temperature T6; range of environment temperature -20°C + 40°C; protection level IP 68.

TECHNICAL CHARACTERISTICS

A single outer piece in blownmoulded Polythene. Internal weight fixing the rotation centre (gravity centre) close to the cable connection. Electric contact commutator max 21,4 mA – 9,6 V. self cleaning contacts with high distance between the contacts. Special blue cable for the immersion in hidrocarbons. The float switch is injection filled with closed cell nonhygroscopic expanded polyurethane, eliminating all air sealing the unit and completely surrounding the electric control switch. Note: the regulator has to be connected to an intrinsic safety power circuit.

Régulateur de niveau submergé étanche, insensible à l'humidité et à la condensation.

UTILISATION

Régulation de gasoil, mélange d'eau et d'hydrocarbures, d'huiles moteur, d'huile usinage machines etc.
Le régulateur est homologué EX conformément à la directive ATEX pour emploi en atmosphères potentiellement explosives à cause de présence de gaz, de vapeurs ou de brouillards, répondant aux paramètres suivants: groupe et catégorie équipement II 1G; modalités de protection pour l'amorçage EEx ia; groupe d'amorçage IIC; classe de température T6; range de température -20°C + 40°C; niveau de protection IP 68.

CARACTERISTIQUES TECHMIQUES

Corps externe en Polyéthylène pressé soufflé en une pièce unique. Poids interne pour le déplacement du barycentre vers l'entrée du câble et pour la détermination du point de rotation. Commutateur de commande électrique max 21,4 mA - 9,6 V. à contacts autonettoyants avec une distance d'ouverture élevée. Câble spécial de couleur bleue, adapté à l'immersion dans les hydrocarbures. A l'intérieur du régulateur une injection de polyuréthane à cellules fermées et non hygroscopiques est effectuée. Cette injection élimine toute particule d'air et scelle le tout, en protégeant aussi le commutateur de commande électrique. N.B. Le régulateur doit être relié à un circuit d'alimentation à sécurité intrinsèque.

Hermetischer, feuchtigkeits- und kondenswasserresistenter Tauchniveauregler.

VERWENDUNG

Regulierung von Dieselöl, Wasser-Kohlenwasserstoff-Mischungen, Motorölen, Maschinenarbeitsöl, etc.
Der Regler trägt die EX - Betriebserlaubnis gemäß ATEX - Richtlinie für den Einsatz in Umgebungen mit potentieller Explosionsgefahr aufgrund von Gasen, Dämpfen und Nebeln, die die folgenden Parameter aufweisen: Gerätegruppe und -kategorie - II 1G; Schutzart für Zündung EEx ia; Zündungsgruppe IIC; Temperaturklasse T6; Temperaturspanne -20°C + 40°C; Schutzniveau IP 68.

TECHNISCHE MERKMALE

Außenkörper aus einem Stück druckgeblasenem Polyäthylen. Innengewicht für die Verschiebung des Schwerpunktes zum Kabeleingang und die Bestimmung des Drehpunktes. Elektrischer Steuerumschalter max. 21,4 mA - 9,6 V. mit selbstreinigenden Kontakten und hoher Unterbrecherstrecke. Blaues Spezialkabel zum Eintauchen in Kohlenwasserstoffe. Im Reglerinneren wird PUR mit geschlossenen und wasserabweisenden Zellen eingespritzt. Dank dieser Einspritzung wird jegliches Luftteilchen eliminiert und alles versiegelt, wodurch auch der elektrische Steuerumschalter geschützt wird. Anmerkung: Der Regler muss an einen Speisungskreis mit eigener Sicherheitsvorrichtung angeschlossen werden.

Regulador de nivel sumergido hermético, insensible a la humedad y a la condensación.

APLICACIONES

Regulación de gasóleo, mezclas de agua y de hidrocarburos, aceites para motor, aceite para elaboración máquinas, etc.
El regulador consta de la homologación EX, según la directiva ATEX, para su empleo en atmósferas potencialmente explosivas debido a la presencia de gases, vapores o nieblas, que respondan a los siguientes parámetros: grupo y categoría equipamiento II 1G; modalidad de protección para el disparo EEx ia; grupo de disparo IIC; clase de temperatura T6; serie de temperatura -20°C + 40°C; nivel de protección IP 68.

CARACTERÍSTICA TÉCNICA

El cuerpo externo es de Polietileno soplado a presión en una única pieza. Posee un peso interno para el desplazamiento del centro de gravedad hacia el ingreso del cable y para la determinación del punto de rotación. Consta de un conmutador de mando eléctrico máximo 21,4 mA - 9,6 V. con contactos autolimpiantes y con elevada distancia de apertura. Cuenta con un cable especial de color azul, apto para la inmersión en hidrocarburos. En el interior del regulador se lleva a cabo una inyección de poliuretano con células cerradas y no higroscópicas. Esta inyección elimina toda partícula de aire y sigila todo, protegiendo también el conmutador de mando eléctrico. Nota: el regulador tiene que estar conectado con un circuito de alimentación con seguridad intrínseca.

Герметичный погружной регулятор уровня, устойчив к влажности и конденсату.

ПРИМЕНЕНИЕ

Регулировка дизтоплива, смесей воды и нефтепродуктов, моторных масел, технологического масла и т.д.
Регулятор сертифицирован по стандарту ЕХ Директива ATEX для применения во взрывоопасной среде, в присутствии газов и паров, со следующими параметрами: группа и категория устройства - II 1G; режим защиты от зажигания EEx ia; группа зажигания IIC; класс температуры T6; диапазон температуры -20°C / + 40°C; уровень защиты IP 68.

ТЕХНИЧЕСКИЕ ХАРАКТЕРИСТИКИ

Наружный корпус из полиэтилена, монолитно выдутого под давлением. Внутренний вес для смещения барицентра к входу кабеля и определения точки вращения. Переключатель управления макс. 21,4 мА 9,6 В с самоочищающимися контактами и с большим расстоянием открытия. Специальный кабель синего цвета, подходящий для погружения в нефтепродукты. Внутрь регулятора вводится полиуретан с закрытыми и негигроскопическими ячейками, что позволяет удалить все частицы воздуха и все герметизировать, защищая одновременно переключатель управления. Примечание: регулятор должен быть подсоединен к контур питания с внутренней безопасностью.

Barriere attive a sicurezza intrinseca a protezione EEX - ia IIC
Active barrier with intrinsic safety and EEX - ia IIC protection
Barrière active avec la sûreté intrinsèque et protection EEX - ia IIC
Aktivtrenner mit eigensicherer Speisung EEX - ia IIC
Barreras activas con seguridad intrinseca a proteccion EEX – ia IIC
Активные барьеры с внутренней безопасностью с защитой EEX - ia IIC



ATEX

QA

CARATTERISTICHE TECNICHE

- Certificazione ATEX.
- Predisposizione per il montaggio su barre DIN.
- Barriera attiva adatta per zona 0-1-2.
- Alimentazione 115-230 Vac50-60 Hz
- Isolamento galvanico tra ingresso, uscita e circuito di alimentazione.
- Eliminazione degli inconvenienti tipici delle barriere ZENER (terra equipotenziale, ecc.).
- Segnalazione LED sul fronte e cablaggio facilitato.

TECHNICAL CHARACTERISTICS

- ATEX certification.
- Ready for mounting on DIN rail.
- Active barrier suitable for 0-1-2 zone.
- Power supply 115-230 Vac50-60 Hz
- Galvanic insulation between supply between input, output and power supply circuit.
- Elimination of typical ZENER barriers problems (equipotential earth, etc.)
- Front led signals and connection wiring.

CARACTERISTIQUES TECHNIQUES

- Certification ATEX.
- Prédisposition pour montage sur barre DIN.
- Barrière active pour les zones 0-1-2.
- Alimentation 115-230 Vac50-60 Hz
- Isolation galvanique entre Entrée, Sortie, et circuit d'alimentation.
- Elimination des inconvénients typiques des barrières ZENER (terre équipotentielle, etc..).
- Signalisation LED sur le front, et câblage facilité.

TECHNISCHE MERKMALE

- Zertifikat ATEX.
- Bereit für die Montage auf DIN-Schiene.
- Aktivtrenner für Zone 0-1-2.
- Versorgungsspannung 115-230 Vac50-60 Hz
-Galvanische Trennung zwischen Eingangs-, Ausgangs- und Versorgungsstromkreisen.
-Vermeidung der typischen Probleme bei ZENER-Barrieren (Masseschleifen, etc.).
- LED-Anzeigen und Anschlussklemmen auf der Vorderseite.

CARACTERISTICAS TECNICAS

- Certificación ATEX.
- Predisposición para el montaje sobre barras DIN.
- Barrera activa adaptada para zona 0-1-2.
- Suministro115-230 Vac50-60 Hz
- Aislamiento galvanico entre entrada, salida y circuito de suministro.
- Eliminación de los inconvenientes típicos de las barreras ZENER (tierra , equipotencial ecc).
- Señalados LED en el frontal y cables facilitados.

ТЕХНИЧЕСКИЕ ХАРАКТЕРИСТИКИ

- Сертификация ATEX.
- Подготовка для монтажа на рейке DIN.
- Активный барьер, подходящий для зон 0-1-2.
- Питание 115-230 В перем. 50-60 Гц
- Гальваническая изоляция между входом, выходом и контуром питания.
- Устранение типичных недостатков барьеров ZENER (эквипотенциальное заземление и т.д.).
- Сигнализация светодиодом на передней панели и простая проводка.

modello *model* Modèle *Type* modelo *модель*	canali indip. *indep. channels* canaux indép. *unabhängige Kan.* canales indep. *независ. каналами*	ingressi da area *input from area* entrée de secteur *Eingang von Zone* entrada da area *входы от участка*	uscite verso area *output to area* sortie au secteur *Ausgang* salida verso aire *выходы к участку*	applicazioni - *applications* - applications - *anwendung* - aplicaciones - *Приложения*
D1130D	2	pericolosa, contatti non protetti *hazardous, unprotected NO/NC contacts voltage* dangereuse, contacts pas protégés *Explosiv, Ungeschützt* peligrosa, contactos no protegidos *perigosa* *опасно, контакты не защищены*	sicura relays con 2 SPTD 2A 250Vac 500VA *safe, 2 relays with SPTD 2A 250Vac 500VA* sûre, relays avec 2 SPTD 2A 250Vac 500VA *sicher, 2 Relais mit SPTD 2A 250Vac 500VA* segura, relays con 2 2A 250Vac 500VA *предохранитель реле с 2 SPTD 2A 250 В перем. 500 ВА*	Disaccoppiamento galvanico di contatti non protetti o di livelli logici da area pericolosa. Uscita a relays verso area sicura. *Galvanic decoupling of unprotected contacts or logic evels from hazardous areas. Relay output towards safe area* Découplage galvanique de contacts pas protégés d'aire dangereuse. Sortie à relays vers aire sûre *Eigensichere Speisung von Sensoren im Ex-Bereich durch galvanische Trennung* Desemparejamiento galvánico de contactos ode niveles desprotegidos de la lógica de áreas peligrosas. El relais hizo salir hacia área segura *Гальваническое разъединение незащищенных контактов или логических уровней от опасного участка. Выход с реле к безопасному участку.*

Appendice Tecnica - *Technical appendix*
Annexe technique - *Technischer Anhang*
Anexo técnico - Техническое приложение

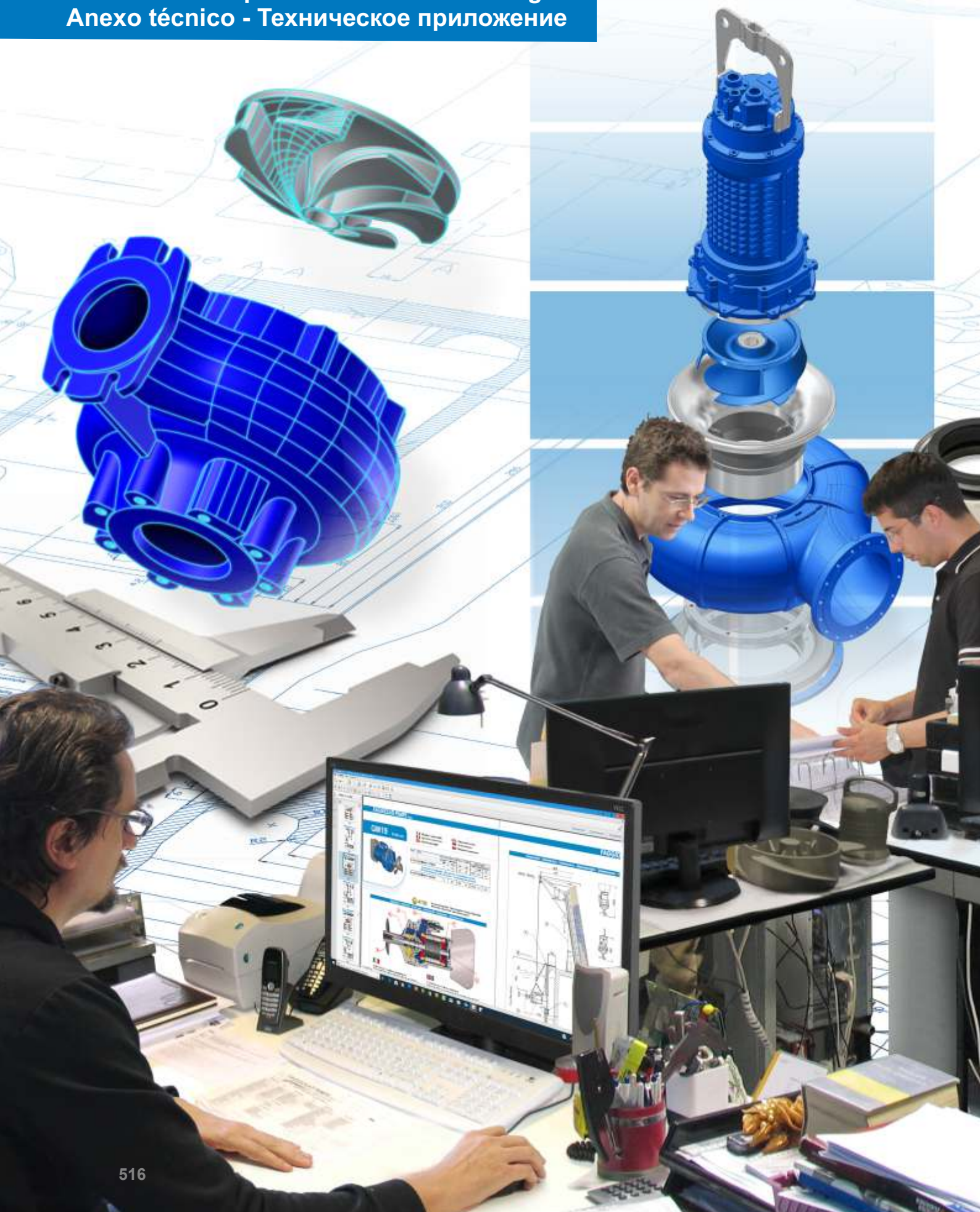



RICERCA E SVILUPPO
Il nostro ufficio tecnico, ricerca e sviluppo, ben organizzato con i più sofisticati sistemi informatici, è collegato con studi di ricerca anche di alcune Università italiane ed estere.

RESEARCH AND DEVELOPMENT
Our technical, research and development office is well-organised with the most sophisticated IT systems and is even connected with research projects of several Italian and foreign universities.

RECHERCHE ET DÉVELOPPEMENT
Notre service technique, recherche et développement, bien organisé avec les systèmes informatiques les plus sophistiqués, est mis en rapport avec des bureaux d'étude de certaines Universités italiennes et étrangères.

FORSCHUNG UND ENTWICKLUNG
Das technische Büro für Forschung und Entwicklung verfügt über die modernsten Informatiksysteme und ist mit Forschungsstudien einiger italienischen und ausländischen Universitäten in Verbindung.

INVESTIGACIÓN Y DESARROLLO
Nuestra oficina técnica de investigación y desarrollo, está bien organizada con los sistemas informáticos más sofisticados y se encuentra conectada con estudios de investigación incluso de algunas universidades italianas y del extranjero.

ИССЛЕДОВАНИЯ И РАЗРАБОТКИ
Наш технический отдел занимается исследованиями и разработками, имеет хорошо организованную структуру с самыми компьютерными системами. Мы сотрудничаем по некоторым исследовательским проектам с итальянскими и зарубежными университетами.

Perdite di carico
Head losses
Perte de charge
Rohrreibungsverluste
Perdidas de carga
Потеря напора

Perdite di carico in tubazioni per acqua pulita - *Head losses in pipe for white water*
Perte de charge en tubes pour eau clair - Rohrreibungsverluste für sauberes Wasser
Perdidas de carga en tubos para agua limpia - Потеря напора в трубах для чистой воды

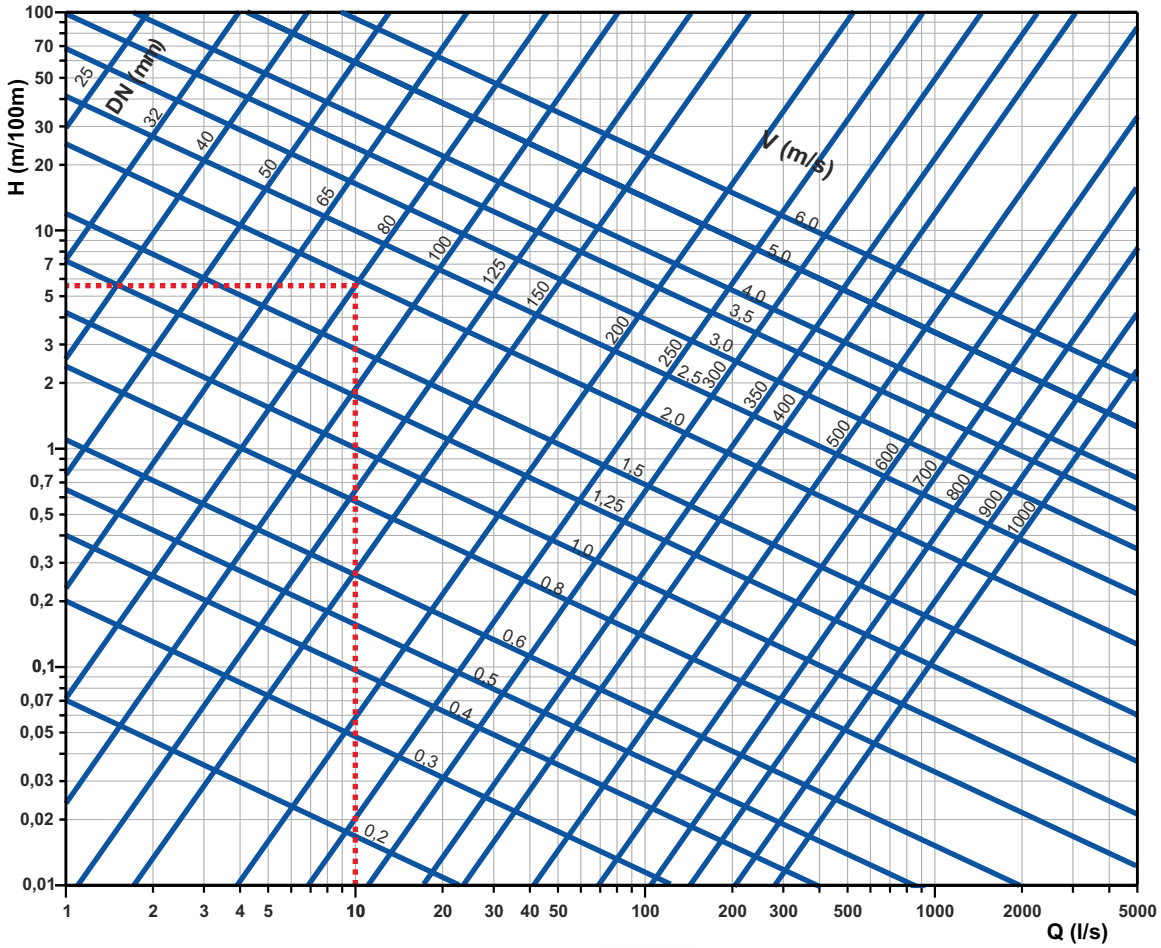

DN = Diametro nominale della tubazione (mm).
Q = Portata dell'acqua (l/s).
H = Perdita di carico (m) ogni 100 m di tubazione.
V = Velocità dell'acqua (m/s).
Esempio d'uso:
Per una tubazione in PVC DN80, lunga 200 m, con portata di 10 l/s (o velocità 2m/s). Sul grafico, leggiamo H = 5,5 m/100m, e considerando la lunghezza totale della tubazione la perdita totale sarà di 11m.
Tubi in ghisa: x 1,25; Tubi incrostati: x 1,4.

DN = Diamètre Nominale du tuyau (mm).
Q = debit (l/s).
H = perte de charge (m) pour 100 mètres de conduit.
V= vitesse de l'eau (m/s).
Exemple : Pour un tuyau en PVC DN 80, de 200 m de long, avec un débit de 10 l/s (ou vitesse de 2m/s). Nous lisons sur la courbe H= 5,5 m/100 m ; en conséquence, la perte de charge totale pour l'ensemble du circuit est de 11m
Tuyau en fonte: multiplier la perte de charge par un facteur 1,25 ; Tuyau incrusté: multiplier la perte de charge pour un facteur 1,4.

DN= Diámetro nominal de los tubos (mm).
Q= Volumen de agua (l/s).
H= Perdidas de carga (m) cada 100 m de tubo.
V= Velocidad del agua (m/s).
Modo de uso: Para tubos en PVC DN80, largos 200 m, volumen 10 l/s (o velocidad 2m/s). En el grafico, se puede ver H= 5,5m/100, y considerando el largo del tubo la perdida será de 11 metros.
Tubos hierro fundido: x1,25; Tubos incrostato: x1,4.

DN = Nominal diameter of pipe (mm).
Q = Water capacity (l/s).
H = Head loss (m) for each 100m of pipe.
V = Water speed (m/s).
Usage sample:
For a PVC pipe system DN80, length 200m, with capacity of 10 l/s (or speed 2m/s). On the graph, we read H = 5,5 m/100m, and with a total length of 200m. The total head loss is 11m.
C.I. Pipes: x1,25; Incrusted pipes: x1,4.

DN = Nenndurchmesser (mm).
Q = Förderstrom (l/s).
H = Reibungsverlust (m) für jeweils 100m Rohrleitung.
V = Fließgeschwindigkeit (m/s).
Beispiel:
Rohrleitung PVC DN80, Länge 200m, Fördermenge 10 l/s (entspricht Fließgeschwindigkeit 2m/s). Dem Diagramm kann eine Verlusthöhe von H = 5,5 m/100m abgelesen werden. Bei einer Gesamtlänge von 200m ergibt sich somit ein Gesamtverlust von 11m.
Für Gussrohre: x1,25; für verkrustete Rohre: x1,4.

DN = Номинальный диаметр трубы (мм).
Q = Расход воды (л/сек).
H = Потеря напора (м) на 100 м трубы.
V = Скорость воды (м/сек).
Пример:
Для трубы из ПВХ DN80, длиной 200 м, с расходом 10 л/сек (или скоростью 2 м/сек). По графику определяем H = 5,5 м/100 м, и учитывая общую длину трубы, общая потеря напора будет 11 м.
Трубы из чугуна: x 1,25; Трубы с отложениями: x 1,4.

Range di funzionamento
Working range functioning
Intervalle de fonctionnement
Betriebsbereich
Serie De Funcionamiento
Диапазон работы

Una scelta ottimale del punto di funzionamento della pompa è determinante al fine della vita utile della macchina.
Lo schema riportato di seguito mostra il range di funzionamento ottimale.
1 - Se il punto di lavoro viene scelto troppo vicino alla chiusura, si verificheranno delle eccessive vibrazioni che possono causare la rottura dell'albero
2- La "X" indica il punto di massimo rendimento. In tale situazione la pompa lavora con la massima efficienza.
3 - Se il punto di funzionamento è vicino alla parte destra della curva vi è il rischio di cavitazione è il motore richiedendo troppa alimentazione inizierà a surriscaldarsi.

An appropriate selection determines a good and long lifespan of pumps.
The following picture show the working range for correct functioning of pump.
1 - If the working point of the pump is too near or beyond the sedimentation point, there will be considerable vibrations which could cause the shaft to split.
2 - The "X" indicates the best efficiency point. This is where the pump will work most efficiently.
3 - If the working point is near the bottom right of the curve there is risk of the motor burning and cavitations. At this point the motor requires too much power and the motor will begin to overheat.

Un choix optimal du point de fonctionnement de la pompe est un facteur déterminant pour la vie utile de la machine.
Le schéma repris ci-dessous indique l'intervalle de fonctionnement optimal.
1 - Si le point de travail est choisi trop près de la fermeture, des vibrations excessives se produisent qui peuvent causer la rupture de l'arbre.
2 - "X" indique le point de rendement maximum.
Dans cette situation, la pompe travaille de la façon la plus efficiente.
3 - Si le point de fonctionnement se situe sur la droite de la courbe, il existe un risque de cavitation et le moteur commencera à surchauffer puisqu'il demandera trop d'alimentation.

Für die Lebensdauer der Anlage ist die Wahl des Arbeitspunkte der Pumpe grundlegend.
Nachstehendes Schema zeigt den optimalen Betriebsbereich.
1 - Liegt der Arbeitspunkt zu nah am Verschluss, können starke Vibrationen auftreten die zum Bruch der Welle führen.
2 - Mit „X" ist der Punkt der maximalen Leistung gekennzeichnet.
Unter diesen Bedingungen ist die bestmöglichste Pumpenleistung gewährleistet.
3 - Wenn der Arbeitspunkt an der rechten Seite des Bogens liegt, besteht Kavitationsgefahr, was den Motor in der Folge überbelastet.

Una óptima elección desde el punto de vista del funcionamiento de la bomba es determinante en lo que a la vida útil de la máquina se refiere. El esquema que se presenta a continuación muestra la serie para un funcionamiento óptimo.
1 - Si el punto de trabajo se elige demasiado cerca del cierre, se verificarán excesivas vibraciones, que pueden llegar a causar la rotura del eje.
2 - La "X" indica el punto de máximo rendimiento
En esta situación, la bomba trabaja con la máxima eficiencia.
3 -Si el punto de funcionamiento está cerca de la parte derecha de la curva, existe el riesgo de cavitación; el motor, considerando que necesitará demasiada alimentación, empezará a aumentar su temperatura.

Оптимальный выбор точки работы насоса является главным фактором для срока службы оборудования.
На приведенной далее схеме показан оптимальный диапазон работы.
1 - если точка работы слишком близка к закрытию, возникает чрезмерная вибрация, что может привести к поломке вала.
2- "X" указывает на точку максимального КПД. В такой ситуации насос работает максимально эффективно.
3 - Если точка работы близка к правой стороне кривой, имеется риск кавитации, потребление двигателя растет и он начинает перегреваться.

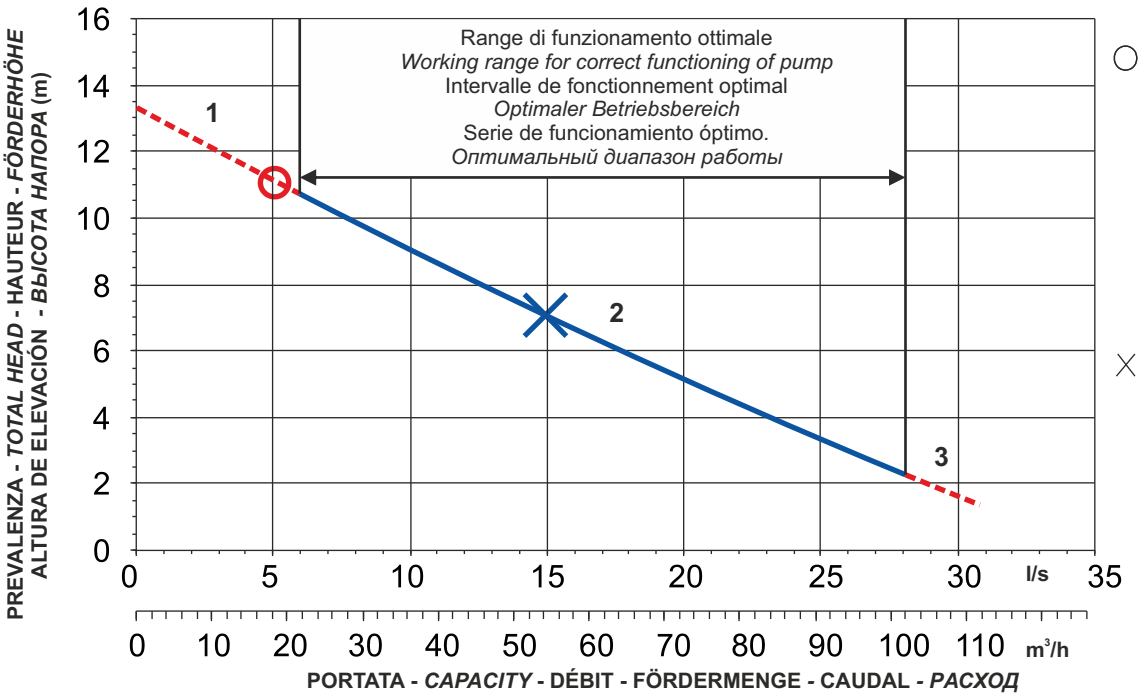

CURVA CARATTERISTICA SECONDO NORME UNI ISO 9906 *PERFORMANCE CURVES IN ACCORDANCE TO UNI ISO 9906* COURBE CARACTÉRISTIQUE SELON LES NORMES UNI ISO 9906 *KENNLINIE LAUT NORM UNI ISO 9906* CURVA CARACTERÍSTICA SEGÚN NORMAS UNI ISO 9906 *ХАРАКТЕРИСТИЧЕСКАЯ КРИВАЯ ПО СТАНДАРТУ UNI ISO 9906*	PRESTAZIONI RILEVATE CON ACQUA PURA A 20°C *OPERATING DATA OBTAINED WITH CLEAN WATER AT 20°C* PRESTATIONS RELEVÉES AVEC DE L'EAU PURE À 20°C *LEISTUNGEN BEI REINEM WASSER BEI 20°C* PRESTACIONES DETECTADAS CON AGUA PURA A 20°C *ПОКАЗАТЕЛИ, ПОЛУЧЕННЫЕ С ЧИСТОЙ ВОДОЙ 20°C*

FAGGIOLATI PUMPS S.p.A.

CURVA CARATTERISTICA
PERFORMANCE CURVE

Serie	Tipo di pompa - *Pump type*
7S	G616R3C2-T102AA2

Cod. *Code*	7009951	Peso totale *Total weight*	460 Kg	Materiale *Construction*	GHISA EN-GJL-250 / *CAST IRON EN-GJL-250*
Girante *Impeller*	A CANALI / *WITH CHANNELS*				

Idraulica - *Hydraulic*

MANDATA *DISCHARGE*	DN 200 mm
ASPIRAZIONE *SUCTION*	DN 200 mm
PASSAGGIO LIBERO *FREE PASSAGE*	102 mm
DIAMETRO GIRANTE *IMPELLER DIAMETER*	320 mm

Rend. max - *Best efficiency*

RENDIMENTO TOTALE *TOTAL EFFICIENCY*	66,9 %
RENDIMENTO IDRAULICO *HYDRAULIC EFFICIENCY*	72,6 %
POT. ASS. DALLA RETE *ABS. POWER FROM MAINS*	17,0 kW
PREVALENZA *HEAD*	9,9 m
PORTATA *CAPACITY*	409,5 m³/h

Motore- *Motor* M616T-18,9-400/50YY-IE3

ALIMENTAZIONE *POWER SUPPLY*	3ph 400/690V-50Hz
CLASSE DI ISOLAMENTO *INSULATION CLASS*	H
VELOCITÀ NOMINALE *NOMINAL SPEED*	956 rpm
POTENZA NOMINALE MOTORE *RATED MOTOR POWER*	18,9 kW
CORRENTE DI SPUNTO *STARTING CURRENT*	205,3 A
CORRENTE NOMINALE *RATED CURRENT*	34,8 A
MOMENTO DI INERZIA TOTALE *TOTAL MOMENT OF INERTIA*	0,8868 kgm2

	CARICO-LOADING 4/4	3/4	1/2
FATTORE DI POTENZA *POWER FACTOR*	0,85	0,81	0,70
RENDIMENTO MOTORE *MOTOR EFFICIENCY*	92 %	92 %	90 %

Impiego - *Application*

TEMP. MAX DEL LIQUID *PUMPED LIQUID MAX TEMP.*	< 40 °C
PROTEZIONE MECCANICA *MECHANICAL PROT. DEGREE*	IP 68
CAVO *CABLE*	10G4 H07RNF
CODICE DISEGNO *DRAWING CODE*	718_200_16_1
CURVA *CURVE*	C718-655

Protezioni - *Protections*

PROTEZIONE TERMICA *THERMAL PROTECTION*	YES
CONTROLLO INFILTRAZIONE *HUMIDITY PROBE*	YES
II 2G Ex db h IIB T4 Gb	NO
MANTELLO DI RAFFREDDAMENTO *COOLING JACKET*	NO

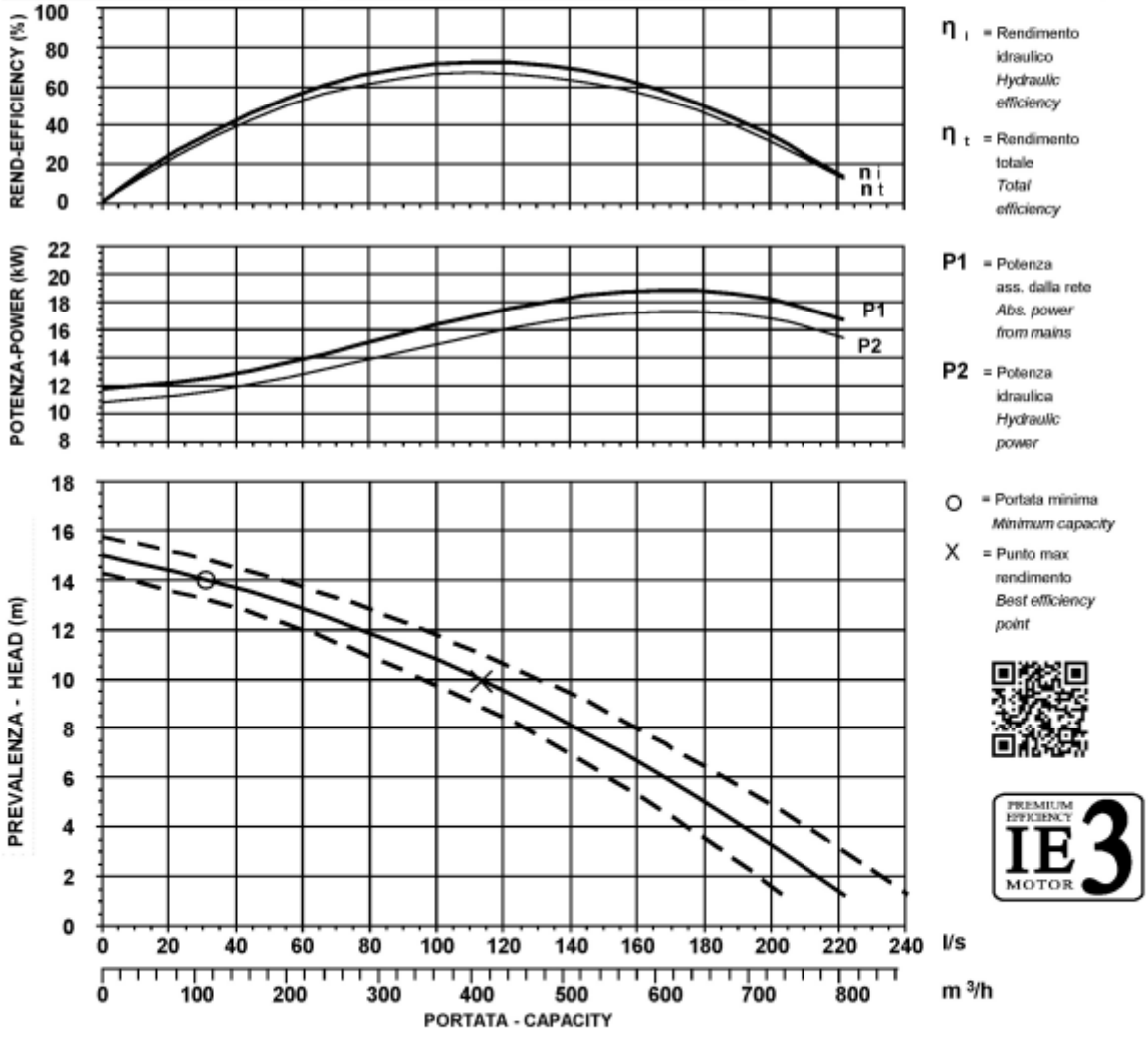

η_i = Rendimento idraulico *Hydraulic efficiency*

η_t = Rendimento totale *Total efficiency*

P1 = Potenza ass. dalla rete *Abs. power from mains*

P2 = Potenza idraulica *Hydraulic power*

O = Portata minima *Minimum capacity*

X = Punto max rendimento *Best efficiency point*

PREMIUM EFFICIENCY IE3 MOTOR

CURVA CARATTERISTICA SECONDO NORMA *PERFORMANCE CURVES IN ACCORDANCE TO*	UNI EN ISO 9906
PRESTAZIONI IN ACQUA PULITA RIFERITE ALLA TEMP. DI 40°C *PERFORMANCE WITH CLEAR WATER AND RATING DATA AT 40°C*	

Date: 09/07/2015 App.: A (G3) Rev. 0-ut.101022-188.328_t3524c112M15,4.0.CA

Scheda tecnica - *Technical data sheet* - Fiche technique - *Datenblatt* - Ficha técnica - *Техническая спецификация*

FAGGIOLATI PUMPS S.p.A.

INGOMBRI
DIMENSIONS

Codice disegno - Drawing code
718_200_16_1

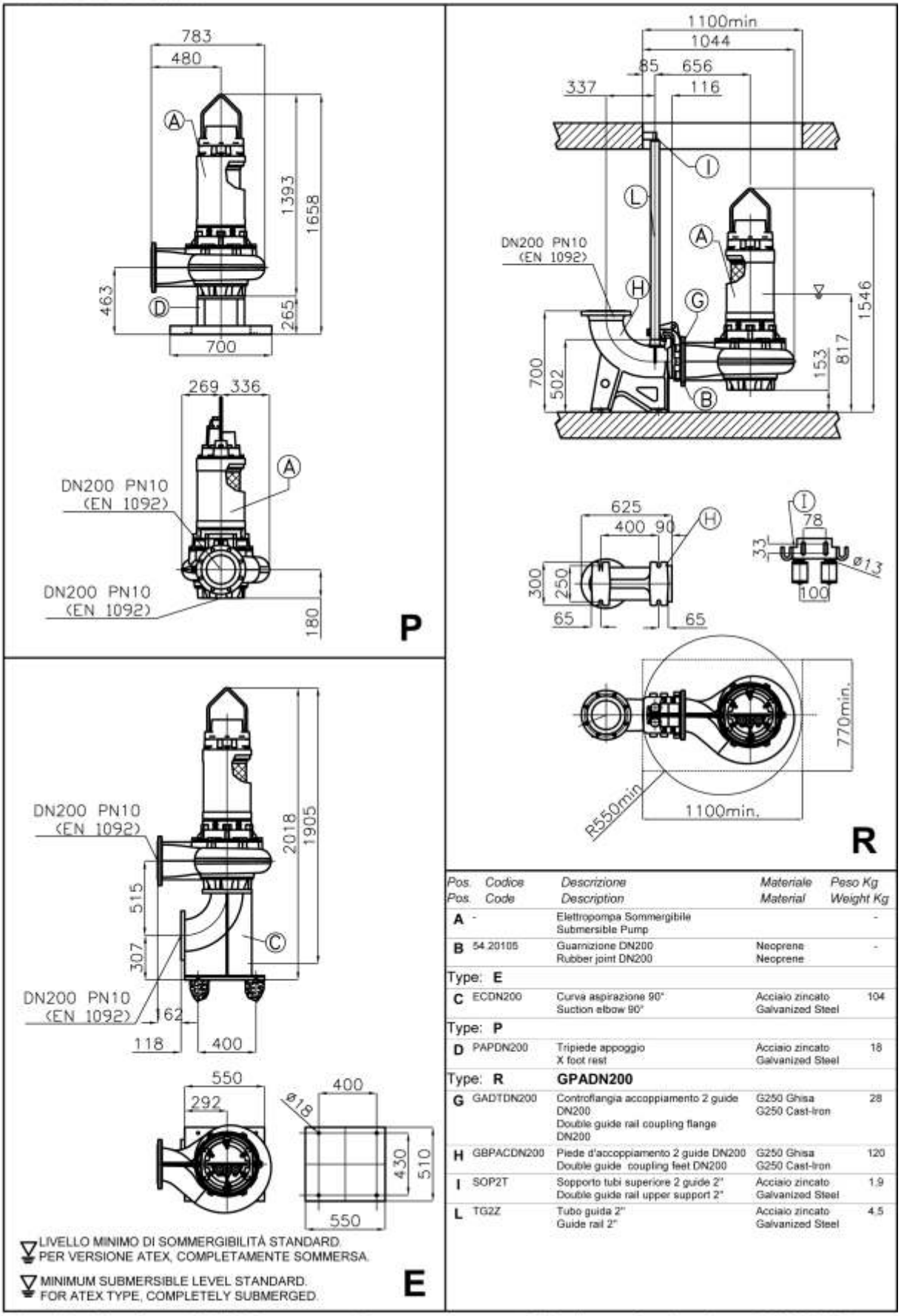

LIVELLO MINIMO DI SOMMERGIBILITÀ STANDARD.
PER VERSIONE ATEX, COMPLETAMENTE SOMMERSA.

MINIMUM SUBMERSIBLE LEVEL STANDARD.
FOR ATEX TYPE, COMPLETELY SUBMERGED.

Pos. / Pos.	Codice / Code	Descrizione / Description	Materiale / Material	Peso Kg / Weight Kg
A	-	Elettropompa Sommergibile Submersible Pump		-
B	54.20105	Guarnizione DN200 Rubber joint DN200	Neoprene Neoprene	-
Type: **E**				
C	ECDN200	Curva aspirazione 90° Suction elbow 90°	Acciaio zincato Galvanized Steel	104
Type: **P**				
D	PAPDN200	Tripiede appoggio X foot rest	Acciaio zincato Galvanized Steel	18
Type: **R**		**GPADN200**		
G	GADTDN200	Controflangia accoppiamento 2 guide DN200 Double guide rail coupling flange DN200	G250 Ghisa G250 Cast-Iron	28
H	GBPACDN200	Piede d'accoppiamento 2 guide DN200 Double guide coupling feet DN200	G250 Ghisa G250 Cast-Iron	120
I	SOP2T	Sopporto tubi superiore 2 guide 2" Double guide rail upper support 2"	Acciaio zincato Galvanized Steel	1.9
L	TG2Z	Tubo guida 2" Guide rail 2"	Acciaio zincato Galvanized Steel	4.5

In vigore dal - In force from: 13/11/2015 Rev.: 6 Codice disegno - Drawing code: 718_200_16_1

Confronto tra durezze di diversi materiali

La durezza dei materiali è direttamente correlabile alla resistenza all'abrasione. Dal grafico si evidenzia la maggiore efficienza del nuovo trattamento metallizzazione.

Codifica materiali per esecuzioni standard

G - Idraulica, carcassa e piede di accoppiamento in ghisa grigia.
X - Idraulica, carcassa e piede di accoppiamento in acciaio inox.
B - Idraulica e carcassa in Bronzo Marino, piede di accoppiamento in Acciaio inox.

Hardness comparison among different materials

The hardness of the materials is directly related to their resistance to abrasion. The graph illustrates that the new metalization treatment is more efficient.

Materials codes for standard applications

G - Pump body and coupling feet in grey cast iron.
X - Pump body and coupling feet in stainless steel.
B - Pump body in Marine Bronze and coupling feet in Stainless Steel.

Comparaison des duretés des divers matériaux

La dureté des matériaux est directement liée à leur résistance à l'abrasion. Le graphique met en évidence l'efficacité du traitement.

Codification des matériaux pour les constructions standard

G - Corps de pompe et pied d'assise en fonte grise.
X - Corps de pompe et pied d'assise en acier inox.
B - Corps de pompe en bronze marin et pied d'assise en acier inox.

Härtevergleich verschiedener Materialien

Die Härte eines Werkstoffes gibt direkt Auskunft über die Verschleißfestigkeit. Die Grafik zeigt den deutlichen Vorteil der neuen Karbidbeschichtung.

Materialcodes der Standardmaterialen

G - Pumpengehäuse und Kupplungsfuss aus Grauguss.
X - Pumpengehäuse und Kupplungsfuss aus Edelstahl.
B - Pumpengehäuse aus Bronze und Kupplungsfuss aus Edelstahl.

Comparación de la dureza entre ambos materiales

La dureza de los materiales esta directamente legada a la resistencia de la abrasiòn. En el grafico siguiente se evidencia la mayor eficiencia del nuevo tratamiento de metalizaciòn.

Codificación de los materiales para aplicaciones estándar

G - Hidráulica, carcasa y pie de acoplamiento en aleación gris laminar.
X - Hidráulica, carcasa y pie de acoplamiento en Acero Inoxidable.
B - Hidráulica y carcasa en Bronce marino, pie de acoplamiento en Acero Inoxidable.

Сравнение твердости различных материалов

Твердость материалов прямо пропорциональна устойчивости к истиранию. По графику видна лучшая эффективность новой металлизации.

Коды материалов для стандартного исполнения

G - Гидравлика, корпус и соединительная ножка из серого чугуна.
X - Гидравлика, корпус и соединительная ножка из нержавеющей стали.
B - Гидравлик и корпус из морской бронзы, соединительная ножка из нержавеющей стали.

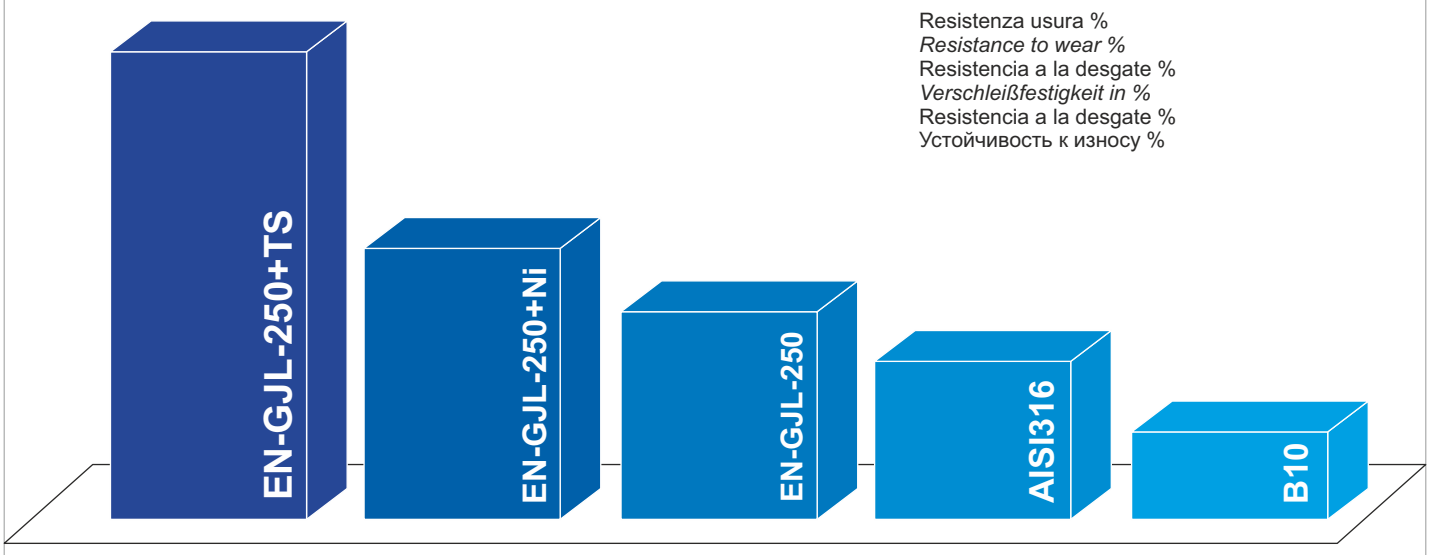

Trattamenti superficiali

Le parti soggette a trattamento sono quelle maggiormente soggette ad usura: girante, diffusore, camera olio, flangia d' aspirazione ove applicabile. I vantaggi offerti da questi trattamenti sono:
- eccezionale resistenza ad agenti abrasivi e chimici;
- riduzione dei costi di manutenzione.

Trattamento metallizzazione (TSM)
Trattamento superficiale al plasma con riporto di carburi. Il materiale di riporto generalmente utilizzato è un rivestimento con carburi di tungsteno.

Trattamento ceramico (TSC)
Trattamento superficiale con composito ceramico bicomponente che ingloba in una matrice epossidica particelle ceramiche aventi altissima resistenza all'abrasione.

Surface Treatment

The treated parts are those that are more subject to wear and tear: impeller, diffuser, oil chamber, suction flange (where applicable). The advantages offered by these treatments are:
- exceptional resistance to abrasives and/or chemical agents;
- reduction in service costs.

Metalization Treatment (TSM)
Surface plasma treatment with the addition of carbides. The material to be added that is generally used is tungsten carbide.

Ceramic Treatment (TSC)
Surface treatment with composite bi-component ceramic consisting of an epoxide matrix with intersticial ceramic particles of high resistance to abrasion.

Traitements de surface

Les pièces traitées sont celles plus exposées à l'abrasion: la roue, le diffuseur, la chambre à huile, la bride d'aspiration (si prévue).
Les avantages offerts par ces traitements sont:
- résistance exceptionnelle aux abrasifs et/ou aux agents chimiques;
- réduction en coûts de service.

Traitement de Metalisation (TSM)
Plasma de surface avec report de carbure de tungstène. Le matériel à ajouter généralement employé est un carbure de tungstène.

Traitement céramique (TSC)
Traitement superficiel avec composite céramique à bicomponente qui englobe une matrice époxy de particules céramiques permettant une haute résistance à l'abrasion.

Oberflächenbehandlung

Behandelt werden die Teile der Pumpe, die einem erhöhten Verschleiß unterliegen: Laufrad, Diffusor, Dichtungskammer und Saugflansch (falls vorhanden). Die Vorteile der Beschichtung sind:
- Verbesserter Widerstand gegen abrasive und aggressive Bestandteile.
- Reduzierung der Wartungskosten.

Metallization Treatment (TSM)
Karbidbeschichtung. Beschichtung durch Karbid nach dem Plasmaverfahren. Die Beschichtung besteht aus Wolframkarbid.

Ceramic Treatment (TSC)
Keramikbeschichtung. Zweikomponentenbeschichtung Epoxidbasis mit Keramikanteilen. Hohe Verschleißfestigkeit bei abrasiven Bestandteilen.

Tratamientos superficiales

Las piezas sometidas al tratamiento son esas expuestas altamente al desgaste; impulsor, cuerpo bomba, camara de aceite y tobera de aspiraciòn donde aplicable.
Las ventajas ofrecidas por este tratamiento son:
- excepcional resistencia a los agentes abrasivos y químicos;
- reducción de los costos de manutención.

Tratamiento Metálico (TSM)
Tratamiento superficial hecho con plasma con la capa de carburos. El material utilisado para la capa es generalmente carburos de tungsteno.

Tratamientos cerámicos (TSC)
Tratamiento superficial con compuesto cerámico “bi.componente” que se engloba en una matriz episódica partículas cerámicas que confieren una gran resistencia a la abrasión.

Специальная обработка

Обработку проходят компоненты, наиболее подверженные износу: рабочее колесо, диффузор, масляная камера, всасывающий фланец (если используется). Преимущества этой обработки:
- высокая устойчивость к абразивным частицам и химическим веществам;
- уменьшение затрат на тех. обслуживание.

Металлизация (TSM)
Поверхностная обработка плазмой с нанесением карбидов. Наплавляемым материалом чаще всего является карбид вольфрама.

Обработка керамикой (TSC)
Поверхностная обработка с двухкомпонентным керамическим композитом, где в эпоксидной матрице содержатся керамические частицы с высокой устойчивостью к истиранию.

Trattamento di metallizzazione
Metalization treatment
Traitement de metallisation
Metallisieren
Tratamiento de metalización
Обработка металлизацией





Processo di trattamento superficiale di riporto materiale al plasma

Il trattamento superficiale al plasma con riporto di carburi conferisce alle parti trattate durezze superficiale molto elevate dell' ordine di 3/4 volte maggiori la durezza standard della ghisa grigia (max 220 HB). Tale trattamento è principalmente impiegato nei casi ove sia richiesta un forte resistenza ai fenomeni di abrasione.

Le parti soggette a trattamento sono quelle maggiormente soggette ad usura: girante, diffusore, camera olio, flangia d' aspirazione ove applicabile. Il trattamento è applicabile su principali materiali di fusione: Ghisa Grigia GJL, AISI 316, Bronzo B10 con spessori che variano dal 0.2 mm a 2 mm, per il riporto con lega d'acciaio non vi sono limitazioni sulla geometria e/o dimensione del componente da trattare.

Riporto Carburo di tungsteno

Trattamenti eseguiti: fase 030 sgrassaggio, fase 040 sabbiatura, fase 060 riporto Carburo di Tungsteno.

Composizione Tipica

Carbonio 0.90%, Cobalto 15-18%, Ferro 0.2 max.
Durezza del riporto 80 Rc, spessore minimo 0.1 mm.

Procédé de traitement superficiel de retenue matériel au plasma

Le traitement superficiel au plasma avec retenue de carbures confère aux pièces traitées une dureté superficielle très élevée de l'ordre de 3/4 fois supérieure à la dureté standard de la fonte grise (max 220 HB). Ce traitement est principalement utilisé dans les cas qui requièrent une forte résistance aux phénomènes d'abrasion.

Les pièces soumises au traitement sont celles généralement sujettes à usure : rotor, diffuseur, chambre à huile, bride d'aspiration si existante. Le traitement s'applique aux principaux matériaux de fusion: Fonte Grise GJL, AISI 316, Bronze B10 avec épaisseurs qui varient de 0.2 mm à 2 mm, pour la retenue avec l'alliage d'acier il n'y a pas de limites sur la géométrie et/ou dimension du composant à traiter.

Retenue Carbure de tungstène

Traitements réalisés: phase 030 dégraissage, phase 040 sablage, phase 060 retenue Carbure de Tungstène.

Composition Typique

Carbone 0.90%, Cobalt 15-18%, Fer 0.2 max.
Dureté de retenue 80 Rc, Epaisseur minimum 0.1 mm.

Proceso de tratamiento superficial de revestimiento material al plasma.

El tratamiento superficial al plasma con revestimiento de carburos confiere a las partes tratadas unas durezas superficiales muy elevadas, del orden de 3 4 veces mayores con respecto a la dureza estándar del hierro fundido gris (máx. 220 HB). Este tratamiento se emplea principalmente en los casos en que se necesita una fuerte resistencia contra los fenómenos de abrasión. Las partes sujetas al tratamiento son aquéllas que sufren en mayor medida el desgaste: rotor, difusor, cámara aceite, brida de aspiración donde fuere aplicable. El tratamiento se aplica en los principales materiales de fusión: Hierro fundido Gris GJL, AISI 316, Bronce B10 con espesores que varían de 0,2 mm. a 2 mm.; para el revestimiento con aleación de acero no hay límites en la geometría y / o dimensión del componente a tratar.

Revestimiento Carburo de tungsteno

Tratamientos realizados: Fase 030 Desengrase fase 040 Arenado, fase 060 Revestimiento Carburo de Tungsteno.

Composición Típica

Carbone 0.90%, Cobalt 15-18%, Fer 0.2 max. Dureza del revestimiento 80 Rc,Espesor del revestimiento minimo 0.1 mm.

Superficial plasma treatment process

The surface plasma treatment with the addition of carbides gives the treated parts very elevated surface hardness, up to 3 / 4 times the hardness of the standard grey cast iron (max. 220 HB). Such treatments are usually only adopted in special cases where a greater resistance is required due to the highly abrasive environment.

The treated parts are those that are more subject to wear and tear: impeller, diffuser, oil chamber, suction flange (where applicable). This treatment is applicable to the main fusion materials: Cast iron GJL, AISI 316, Bronze B10 with thickness' that vary from 0.2 mm to 2 mm. For the additino of alloy steel there are some limitations with regards to the geometry and/or the dimension of the component to be treated.

Addition Tungsten-carbide

Treatments: phase 030 remove grease, phase 040 sand-blasting, phase 060 addition Tungsten-Carbide.

Typical composition

Carbon 0.90%, Cobalt 15-18%, Iron 0.2 max.
Hardness 80 Rc., minimum tickness 0.1 mm.

Aufbringen einer Oberschicht aus Plasmamaterial.

Die mit Plasma vorgenommene Oberflächenbehandlung zur Auftragung einer Karbidauflage verleiht den behandelten Flächen eine Härte die um ein Drei- bis Vierfaches höher als die Standardhärte von Grauguss (max. 220 HB) ist. Eine solche Behandlung ist grundsätzlich dann erforderlich, wenn eine hohe Wiederstandsfähigkeit gegen Abrieberscheinungen verlangt wird.

Es werden daher die Teile behandelt, die am meisten verschleißen und zwar: Laufrad, Saugrohr, Ölkammer, Saugflansch, falls vorhanden. Dieses Verfahren kann bei den wichtigsten Schmelzmaterialien verwendet werden: Grauguss GJL, AISI 316, Bronze B10 mit Stärken zwischen 0,2 mm bis 2 mm, zur Auflage von Stahllegierungen stellen Geometrie und/oder Größe des zu behandelnden Teils keine Grenzen.

Wolframkarbidauflage

Vorgenommene Behandlungen: Phase 030 Entfetten, Phase 040 Sandstrahlen, Phase 060 Wolframkarbidauflage.

Typische Zusammensetzung

Carbon 0.90%, Kobalt 15-18%, Eisen 0.2 max.
Auflagehärte 80 Rc, Minimum auflagestärke 0.1 mm.

Поверхностная обработка плазмой с нанесением защитного материала.

Поверхностная обработка плазмой с нанесением карбидов придает поверхности очень высокую твердость порядка в 3-4 раза больше стандартной твердости серого чугуна (макс. 220 HB). Такая обработка используется, в основном, в случаях, где требуется высокая устойчивость к истиранию.

Обработку проходят компоненты, наиболее подверженные износу: рабочее колесо, диффузор, масляная камера, всасывающий фланец (если используется). Обработка применяется к главным литым материалам: серый чугун GJL, сталь AISI 316, бронза B10 с толщиной в диапазоне от 0,2 мм до 2 мм, и заключается в нанесении стального сплава. Для этой обработки отсутствуют какие-либо ограничения по геометрии и/или размеру компонента.

Нанесение карбида вольфрама

Выполненная обработка: фаза 030 обезжиривание, фаза 040 пескоструйная обработка, фаза 060 нанесение карбида вольфрама.

Типичный состав

углерод 0.90%, кобальт 15-18%, железо 0,2 макс. Твердость покрытия 80 Rc, толщина покрытия минимальный 0,1 мм.



Protezione catodica
Cathodic protection
Protection cathodique
Galvanischer Korrosionsschutz
Protecciòn catòdica
Катодная защита

Per elettropompe sommergibili di ghisa

Per la movimentazione delle acque marine può essere utilizzato la protezione catodica, ossia un anodo di zinco avvitato sulla macchina. Gli anodi di zinco consentono di allungare la vita utile della macchina 2-3 volte. Per liquidi molto aggressivi si consiglia l'uso di materiali come il bronzo o l'acciaio inox.

Lo zinco è un materiale meno nobile e quindi con potenziale inferiore (anodo) che serve a proteggere il materiale nobile (ghisa) delle pompe (catodo). Gli anodi di zinco fissati alla pompa si consumano nel tempo e quindi devono essere periodicamente sostituiti.

Il potenziale delle superfici del metallo nobile (catodo) con elevato potenziale rimane invariato.
Il metallo meno nobile (anodo) con minore potenziale va in soluzione e viene dissolto.
L'anodo di zinco è anche denominato anodo sacrificale.

For submersible electric pumps in cast iron

A good and economic solution for the lifting of sea water. A zinc anode component is screwed on the pump's diffuser. Anode increase by 2-3 times the life of the pump.
For high concentrations of salty water, different materials are suggested (marine bronze, stainless steel etc.).

The zinc is a less noble material and with inferior potential (anode) that protect the noble material (cast iron) of the pumps (cathode). The zinc anodes fixed on the pump, are consumed in the time and therefore they must periodically be replaced.

The surface potential of the noble metal (cathode) with elevated potential remains unchanged.
The less noble metal (anode) with minor potential will be dissolved. This is called also sacrificial anode.

Pour électropompes submersibles de fonte.

Dans le cas d'eaux marines, il est possible d'utiliser la protection cathodique, c'est-à-dire une anode de zinc vissée sur la machine. Les anodes de zinc permettent de prolonger de 2-3 fois la vie utile de la machine. Dans le cas de liquides très agressifs, nous recommandons l'utilisation de matériaux comme le bronze ou l'acier inox.

Le zinc est une matériel moins noble et donc avec un potentiel inférieur (anode) qui sert à protéger le matériel noble (fonte) des pompes (cathode) Les anodes de zinc fixées à la pompe se consomment avec le temps et elles doivent donc être périodiquement remplacées.

Le potentiel des superficies de métal noble (cathode) avec potentiel élevé reste inchangé.
Le métal moins noble (anode) avec potentiel inférieur va en solution et se dissout.
L'anode de zinc est également dénommée anode protectrice.

Für elektrische Tauchpumpen aus Gusseisen

Beim Einsatz für Meereswasser kann ein galvanischer Korrosionsschutz verwendet werden bei dem eine Zinkanode an die Maschine geschraubt wird. Zinkanoden verlängern die Lebensdauer der Maschine um ein Zwei- bis Dreifaches. Bei sehr ätzenden Flüssigkeiten ist der Einsatz von Materialien wie Bronze oder rostfreiem Stahl zu empfehlen.

Zink ist ein weniger nobles Material mit einem daher niedrigerem Potential (Anode) und dient dazu das noblere Material (Gusseisen) der Pumpen (Kathode) zu schützen. Zinkanoden die an der Pumpe befestigt werden, verschleißen mit der Zeit und müssen daher periodisch ausgewechselt werden.

Das Potential der Flächen des noblen Metalls (Kathode) mit hohem Potential bleibt unverändert.
Das weniger noble Metall (Anode) mit niedrigerem Potential löst sich auf.
Die Zinkanode wird auch als Opferanode bezeichnet.

Para electrobombas sumergibles De hierro fundido.

Para el traslado de las aguas marinas es posible utilizar la protección catódica, es decir: un ánodo de cinc atornillado en la máquina. Los ánodos de cinc consienten prolongar 2 - 3 veces la vida útil de la máquina. Para líquidos muy agresivos es aconsejable la utilización de materiales como el bronce o el acero inoxidable.

El cinc es un material menos noble y, por lo tanto, con un potencial inferior (ánodo), que sirve para proteger al material noble (hierro fundido) de las bombas (cátodo). Los ánodos de cinc fijos en la bomba se consuman con el paso del tiempo y, por este motivo, hay que sustituirlos periódicamente.

El potencial de las superficies del metal noble (cátodo) con elevado potencial se mantiene invariable.
El metal menos noble (ánodo) con inferior potencial, se introduce en una solución y se disuelve.
El ánodo de cinc se denomina también ánodo sacrifical.

Для чугунных погружных электронасосов.

Для перекачки морской воды может использоваться катодная защита, то есть цинковый анод, прикручиваемый к насосу. Цинковые аноды позволяют продлить срок службы оборудования в 2-3 раза. Для перекачки очень агрессивных жидкостей рекомендуется использовать бронзу или нержавеющую сталь.

Цинк - менее благородный материал и, следовательно, с меньшим потенциалом (анод) и служит для защиты благородного материала (чугун) насосов (катод).
Цинковые аноды со временем истощаются и, следовательно, должны регулярно меняться.

Потенциал поверхности благородного металла (катод) с высоким потенциалом остается неизменным.
Менее благородный материал с меньшим потенциалом (анод) идет в раствор и растворяется.
Цинковый анод становится как бы "жертвенным" анодом.

Sistema di raffreddamento
Cooling system
Système de refroidissement
Kühlungssystem
Sistema de enfriamiento
Система охлаждения



Innovativo sistema di raffreddamento tramite la circolazione forzata a circuito chiuso di liquido refrigerante tra la carcassa della pompa e la camicia di raffreddamento esterna, grazie ad una girante centrifuga ausiliaria calettata direttamente sull'albero.
Lo schema di intercambiabilità proposto prevede la possibilità di realizzare motori con raffreddamento forzato tramite una girante ausiliaria (1).
La circolazione del liquido di raffreddamento è realizzata attraverso un particolare disco di separazione (2) che viene montato nella camera olio e che la divide in due zone una di aspirazione (3) ed una di mandata (4).
Il liquido refrigerante raffreddato dal contatto con il disco porta-tenuta (5), viene aspirato dalla girante di circolazione a ridosso della tenuta meccanica lato acqua ed inviato attraverso quattro fori (6) alla parte inferiore della carcassa statorica, da cui percorrendo lo spazio anulare tra carcassa e camicia risale verso la testata.
Il percorso di ritorno del fluido caldo è effettuato tramite quattro tubi di acciaio inossidabile (7) che lo riportano nella zona inferiore della camera olio.
La camera olio e la carcassa statorica sono realizzate in modo tale da poter utilizzare lo stesso grezzo di fusione sia per la realizzazione del motore con raffreddamento a convezione forzata, sia per la realizzazione del motore con raffreddamento a convezione naturale.



Refrigerant forced in close circuit between the motor casing and the external cooling jacket secured by a centrifugal impeller direct connected on the shaft.
The refrigerant fluid is forced between the external pump body and the cooling jacket by one auxiliary impeller directly coupled on the main pump shaft (1).
The working principle do permit to cool the motor by a forced feed lubrication system.
A specific intermediate disk is mounted in the oil chamber (2).
By this mean we have in the lower part a suction side (3) and in the upper part of the disk the discharge side (4).
The fluid is cooled by the transfer of heat to the seal-housing (5).
The refrigerant fluid is than pumped through four channels in the intermediate cooling chamber (6) existing between the external pump body and the motor toward the upper part of the pump.
The return circuit of the fluid towards the down-part of the disk in the oil chamber is done by four stainless steel tubing (7) located inside to the interference space enclosed between the external pump body and the outside stainless steel jacket of the pump.

Innovateur système de refroidissement par circulation forcée en circuit fermé de liquide réfrigérant entre la carcasse de la pompe et la chemise de refroidissement externe, grâce à un rotor centrifuge auxiliaire à prise directe sur l'arbre.
Le schéma d'interchangeabilité proposé prévoit la possibilité de réaliser des moteurs avec refroidissement forcé par rotor auxiliaire (1).
La circulation du liquide de refroidissement est réalisée à travers un disque spécial de séparation (2) qui est monté sur la chambre à huile et qui la divise en deux zones, une d'aspiration (3) et une de refoulement (4). Le liquide réfrigérant refroidi par le contact avec le disque porte-joint (5) est aspiré par le rotor de circulation situé tout près du joint d'étanchéité mécanique côté eau et envoyé à travers les quatre orifices (6) à la partie inférieure de la carcasse stator, d'où il ressort, en parcourant l'espace annulaire entre la carcasse et la chemise, vers l'extrémité.
Le parcours de retour du fluide chaud s'effectue à travers quatre tuyaux d'acier inoxydable (7) qui le reportent dans la zone inférieure de la chambre à huile.
La chambre à huile et la carcasse stator sont fabriquées de façon à pouvoir utiliser le même brut de fusion tant pour la fabrication du moteur à refroidissement par convection forcée que pour la fabrication du moteur à refroidissement par convection naturelle.

Sistema di raffreddamento
Cooling system
Système de refroidissement
Kühlungssystem
Sistema de enfriamiento
Система охлаждения

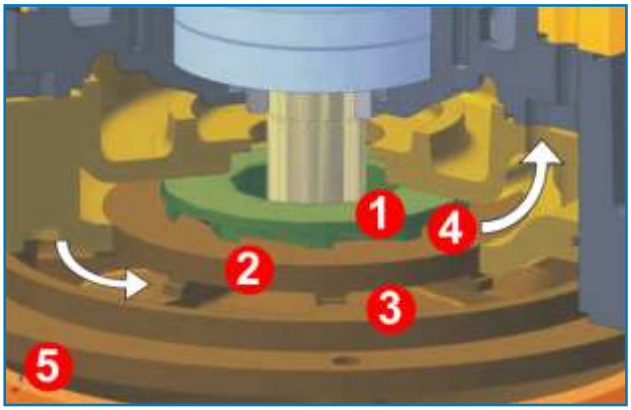

Dabei handelt es sich um ein innovatives Kühlungssystem mit Zwangsumlauf im geschlossen Kühlmittelkreislauf zwischen Pumpengehäuse und äußerem Kühlmantel bei dem eine Hilfskreiselpumpe direkt mit der Welle gekoppelt ist.
Da es sich um ein flexibles System handelt, können die Motoren mit Zwangskühlung auch mit einem Hilfslaufrad (1) ausgestattet werden.
Der Umlauf des Kühlmittels erfolgt durch eine spezielle Trennscheibe (2), die in der Ölkammer montiert ist und sie in einen Saug- (3) und einen Druckbereich (4) aufteilt.
Das Kühlmittel, das durch den Kontakt mit der Dichtungshalterscheibe (5) abgekühlt wird, wird vom Laufrad in unmittelbarer Nähe der mechanischen Abdichtung an der Wasserseite angesaugt und durch die vier Löcher (6) in den oberen Bereich des Statorgehäuses gefördert wo es dann im Kreis zwischen Gehäuse und Mantel zum Kopf aufwärts fließt.
Danach fließt die warme Flüssigkeit durch vier Rohrleitungen aus rostfreiem Stahl (7) wieder in den unteren Bereich der Ölkammer.
Die Ölkammer und das Statorgehäuse sind so hergestellt, dass die Rohschmelze sowohl für den Motor mit Zwangskühlung als auch für den Motor mit natürlicher Konvektion verwendet werden kann.

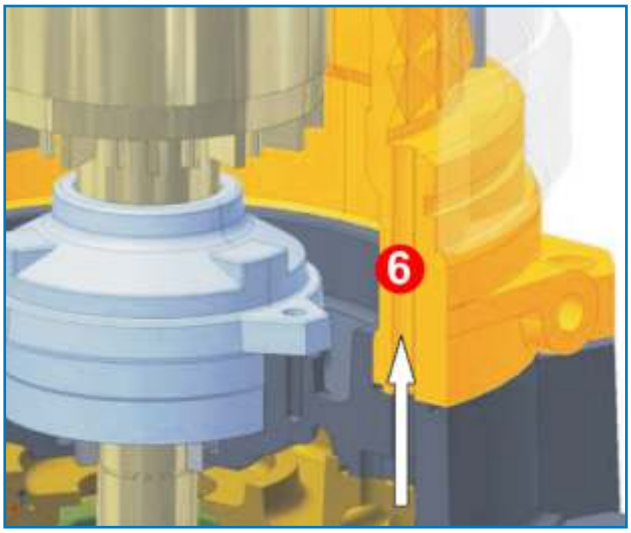

Innovador sistema de enfriamiento mediante la circulación forzada a circuito cerrado de líquido refrigerante entre la carcasa de la bomba y la camisa de enfriamiento externa, gracias a la utilización de un rotor centrífugo auxiliar ensamblado directamente en el eje.
El esquema de intercambio propuesto prevé la posibilidad de realización de motores con enfriamiento forzado mediante la utilización de un rotor auxiliar (1).
La circulación del líquido de enfriamiento se realiza a través de un particular disco de separación (2), el cual se monta en la cámara de aceite y que la divide en dos zonas: una de aspiración (3) y una de impulsión (4). El rotor de circulación, que se encuentra cerca del retén mecánico lado agua, aspira el líquido refrigerante enfriado gracias al contacto con el disco porta - retén (5), y, a través de cuatro foros (6) se envía el líquido a la parte inferior de la carcasa estator, desde la cual, recorriendo el espacio anular entre la carcasa y la camisa, remonta hacia el cabezal. El recorrido de vuelta del fluido caliente se efectúa mediante cuatro tubos de acero inoxidable (7), que lo llevan a la zona inferior de la cámara de aceite.
La cámara de aceite y la carcasa estator están construidas de manera tal de poder utilizar el mismo material bruto de fusión ya sea para la realización del motor con enfriamiento a convección forzada, ya sea para la realización del motor con enfriamiento a convección natural.

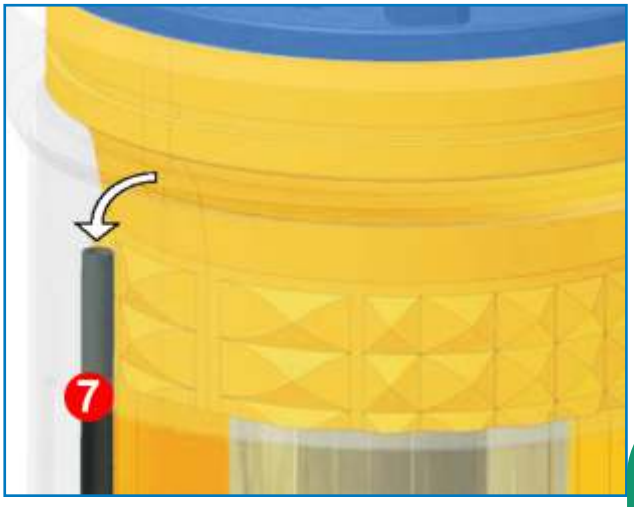

Инновативная система охлаждения через принудительную циркуляцию в закрытом контуре хладагента между корпусом насоса и наружной охлаждающей рубашкой, благодаря вспомогательному центробежному рабочему колесу, насаженному напрямую на вал.
Предложенная схема взаимозаменяемости предусматривает возможность изготовления двигателей с принудительным охлаждением с помощью вспомогательного рабочего колеса (1).
Циркуляция хладагента осуществляется через специальный разделительный диск (2), установленный в масляной камере и разделяющий ее на две зоны - всасывания (3) и подачи (4).
Хладагент, охлажденный от контакта с диском-держателем уплотнения (5), всасывается рабочим колесом циркуляции рядом с мех. уплотнением со стороны воды и направляется через четыре отверстия (6) в нижнюю часть корпуса статора, откуда проходит через круговое пространство между корпусом и рубашкой и поднимается в верхнюю часть. Обратный ход горячей жидкости выполняется через четыре трубы из нержавеющей стали (7), которые возвращают ее в нижнюю зону масляной камеры. Масляная камера и корпус статора выполнены так, чтобы использовать одну и ту же литую заготовку для изготовления двигателя с принудительным охлаждением и двигателя с естественным охлаждением.

Sonda rilevamento acqua in camera olio
Humidity probe in oil chamber
Sonde relevement eau en chambre à huile
Fühler gegen Wsser in der Ölkammer
Sonda detección agua en cámara de aceite
Датчик определения воды в масляной камере

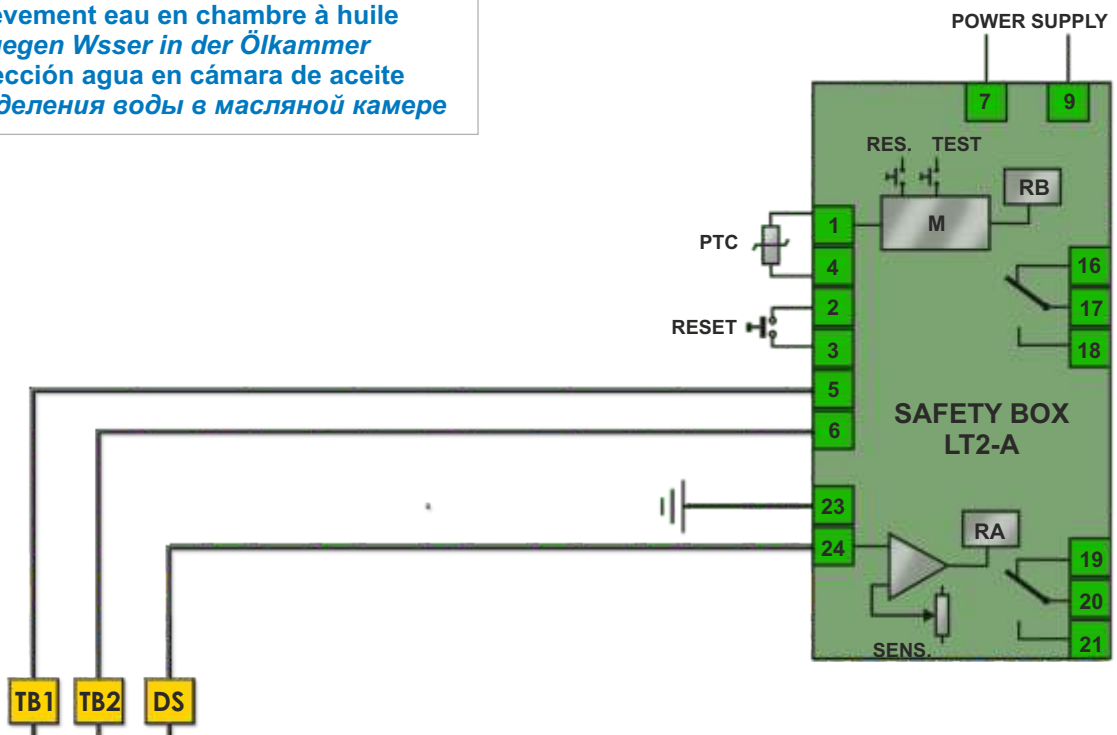

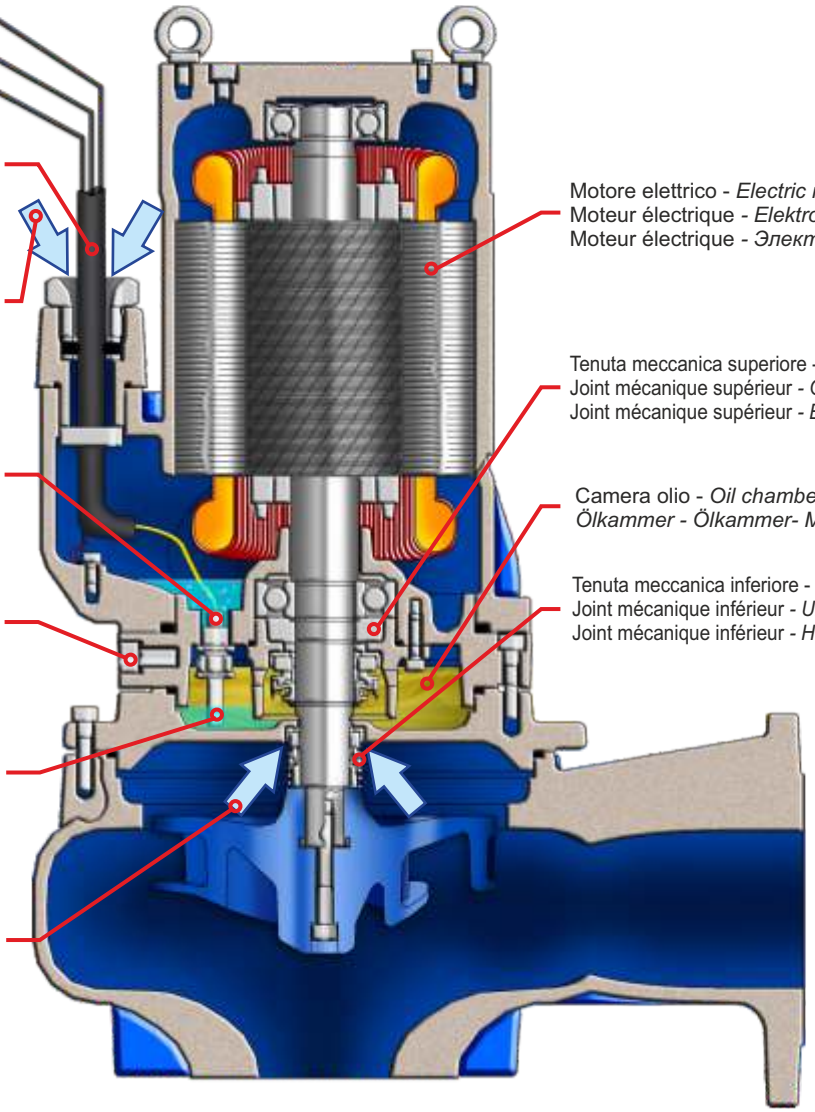

Cavo elettrico - *Electric cable*
Câble électrique - *Stromkabel*
Câble électrique - *Электрокабель*

Possibili infiltrazioni di acqua
Possible Water access
Possibles infiltrations d'eau
Mögliche Wasserinfiltrationen
Possibles infiltrations d'eau
Возможные просачивания воды

Conducibilità in caso di presenza acqua
Conducibility in case of presence of water
Conductivité en cas de présence d'eau
Leitfähigkeit in Gegenwart von Wasser
Conductivité en cas de présence d'eau
Проводимость в случае присутствия воды

Tappo camera olio - *Oil chamber plug*
Tampon chambre à huile
Verschluss der Ölkammer
Tampon chambre à huile
Пробка масляной камеры

Conducibilità in caso di presenza acqua
Conducibility in case of presence of water
Conductivité en cas de présence d'eau
Leitfähigkeit in Gegenwart von Wasser
Conductivité en cas de présence d'eau
Проводимость в случае присутствия воды

Possibili infiltrazioni di acqua
Possible Water access
Possibles infiltrations d'eau
Mögliche Wasserinfiltrationen
Possibles infiltrations d'eau
Возможные просачивания воды

Motore elettrico - *Electric motor*
Moteur électrique - *Elektromotor*
Moteur électrique - *Электродвигатель*

Tenuta meccanica superiore - *Upper mechanical seal*
Joint mécanique supérieur - *Obere mech. Abdichtung*
Joint mécanique supérieur - *Верхнее мех. уплотнение*

Camera olio - *Oil chamber* - Chambre à huile
Ölkammer - Ölkammer- Масляная камера

Tenuta meccanica inferiore - *Lower mechanical seal*
Joint mécanique inférieur - *Untere mech. Abdichtung*
Joint mécanique inférieur - *Нижнее мех. уплотнение*

SAFETY BOX LT2-A

DEFINIZIONE

La Safety Box LT2-A è un dispositivo per la rilevazione dei dispositivi di sicurezza presenti all'interno di pompe, miscelatori e altre macchine sommergibili Faggiolati Pumps.
Esso si divide in 2 sezioni, la prima destinata ai protettori termici, la seconda al sistema di rilevamento infiltrazioni acqua in camera olio.
Nel primo caso mediante l'uso di dispositivi bimetallici o sonde a termistori PTC inseriti nelle matasse dei motori elettrici, il dispositivo rivela l'aumento di temperature qualunque sia la causa (avviamenti pesanti o ripetuti, marcia monofase, sovraccarico prolungato, ecc...).
Nel caso di utilizzo di termistori PTC, il dispositivo verifica anche che le sonde non siano "in corto" (resistenza minore di 25-30 Ω).
La seconda sezione del dispositivo rileva la presenza d'infiltrazioni acqua all'interno della macchina, con sensibilità variabile da 10 kΩ a 70kΩ.



DESCRIPTION

The Safety Box LT2-A detects the safety devices installed inside pumps, mixers, and other submerged machines manufactured by Faggiolati Pumps.
This device is divided in two sections: the first is specialised for the thermal protectors, the second one is specialised for detecting water seepage (infiltration) in the oil box.
In the first case by means of bimetallic or PTC thermistor sensors applied inside the electric motor coils, the device LT 2 detects the temperature increase, no matter is the cause (heavy or repeated starts up, single phase operation, extended overload etc)
In the applications with PTC thermistor the device controls that the sensors are not in short circuit (resistance lower than 25-30Ω).
The second section of the device detects the water infiltration inside the machine, basing on a sensitivity variable from 10kΩ to 70 kΩ.

DESCRIPTION

Safety Box LT2-A est un dispositif pour la détection des dispositifs de sécurité installés à l'intérieur de pompes, agitateurs et autres machines submersibles Faggiolati Pumps.
Il est divisé en 2 sections, la première destinée aux protecteurs thermiques, la deuxième au système de détection d'infiltration d'eau dans la chambre d'huile.
Dans le premier cas par l'utilisation de dispositifs bimétalliques ou sondes à thermistances PTC insérés dans les bobinages des moteurs électriques, l'appareil révèle l'augmentation de la température quelle que soit la cause (départs difficiles ou répétés, marche monophasée, phase surcharge prolongée etc.).
En cas d'utilisation de thermistances PTC, le dispositif surveille que les sondes ne sont pas «en court» (résistance inférieure à 25-30 Ω).
La deuxième partie du dispositif détecte la présence d'infiltrations d'eau à l'intérieur de la machine, avec une sensibilité allant de 10 kΩ à 70 kΩ.

DEFINICIÓN

La Caja de seguridad LT2-A es un dispositivo para la detección de dispositivos de seguridad instalados en el interior de las bombas, mezcladores y otros equipos sumergibles Faggiolati Bombas. Se divide en 2 secciones, la primera destinada a los protectores térmicos, la segunda al sistema de detección de infiltraciones de agua en la cámara de aceite. En el primer caso mediante el uso de dispositivos bimetálicos o sondas a termistores PTC insertadas en las bobinas de los motores eléctricos, el dispositivo permite ver el aumento de la temperatura independientemente de la causa (arranques difíciles o repetidos, marcha mono fase, sobrecarga prolongada, etc.). En el caso de usar termistores PTC, el dispositivo controla que las sondas no sean "en corto" (resistencia menor de 25-30 Ω). La segunda sección del dispositivo detecta la presencia de infiltraciones de agua dentro de la máquina, con una sensibilidad que oscila de 10Ω a 70kΩ

BESCHREIBUNG

Die Safety Box LT2-A ist ein Gerät zur Kontrolle der Sicherheitsvorrichtungen, die sich in Pumpen, Rührwerken und anderen Tauchgeräten von Faggiolati Pumps befinden. Die Safety Box besteht aus 2 Abteilen. Eines ist für die Kontrolle von Thermoschutzschaltern, das andere dient zur Detektierung von Wassereindringungen in die Ölkammer. Im ersten Fall erfasst die Safety Box durch Bimetall-Fühler oder PTC-Thermistoren, die sich in den Wicklungen der Elektromotoren befinden, jede Temperaturerhöhung, die aus verschiedenen Gründen (wiederholtem oder schwierigem Anspringen, einphasigem Lauf des Motors, andauernder Überbelastung, usw.) entstehen können.
Bei PTC-Thermistoren erfasst das Gerät, ob ein Temperatur-Leitungsbruch aufgetreten ist (Widerstand geringer als 25-30 Ω.
Das zweite Abteil des Gerätes erfasst jegliche Wassereindringungen in der Maschine mit einer Sensibilität von 10kΩ bis 70 kΩ

ОПРЕДЕЛЕНИЕ

Safety Box LT2-A является приспособлением для определения защитных приспособлений, установленных внутри насосов, смесителей и других погружных аппаратов Faggiolati Pumps.
Оно разделено на 2 секции. Первая сделана для теплозащитных устройств, а вторая для системы определения просачивания воды в масляной камере.
В первом случае с помощью биметаллических приспособлений или термисторных датчиков PTC в обмотке электродвигателей приспособление определяет рост температуры вне зависимости от причины (тяжелые или частые пуски, ход с одной фазой, продолжительная перегрузка и т.д...).
В случае использования термисторов PTC прибор контролирует также, не находятся ли датчики "в коротком замыкании" (чувствительность менее 25-30 Ом).
Вторая секция приспособления определяет присутствие воды внутри оборудования, с регулируемой чувствительностью в диапазоне 10 - 70 кОм.

Protezioni termiche
Thermal protection
Protections thermiques
Thermischer Schutz
Protecciones térmicas
Теплозащитные устройства



Le protezioni termiche, posizionate singolarmente o in terne negli avvolgimenti dello statore, rilevano la temperatura di esercizio di quest'ultimi e interrompono il loro contatto quando la temperatura rilevata raggiunge il valore di attivazione per cui sono state costruite con una tolleranza di ± 3% .
Questo modo di operare, rende tali dispositivi adatti per essere collegati ad opportuni organi di controllo per lo spegnimento e la salvaguardia del motore a causa di un eccessivo riscaldamento.

The thermal protections , connected singularly or in three groups within the windings of the stator, detect their temperature of exercise and switch-off the contactwhen the detected temperature achieve up to the set value for which they have been constructedwithin a tolerance of ± 3 %.
The thermal sensors start , once well connected to the control panel, safeguard motor from the risk of overloading and eventual burning.

Les protections thermiques, situées une par une ou en ternes dans les bobines électriques du stator, détectent la température d'exercice de celles-ci et interrompent leur contact quand la température relevée atteint la valeur d'activation pour laquelle elles ont été construites avec une tolérance de ± 3%.
Cette façon d'opérer rend ces dispositifs aptes à être branchés aux organes de contrôle appropriés pour éteindre et protéger le moteur dans le cas d'un réchauffement excessif.

Die thermischen Schutzvorrichtungen die einzeln oder in Dreierreihen in den Wicklungen des Stators installiert sind, messen die Betriebstemperatur der Wicklungen und unterbrechen deren Kontakt wenn die Temperatur mit einer Toleranz von ± 3% den Grenzwert erreicht.
Durch diese Betriebsweise können diese Vorrichtungen an geeignete Kontrollvorrichtungen geschlossen werden, die das Abschalten des Motors und den Schutz desselben gegen Übererhitzung gewährleisten.

Las protecciones térmicas, posicionadas individualmente o bien en ternas en las coberturas del estator, detectan la temperatura de ejercicio de éstos últimos e interrumpen su contacto cuando la temperatura detectada alcanza el valor de activación para el cual se han construido, con una tolerancia de ± 3%.
Esta manera de trabajar, hace de estos dispositivos unos elementos aptos para conectarlos con oportunos órganos para el apagado y la salvaguardia del motor por causa de un excesivo recalentamiento.

Тепловые защиты, индивидуально или внутри обмоток статора, обнаруживают их рабочую температуру и прерывают их контакт, когда температура достигает значения активации, для которого они были сконструированы с допуском ± 3%. Этот режим работы позволяет соответствующим устройствам подключаться к соответствующим элементам управления для выключения и защиты двигателя из-за чрезмерного нагрева.







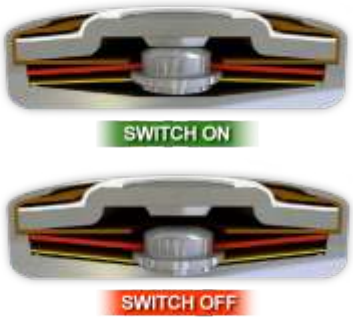

Protezioni termiche *Thermal protection* Protections thermiques *Thermischer schutz* Protecciones térmicas Теплозащитные устройства	Tipo (3ph) *Type (3ph)* Type (3ph) *Typ (3ph)* Tipo (3ph) *Тип (3 faz)*	Tipo (1ph) *Type (1ph)* Type (1ph) *Typ (1ph)* Tipo (1ph) *Тип (1 faz)*
	S01	**S06**
Tipo di Contatto - *Switching contact type* - Type de Contact - *Kontakttyp* - Tipo de Contacto - *Тип контакта*	NC	NC
Temperatura intervento - *Switch-off Temperature* - Température intervention Schalttemperatur - Temperatura de intervención - *Температура срабатывания*	130°	160°
Tolleranza standard - *Tollerance range standard* - Tolérance standard *Standardtoleranz* - Tolerancia estándar - *Стандартный допуск*	± 5 K	± 5 K
Tensione di funzionamento - *Operating voltage* - Tension de fonctionnement *Betriebsspannung* - Tensión de funcionamiento - *Рабочее напряжение*	500V~/ 100V=	500V~/ 60V=
Corrente nominale AC (cosfi = 1.0) - *Nominal current AC* - Courant nominal AC *Nennstrom AC* - Corriente nominal AC - *Номинальная сила тока AC (cosfi = 1,0)*	2,5A	10A
Corrente nominale AC (cosfi = 0.6) - *Nominal current AC* - Courant nominal AC *Nennstrom AC* - Corriente nominal AC - *Номинальная сила тока AC (cosfi = 0.6)*	1,6A	6,3A
Tempo di interruzione del contatto - *Time cut-off contact* - Temps d'interruption du contact *Kontakt-Ruhezeit* - *Tiempo de interrupción del contacto* - *Время разрыва контакта*	< 1 ms	< 1 ms
Cicli d'intervento - *Switching cycles* - Cycles d'intervention *Schaltzyklen* - Ciclos de intervención - *Циклы срабатывания*	10000	10000
Diametro - *Diameter* - Diamètre - *Durchmesser* - Diámetro - *Диаметр* (d)	9.4 mm	9.7 mm
Spessore - *Overall heigth* - Epaisseur - *Stärke* - Espesor - *Толщина* (h)	4.7 mm	7.6 mm
Lunghezza isolamento - *Length insulation cap* - Longueur isolation *Isolierungslänge* - Longitud de aislamiento - *Длина изоляции* (l)	16 mm	18 mm

Assistenza post-vendita e riparazioni - *After sales and repair service*
Service après-vente et réparations - *Kundendienst und Reparaturen*
Asistencia posventa y reparaciones - *Послепродажное обслуживание и ремонт*







Assicuriamo la continuità operativa e la salvaguardia del valore di ogni nostra apparecchiatura, tramite un servizio di assistenza in grado di fornire tutte le parti di ricambio originali in tempi brevissimi.

Officina interna: ogni macchina in riparazione, viene sabbiata e analizzata per determinare le cause del guasto; la revisione si completa con la riverniciatura ed il collaudo finale.

We guarantee an operational continuity and the safeguard of our systems through a customer care service catered to supply all the original replacement parts in a timely manner.

Internal workshop: each machine under reparation is sandblasted and analyzed in order to establish what caused the breakdown.

Nous assurons la continuité opérationnelle et la protection de la valeur de tous nos appareils, grâce à un service après-vente en mesure de fournir toutes les pièces de rechange originales à court terme.

Usine interne : chaque machine en réparation est sablée et analysée pour déterminer les causes de la panne ; le contrôle est complété en repeignant la machine et par l'exécution du test final.

Unser Kundendienst gewährleistet operative Kontinuität und die Wahrung des Wertes aller unserer Anlagen mittels schneller Lieferung der originalen Ersatzteile.

Interne Werkstatt: jede zu reparierende Maschine wird zur Bestimmung der Schadensursache sandgestrahlt und geprüft; die Inspektion wird durch Neulackierung und Endabnahme komplettiert.

Aseguramos la continuidad operativa y la protección del valor de todos nuestros equipos, gracias a un servicio de asistencia capaz de entregar todas las piezas de recambio originales en tiempo muy breve.

Oficina interna: cualquier máquina en reparación se limpia con chorro de arena y se analiza para determinar las causas de la avería. La revisión se completa con el pintado y la prueba de control final.

Мы гарантируем непрерывность работы и поддержание ценности нашей продукции с помощью сервисной службы, способной поставить все оригинальные запасные части в кратчайшие сроки.

Внутренняя мастерская: при ремонте каждый аппарат обрабатывается пескоструйной установкой и анализируется с целью определения причин неисправности; тех. осмотр завершается новой окраской и заключительным испытанием.





FAGGIOLATI PUMPS® S.p.A.

DISEGNO ESPLOSO
EXPLODED DRAWING

7000189	G413R6V1-P80AA2
7001145	G413R6V2-P80AA2

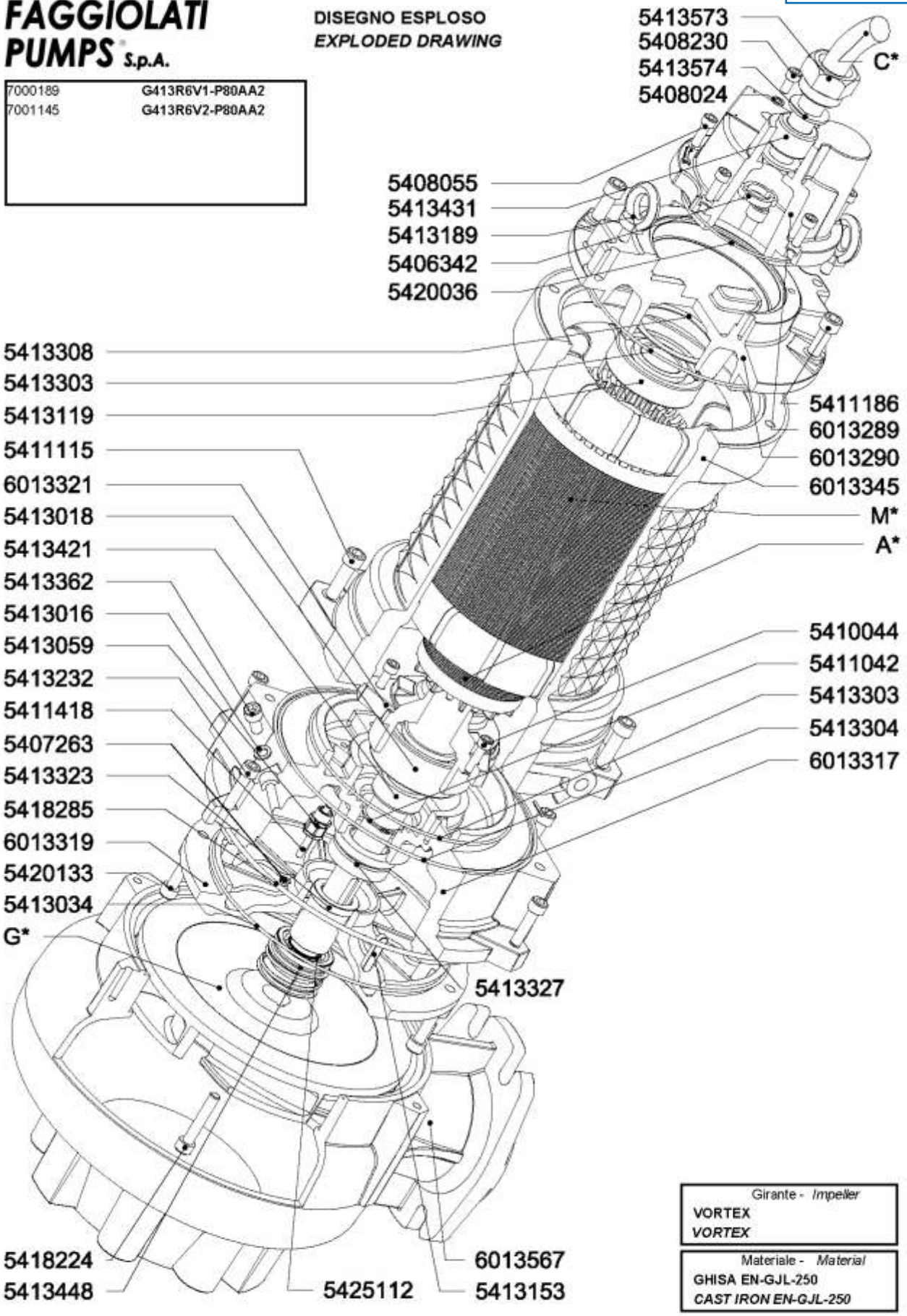

Girante - *Impeller*
VORTEX
VORTEX

Materiale - *Material*
GHISA EN-GJL-250
CAST IRON EN-GJL-250

In vigore dal / In force from: 01/01/06

Codice disegno / Drawing code: 713_100_13_3 / 0

FAGGIOLATI PUMPS S.p.A.

ELENCO RICAMBI - ***SPARE PARTS LIST***

7000189	**G413R6V1-P80AA2**
7001145	**G413R6V2-P80AA2**

VORTEX
VORTEX

V

GHISA EN-GJL-250
CAST IRON EN-GJL-250

Codice- *Code*	Descrizione- *Description*	Q.tà- *Q.ty*	PrezzoU- *UPrice €*
5406342	ANELLI PINZABILI / CABLE RINGS ART 80.38 d.20/23	1	.....
5407179	ROSETTA / WASHER 6x10x1.5	1	.....
5407250	VITE / SCREW TAPPO M6X10 UNI 5931 A4	1	.....
5407263	GRANO / GRUB SCREW M6X10 A4 316 UNI 5927 PUNTA	2	.....
5408024	ROSETTA / WASHER 8x12x1.5	1	.....
5408055	VITE / SCREW M8X25 UNI 5931 A4	5	.....
5408230	VITE / SCREW TAPPO M8X10 UNI 5931 A4	1	.....
5410044	VITE / SCREW M8X30 UNI 5931 A4	3	.....
5411042	ANELLO SEEGER / CIRCLIP E 35 UNI 7435	1	.....
5411115	VITE / SCREW M12X40 UNI 5931 A4	4	.....
5411186	VITE / SCREW M12X30 UNI 5931 A4	4	.....
5411418	SONDA RILEVAMENTO / HUMIDITY PROBE ALL. 20/61.5 sferico	1	.....
5413016	ROSETTA / WASHER 10x16x2	2	.....
5413018	CUSCINETTO / BEARING 3308A-2RS-C3	1	.....
5413034	O-R / O-RING 4950 NITRILE	1	.....
5413059	PRESSACAVO / PRESS CABLE PG9	1	.....
5413119	CUSCINETTO / BEARING 6308 2RS-C3	1	.....
5413153	LINGUETTA / KEY SHAFT 8x7x40 UNI 6604 A4	1	.....
5413189	GOLFARE MASCHIO / LIFTING RING M12 A4 DIN 580	2	.....
5413232	VITE / SCREW M10X40 UNI 5931 A4	6	.....
5413303	O-R / O-RING 2-266 4800 202,79x3,53 NBR	2	.....
5413304	O-R / O-RING 2-274 41000 253,59x3,53 NBR	1	.....
5413308	MOLLA PRECARICO / PRELOADING SPRING LMKAS 90/B	1	.....
5413323	BOCCOLA / GRUB SCREW D.40 G250	1	.....
5413327	TENUTA MECCANICA / MECHANICAL SEAL FA 35 2-B-X	1	.....
5413362	VITE / SCREW TAPPO M10X16 UNI 5931 A4	2	.....
5413421	ANELLO CROMATO / CHROMATE RING 50x35x20	1	.....
5413431	GOMMINO PRESSACAVO / PRESS CABLE GLAND 39,6x22 H25 Neop.	1	.....
5413448	TENUTA MECCANICA / MECHANICAL SEAL FG1 40 CARB.SIL.	1	.....
5413573	PRESSACAVO / PRESS CABLE M42x1,5 Ø24.5 AISI316L	1	.....
5413574	ROSETTA / WASHER 39.6x24 h3 AISI316L	2	.....
5416030	GOMMINO SONDA / HUMIDITY PROBE GLAND NBR	1	.....
5418224	VITE / SCREW M12x60 UNI 5931 A2	1	.....
5418285	O-R / O-RING 2-379NBR278.77X5.33	1	.....
5420036	O-R / O-RING 2-251 NBR 129.77X3.53	1	.....
5420133	VITE / SCREW M10X30 UNI 5931 A4	4	.....
5425112	O-R / O-RING 2-123 NBR 29,82x2,62NBR 29,82x2,62	1	.....
6013289	TESTATA / PUMP HEAD 13289 G250 S.13	1	.....
6013290	SOPPORTO CUSCINETTO / BEARING SUPPORT 13290 G250	1	.....
6013317	CAMERA OLIO / OIL-CHAMBER 13317 G250	1	.....
6013319	DISCO CAMERA OLIO / OIL-CHAMBER DISC 13319 G250	1	.....
6013321	COPRICUSCINETTO / BALL-BEARING COVER 13321 G25	1	.....
6013345	CARCASSA / MOTOR CASING 13288 H.409 SERIE N.13	1	.....
6013567	DIFFUSORE / DIFFUSER DN100 6V G25	1	.....
A* 62130321E	ALBERO+ROTORE / SHAFT + ROTOR T.4P 130321-13824-431	1	.....
C* 6411068	CAVO / SUPPLY CABLE H07RN/F 12x2.5	1	.....
G* 6113562	GIRANTE / IMPELLER 255 6V 80 IEC112-132 G250	1	.....
G* 6113563	GIRANTE / IMPELLER 235 6V 80 IEC112-132 G250	1	.....
M* 6213823E	STATORE AVVOLTO / WOUND STATOR T4P 200-125H230	1	.....
673007	KIT GUARNIZIONI / SEAL KIT		.....
678053	KIT PRIMO AVVIAMENTO / START UP KIT		.....
677007	KIT RIPARAZIONE ORDINARIA / ORDINARY REPAIR KIT		.....
679022	KIT RIPARAZIONE COMPLETA / COMPLETE REPAIR KIT		.....

In vigore dal / In force from: 01/01/06 Codice disegno / Drawing code: 713_100_13_3 / 0

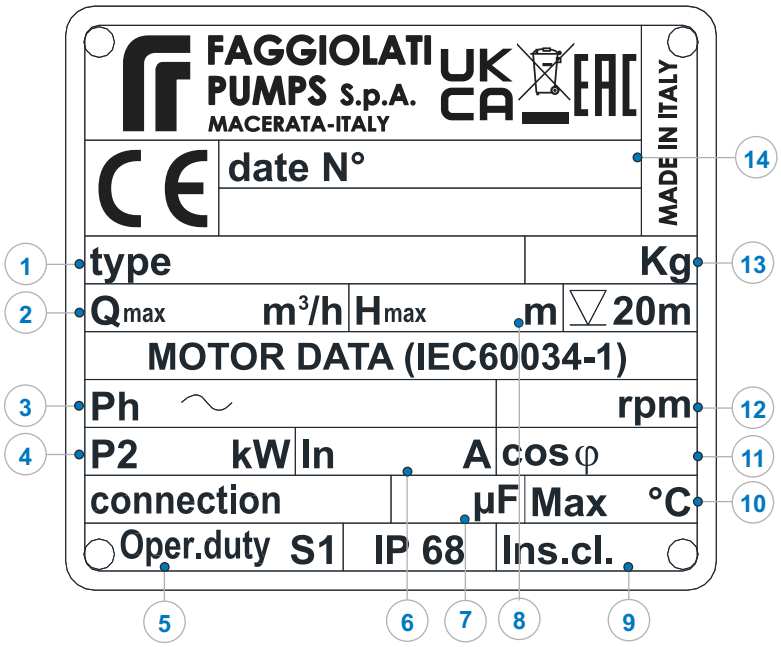

Targhe elettropompe standard

Le targhette sulla pompa, sono tutte in AISI 316 fissate con chiodini speciali; incise per non alterare nel tempo i dati.

Targhetta standard:
1 Tipo di pompa, **2** Portata massima, **3** N° di fasi, tensione nominale, frequenza, **4** Potenza nominale, **5** Fattore di servizio, **6** Corrente nominale motore, **7** Capacità condensatore, **8** Prevalenza massima, **9** Classe isolamento, **10** Temperatura massima del liquido, **11** Fattore di potenza, **12** Velocità di rotazione, **13** Peso, **14** N° di matricola.

Standard nameplates

Pumps nameplate, is manufactured in AISI 316, it is fixed on the pump body with special nails. Data are engraved on it to avoid risks of wear out.

Standard nameplate:
1 pump type, **2** Max. delivery, **3** n° of phases, rated voltage, frequency, **4** rated power, **5** operation Duty, **6** Rated motor current, **7** capacitor rating, **8** Max. head, **9** insulation class, **10** Max. liquid temperature, **11** power factor, **12** rotation speed rpm, **13** weight, **14** serial number.

Plaque électropompe standard

Les plaques sur la pompe sont en AISI 316 fixées avec des clous spéciaux; elle sont gravées pour mieux préserver les donnée dans le temps.

Plaque standard:
1 type de pompe, **2** débit max., **3** n° de phases, tension nominale, fréquence, **4** puissance nominale, **5** facteur de fonctionnement, **6** courant nom. moteur, **7** capacité condensateur, **8** hauteur de refoulement max., **9** classe isolation, **10** temp.max du liquide, **11** fac. puissance, **12** vitesse de rotation, **13** poids, **14** n° d'immatriculation.

Typenschilder Standard

Typenschilder aus AISI 316 sind mit Nieten am Pumpengehäuse befestigt. Zum Schutz gegen Korrosion und Verschleiß sind die Daten eingraviert.

Typenschild Standard:
1 Pumpentyp, **2** Max Fördermenge, **3** Stufenanzahl, Nennspannung, Frequenz, **4** Nennleistung, **5** Betriebsfaktor, **6** Stromaufnahme, **7** Kapazität des Kondensators, **8** Max. Förderhöhe, **9** isolierklasse, **10** max. Flüssigkeitstemperatur, **11** Leistungsfaktor, **12** nenndrhzahl, **13** Gewicht, **14** Seriennummer.

Placas de las bombas standard

Las placas están hechas en AISI 316, fijadas con clavos especiales, gravadas para no alterarse con el paso del tiempo.

Datos de la Placa Standard:
1 tipo de bomba, **2** capacidad maxima, **3** nro. de fases, tensión nominal, frecuencia, **4** potencia nominal, **5** factor de servicio, **6** corriente nom. motor, **7** capacidad condensador, **8** altura maxima, **9** clase de aislamiento, **10** temp.máx del líquido, **11** factor de potencia, **12** velocidad de rotación, **13** peso, **14** nº de serie.

Данные на идентификационной табличке

Серийная табличка насоса выполнена из нержавеющей стали AISI 316 и закреплена на нем с помощью специальных винтов. Текст выгравлен на табличке так, чтобы он не стреся со временем.
Стандартныя табличка
1 Тип насоса, **2** Общий расход, **3** Количество фаз, Номинальное напряжение, Частота, **4** Номинальная мощность, **5** Коэффициент использования, **6** Номинальная сила тока, **7** Ёмкость конденсатора, **8** Общий напор, **9** Класс изоляции, **10** Максимальная температура жидкости, **11** Фактор силы, **12** Скорость вращения, **13** Вес, **14** Серийный №.

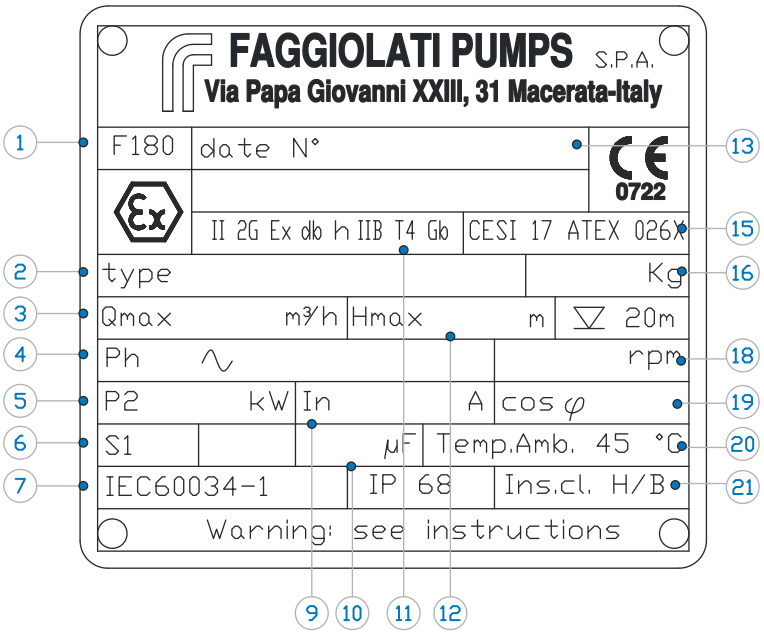

Targhe elettropompe ATEX

Le targhette sulla pompa, sono tutte in AISI 316 fissate con chiodini speciali; incise per non alterare nel tempo i dati.
Viene sempre fornita una seconda targhetta autoadesiva in KPS da attaccare al quadro elettrico insieme al manuale uso e manutenzione.

1) Serie prodotto ATEX, 2) Sigla prodotto, 3) Portata massima, 4) N° di fasi, tensione nominale, frequenza, 5) Potenza nominale motore, 6) Fattore di servizio, 7) Norma, 9) Corrente nominale, 10) Capacità condensatore, 11) Modo di protezione, 12) Prevalenza massima, 13) N° di matricola, 15) Numero certificato, 16) Peso, 18) Velocità di rotazione, 19) Fattore di potenza, 20) Temperatura massima del liquido, 21) Classe isolamento

Nameplates ATEX

Pumps nameplate, is manufactured in AISI 316, it is fixed on the pump body with special nails. Data are engraved on it to avoid risks of wear out.
Pumps are always equipped with a second sticker nameplate in KPS, that can be put on the control panel and with manual of Instruction and use.

1) ATEX product series, 2) pump type, 3) Max. delivery, 4) n° of phases, rated voltage, frequency, 5) rated power, 6) operation Duty, 7) Standard, 9) Rated motor current, 10) capacitor rating, 11) protection mode, 12) Max. head, 13) serial number, 15) certificate number, 16) weight, 18) rotation speed rpm, 19) power factor, 20) Max. liquid temperature, 21) insulation class

Plaque électropompe ATEX

Les plaques sur la pompe sont en AISI 316 fixées avec des clous spéciaux; elle sont gravées pour mieux préserver les donnée dans le temps.
Une seconde plaque autocollante en KPS, à fixer sur le tableau électrique avec le manuel d'utilisation et de maintenance, est toujours fournie.

1) Série de produits ATEX, 2) type de pompe, 3) débit max., 4) n° de phases, tension nominale, fréquence, 5) puissance nominale, 6) facteur de fonctionnement, 7) Norme, 9) courant nom. moteur, 10) capacité condensateur, 11) mode de protection, 12) hauteur de refoulement max., 13) n° d'immatriculation, 15) numéro du certificat, 16) poids, 18) vitesse de rotation, 19) fac. puissance, 20) temp.max du liquide, 21) classe isolation

Typenschilder ATEX

Typenschilder aus AISI 316 sind mit Nieten am Pumpengehäuse befestigt. Zum Schutz gegen Korrosion und Verschleiß sind die Daten eingraviert.
Zum Lieferumfang gehört ein 2. Typenschild aus Kunststoff, selbstklebend, welches auf dem Steuergerät und/oder der Betriebsanleitung befestigt werden sollte.

1) ATEX Produktreihe, 2) Pumpentyp, 3) Max Fördermenge, 4) Stufenanzahl, Nennspannung, Frequenz, 5) Nennleistung, 6) Betriebsfaktor, 7) Standard, 9) Stromaufnahme, 10) Kapazität des Kondensators, 11) Schutzmodus, 12) Max. Förderhöhe, 13) Seriennummer, 15) Zertifikatnummer, 16) Gewicht, 18) nenndrhzahl, 19) Leistungsfaktor, 20) max. Flüssigkeitstemperatur, 21) isolierklasse

Placas de las bombas ATEX

Las placas están hechas en AISI 316, fijadas con clavos especiales, gravadas para no alterarse con el paso del tiempo.
Siempre suministramos otra copia de la placa en adhesivo para que se pueda enganchar en el cuadro eléctrico junto al manual de utilización y mantenimiento.

1) Serie de productos ATEX, 2) tipo de bomba, 3) capacidad maxima, 4) nro. de fases, tensión nominal, frecuencia, 5) potencia nominal, 6) factor de servicio, 7) Estándar, 9) corriente nom. motor, 10) capacidad condensador, 11) modo de protección, 12) altura maxima, 13) nº de serie, 15) numero de certificado, 16) peso, 18) velocidad de rotación, 19) factor de potencia, 20) temp.máx del líquido, 21) clase de aislamiento

Таблички электронасосов ATEX

Таблички насосов выполнены из стали AISI 316 и прикреплены специальными заклепками; данные выгравированы, чтобы обеспечить сохранение на весь срок службы.
Заказчику всегда поставляется вторая самоклеящаяся табличка из материала KPS, которая крепится к пульту управления. В комплект также входит руководство по эксплуатации и тех. обслуживанию.

1) Серия продуктов ATEX, 2) Тип насоса, 3) Общий расход, 4) Количество фаз, Номинальное напряжение, Частота, 5) Номинальная мощность, 6) Коэффициент использования, 7) стандарт, 9) Номинальная сила тока, 10) Ёмкость конденсатора, 11) Способ защиты, 12) Общий напор, 13) Серийный №, 15) Номер сертификата, 16) Вес, 18) Скорость вращения, 19) Фактор силы, 20) Максимальная температура жидкости, 21) Класс изоляции

Certificazioni - *Certifications* - Certifications
Zertifizierungen - Certificaciones - *Сертификаты*



CERTIFICATO N. 599/97/S
CERTIFICATE No.

FAGGIOLATI PUMPS S.P.A.

VIA PAPA GIOVANNI XXIII 31 - ZONA INDUSTRIALE SFORZACOSTA 62100 Macerata (MC) ITALIA

ISO 9001:2015



CERTIFICATO N. EMS-5555/S
CERTIFICATE No.

FAGGIOLATI PUMPS S.P.A.

VIA PAPA GIOVANNI XXIII 31 - ZONA INDUSTRIALE SFORZACOSTA 62100 Macerata (MC) ITALIA

ISO 14001:2015

La Faggiolati Pumps S.p.A. opera in ambiente ISO 9000 dal 1997.
Il sistema per la qualità si fonda su alcuni punti fondamentali:
- Identificazione delle Funzioni e delle Attività.
- Struttura organizzativa ed Autorità per la Qualità.
- Risorse e personale.
- Procedure operative.

Un mirato piano della qualità, garantisce standard produttivi estremamente elevati.

La Faggiolati Pumps S.p.A. travaille selon la norme ISO 9000 depuis 1997.
Le système pour la qualité se fonde sur quelques points fondamentaux:
- Identification des fonctions et des activités.
- Structure organisatrice et autorité pour la qualité.
- Ressource et personnel.
- Procédure opérative.

Un plan qualité, garantie des productions standard extrêmement élevées.

La Faggiolati Pumps S.p.A. opera en ambiente ISO9000 desde 1997.
El sistema para la calidad se basa en los siguientes puntos:
- identificación de las funciones de la actividad. - Estructura organizativa para la calidad.
- Recursos humanos.
- Procedimientos operativos.

Un curado plano en la calidad, garantiza unos estándares en nuestra producción extremamente elevados

Faggiolati Pumps S.p.A. has operated under the ISO 9000 conformity since 1997.
The quality system is based on some fundamental points:
- Identification of the Functions and the Activities.
- Organizational Structure and Authority for the Quality.
- Resources and personnel.
- Operating Procedures.

A carefully planned quality target guarantees extremely elevated production standards.

Faggiolati Pumps ist seit 1997 zertifiziert gemäß ISO 9000.
Das Qualitätssicherungssystem basiert auf:
- Identifikation von Funktionen und Arbeitsbereichen.
- Organisationsstruktur mit zugeordneter Verantwortlichkeit.
- Arbeitsmittel und Personal.
- Arbeitsanweisungen.

Ein sorgfältig gewählter Qualitätssicherungsplan garantiert hohe Qulitätstandards in der Produktion.

Компания Faggiolati Pumps S.p.A. соблюдает требования стандарта ISO 9000 с 1997 года.
Система управления качеством основана на нескольких основных принципах:
- Идентификация функций и операций.
- Отдельная структура и ответственные лица по качеству.
- Ресурсы и персонал.
- Рабочие процедуры.

Специальная программа по обеспечению качества гарантирует очень высокие стандарты производства.

Certificazioni - *Certifications* - Certifications
Zertifizierungen - Certificaciones - *Сертификаты*

FAGGIOLATI PUMPS® S.p.A.

P7.3M20
rev.5

DICHIARAZIONE DI CONFORMITÀ UE - EU DECLARATION OF CONFORMITY - DÉCLARATION UE DE CONFORMITÉ - EU-KONFORMITÄTSERKLÄRUNG - DECLARACIÓN DE CONFORMIDAD UE - DECLARAÇÃO UE DE CONFORMIDADE - *ДЕКЛАРАЦИЯ О СООТВЕТСТВИИ*

Sezione - *Section* - Section 1
***Abschnitt* - Sección - *Secção* - Раздел**

Descrizione macchina - *Machinery description* - Description - *Maschinenbeschreibung*
Descripción de la máquina - *Descrição da máquina* - *Описание оборудования*

Costruttore - *Manufacturer*:
Constructeur - *Hersteller* - Fabricante:
Construtor - *Изготовитель*:

FAGGIOLATI PUMPS S.p.A.

Serie - *Serial* - Série - *Серия*:

M206-M263-M207-M271-M272-M273-M208-M209-M210-M211-M213-M216-M218-M225-M406-M471-M472-M473-M408-M409-M410-M411-M413-M416-M418-M420-M425-M428-M431-M671-M672-M673-M608-M609-M610-M611-M613-M616-M618-M620-M625-M628-M631-M635-M640-M808-M809-M810-M811-M813-M816-M818-M820-M825-M831-M835-M1013-M1016-M1018-M1020-M1025-M1028-M1035-M1216-M1218-M1235

Tipo - *Type* - Type:
Typ - Tipo - *Tipo* - *Тип*:

Drenaggio, fognatura - *Drainage pumps, sewage* - Drainage, eaux d'égout -*Dränierung, kanalisation*
Drenaje, alcantarillado - *Drenagem, águas residuais* - *Дренаж, канализация*

Descrizione:
Description:
Description:
Beschreibung:
Descripción:
Descrição:
Описание:

Elettropompe, miscelatori, aeratori, ossigenatori sommergibili per acque sporche e per acque cariche
Submersible electric pumps, mixer, arial-jet, ossi-jet for dirty or charged waters
Electropompe, agitateurs, aérateurs, oxygénateurs submersibles pour eaux sales et pour eaux chargées
Elektropumpen, Mischer, Belüfter, Sauerstoffgeräte, tauchfähige für Schmutzwasser und belastetes Wasser
Electrobombas, mezcladores, aireadores, oxigenadores sumergibles para aguas sucias y para aguas cargadas
Electrobombas, misturadores, arejadores, oxigenadores submergíveis para águas sujas e para águas carregad
Погружные электрические насосы, мешалки, аэраторы, оксигенаторы для грязных и заряженных вод

Sezione - *Section* - Section 2
***Abschnitt* - Sección - *Secção* - Раздел**

Norme, direttive applicabili - *Applicable directives, regulations* - Regles, directives applicables
***Anzuwendende normen, richtlinien* - Normas, directivas aplicables - *Normas, directivas aplicáveis* -**
Правила, применимые директивы

2006/42/CE
Direttiva Macchine - *Machinery Directive* - Directive Machines - *Maschinenrichtlinie* - Directiva de maquinaria - *Directiva Máquinas* - *Директива по машинному оборудованию*
2014/30/UE
Direttiva Compatibilità Elettromagnetica - *Electromagnetic Compatibility Directive* - Directive Comparabilité Electromagnétique - *Richtlinie zur Elektromagnetischen Kompatibilität* - Directiva de compatibilidad electromagnética - *Directiva Compatibilidade Electromagnética* - *Директива по Электромагнитной Совместимости*
2014/35/UE
Direttiva Bassa Tensione - *Directive Low Voltage* - Directive Basse Tension - *Niederspannungsrichtlinie* - Directiva de baja tensión - *Directiva Baixa Tensão* - *Директива по низковольтному оборудованию*
2011/65/UE
Direttiva RoHS e successive modifiche - *Directive RoHS and amendments* - Directive RoHS et amendements - *RoHS-Richtlinie und Änderungen* - Directiva RoHS y enmiendas - *Directiva RoHS e emendas* - Директива RoHS и поправки (**2015/863/UE : 2017/102/UE**)

Sezione - *Section* - Section 3
***Abschnitt* - Sección - *Secção* - Раздел**

Specifiche e standards applicabili - *Applicable standards, specifications* - Détails et standards applicables
Anzuwendende Spezifikationen und Standards* - Especificaciones y normas aplicables - *Especificações e standards aplicáveis* - *Технические характеристики и применимые стандарты

Prescrizioni di sicurezza delle Norme - *Safety prescription of the standards* - Prescriptions de Sécurité des règles - *Sicherheitsvorschriften der Normen* - Prescripciones de seguridad de las normas - *Prescrições de segurança das Normas* - *Требования правил безопасности*
Norme Europee - *European Standard* - Règles Européennes - *EU-Normen* - Normas europeas - *Normas Europeias* - Европейские нормы
EN 61000-6-1:2007 : EN 61000-6-3:2007+A1:2011 : EN 60204-1:2006+A1:2009 ; EN 60034-1:2010 ; EN ISO 12100:2010 ; UNI EN 809:2009

Sezione - *Section* - Section 4
***Abschnitt* - Sección - *Secção* - Раздел**

Dichiarazione - *Declaration* - Declaration - *Erklärung* - Declaración - *Declaração* - *Декларация*

Noi - *We* - Nous - Wir
Nosotros - Nós - Мы

FAGGIOLATI PUMPS S.p.A.
Via Giovanni XXIII, 31
62100 Macerata - Italy

Dichiariamo sotto la nostra responsabilità che per le forniture di macchine definite nella **sezione 1** è garantita la conformità a tutte le Norme e Direttive richiamate nelle **sezioni 2/3** per tutti i requisiti di sicurezza e tutela della salute.
*Declare under our sole responsibility for the supply of the machinery defined in **section 1** above, the said machinery complies with all the applicable Directives and Regulations set out in **sections 2/3** above and with all the essential health and safety requirements applying to it.*
Déclarons sous notre propre responsabilité que en ce qui concerne les fournitures des machines indiquées dans la **section 1** la conformité a toutes les Normes et les Directives des **sections 2/3** pour toutes les qualités requises de sécurité et de la tutelle de la sante est garantie.
*Erklären unter unserer Verantwortung, dass für die Lieferung von im **Abschnitt 1** beschriebenen Maschinen die Konformität mit allen in den **Abschnitten 2/3** angeführten Normen und Richtlinien für alle Sicherheits- und Gesundheitsschutzanforderungen garantiert ist.*
Declaramos bajo nuestra responsabilidad que para el suministro de las máquinas en la **sección 1** se garantiza la conformidad con todas las normas y directivas indicadas en las **secciones 2/3** para todos los requisitos de seguridad y protección de la salud.
*Declaramos sob a nossa responsabilidade que no fornecimento das máquinas definidas na **secção 1** foi garantida a conformidade com todas as Normas e Directivas referidas nas **secções 2/3** para todos os requisitos de segurança e protecção da saúde.*
*Заявляем под нашу полную ответственность, что поставка оборудования, указана в **разделе 1**, обеспечивается соблюдением всех правил и директив , перечисленных в **разделе 2/3**, и за соблюдением требований безопасности и охраны здоровья.*

IL FASCICOLO TECNICO È DISPONIBILE PRESSO FAGGIOLATI PUMPS S.P.A. - *THE TECHNICAL FILE IS AVAILABLE FROM FAGGIOLATI PUMPS S.P.A.*
LE DOSSIER TECHNIQUE EST DISPONIBLE AUPRES DE FAGGIOLATI PUMPS S.P.A. - *DIE TECHNISCHE AKTE LIEGT BEI FAGGIOLATI PUMPS S.P.A.*
EL EXPEDIENTE TÉCNICO ESTÁ DISPONIBLE EN FAGGIOLATI PUMPS S.P.A. - *O DOSSIER TÉCNICO ESTÁ À DISPOSIÇÃO JUNTO DE FAGGIOLATI PUMPS S.P.A.*
ТЕХНИЧЕСКИЙ ФАЙЛ ДОСТУПЕН НА FAGGIOLATI PUMPS S.P.A.

Firma - *Signed* - *Signature* - *Unterschrift*
Firma - *Assinatura* - *Подпись*

Giovanni Faggiolati
Presidente - *President* - Président
***Präsident* - Presidente - *Presidente* - президент**

Data - Date - Date - Datum
Fecha - Data - Дата

27/02/2025

CE

Certificato di collaudo prestazioni
Performance test certificate

P7.3 M13
Rev.: 2

Certificato nr.: *Certificate nr.:*	2346/14/004	Data collaudo: *Test date:*	29/10/2014
Norma: *Specification:*	UNI EN ISO 9906 2B	Operatore: *Operator:*	
		Strumenti per il collaudo: *Instruments for test:*	**Portata / *Capacity:* PROMAG 30F** **Prevalenza / *Head:* CERABAR S PMC 731** **Potenza / *Power:* MICROVIP 3**

Riferimenti:
References:

Riferimento ordine nr.: *Order reference nr.:*	2346 del 07/10/2014	Cliente: *Customer:*	
Elettropompa: *Electric pump:*	G271M6D1-J6LA6	Codice: *Code:*	7005129
Nr. matricola: *Serial nr.:*	1020144903		
Alimentazione: *Power supply:*	1ph 230V-50Hz	R.P.M.:	2773
ATEX:	YES		

Prestazioni
Performance

Portata *Capacity* m3/h	Prevalenza *Head* m	Potenza *Power* kW
4	22,87	1,40
8	21,11	1,60
12	18,77	1,80
16	16,15	1,95
20	13,76	2,00
24	10,09	2,10

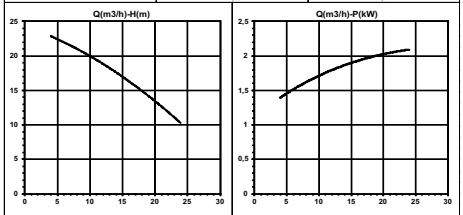

Ulteriori prove effettuate sulla pompa:
Further tests carried out on the pump:

☒	Prova di tensione applicata di 2kV per 60s (rigidità dielettrica) *Power frequency voltage withstand test at 2kV for 60s (dielectric strength)*
☒	Misura resistenza di isolamento *Insulation resistance measurement*
☒	Prova pneumatica di ermeticità ad 1,5 bar *Pneumatic tightness test at 1,5 bar*

Esito del collaudo:
Test result:
Positivo ☒ **Negativo** ☐
Positive ***Negative***

Il responsabile:
The chief:



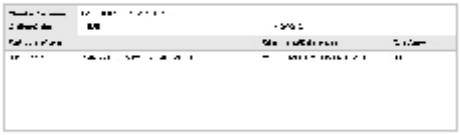



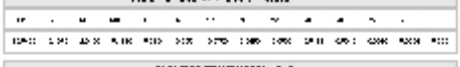

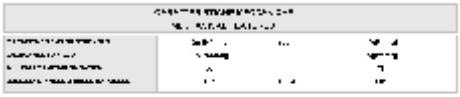

ЕВРАЗИЙСКИЙ ЭКОНОМИЧЕСКИЙ СОЮЗ
ДЕКЛАРАЦИЯ О СООТВЕТСТВИИ

EAC





Questo prodotto rientra nel campo di applicazione della Direttiva 2012/19/UE riguardante la gestione dei rifiuti di apparecchiature elettriche ed elettroniche (RAEE).
L'apparecchio non deve essere eliminato con gli scarti domestici in quanto composto da diversi materiali che possono essere riciclati presso le strutture adeguate. Informarsi attraverso l'autorità comunale per quanto riguarda l'ubicazione delle piattaforme ecologiche atte a ricevere il prodotto per lo smaltimento ed il suo successivo corretto riciclaggio.
Il prodotto non è potenzialmente pericoloso per la salute umana e l'ambiente, non contenendo sostanze dannose come da Direttiva 2011/65/UE (RoHS), ma se abbandonato nell'ambiente impatta negativamente sull'ecosistema.
Leggere attentamente le istruzioni prima di utilizzare l'apparecchio per la prima volta. Si raccomanda di non usare assolutamente il prodotto per un uso diverso da quello a cui è stato destinato, essendoci pericolo di shock elettrico se usato impropriamente.
Il simbolo del bidone barrato, presente sull'etichetta posta sull'apparecchio, indica la rispondenza di tale prodotto alla normativa relativa ai rifiuti di apparecchiature elettriche ed elettroniche.
L'abbandono nell'ambiente dell'apparecchiatura o lo smaltimento abusivo della stessa sono puniti dalla legge.

This product falls within the scope of Directive 2012/19/EU regarding the management of electrical and electronic equipment waste (WEEE).
Electronic-electrical equipment must not be disposed of with domestic waste as it is made of various materials that can be recycled at the appropriate facilities. Inquiries should be made through the municipal authorities regarding the location of the ecological platforms that receive products for disposal and their subsequent correct recycling.
This product is not potentially dangerous for human health and the environment, since it does not contain harmful substances as per Directive 2011/65/EU (RoHS), yet if abandoned in the environment it has a negative impact on the ecosystem.
Read the instructions carefully before using the appliance for the first time. It is recommended that you do not use this product for any purpose other than that for which it was intended; there is danger of electric shock if used improperly.
The crossed-out bin symbol found on the appliance label indicates the compliance of this product with the regulations regarding electrical and electronic equipment waste.
Abandoning the appliance in the environment or its illegal disposal is punishable by law.



Certificazioni - *Certifications* - Certifications
Zertifizierungen - Certificaciones - *Сертификаты*



CESI

CERTIFICATO

CESI-ATEX

Schema di certificazione

[1] SUPPLEMENTO AL CERTIFICATO DI ESAME UE DEL TIPO

[2] Apparecchiature o Sistemi di Protezione destinati ad essere utilizzati in atmosfere potenzialmente esplosive
Direttiva 2014/34/UE

[3] Numero del Supplemento al Certificato di Esame UE del tipo:
CESI 17 ATEX 026 X /01

[4] Prodotto: Elettropompe e miscelatori sommergibili serie F180

[5] Costruttore: FAGGIOLATI PUMPS S.p.A.

[6] Indirizzo: Via Papa Giovanni XXIII, 31
62100 Macerata - Italia

[7] Questo supplemento conferma la validità del certificato di esame UE del tipo CESI 17 ATEX 026 X, relativo al Prodotto progettato e costruito in conformità con le prescrizioni di detto certificato e lo estende includendo le varianti specificate nell'allegato a questo supplemento e ai documenti in esso riportati.

[8] Il CESI, organismo notificato n. 0722 in conformità all' articolo 17 della Direttiva 2014/34/UE del Parlamento Europeo e del Consiglio del 26 febbraio 2014, certifica che questo Prodotto è conforme ai requisiti essenziali di sicurezza e salute per il progetto e la costruzione di apparecchiature o sistemi di protezione destinati ad essere utilizzati in atmosfere potenzialmente esplosive, definiti nell'Allegato II della Direttiva.

Le verifiche ed i risultati di prova sono registrati nel rapporto a carattere riservato n. EX C1016201

[9] La conformità ai Requisiti Essenziali di Sicurezza e Salute è assicurata dalla conformità alle:

EN IEC 60079-0: 2018 EN 60079-1: 2014
EN ISO 80079-36: 2016 EN ISO 80079-37: 2016

a eccezione di quanto indicato all'art. 18 dell'allegato al presente attestato.

[10] Il simbolo "X" posto dopo il numero del certificato indica che il Prodotto è soggetto a condizioni speciali per un utilizzo sicuro, specificate nell'allegato al presente certificato.

[11] Questo CERTIFICATO DI ESAME UE DEL TIPO è relativo soltanto al progetto, all'esame ed alle prove del Prodotto specificato in accordo con la Direttiva 2014/34/UE. Ulteriori requisiti di questa Direttiva si applicano al processo di produzione e fornitura del prodotto. Questi requisiti non sono oggetto del presente certificato.

[12] Il Prodotto deve riportare i seguenti contrassegni:

II 2G Ex db h IIB T4 Gb

Questo certificato, allegato incluso, può essere riprodotto solo integralmente e senza alcuna variazione.
Data di emissione 2021/09/21

Elaborato Fabiano Cola | Verificato Alessandro Fedato | Approvato Roberto Piccin

Pagina 1/6

ACCREDIA

Tutte le pompe ATEX Faggiolati sono certificate secondo II 2G Ex db h IIB T4 Gb

Avvertenze per le applicazioni ATEX:
1) la temperatura massima del liquido pompato è 45°C; 2) utilizzare solo galleggianti e quadri elettrici idonei per atmosfere potenzialmente esplosive; 3) collegare sempre le protezioni termiche al quadro di controllo; 4) le pompe monofase in versione ATEX non sono dotate di galleggiante a bordo macchina; 5) grinder monofase non possono essere forniti con quadro disgiuntore standard; 6) non si possono utilizzare macchine con sonda in camera olio; 7) per le macchine ATEX, le curve prestazionali e le potenze indicate possono differire rispetto al prodotto standard; 8) livello minimo di sommergibilitá per versione ATEX, completamente sommersa.

All Motor Pumps ATEX Faggiolati are certified II 2G Ex db h IIB T4 Gb

Instructions for the ATEX version:
1) the maximum temperature of pumped liquid is 45°C; 2) use only float switches and control box suitable for potentially explosive atmospheres; 3) always connect thermal protection to control panel; 4) the Pumps ATEX single phase are not supplied whit float switch. 5) grinder single phase can' t supplied with enclosed control panel; 6) humidity probe is not allowed; 7) for ATEX machines, the performance curves and power indicated may be different than the standard product; 8) Minimum submersible level for ATEX type, completely submerged.

Toutes les pompes ATEX Faggiolati possèdent le certificat II 2G Ex db h IIB T4 Gb

Consignes pour les applications ATEX:
1) la température maximum du liquide pompé est de 45°C; 2) n'utiliser que des flotteurs et de tableaux électriques adéquats pour atmosphères potentiellement explosives; 3) toujours brancher les protections thermiques au tableau de contrôle; 4) les pompes monophasées en version ATEX ne sont pas équipées de flotteur à bord de la machine; 5) les Grinder monophasé ne peuvent pas être fournis avec disjoncteur standard; 6) les machines avec sonde en chambre à huile ne peuvent pas être utilisées; 7) pour les machines ATEX, les courbes de rendement et les pouvoirs indiqués peuvent différer du produit standard; 8) Niveau minimum de submersion pour le type ATEX, completement immergee.

Alle ATEX Pumpen von Faggiolati sind gemäß II 2G Ex db h IIB T4 Gb

Grundlagen der ATEX-Ausführungen:
1) Maximaltemperatur des Fördermediums beträgt 45°C; 2) Schwimmerschalter und Schaltgeräte müssen für den Einsatz in explosionsgefährdeter Umgebung geeignet sein; 3) der Thermoschutz muss immer am Schaltgerät angeschlossen sein; 4) Pumpen mit einphasigem Motor sind grundsätzlich nicht mit Schwimmerschalter ausgerüstet; 5) Schneidwerkpumpen mit einphasigem Motor können nicht mit Schaltgerät ausgerüstet werden; 6) Dichtungssonde ist nicht erlaubt; 7) für ATEX-Maschinen zeigten die Leistungskurven und Befugnisse können aus dem Standardprodukt abweichen; 8) Minimale höhe tauchfähigkeit für ATEX typ, ganz eingetaucht.

Todas la bombas ATEX Faggiolati están certificadas según II 2G Ex db h IIB T4 Gb

Advertencias para las aplicaciones ATEX:
1) la temperatura máxima del líquido bombeado es de 45°C; 2) utilizar solamente flotadores y cuadros eléctricos idóneos para atmósferas potencialmente explosivas; 3) conectar siempre las protecciones térmicas con el cuadro de control; 4) las bombas monofásicas en versión ATEX no están dotadas de flotadores a bordo de la máquina; 5) grinder monofásico: no se pueden proveer con el cuadro disyuntor estándar; 6) no es posible utilizar máquinas con sonda en cámara de aceite; 7) para máquinas ATEX, las curvas de rendimiento y los poderes indicados pueden diferir del producto estándar; 8) Nivel mínimo de sumergibilidad para tipo ATEX, completamente sumergido.

Все насосы ATEX Faggiolati сертифицированы согласно II 2G Ex db h IIB T4 Gb

Замечания по применению ATEX:
1) максимальная температура перекачиваемой жидкости - 45°C; 2) использовать только поплавки и электрические шкафы, подходящие для потенциально взрывоопасной атмосферы; 3) всегда подключайте термозащиты к панели управления; 4) однофазные насосы в версии ATEX не имеют поплавка возле машины; 5) однофазная дробилка не может поставляться со стандартным разъединителем; 6) никакие машины с зондом в масляной камере не могут использоваться; 7) для машин ATEX кривые производительности и указанные мощности могут отличаться от стандартного продукта; 8) самый низкий уровень погружения для версии ATEX - полностью погруженный.

Dichiarazione di conformità UE / EU declaration of conformity / Déclaration UE de conformité / EU-Konformitätserklärung / Declaración de conformidad UE / Declaração UE de conformidade

Dichiarazione del costruttore / Manufacturer's declaration / Declaration du constructeur
Herstellerserklärung / Declaración do fabricante / Declaração de construtor

FAGGIOLATI PUMPS S.p.A.

Attesta qui di seguito che le elettropompe e miscelatori a cui questa dichiarazione si riferisce sono costruiti in conformità alle seguenti direttive / Hereby declare that electric pumps and misers to which this declaration relates are manufactured in accordance with the provision of the following directives / Ci-dessous certifie que les produits à laquelle se réfère cette déclaration sont construits en conformité avec les directives suivantes / Untenbescheinigt, dass die Produkte auf die sich diese Erklärung bezieht, in Übereinstimmung mit den folgenden Richtlinien gebaut / A continuación certifica que los productos a los que se refiere esta declaración están construidos de acuerdo con las siguientes directivas / Abaixo certifica queosproductos a que se refere esta declaração são construídos de acordo com as seguintes diretrizes

2006/42/CE ; 2014/34/UE ; 2011/65/UE (2015/863/UE : 2017/102/UE)

La conformità è stata verificata osservando le seguenti Norme / Conformity is verified by complying to the following Standard / Conformité a été vérifiée en observant les règles / El cumplimiento se verifica mediante la observación de las normas / A adesão foi verificada pela observação de regras

**EN 60204-1:2006+A1:2009 ; EN 60034-1:2010 ; EN ISO 12100:2010 ; UNI EN 809:2009
EN IEC 60079-0:2018 ; EN 60079-1:2014 ; EN ISO 80079-36:2016 ; EN ISO 80079-37:2016 ;
ISO 9906:2012 ; ISO 21630:2007**

I prodotti riportano la marcatura / The products bear the marking / Les produits sont marqués
Die Produkte sind markiert / Los productos están marcados / Os productos são marcadas:

CE 0722
Ex II 2G Ex db h IIB T4 Gb ; IP68 ; Tamb +45 °C
CESI 17 ATEX 026X

Tutti i prodotti Ex (attualmente con potenze fino a 50kW) sono progettati con particolari accorgimenti che consentono l'utilizzo degli stessi in ambienti potenzialmente esplosivi.

Tous les produits Ex (actuellement avec une puissance allant jusqu'à 50kW) sont projetés avec des convenances particulières qui permettent leur utilisation dans des atmosphères potentiellement explosives.

Todos los productos Ex (actualmente con potencia hasta 50kW) están proyectados con especial cautela para consentir su utilización en ambientes potencialmente explosivos.

All the Ex Products (currently with power ratings up to 50kW) are designed with particular expediences that permit them to be used in potentially explosive atmospheres.

Zur Zeit ist diese Ausführung bis zu einer Motorleistung von 50kW lieferbar. Alle Ex Produkte werden speziell entwickelt, so dass sie in explosionsgefährdeter Umgebung eingesetzt werden können.

Все изделия Ex (в настоящий момент в диапазоне до 50 кВт) содержат в себе особые технические решения, позволяющие их использование во взрывоопасных средах.

Profilo Aziendale - *Company Profile*
Profil de la Société - *Firmenprofil*
Perfil de la Compañía - Профиль Компании


















... Per migliorare
bisogna misurare
... Measuring to improve ...

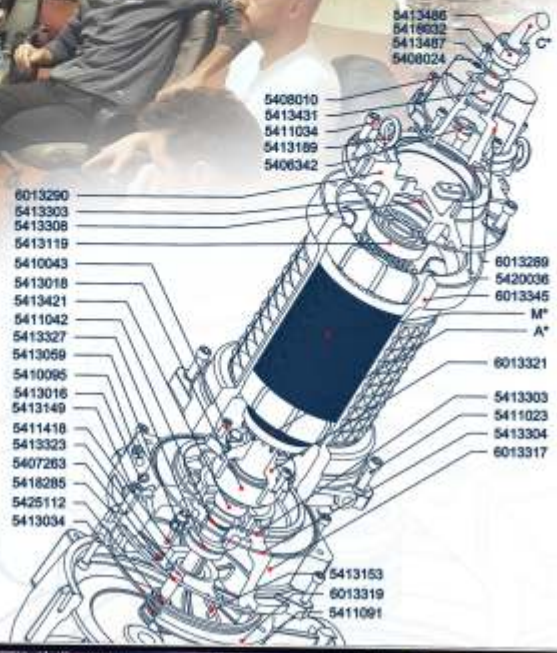
5413486
5416032
5413487
5408024
C*
5408010
5413431
5411034
5413189
5406342
6013290
5413303
5413308
5413119
5410043
5413018
5413421
5411042
5413327
5413059
5410095
5413016
5413149
5411418
5413323
5407263
5418285
5425112
5413034
6013289
5420036
6013345
M*
A*
6013321
5413303
5411023
5413304
6013317
5413153
6013319
5411091



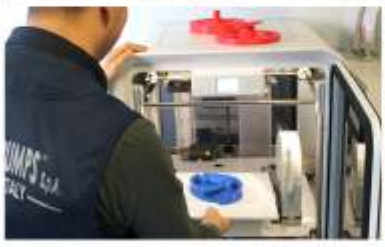






















FAGGIOLATI PUMPS S.p.A


FAGGIOLATI PUMPS S.p.A
MACERATA - ITALY




FAGGIOLATI PUMPS
MACERATA






FAGGIOLATI PUMPS
OKUMA






FAGGIOLATI PUMPS
OKUMA
LB4000EX2




FAGGIOLATI
PUMPS S.p.A.






























FAGGIOLATI PUMPS








1910
CEMB


















Roby 5 Ex
FAGGIOLATI PUMPS


FAGGIOLATI PUMPS S.p.A.


















LATI PUMPS S.p.A.
olatipumps.com
FAGGIOLATI PUMPS


FAGGIOLATI PUMPS S.p.A.














BERTO COIN
















AGGIOLATI PUMPS












1986


IVECO
FAGGIOLATI PUMPS S.p.A.


FC 911AL

































Il costruttore si riserva il diritto di modificare le caratteristiche tecniche senza alcun preavviso.

The manufacturer reserves the right to modify the technical features without previous notice.

Le fabricant se réserve le droit de modifier les caractéristiques techniques des pompes sans préavis.

El fabricante se reserva el derecho de modificar las características técnicas sin previo aviso.

Der hersteller behält sich das recht vor, die technischen kenndaten ohne voranündigung zu ändern.

Завод-изготовитель оставляет за собой право изменять тех. характеристики без предварительного уведомления.

www.faggiolatipumps.com



2026

FAGGIOLATI PUMPS® S.p.A

62100 Z. Ind. Sforzacosta - **Macerata** (Italy)
Tel. (+39) 0733.205.601
Web site http://www.faggiolatipumps.com
E-mail: faggiolatipumps@faggiolatipumps.it

Cap. Soc. euro 3.000.000,00 int. vers.
Cod. Fisc. P.IVA 01207900430 R.E.A. MC 123548

Sales department - (United Arab Emirates)
Faggiolati Gulf (UAE) faggiolatigulf@faggiolatipumps.com

www.faggiolatipumps.com

Codice documento: **CAT.GEN** / data: 03/2026 /rev.1