PRISMA 45 N

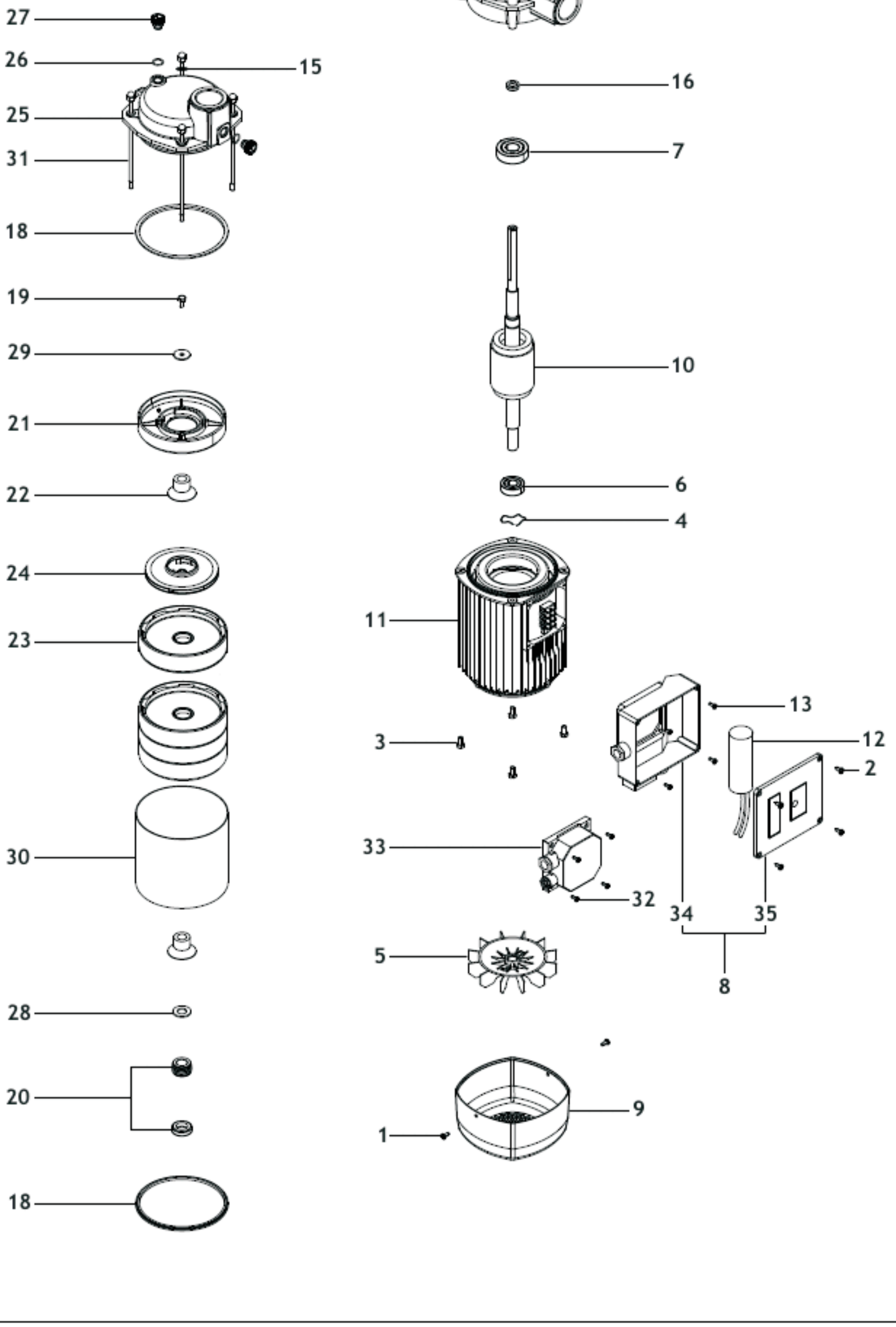
27
26
15
25
31
18
19
29
21
22
24
23
30
28
20
18
17
16
7
10
6
4
11
13
12
3
2
33
32
34
35
5
8
1
9